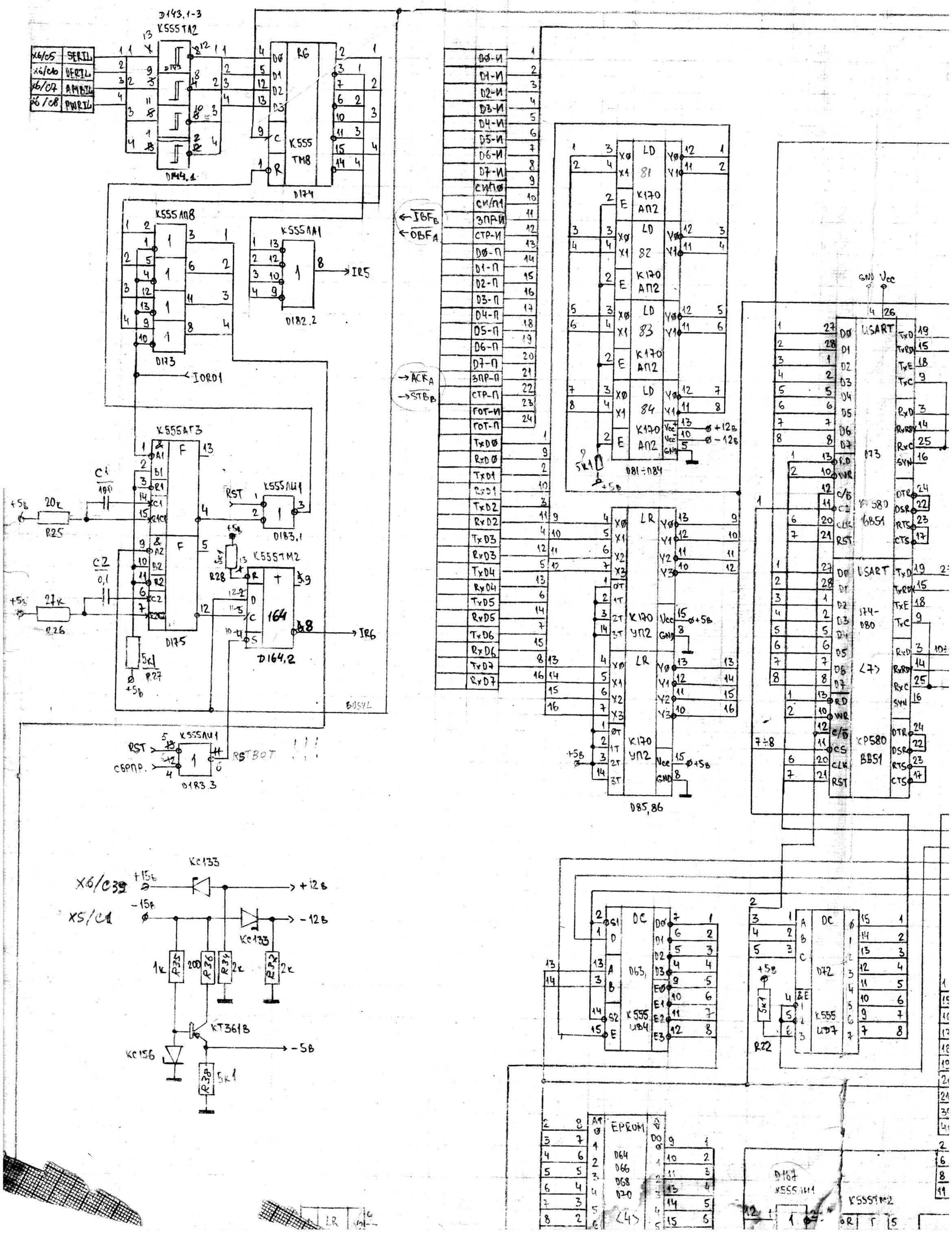
D143.1-3
K555TA2
X6/C5 SERIL
X6/C6 DERIL
X6/C7 AMBIL
X6/C8 PWRIL
DM4.1
D174
RG
K555
TM8
K555ЛП8
D173
K555ЛА1
D182.2
IR5
IORD1
K555АГ3
D175
C1 100
C2 0,1
R25 20k
R26 27k
R28 5k1
R27 5k1
K555ЛЦ1
D183.1
K555TM2
D164,2
IR6
BUSYL
K555ЛЦ1
D183.3
RST
СБРПР.
RSTBOT
D0-И
D1-И
D2-И
D3-И
D4-И
D5-И
D6-И
D7-И
СИ/П0
СИ/П1
ЗПР-И
СТР-И
D0-П
D1-П
D2-П
D3-П
D4-П
D5-П
D6-П
D7-П
ЗПР-П
СТР-П
ГОТ-И
ГОТ-П
TxD0
RxD0
TxD1
RxD1
TxD2
RxD2
TxD3
RxD3
TxD4
RxD4
TxD5
RxD5
TxD6
RxD6
TxD7
RxD7
IBF_B
OBF_A
ACK_A
STB_B
LD
K170
АП2
D81÷D84
SK1
+12B
-12B
LR
K170
УП2
D85,86
GND
Vcc
USART
КР580
ВВ51
174-
080
<7>
7÷8
Kc133
X6/C32 +15B
X5/C1 -15B
+12B
-12B
Kc133
R35 1k
R36 200
R34 2k
R32 2k
KT361B
Kc156
R38 5k1
-5B
DC
D63,
K555
ИД4
D72
K555
ИД7
R22
EPROM
D64
D66
D68
D70
<4>
D107
K555ИЛ1
K555TM2