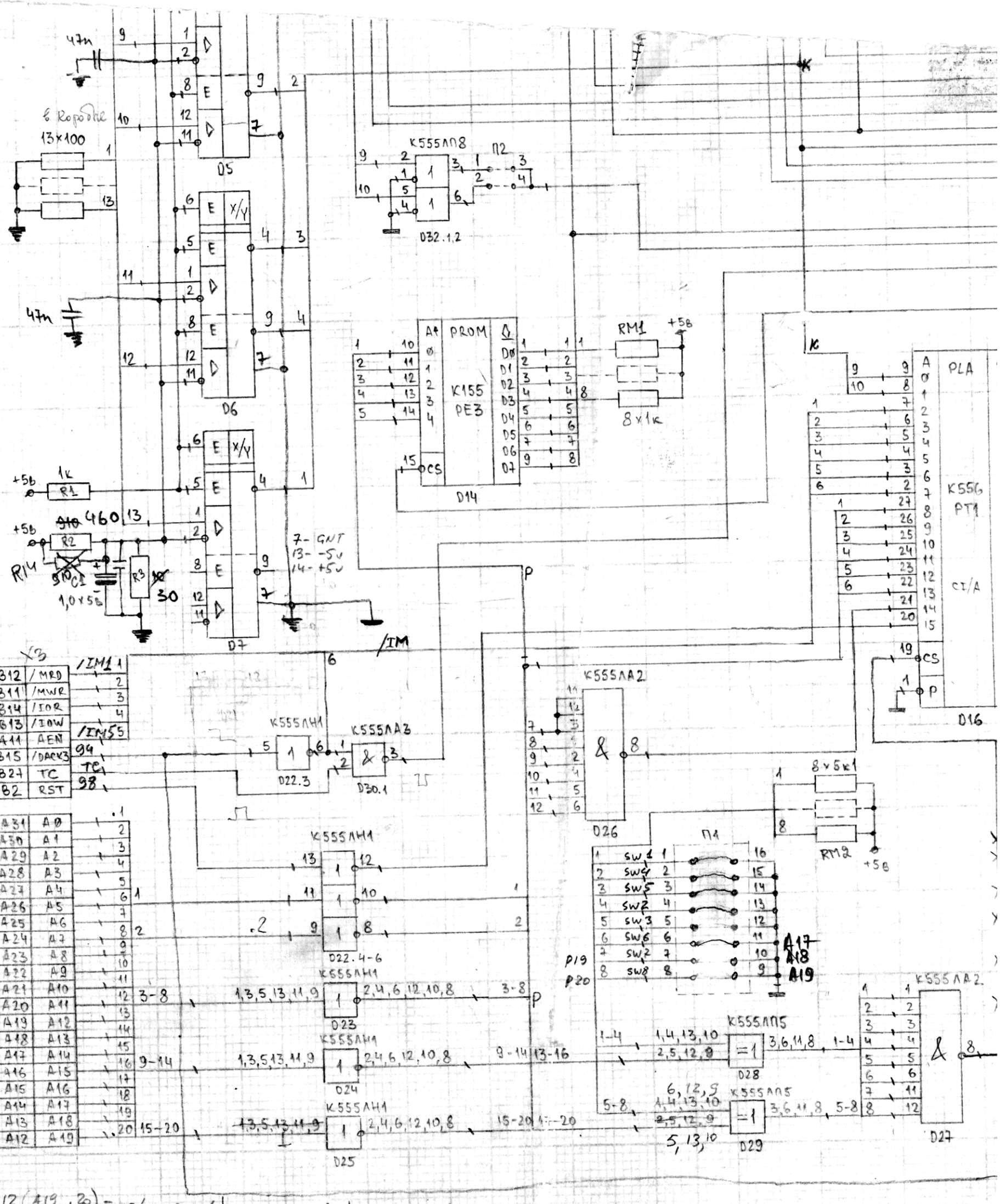

X3/A12 (A19, .20) - X3/A12 - D23/11 | D23/10 - D29/10 | D29/8 - SW8
X3/A13 (A18, .19) - X3/A13 - D23/13 | D23/12 - D29/13 | D29/12 - SW7
X3/A14 (A17, .18) - X3/A14 - D23/5 | D23/6 - D29/5 | D29/6 - SW