0 7 SEP. 1999

National Defence | Défense nationale

C-12-114-000/DW-000

DESCRIPTION AND MAINTENANCE INSTRUCTIONS

CT114 TUTOR

WIRING DIAGRAMS

(BILINGUAL)

DESCRIPTION ET INSTRUCTIONS DE MAINTENANCE

CT114 TUTOR

SCHÉMAS DE CÂBLAGE

(BILINGUE)

Issued on Authority of the Chief of the Defence Staff
Publiée avec l'autorisation du Chef d'état-major de la Défense

OPI: DAEPM (FT) 6
BPR : DPEAG (AE et C) 6

1989-03-23
Ch 16/Mod 16 1999-01-14

Canada

LIST OF EFFECTIVE PAGES

Insert latest changed pages; dispose of superseded pages in accordance with applicable orders.

NOTE

The portion of the text affected is indicated by a black vertical line in the margin of the page. Changes to illustrations are indicated by miniature pointing hands or black vertical lines.

Dates of issue for original and changed pages are:

ÉTAT DES PAGES EN VIGUEUR

Insérer les pages le plus récemment modifiées et disposer de celles qu'elles remplacent conformément aux instructions applicables.

NOTA

La partie du texte touchée par le plus récent modificatif est indiquée par une ligne verticale dans la marge. Les modifications aux illustrations sont indiquées par des mains miniatures à l'index pointé ou des lignes verticales noires.

Les dates de publication pour les pages originales et les pages modifiées sont :

Original	0	1989-03-23	Ch/Mod	9	1995-03-14
Ch/Mod	1	1990-02-02	Ch/Mod	10	1995-11-20
Ch/Mod	2	1990-11-12	Ch/Mod	11	1996-05-16
Ch/Mod	3	1991-01-24	Ch/Mod	12	1997-03-24
Ch/Mod	4	1991-12-06	Ch/Mod	13	1998-01-06
Ch/Mod	5	1992-01-31	Ch/Mod	14	1998-04-16
Ch/Mod	6	1992-03-27	Ch/Mod	15	1998-06-11
Ch/Mod	7	1992-09-09	Ch/Mod	16	1999-01-14
Ch/Mod	8	1994-04-04			

Zero in Change No. Column indicates an original page. Total number of pages in this publication is 398 consisting of the following:

Zéro dans la colonne des modificatifs indique une page originale. La présente publication comprend 398 pages réparties de la façon suivante :

Page No./Numéro de page	Change No./ Numéro de modificatif
Title/Titre	16
A	16
B	16
C	16
D	16
E	16
i	0
ii	0
iii(Blank/blanche)/iv	0
v	0
vi	0
vii/viii	0
ix/x	6
xi	10
xii	10
xiii	10
xiv	10
xv	10
xvi	10
xvii	11
xviii	11
1-1	0
1-2	10
1-3	10
1-4	10
1-5	10
1-6	10
1-7	10
1-8	10
1-9	10
1-10	10
1-11	10
1-12	10
1-13	10
1-14	10
1-15	10
1-16	10
2-1	10
2-2	0
2-3	0

LIST OF EFFECTIVE PAGES (Cont)

Page No./Numéro de page	Change No./ Numéro de modificatif
2-4	10
2-5	0
2-6	0
2-7	0
2-8	0
2-9	0
2-10	0
2-11	0
2-12	0
2-13	9
2-14	0
2-15	10
2-16	0
2-17	0
2-18	0
2-19/2-20	10
2-21/2-22	0
2-22A	10
2-22B	10
2-23	0
2-24	0
2-25(Blank/blanche)/2-26	10
2-27	10
2-28	0
2-29/2-30	0
2-31(Blank/blanche)/2-32	0
2-33/2-34	0
2-35	10
2-36	11
2-37	10
2-38	10
2-39(Blank/blanche)/2-40	0
2-41	0
2-41A	10
2-41B	10
2-42	1
2-43	7
2-44	7
2-45	0
2-46	14
2-47	15
2-48	15
2-49	0
2-50	0
2-51	0
2-52	1
2-53	1
2-54	0
2-55	7
2-56	7
2-57	3
2-58	1

ÉTAT DES PAGES EN VIGUEUR (suite)

Page No./Numéro de page	Change No./ Numéro de modificatif
2-59	8
2-60	7
2-61	8
2-62	0
2-63	0
2-64	14
2-65	14
2-66	4
2-67	4
2-68	7
2-69	7
2-70	0
2-71	0
2-72	0
2-73	0
2-74	0
2-75	0
2-76	0
2-77	0
2-78	1
2-79	7
2-80	7
2-81	1
2-82	1
2-83	7
2-84	7
2-85	1
2-86	9
2-87	9
2-88	9
2-89	9
2-90	13
2-91	13
2-92	13
2-93	13
2-94	10
2-95	10
2-96	10
2-97	10
2-98	0
2-99	0
2-100	8
2-101	8
2-102	0
2-103	0
2-104	0
2-105	0
2-106	0
2-107	0
2-108	0
2-109	0
2-110	11

LIST OF EFFECTIVE PAGES (Cont)

Page No./Numéro de page	Change No./ Numéro de modificatif
2-111	11
2-112	11
2-113	11
2-114	0
2-115	0
2-116	0
2-117	0
2-118	0
2-119	0
2-120	0
2-121	0
2-122	0
2-123	0
2-124	0
2-125	0
2-126	0
2-127	0
2-128	0
2-129	0
2-130	0
2-131	0
2-132	0
2-133	0
2-134	0
2-135	0
2-135A	2
2-135B	2
2-136	0
2-137	0
2-137A	2
2-137B	2
2-138	0
2-139	0
2-140	11
2-141	11
2-142	0
2-143	0
2-144	15
2-145	15
2-146	0
2-147	7
2-148	7
2-149	1
2-150	12
2-151	12
2-152	4
2-153	4
2-154	4
2-155	4
2-156	0
2-157	0
2-158	0

ÉTAT DES PAGES EN VIGUEUR (suite)

Page No./Numéro de page	Change No./ Numéro de modificatif
2-159	0
2-160	0
2-161	7
2-162	7
2-163	0
2-164	0
2-165	7
2-166	7
2-167	0
2-168	10
2-169	10
2-170	10
2-171	10
2-172	10
2-173	10
2-174	10
2-175	10
2-176	10
2-177	10
2-178	10
2-179	10
2-180	10
2-181	10
2-182	10
2-183	10
2-184	10
2-185	10
2-186	10
2-187	11
2-188	11
2-189	10
2-190	11
2-191	11
2-192	0
2-193	0
2-193A deleted	10
2-193B deleted	10
2-193C	10
2-193D	10
2-194	0
2-195	7
2-196	7
2-197	0
2-197A deleted	10
2-197B deleted	10
2-197C deleted	10
2-197D deleted	10
2-197E	10
2-197F/2-197G	10
2-197H/2-197J	10
2-197K	10
2-197M	10

LIST OF EFFECTIVE PAGES (Cont)

Page No./Numéro de page	Change No./ Numéro de modificatif
2-197N/2-197P	10
2-197Q(Blank/blanche)/2-198	10
2-199	0
2-200	0
2-201	15
2-202	15
2-203	7
2-204	7
2-205/2-206	14
3-1	10
3-2	10
3-3	0
3-4	0
3-5	0
3-6	0
3-7	0
3-8	0
3-9/3-10	0
3-11/3-12	0
3-13/3-13A	10
3-13B	11
3-13C	11
3-13D	11
3-14	0
3-15	0
3-15A	11
3-15B	11
3-16	0
3-17	14
3-18	7
3-19	14
3-19A	10
3-19B	11
3-19C	10
3-19D	10
3-19E	11
3-19F	11
3-19G	16
3-19H	11
3-19J	11
3-19K	16
3-19M	11
3-19N/3-19P	11
3-19Q(Blank/blanche)/3-20	11
3-21	7
3-22	7
3-23	0
3-23A	10
3-23B	10
3-23C	10
3-23D	10
3-23E	10

ÉTAT DES PAGES EN VIGUEUR (suite)

Page No./Numéro de page	Change No./ Numéro de modificatif
3-23F	10
3-23G	10
3-23H	10
3-24	4
3-25	7
3-26	7
3-27	7
3-28	7
3-29	4
3-29A	10
3-29B	10
3-29C	10
3-29D/3-29E	10
3-29F/3-29G	10
3-29H	10
3-29J	10
3-29K	10
3-29M	10
3-29N/3-29P	10
3-29Q	10
3-29R	10
3-29S	10
3-29T	10
3-29U/3-29V	10
3-29W	10
3-29X	10
3-29Y	10
3-29Z	10
3-29AA/3-29AB	10
3-29AC(Blank/blanche)/3-30	10
3-31	10
3-32	10
3-33	7
3-34	10
3-35	10
3-35A	11
3-35B	11
3-35C	10
3-35D/3-35E	11
3-35F	10
3-35G	10
3-35H/3-35J	11
3-35K/3-35M	10
3-35N(Blank/blanche)/3-36	10
3-37	10
3-38	7
3-39	10
3-40	10
3-41	10
3-42	10
3-43	10
3-44	13

LIST OF EFFECTIVE PAGES (Cont)

Page No./Numéro de page	Change No./ Numéro de modificatif
3-45	13
3-46	13
3-47	13
3-48	13
3-49/3-50	13
LA-E-1	0
LA-E-2	0
LA-E-3	0

ÉTAT DES PAGES EN VIGUEUR (suite)

Page No./Numéro de page	Change No./ Numéro de modificatif
LA-E-4	0
LA-F-1	0
LA-F-2	0
LA-F-3	0
LA-F-4	0
LA-F-5	0
LA-F-6	0

Contact Officer: DAEPM (FT) 6-2
© 1989 DND/MDN Canada

Personne responsable : DPEAG (AE et C) 6-2
© 1989 DND/MDN Canada

TRANSMITTAL LETTER

NOV 10 1997

To bring your copy up to date, sign against appropriate notice number on Record of Advance Change Notices included at the beginning of the publication listed below and show date of insertion.

INSERT PAGES: 2-90 to 2-93

NDID NUMBER	REFERENCE NUMBER	ISSUE DATE
C-12-114-000/DW-000	ANC001 – 1997-08-12	1997-08-12

LETTRE D'ENVOI

Pour effectuer la mise à jour de votre copie, veuillez signer vis-à-vis le numéro d'avis approprié sur le Registre des pré-avis de modification se trouvant au début de la publication mentionnée ci-dessous et indiquer la date d'insertion.

INSÉRER LES PAGES: 2-90 à 2-93

NUMÉRO IDDN	NUMÉRO DE LA RÉFÉRENCE	DATE D'ÉMISSION
C-12-114-000/DW-000	ANC001 – 1997-08-12	1997-08-12

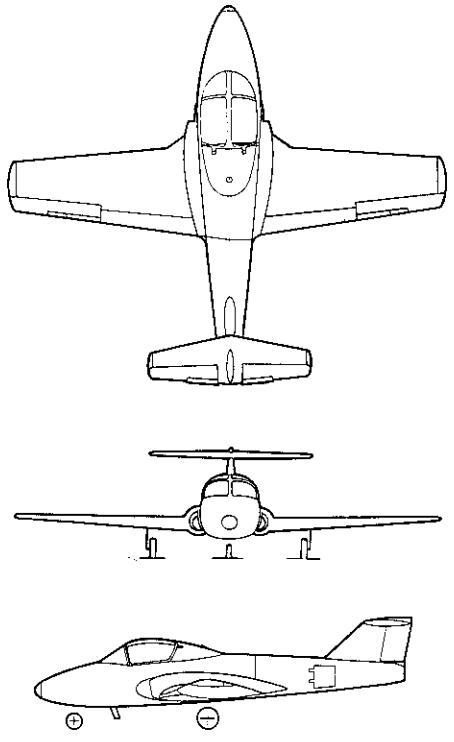

CT114 TUTOR

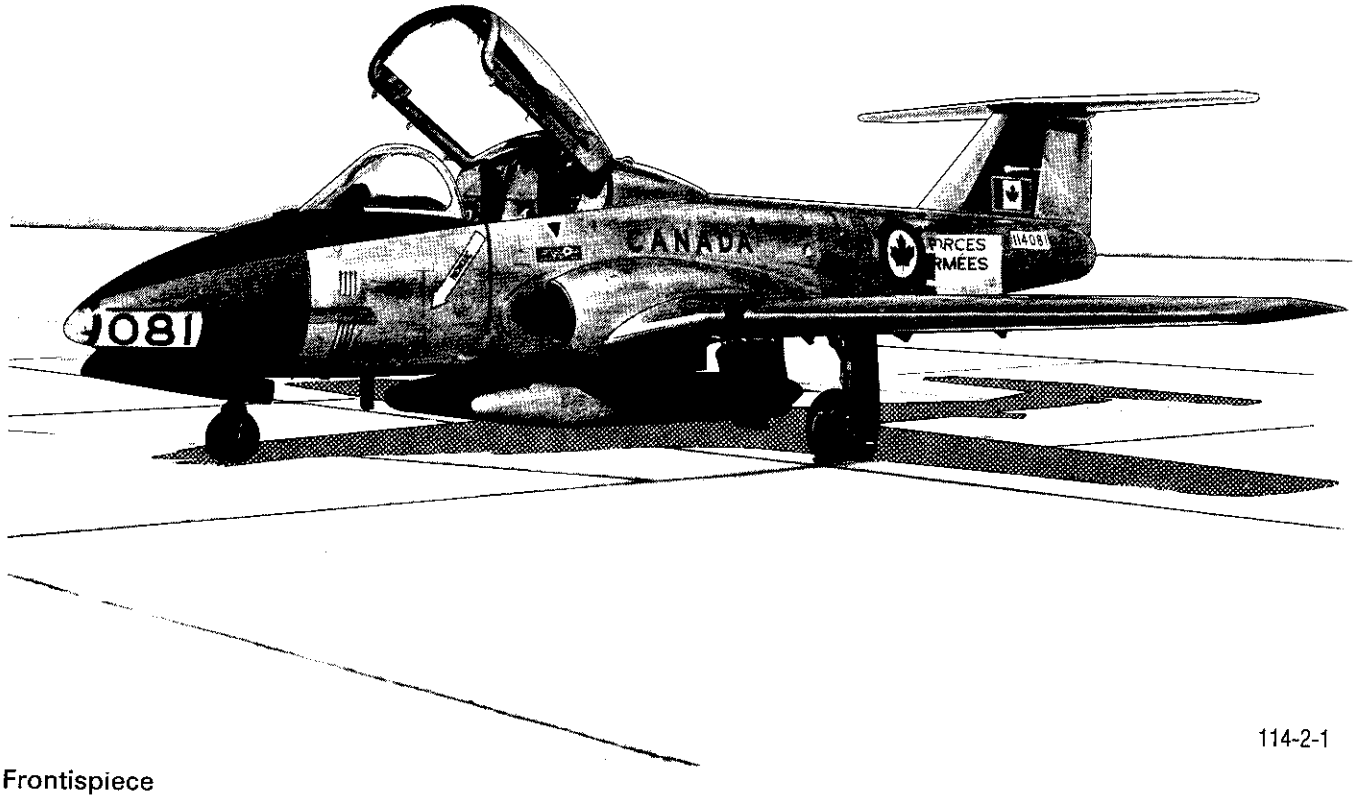

114-2-1

Frontispiece
Frontispice

WARNING

THE VOLTAGES EMPLOYED IN THIS EQUIPMENT ARE SUFFICIENTLY HIGH TO ENDANGER HUMAN LIFE. EVERY REASONABLE PRECAUTION HAS BEEN OBSERVED IN DESIGN TO SAFEGUARD THE OPERATING PERSONNEL. OPERATING PERSONNEL SHOULD BE PROHIBITED FROM TAMPERING WITH PROTECTIVE DEVICES SUCH AS DOOR SWITCHES. THE POWER SHOULD BE REMOVED COMPLETELY AND THE HIGH-VOLTAGE CAPACITORS IN POWER SUPPLIES DISCHARGED MANUALLY WITH A SHORTING BAR BEFORE MAKING INTERNAL ADJUSTMENTS.

AVERTISSEMENT

LES TENSIONS DANS CET APPAREIL SONT SUFFISAMMENT ÉLEVÉES POUR METTRE LA VIE HUMAINE EN DANGER. TOUTES LES PRÉCAUTIONS RAISONNABLES ONT ÉTÉ PRISES LORS DE SA CONCEPTION POUR PROTÉGER LES USAGERS. AINSI, IL EST INTERDIT AUX USAGERS D'ALTÉRER LES DISPOSITIFS DE SÉCURITÉ TELS QUE LES INTERRUPTEURS DE PORTES. AVANT D'ENTREPRENDRE TOUT AJUSTEMENT À L'INTÉRIEUR DE L'APPAREIL, ON DEVRA LE DÉBRANCHER COMPLÈTEMENT DE SA SOURCE D'ÉNERGIE ET PROVOQUER LA DÉCHARGE DES CONDENSATEURS HAUTE TENSION À L'AIDE D'UNE SONDE À COURT-CIRCUITER.

BE PREPARED for the EMERGENCY

Know How!

DROWNING

1. REMOVE FROM WATER
2. LOOSEN CLOTHING
3. PLACE PATIENT FACE UPWARDS
   CLEAR MOUTH IF NECESSARY
4. APPLY ARTIFICIAL RESPIRATION
5. SEND FOR A DOCTOR
6. KEEP WARM - WITH BLANKETS, ETC.

GASSING

1. REMOVE TO FRESH AIR
2. LOOSEN CLOTHING
3. PLACE PATIENT FACE UPWARDS
   CLEAR MOUTH IF NECESSARY
4. APPLY ARTIFICIAL RESPIRATION
5. SEND FOR A DOCTOR
6. KEEP WARM - WITH BLANKETS, ETC.

ELECTRIC SHOCK

1. PROTECT YOURSELF - WITH DRY INSULATING MATERIAL DRY LEATHER, WOOD, RUBBER ETC.
2. BREAK THE CIRCUIT - BY OPENING THE POWER SWITCH OR BY PULLING THE VICTIM FREE OF THE LINE CONDUCTOR
3. DON'T TOUCH THE VICTIM WITH THE BARE HANDS - UNTIL THE CIRCUIT IS BROKEN
4. REMOVE FOREIGN MATTER, CHEWING GUM, ETC. - FROM THE VICTIM'S MOUTH
5. START ARTIFICIAL RESPIRATION QUICKLY
6. SEND FOR A DOCTOR
7. KEEP PATIENT WARM - WITH BLANKETS, ETC.

MOUTH TO MOUTH BREATHING

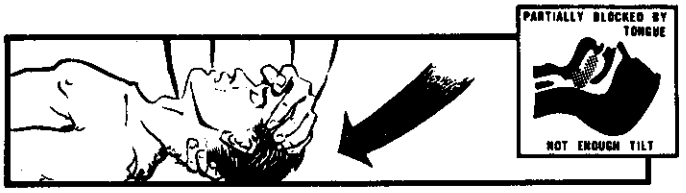

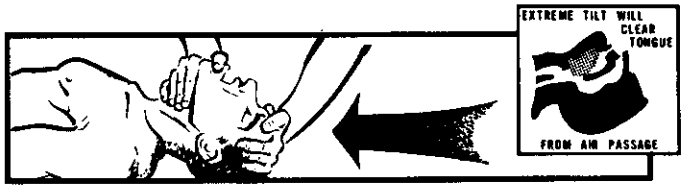

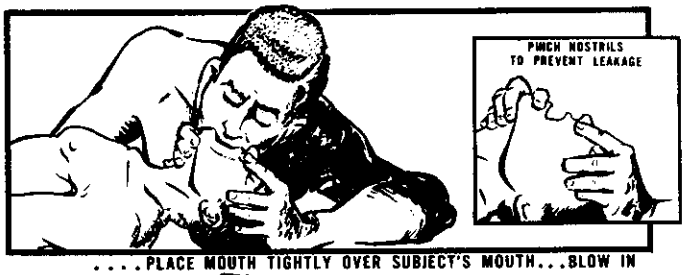

....PLACE MOUTH TIGHTLY OVER SUBJECT'S MOUTH...BLOW IN

- REMOVE YOUR MOUTH
- RELEASE NOSTRILS
- LISTEN FOR AIR TO COME OUT OF SUBJECT'S LUNGS
- LOOK FOR THE FALL OF THE SUBJECT'S CHEST

BLOW IN AGAIN

ADULTS: A BIG BREATH, 12 TIMES A MINUTE
CHILDREN: A SMALL BREATH, 16 TIMES A MINUTE

AIR PASSAGES MUST BE KEPT OPEN AT ALL TIMES

IF AIR PASSAGES ARE NOT OPEN THERE WILL BE
- NO SOUND OF ESCAPING AIR
- NO RISE OR FALL OF THE CHEST
- RESISTANCE WHEN BLOWING INTO THE SUBJECT'S MOUTH

THEREFORE CHECK NECK AND HEAD POSITION AGAIN
CHECK MOUTH AND THROAT FOR FOREIGN SUBSTANCES.

EN CAS D'URGENCE SACHEZ QUOI FAIRE!

SOYEZ PRÊTS!

NOYADE

1. SORTIR LA VICTIME DE L'EAU
2. DESSERRER LES VÊTEMENTS
3. ÉTENDRE LA VICTIME SUR LE DOS ET DÉGAGER LA BOUCHE AU BESOIN
4. COMMENCER LA RESPIRATION ARTIFICIELLE
5. ENVOYER CHERCHER UN MÉDECIN
6. COUVRIR LA VICTIME (COUVERTURES, ETC.)

ASPHYXIE PAR LES GAZ

1. AMENER LA VICTIME À L'AIR PUR
2. DESSERRER LES VÊTEMENTS
3. ÉTENDRE LA VICTIME SUR LE DOS ET DÉGAGER LA BOUCHE AU BESOIN
4. COMMENCER LA RESPIRATION ARTIFICIELLE
5. ENVOYER CHERCHER UN MÉDECIN
6. COUVRIR LA VICTIME (COUVERTURES, ETC.)

ÉLECTROCUTION

1. SE PROTÉGER AVEC DES MATIÈRES ISOLANTES SÈCHES : DU CUIR SEC, DU BOIS, DU CAOUTCHOUC, ETC.
2. COUPER LE CIRCUIT À L'INTERRUPTEUR OU ÉLOIGNER LA VICTIME DU FIL CONDUCTEUR
3. NE PAS TOUCHER LA VICTIME À MAINS NUES AVANT QUE LE COURANT NE SOIT COUPÉ
4. ENLEVER LES CORPS ÉTRANGERS, LA GOMME À MÂCHER, ETC. DE LA BOUCHE DE LA VICTIME
5. COMMENCER IMMÉDIATEMENT LA RESPIRATION ARTIFICIELLE
6. ENVOYER CHERCHER UN MÉDECIN
7. COUVRIR LA VICTIME (COUVERTURES, ETC.)

RESPIRATION BOUCHE-À-BOUCHE

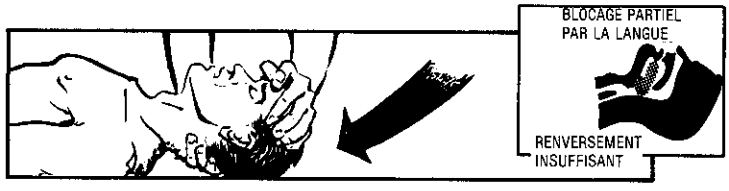

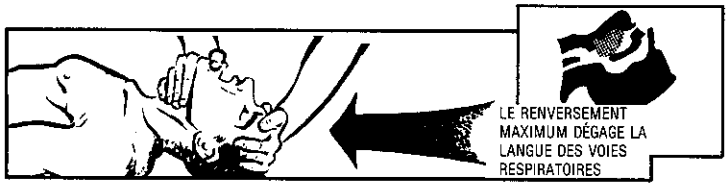

APPLIQUER FERMEMENT LA BOUCHE SUR CELLE DE LA VICTIME . . . SOUFFLER

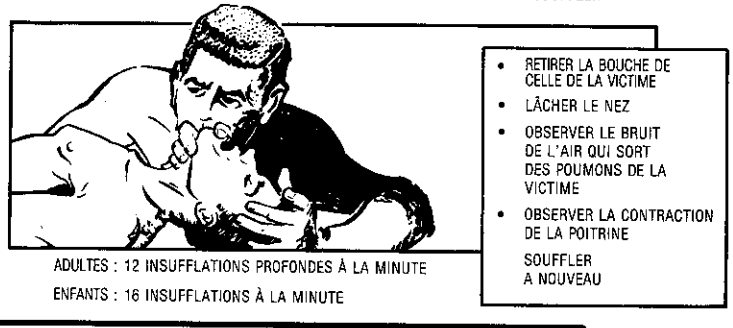

ADULTES : 12 INSUFFLATIONS PROFONDES À LA MINUTE

ENFANTS : 16 INSUFFLATIONS À LA MINUTE

LES VOIES RESPIRATOIRES DOIVENT TOUJOURS ÊTRE DÉGAGÉES

SI LES VOIES RESPIRATOIRES SONT OBSTRUÉES

ON REMARQUERA :
L'ABSENCE DE BRUIT D'AIR
L'ABSENCE DE MOUVEMENT DE LA POITRINE
UNE RÉSISTANCE EN SOUFFLANT DANS LA BOUCHE DE LA VICTIME

PAR CONSÉQUENT : VÉRIFIER DE NOUVEAU LA POSITION DU COU ET DE LA TÊTE
VÉRIFIER S'IL Y A DES CORPS ÉTRANGERS DANS LA BOUCHE OU LA GORGE

HOLGER-NIELSEN METHOD OF ARTIFICIAL RESPIRATION

If breathing stops because of electrocution, drowning, sedative poisoning, gas poisoning, suffocation, or poliomyolitis, start artificial respiration immediately. Don't delay – seconds count. As soon as possible, send someone for a physician.

THE STANDARD TECHNIQUE FOR THE BACK PRESSURE-ARM LIFT METHOD IS AS FOLLOWS:

PLACE THE PATIENT FACE DOWN, ELBOWS BENT, ONE HAND ON THE OTHER WITH THE FACE TURNED TO ONE SIDE.

PLACE YOUR HANDS, THUMBS TOUCHING, JUST BELOW A LINE RUNNING BETWEEN THE ARMPITS.

ROCK FORWARD SLOWLY, ELBOWS STRAIGHT, UNTIL ARMS ARE VERTICAL.

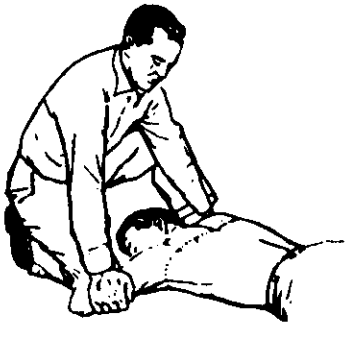

ROCK BACKWARD, SLIDING YOUR HANDS TO THE PATIENT'S ARMS, JUST ABOVE THE ELBOWS.

RAISE THE ARMS UNTIL RESISTANCE AND TENSION ARE FELT AT THE PATIENT'S SHOULDERS.

REPEAT THE CYCLE 12 TIMES PER MINUTE

MÉTHODE DE RESPIRATION ARTIFICIELLE HOLGER-NIELSEN

S'il y a arrêt de la respiration par suite d'electrocution, de noyade, d'empoisonnement causé par des sédatifs ou des gaz nocifs, de suffocation ou de poliomyélite, commencer immédiatement la respiration artificielle. Ne pas perdre de temps car les secondes comptent, et envoyer chercher un médecin aussitôt que possible.

LA RESPIRATION PAR PRESSION DORSALE ET SOULÈVEMENT DES BRAS SE PRATIQUE COMME SUIT :

PLACER LE SUJET À PLAT VENTRE, COUDES PLIÉS. TÊTE SUR LE CÔTÉ REPOSANT SUR LES MAINS À PLAT L'UNE SUR L'AUTRE.

PLACER LES MAINS, LES POUCES SE TOUCHANT, JUSTE AU-DESSOUS D'UNE LIGNE FICTIVE QUI IRAIT D'UNE AISSELLE À L'AUTRE.

SE PENCHER LENTEMENT EN AVANT, LES COUDES RAIDIS, JUSQU'À CE QU'ON AIT LES BRAS À LA VERTICALE.

REVENIR EN ARRIÈRE, EN GLISSANT LES MAINS SUR LES BRAS DE LA VICTIME, JUSTE AU-DESSUS DES COUDES.

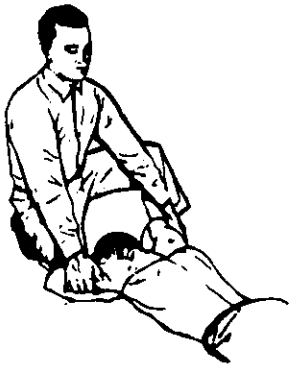

SOULEVER LES BRAS DE LA VICTIME JUSQU'À CE QU'ON SENTE UNE RÉSISTANCE ET UNE TENSION AU NIVEAU DE SES ÉPAULES.

RÉPÉTER CETTE SÉRIE DE MOUVEMENTS 12 FOIS PAR MINUTE.

TABLE OF CONTENTS

	PAGE
PART 1 – INTRODUCTION	**1-1**
PURPOSE	1-1
SIGNAL PIN FUNCTIONS	1-1
PART 2 – ELECTRICAL WIRING DATA	**2-1**
GENERAL INFORMATION	2-1
General	2-1
Schematics and Diagrams	2-1
Electrical Symbols	2-1
Equipment Location Diagram	2-1
Item List	2-2
Part Numbers	2-2
Stations Diagram	2-2
Aircraft Areas	2-3
Access Panels	2-3
Wire Identification and Repair	2-3
Item Identification	2-4
Bus Energizing Procedure	2-4
PART 3 – ELECTRONIC WIRING DATA	**3-1**
GENERAL INFORMATION	3-1
General	3-1
Schematics and Diagrams	3-1
Electronic Symbol Chart	3-1
Equipment Location Diagram	3-1
Item List	3-2
Part Numbers	3-2
LIST OF ABBREVIATIONS	**LA-E-1**

TABLE DES MATIÈRES

	PAGE
PARTIE 1 – INTRODUCTION	**1-1**
OBJET	1-1
FONCTIONS DE BROCHE DE SIGNAL	1-1
PARTIE 2 – CÂBLAGE ÉLECTRIQUE	**2-1**
RENSEIGNEMENTS GÉNÉRAUX	2-1
Généralités	2-1
Schémas électriques et schémas de câblage	2-1
Symboles électriques	2-1
Schéma d'emplacement de l'équipement	2-1
Liste des composants	2-2
Numéros de pièce	2-2
Schéma des références avion	2-2
Zones de l'avion	2-3
Panneaux d'accès	2-3
Repérage et réparation des fils	2-3
Repérage des composants	2-4
Mise sous tension des bus	2-4
PARTIE 3 – CÂBLAGE ÉLECTRONIQUE	**3-1**
RENSEIGNEMENTS GÉNÉRAUX	3-1
Généralités	3-1
Schémas électriques et schémas de câblage	3-1
Tableau des symboles électroniques	3-1
Schéma d'emplacement de l'équipement	3-1
Liste des composants	3-2
Numéros de pièce	3-2
LISTE DES ABRÉVIATIONS	**LA-F-1**

LIST OF FIGURES

FIGURE	TITLE	PAGE
1-1	Signal Pin Functions (15 sheets)	1-2
2-1	Electrical Symbol Chart (8 sheets)	2-5
2-2	Electrical Equipment Location Diagram (8 sheets)	2-13
2-2A	Electrical Equipment Location Diagram (Aircraft modified to CF-459 or CF-461) (2 sheets)	2-22A
2-3	Aircraft – General Arrangement	2-23
2-4	Aircraft Stations Diagram	2-24
2-5	Aircraft Areas Diagram	2-26
2-6	Access Panels (4 sheets)	2-28
2-7	Table of Identification Letters – Wire and Item Circuit Function (2 sheets)	2-35
2-8	Table of Identification Letters – Item Prefix and Type of Equipment (2 sheets)	2-37
2-9	DC and AC Bus Energizing Procedures	2-40
2-9A	DC and AC Bus Energizing Procedures (Aircraft modified to CF-459 or CF-461)	2-41A
2-10	Flight Controls – Schematic (2 sheets)	2-42
2-11	Flight Controls – Diagram (2 sheets)	2-46
2-12	Pre-stall Warning System – Schematic	2-50
2-13	Pre-stall Warning System – Diagram	2-52

LISTE DES FIGURES

FIGURE	TITRE	PAGE
1-1	Tableau des fonctions de broche de signal (15 feuilles)	1-2
2-1	Tableau des symboles électriques (8 feuilles)	2-5
2-2	Schéma d'emplacement de l'équipement électrique (8 feuilles)	2-13
2-2A	Schéma d'emplacement de l'équipement électrique (avions modifiés selon CF-459 ou CF-461) (2 feuilles)	2-22A
2-3	Schéma d'ensemble de l'avion	2-23
2-4	Schéma des références avion	2-24
2-5	Schéma des zones de l'avion	2-27
2-6	Panneaux d'accès (4 feuilles)	2-28
2-7	Tableau des codes de fonction de circuit des fils et des composants électriques (2 feuilles)	2-35
2-8	Tableau des codes de type d'équipement (2 feuilles)	2-37
2-9	Mise sous tension des bus c.c. et c.a.	2-41
2-9A	Mise sous tension des bus c.c. et c.a. (avions modifiés selon CF-459 ou CF-461)	2-41B
2-10	Commandes de vol – schéma électrique (2 feuilles)	2-44
2-11	Commandes de vol – schéma de câblage (2 feuilles)	2-48
2-12	Système d'avertissement de décrochage – schéma électrique	2-51
2-13	Système d'avertissement de décrochage – schéma de câblage	2-53

LIST OF FIGURES (Cont)

FIGURE	TITLE	PAGE
2-14	Landing Gear Control, Warning and Indication – Schematic (2 sheets)	2-54
2-15	Landing Gear Control, Warning and Indication – Diagram (2 sheets)	2-58
2-16	Ground Safety – Schematic	2-62
2-17	Ground Safety – Diagram	2-64
2-18	Seat Adjustment – Schematic	2-66
2-19	Seat Adjustment – Diagram	2-68
2-20	Canopy Control – Schematic	2-70
2-21	Canopy Control – Diagram	2-72
2-22	Windshield De-ice and Demisting – Schematic	2-74
2-23	Windshield De-ice and Demisting – Diagram	2-76
2-24	Air Conditioning System – Schematic (2 sheets)	2-78
2-25	Air Conditioning System – Diagram (2 sheets)	2-82
2-26	Ice Detector – Schematic	2-86
2-27	Ice Detector – Diagram	2-88
2-28	Fire and Overheat Detection – Schematic	2-90

LISTE DES FIGURES (suite)

FIGURE	TITRE	PAGE
2-14	Commandes, alarmes et indications train d'atterrissage – schéma électrique (2 feuilles)	2-56
2-15	Commandes, alarmes et indications train d'atterrissage – schéma de câblage (2 feuilles)	2-60
2-16	Sécurité au sol– schéma électrique	2-63
2-17	Sécurité au sol – schéma de câblage	2-65
2-18	Réglage des sièges – schéma électrique	2-67
2-19	Réglage des sièges – schéma de câblage	2-69
2-20	Commande de verrière – schéma électrique	2-71
2-21	Commande de verrière – schéma de câblage	2-73
2-22	Dégivrage et désembuage pare-brise – schéma électrique	2-75
2-23	Dégivrage et désembuage pare-brise – schéma de câblage	2-77
2-24	Système de conditionnement d'air – schéma électrique (2 feuilles)	2-80
2-25	Système de conditionnement d'air – schéma de câblage (2 feuilles)	2-84
2-26	Détecteur de givrage – schéma électrique	2-87
2-27	Détecteur de givrage – schéma de câblage	2-89
2-28	Détection incendie et surchauffe – schéma électrique	2-91

LIST OF FIGURES (Cont)

FIGURE	TITLE	PAGE
2-29	Fire and Overheat Detection – Diagram	2-92
2-30	Master Warning Control – Schematic	2-94
2-31	Master Warning Control – Diagram	2-96
2-32	Fuel Low Pressure Warning System – Schematic	2-98
2-33	Fuel Low Pressure Warning System – Diagram	2-100
2-34	Auxiliary Fuel System – Schematic	2-102
2-35	Auxiliary Fuel System – Diagram	2-104
2-36	Engine Oil Temperature Warning System – Schematic	2-106
2-37	Engine Oil Temperature Warning System – Diagram	2-108
2-38	Engine Control – Schematic	2-110
2-39	Engine Control – Diagram	2-112
2-40	Turn and Slip Indicators – Schematic	2-114
2-41	Turn and Slip Indicators – Diagram	2-116
2-42	Attitude Indicators – Schematic	2-118
2-43	Attitude Indicators – Diagram	2-120

LISTE DES FIGURES (suite)

FIGURE	TITRE	PAGE
2-29	Détection incendie et surchauffe – schéma de câblage	2-93
2-30	Système principal d'alarme – schéma électrique	2-95
2-31	Système principal d'alarme – schéma de câblage	2-97
2-32	Circuit d'alarme pression basse carburant – schéma électrique	2-99
2-33	Circuit d'alarme pression basse carburant – schéma de câblage	2-101
2-34	Circuit carburant auxiliaire – schéma électrique	2-103
2-35	Circuit carburant auxiliaire – schéma de câblage	2-105
2-36	Circuit d'alarme température d'huile réacteur – schéma électrique	2-107
2-37	Circuit d'alarme température d'huile réacteur – schéma de câblage	2-109
2-38	Commande réacteur – schéma électrique	2-111
2-39	Commande réacteur – schéma de câblage	2-113
2-40	Indicateurs de virage et de glissade – schéma électrique	2-115
2-41	Indicateurs de virage et de glissade – schéma de câblage	2-117
2-42	Horizons artificiels – schéma électrique	2-119
2-43	Horizons artificiels – schéma de câblage	2-121

LIST OF FIGURES (Cont)

FIGURE	TITLE	PAGE
2-44	Engine Oil Pressure – Schematic	2-122
2-45	Engine Oil Pressure – Diagram	2-124
2-46	Turbine Exhaust Gas Temperature Indicator – Schematic	2-126
2-47	Turbine Exhaust Gas Temperature Indicator – Diagram	2-128
2-48	Engine Tachometer – Schematic	2-130
2-49	Engine Tachometer – Diagram	2-132
2-50	Engine Life Monitor – Schematic	2-134
2-50A	Engine Life Monitor – Schematic (Snowbird Aircraft and Aircraft Modified to CF-458)	2-135A
2-51	Engine Life Monitor – Diagram	2-136
2-51A	Engine Life Monitor – Diagram (Snowbird Aircraft and Aircraft Modified to (CF-458)	2-137A
2-52	Fuel Quantity and Low Level Warning Indicator – Schematic	2-138
2-53	Fuel Quantity and Low Level Warning Indicator – Diagram	2-140
2-54	Wing Flap Position Indicator – Schematic	2-142
2-55	Wing Flap Position Indicator – Diagram	2-144

LISTE DES FIGURES (suite)

FIGURE	TITRE	PAGE
2-44	Circuit d'indication de pression d'huile réacteur – schéma électrique	2-123
2-45	Circuit d'indication de pression d'huile réacteur – schéma de câblage	2-125
2-46	Indicateur de température des gaz d'échappement – schéma électrique	2-127
2-47	Indicateur de température des gaz d'échappement – schéma de câblage	2-129
2-48	Tachymètre réacteur – schéma électrique	2-131
2-49	Tachymètre réacteur – schéma de câblage	2-133
2-50	Contrôleur de durée de vie réacteur – schéma électrique	2-135
2-50A	Contrôleur de durée de vie réacteur – schéma électrique (avions Snowbird et avions modifiés selon CF-458)	2-135B
2-51	Contrôleur de durée de vie réacteur – schéma de câblage	2-137
2-51A	Contrôleur de durée de vie réacteur – schéma de câblage (avions Snowbird et avions modifiés selon CF-458)	2-137B
2-52	Indicateur de quantité et alarme de bas niveau carburant – schéma électrique	2-139
2-53	Indicateur de quantité et alarme de bas niveau carburant – schéma de câblage	2-141
2-54	Indicateur de position volets – schéma électrique	2-143
2-55	Indicateur de position volets – schéma de câblage	2-145

LIST OF FIGURES (Cont)

FIGURE	TITLE	PAGE
2-56	Registering Accelerometer – Schematic (2 sheets)	2-146
2-57	Registering Accelerometer – Diagram	2-150
2-58	Hydraulic Pressure Indicator – Schematic	2-152
2-59	Hydraulic Pressure Indicator – Diagram	2-154
2-60	Servoed Altimeter System – Schematic	2-156
2-61	Servoed Altimeter System – Diagram	2-158
2-62	Compass System – Schematic (2 sheets)	2-160
2-63	Compass System – Diagram (2 sheets)	2-164
2-64	DC Power Supply and Engine Starting – Schematic (Aircraft not modified to CF-458) (2 sheets)	2-168
2-65	DC Power Supply and Engine Starting – Diagram (Aircraft not modified to CF-458) (3 sheets)	2-172
2-66	Battery Temperature Warning and Indication – Schematic	2-178
2-67	Battery Temperature Warning and Indication – Diagram	2-180
2-68	DC Power Supply and Battery Start Circuit – Schematic (Snowbird aircraft and aircraft modified to CF-458) (2 sheets)	2-182

LISTE DES FIGURES (suite)

FIGURE	TITRE	PAGE
2-56	Accéléromètre enregistreur – schéma électrique (2 feuilles)	2-148
2-57	Accéléromètre enregistreur – schéma de câblage	2-151
2-58	Indicateur de pression hydraulique – schéma électrique	2-153
2-59	Indicateur de pression hydraulique – schéma de câblage	2-155
2-60	Circuit de l'altimètre asservi – schéma électrique	2-157
2-61	Circuit de l'altimètre asservi – schéma de câblage	2-159
2-62	Compas – schéma électrique (2 feuilles)	2-162
2-63	Compas – schéma de câblage (2 feuilles)	2-166
2-64	Alimentation c.c. et démarrage réacteur – schéma électrique (avions non modifiés selon CF-458) (2 feuilles)	2-170
2-65	Alimentation c.c. et démarrage réacteur – schéma de câblage (avions non modifiés selon CF-458) (3 feuilles)	2-175
2-66	Alarme et indication température batteries – schéma électrique	2-179
2-67	Alarme et indication température batteries – schéma de câblage	2-181
2-68	Alimentation c.c. et circuit de démarrage par batterie – schéma électrique (avions Snowbird et avions modifiés selon CF-458) (2 feuilles)	2-184

LIST OF FIGURES (Cont)

FIGURE	TITLE	PAGE
2-69	DC Power Supply and Battery Start Circuit – Diagram (Snowbird aircraft and aircraft modified to CF-458) (3 sheets)	2-186
2-70	AC Power Supply – Schematic	2-192
2-70A	D E L E T E D	2-193A
2-70B	AC Power Supply – Schematic (Aircraft modified to CF-459 or CF-461)	2-193C
2-71	AC Power Supply – Diagram (2 sheets)	2-194
2-71A	D E L E T E D	2-197A
2-71B	AC Power Supply – Diagram (Aircraft modified to CF-459 or CF-461) (4 sheets)	2-197E
2-72	Interior and Exterior Lighting – Schematic	2-197Q(Blank/blanche)/2-198
2-73	Interior and Exterior Lighting – Diagram (3 sheets)	2-200
3-1	Electronic Symbol Chart (4 sheets)	3-3
3-2	Electronic Equipment Location Diagram (5 sheets)	3-7
3-2A	Electronic Equipment Location Diagram (Aircraft modified to CF-459 or CF-461, CF-462, CF-463 and CF-464) (3 sheets)	3-13B
3-3	Intercom System Schematic	3-14
3-3A	Intercom System – Schematic (Aircraft modified to CF-462)	3-15A

LISTE DES FIGURES (suite)

FIGURE	TITRE	PAGE
2-69	Alimentation c.c. et circuit de démarrage par batterie – schéma de câblage (avions Snowbird et avions modifiés selon CF-458) (3 feuilles)	2-189
2-70	Alimentation c.a. – schéma électrique	2-193
2-70A	D E L E T E D	2-193B
2-70B	Alimentation c.a. – schéma électrique (avions modifiés selon CF-459 ou CF-461)	2-193D
2-71	Alimentation c.a. – schéma de câblage (2 feuilles)	2-196
2-71A	D E L E T E D	2-197C
2-71B	Alimentation c.a. – schéma de câblage (avions modifiés selon CF-459 ou CF-461) (4 feuilles)	2-197K
2-72	Éclairage intérieur et extérieur – schéma électrique	2-199
2-73	Éclairage intérieur et extérieur – schéma de câblage (3 feuilles)	2-203
3-1	Tableau des symboles électroniques (4 feuilles)	3-3
3-2	Schéma d'emplacement de l'équipement électronique (5 feuilles)	3-7
3-2A	Schéma d'emplacement de l'équipement électronique (avions modifiés selon CF-459 ou CF-461, CF-462, CF-463 et CF-464) (3 feuilles)	3-13B
3-3	Interphone – schéma électrique	3-15
3-3A	Interphone – schéma électrique (avions modifiés selon CF-462)	3-15B

LIST OF FIGURES (Cont)

FIGURE	TITLE	PAGE
3-4	Intercom System Diagram (2 sheets)	3-16
3-4A	Intercom System – Diagram (Aircraft modified to CF-462) (3 sheets)	3-19A
3-4B	Intercom System – Diagram (Aircraft modified to CF-462 and CF-521) (3 sheets)	3-19G
3-5	UHF Radio AN/ARC-552 Schematic (2 sheets)	3-20
3-5A	AN/ARC-164 UHF System – Schematic (Aircraft modified to CF-459 or CF-461) (2 sheets)	3-23A
3-5B	AN/ARC-164 UHF System – Schematic (Aircraft modified to CF-459 or CF-461 and CF-507 (2 sheets)	3-23E
3-6	UHF Radio – AN/ARC-552 – Diagram (3 sheets)	3-24
3-6A	AN/ARC-164 UHF System – Diagram (Aircraft modified to CF-459 or CF-461) (5 sheets)	3-29A
3-6B	AN/ARC-164 UHF System – Diagram (Aircraft modified to CF-459 or CF-461 and CF-507) (5 sheets)	3-29Q
3-7	AN/ARN-508 VOR-ILS-Marker System and Course Indicator Switching – Diagram (3 sheets)	3-30
3-7A	AN/ARC-511 VHF System – Schematic (Aircraft modified to CF-464)	3-35A
3-7B	AN/ARC-511 VHF System – Diagram (Aircraft modified to CF-464) (3 sheets)	3-35C

LISTE DES FIGURES (suite)

FIGURE	TITRE	PAGE
3-4	Interphone – schéma de câblage (2 feuilles)	3-18
3-4A	Interphone – schéma de câblage (avions modifiés selon CF-462) (3 feuilles)	3-19D
3-4B	Interphone – schéma de câblage (avions modifiés selon CF-462 et CF-521) (3 feuilles)	3-19K
3-5	Radio UHF AN/ARC-552 – schéma électrique (2 feuilles)	3-22
3-5A	Système UHF AN/ARC-164 – schéma électrique (avions modifiés selon CF-459 ou CF-461) (2 feuilles)	3-23C
3-5B	Système UHF AN/ARC-164 – schéma électrique (avions modifiés selon CF-459 ou CF-461 et CF-507) (2 feuilles)	3-23G
3-6	Radio UHF AN/ARC-552 – schéma de câblage (3 feuilles)	3-27
3-6A	Système UHF AN/ARC-164 – schéma de câblage (avions modifiés selon CF-459 ou CF-461) (5 feuilles)	3-29H
3-6B	Système UHF AN/ARC-164 – schéma de câblage (avions modifiés selon CF-459 ou CF-461 et CF-507) (5 feuilles)	3-29W
3-7	Système VOR-ILS-radiobornes AN/ARN-508 et commutation conservateurs de cap – schéma de câblage (3 feuilles)	3-33
3-7A	Système VHF AN/ARC-511 – schéma électrique (avions modifiés selon CF-464)	3-35B
3-7B	Système VHF AN/ARC-511 – schéma de câblage (avions modifiés selon CF-464) (3 feuilles)	3-35G

LIST OF FIGURES (Cont)

FIGURE	TITLE	PAGE
3-8	AN/ARN-504 Tacan System Diagram (2 sheets)	3-36
3-9	IFF System – Diagram (2 sheets)	3-40
3-10	ADF-206A Automatic Direction Finder System – Schematic	3-44
3-11	ADF-206A Automatic Direction Finder System – Diagram (2 sheets)	3-46

LISTE DES FIGURES (suite)

FIGURE	TITRE	PAGE
3-8	Système TACAN AN/ARN-504 – schéma de câblage (2 feuilles)	3-38
3-9	Système IFF – schéma de câblage (2 feuilles)	3-42
3-10	Radio goniomètre automatique ADF-206A – schéma électrique	3-45
3-11	Radio goniomètre ADF-206A – schéma de câblage (2 feuilles)	3-48

PART 1

INTRODUCTION

PURPOSE

1. This publication provides electrical and electronic wiring data for CT114 (Tutor). For general information and preventive maintenance instructions, see C-12-114-000/MF-000. For a list of applicable publications, see C-12-114-000/AX-000.

SIGNAL PIN FUNCTIONS

2. Signal pin functions are listed in Figure 1-1.

PARTIE 1

INTRODUCTION

OBJET

1. La présente publication contient les schémas de câblage électrique et électronique pour l'avion CT114 (Tutor). Pour tout renseignement d'ordre général et pour les instructions de maintenance préventive, voir C-12-114-000/MF-000. Pour la liste des publications qui s'appliquent à cet avion, voir C-12-114-000/AX-000.

FONCTIONS DE BROCHE DE SIGNAL

2. La figure 1-1 donne la liste des fonctions de broche de signal.

Designation/Désignation	Explication
"MANUAL" CHAN IND	indication de sélection manuelle de canaux
"PRE-SET" CHAN IND	indication de présélection de canaux
(SYST) GO STATUS	état du système – GO
+6VDC INPUT	entrée +6 V c.c.
+6VDC INDICATOR POWER	alimentation indicateur +6 V c.c.
+12VDC INPUT	entrée +12 V c.c.
+12VDC INDICATOR POWER	alimentation indicateur +12 V c.c.
+27.5VDC IN	entrée +27.5 V c.c.
+28VDC	+28 V c.c.
+28VDC IN	entrée +28 V c.c.
+28VDC LH SEAT	+28 V c.c. siège gauche
+28VDC RH SEAT	+28 V c.c. siège droit
+DWN	+bas
+FROM	+FROM
+LT	+gauche
+RT	+droite
+TO	+TO
+UP	+haut
−5.2VDC	−5.2 V c.c.
0.01 MHZ FREQ SEL WIRE	fil de sélection de fréquences, 0.01 MHz
0.1 MHZ FREQ SEL WIRE	fil de sélection de fréquences, 0.1 MHz
1 MHZ FREQ SEL WIRE	fil de sélection de fréquences, 1 MHz
10 MHZ FREQ SEL WIRE	fil de sélection de fréquences, 10 MHz
115VAC	115 V c.a.
115VAC, 400 Hz HIGH (IN)	115 V c.a. 400 Hz – niveau haut (entrée)
115VAC, 400 Hz HIGH (OUT)	115 V c.a. 400 Hz – niveau haut (sortie)
115VAC 400 Hz IN	entrée 115 V c.a. 400 Hz
115VAC 400 Hz PHI* 1	115 V c.a. 400 Hz phase 1
115VAC 400 Hz PHI* 2	115 V c.a. 400 Hz phase 2
115VAC 400 Hz PHI* 3	115 V c.a. 400 Hz phase 3
115VAC IN	entrée 115 V c.a.

Figure 1-1 (Sheet 1 of 15) Signal Pin Functions
Figure 1-1 (feuille 1 de 15) Tableau des fonctions de broche de signal

Designation/Désignation	Explication
115VAC INSTR	115 V c.a. instruments
115VAC LOW	115 V c.a. – niveau bas
26.2 VOLTS INPUT	entrée 26.2 volts
26VAC	26 V c.a.
26VAC 380-420 Hz	26 V c.a. 380-420 Hz
26VAC 380-420 Hz (DIST)	26 V c.a. 380-420 Hz (distance)
26VAC CMN	26 V c.a. – neutre
26VAC EXCITATION	excitation 26 V c.a.
26VAC EXCITATION IN	entrée excitation 26 V c.a.
26VAC OUT	sortie 26 V c.a.
26VAC RTN	retour 26 V c.a.
26VAC TACAN	26 V c.a. TACAN
27.5VDC LIGHTS	éclairage 27.5 V c.c.
27.5VDC NAV/LOC PWR IN	entrée d'alimentation NAV/LOC 27.5 V c.c.
27.5VDC NAV/LOC POWER OUT	sortie d'alimentation NAV/LOC 27.5 V c.c.
27.5VDC SWITCHED	27.5 V c.c. commuté
28 VOLTS DC	28 volts c.c.
28.2 VOLTS DC	28.2 volts c.c.
28VDC	28 V c.c.
28VDC (UHF "MANUAL" FREQ CONT)	28 V c.c. (sélection manuelle de fréquences UHF)
28VDC IN	entrée 28 V c.c.
28VDC INPUT	entrée 28 V c.c.
28VDC LIGHTS IN	entrée éclairage 28 V c.c.
28VDC OUT	sortie 28 V c.c.
28VDC PANEL LIGHTS	éclairage panneau 28 V c.c.
28VDC POWER	alimentation 28 V c.c.
28VDC RANGE FLAG	28 V c.c. – drapeau de distance
28VDC RETURN	28 V c.c. – retour
300 ° OBS COS θ	sélecteur omnidirectionnel 300 °, cosinus θ
300 ° OBS COS θ CMN	sélecteur omnidirectionnel 300 °, cosinus θ – neutre

Figure 1-1 (Sheet 2 of 15) Signal Pin Functions
Figure 1-1 (feuille 2 de 15) Tableau des fonctions de broche de signal

Designation/Désignation	Explication
300 ° OBS SIN θ	sélecteur omnidirectionnel 300 °, sinus θ
AC GND	masse c.a.
ALTITUDE INPUT	entrée altitude
AMBER	ambre
ANT TOP/BOT	sommet/base d'antenne
ANTENNA	antenne
ANTENNA B+	antenne B+
ANTENNA B–	antenne B–
ANTENNA GND	masse antenne
ANTENNA RF HI	radiofréquence d'antenne – niveau haut
ANTENNA RF LO	radiofréquence d'antenne – niveau bas
ANTENNA RF SHIELD	radiofréquence d'antenne – blindage
ANTI-COLLISION LIGHTS (LOWER)	feux anticollision (inférieur)
ANTI-COLLISION LIGHTS (UPPER)	feux anticollision (supérieur)
AUDIO & MIC GROUND	masse audio et micro
AUDIO AND MIC GROUND	masse audio et micro
AUDIO COMMON	audio – neutre
AUDIO ENABLE	signal audio disponible
AUDIO HI	audio – niveau haut
AUDIO IN	entrée audio
AUDIO LO	audio – niveau bas
AUDIO OUT	sortie audio
AUDIO OUTPUT	sortie audio
AUDIO OUTPUT 150 OHMS	sortie audio 150 ohms
AUDIO OUTPUT 150 Ω	sortie audio 150 ohms
AUDIO OUTPUT 8 OHMS	sortie audio 8 ohms
AUDIO OUTPUT LO	sortie audio – niveau bas
AUDIO OUTPUT HI	sortie audio – niveau haut
AUX AUDIO	audio auxiliaire
AUX HEADSET	casque combiné auxiliaire
AUX MIC	micro auxiliaire

Figure 1-1 (Sheet 3 of 15) Signal Pin Functions
Figure 1-1 (feuille 3 de 15) Tableau des fonctions de broche de signal

Designation/Désignation	Explication
AVC	réglage automatique de volume
AVC GUARD RCVR	réglage automatique de volume, récepteur de veille
AVC MAIN RCVR	réglage automatique de volume, récepteur principal
AW	alarme sonore
BATTERY OVERHEAT	surchauffe batterie
BEARING RESOLVER	résolveur de relèvement
BLEED VALVE CLOSED	vanne de prélèvement fermée
BLEED VALVE CLOSED (AMBER)	vanne de prélèvement fermée (voyant ambre)
BLEED VALVE OPEN	vanne de prélèvement ouverte
BLEED VALVE OPEN (AMBER)	vanne de prélèvement ouverte (voyant ambre)
BLUE	bleu
BRG FLAG	drapeau de relèvement
CARRIER RELAY	relais fréquence porteuse
CASE GND	masse boîtier
CHANNEL RELAY GROUND	masse relais canaux
CHANNEL SEL	sélecteur de canaux
CHANNEL SELECTOR	sélecteur de canaux
CHASSIS GND	masse boîtier
CHASSIS GROUND	masse boîtier
CLOCK +	horloge – positif
CLOCK –	horloge – négatif
CLOCK + INPUT	entrée horloge – positif
CLOCK – INPUT	entrée horloge – négatif
CLOCK HI	horloge – niveau haut
CLOCK LO	horloge – niveau bas
CLOCK SHIELD	horloge – blindage
CMN	neutre
COMM AUDIO IN LO	entrée audio communications – niveau bas
COMM AUDIO IN HI	entrée audio communications – niveau haut
COMM POWER ON/OFF	marche-arrêt alimentation communications

Figure 1-1 (Sheet 4 of 15) Signal Pin Functions
Figure 1-1 (feuille 4 de 15) Tableau des fonctions de broche de signal

Designation/Désignation	Explication
COMM TEST/SQUELCH DISABLE HI	invalidation réglage silencieux et essai communications – niveau haut
COMM TEST/SQUELCH DISABLE LO	invalidation réglage silencieux et essai communications – niveau bas
COMM TEXT LO	texte communications – niveau bas
COMM TEXT HI	texte communications – niveau haut
COMMAND 1	commande 1
COMMON CHAN SEL	sélecteur de canaux – neutre
COMMON Z/C	neutre Z/C
COMPASS	compas
COMPASS CARD	rose compas
COMPASS INPUT	entrée compas
CONSOLE LIGHTS DIMMER	gradateur d'éclairage consoles
CONTROLLED COMM AUDIO OUT HI	sortie audio COMM contrôlée -niveau haut
CONTROLLED COMM AUDIO OUT LO	sortie audio COMM contrôlée -niveau bas
CONTROLLED VOR/LOC AUDIO OUT HI	sortie audio VOR/LOC contrôlée - niveau haut
CONTROLLED VOR/LOC AUDIO OUT LO	sortie audio VOR/LOC contrôlée - niveau bas
CORDAGE SHIELD	blindage tressé
COS θ	cosinus θ
COS θ CMN	cosinus θ – neutre
COS θ DC	cosinus θ – c.c.
COS θ GND	masse cosinus θ
COS θ MOD	modulation cosinusoïdale
COUNTER	compteur
COURSE DEVIATION	écart de route
COURSE DEVIATION FLAG	drapeau d'écart de route
DATA +	données – positif
DATA –	données – négatif
DATA + INPUT	entrée de données – positif
DATA – INPUT	entrée de données – négatif
DATA 1 HI	données 1 – niveau haut
DATA 1 LO	données 1 – niveau bas

Figure 1-1 (Sheet 5 of 15) Signal Pin Functions
Figure 1-1 (feuille 5 de 15) Tableau des fonctions de broche de signal

Designation/Désignation	Explication
DATA HI	données – niveau haut
DATA LO	données – niveau bas
DATA SHIELD	données – blindage
DC CHASSIS GND	masse boîtier et c.c.
DC GND	masse c.c.
DC GROUND	masse c.c.
DELAYED ILS MODE	mode ILS retardé
DEV L	écart, gauche
DEV R	écart, droite
DISABLE MOTOR TEST (GND)	essai moteur inopérant (masse)
DISABLE MOTOR TEST (IN)	essai moteur inopérant (entrée)
DISTANCE HUNDREDS	distance, centaines
DISTANCE TENS	distance, dizaines
DISTANCE UNITS	distance, unités
DISTANCE UNITS CMN	distance, unités – neutre
EMERGENCY	urgence
FIRE	incendie
FLOOD LIGHTS DIMMER	gradateur d'éclairage général
FLOOD LT DIMMER	gradateur d'éclairage général
FORWARD POWER	puissance incidente
FORWARD PWR	puissance incidente
FREQ COMMON	fréquences – neutre
FREQ CONT	réglage de fréquence
FREQ CONTROL	réglage de fréquence
FREQ SEL 0.01 MHz	sélection de fréquences, 0.01 MHz
FREQ SEL 0.1 MHz	sélection de fréquences, 0.1 MHz
FREQ SEL 1 MHz	sélection de fréquences, 1 MHz
FREQ SEL CMN	sélection de fréquences – neutre
FREQUENCY CONTROL	réglage de fréquence
FWD POWER	puissance incidente
GND	masse

Figure 1-1 (Sheet 6 of 15) Signal Pin Functions
Figure 1-1 (feuille 6 de 15) Tableau des fonctions de broche de signal

Designation/Désignation	Explication
GND (UHF "PRESET" FREQ CONT)	masse (présélection de fréquences UHF)
GROUND	masse
GROUND (DIMMER AND PANEL LIGHTS)	masse (gradateur et éclairage panneau)
GROUND BRAID	tresse à la masse
GROUND CONTROL	commande de mise à la masse
GROUND DIMMER & PANEL LIGHTS	masse gradateur et éclairage panneau
GS + DOWN	radiopente, +bas
GS ANT	antenne radiopente
GS COMMON	radiopente – neutre
GS DEVIATION	écart de radiopente
GS FLAG	drapeau de radiopente
GS FLAG +	radiopente, drapeau +
GS FLAG CMN	drapeau de radiopente – neutre
GUARD PRECEDENCE	précédence de veille
GUARD RCVR AVC	réglage automatique de volume, récepteur de veille
GUARD RCVR ON-OFF	marche-arrêt récepteur de veille
GUARD REC ON-OFF	marche-arrêt récepteur de veille
HEADING IN	entrée cap
HEADSET HI	casque combiné – niveau haut
HEADSET LO	casque combiné – niveau bas
HI	niveau haut
HI – LO	niveau haut – niveau bas
HIGH	niveau haut
HUNDREDS STATOR	stator, centaines
I/P CONTROL	commande identification de position
IDENT AUDIO COMM	signal d'identification audio – communications
IDENT AUDIO HI 150 OHM	signal d'identification audio – niveau haut – 150 ohms
IDENT AUDIO HI 600 OHM	signal d'identification audio – niveau haut – 600 ohms
IDENT TONE DRIVE	excitation tonalité d'identification

Figure 1-1 (Sheet 7 of 15) Signal Pin Functions
Figure 1-1 (feuille 7 de 15) Tableau des fonctions de broche de signal

Designation/Désignation	Explication
IDENTITY TONE INPUT	entrée tonalité d'identification
IDENTITY TONE RETURN	tonalité d'identification – retour
ILS MODE	mode ILS
INPUT No. 1 (28VDC)	entrée 1 (28 V c.c.)
INPUT No. 2 (28VDC)	entrée 2 (28 V c.c.)
INPUT No. 3 (28VDC)	entrée 3 (28 V c.c.)
INST PANEL LIGHTS	éclairage tableau de bord
INST PANEL LIGHTS DIMMER	gradateur d'éclairage tableau de bord
INT MONITOR	moniteur interphone
INT TALK HI	émission interphone – niveau haut
INT TALK LO	émission interphone – niveau bas
INTER MONITOR	moniteur interphone
INTER MONITOR (AUDIO IN)	moniteur interphone (entrée audio)
INTER TALK HI	émission interphone – niveau haut
INTER TALK LO	émission interphone – niveau bas
LAMP CMN	ampoule – neutre
LAMP CONTROL	commande ampoule
LH PILOT	pilote côté gauche
LH SEAT DIRTY GROUND	masse non conditionnée – siège gauche
LH SEAT HDPH HI	casque d'écoute siège gauche – niveau haut
LH SEAT HDPH LO	casque d'écoute siège gauche – niveau bas
LH SEAT MIC HI	microphone siège gauche – niveau haut
LH SEAT MIC LO	microphone siège gauche – niveau bas
LH SEAT PTT	poussoir d'émission siège gauche
LIGHTING	éclairage
LIGHTING GND	masse éclairage
LO	niveau bas
LOC/GS ENERGIZE	LOC/GS sous tension
LOW	niveau bas
MAIN RCVR AUDIO	audio récepteur principal

Figure 1-1 (Sheet 8 of 15) Signal Pin Functions
Figure 1-1 (feuille 8 de 15) Tableau des fonctions de broche de signal

Designation/Désignation	Explication
MAIN RCVR AVC	réglage automatique de volume, récepteur principal
MAIN REC AUDIO	audio récepteur principal
MAIN RECEIVER AUDIO	audio récepteur principal
MAIN RECEIVER AVC	réglage automatique de volume, récepteur principal
MIC AMPL IN	entrée ampli micro
MIC AUDIO	audio microphone
MIC AUDIO HI	audio micro – niveau haut
MIC AUDIO LO	audio micro – niveau bas
MIC HI	micro – niveau haut
MIC INPUT HI	entrée micro – niveau haut
MIC INPUT LO	entrée micro – niveau bas
MIC LO	micro – niveau bas
MIC PTT	poussoir d'émission microphone
MKR ANT	antenne radiobornes
MKR AUDIO	audio radiobornes
MODE 1	mode 1
MODE 1 CONTROL	commande mode 1
MODE 1 TEST	essai mode 1
MODE 2 CONTROL	commande mode 2
MODE 2 TEST	essai mode 2
MODE 3	mode 3
MODE 3 CONTROL	commande mode 3
MODE 3A TEST	essai mode 3A
MODE 4 REPLY LITE ENABLE	voyant de réponse mode 4 sous tension
MODE C	mode C
MODE C CONTROL	commande mode C
MODE C SELF TEST SUPPLY	alimentation auto-essai mode C
MODE C TEST	essai mode C
MONITOR CONTROL	commande surveillance
MUTE SW	poussoir silencieux

Figure 1-1 (Sheet 9 of 15) Signal Pin Functions
Figure 1-1 (feuille 9 de 15) Tableau des fonctions de broche de signal

Designation/Désignation	Explication
MUTE SWITCH	poussoir silencieux
NAV LIGHTS	feux de position
NC	pas de connexion
O'HEAT O/P	sortie surchauffe
OBI SIG GND	masse signal indicateur omnidirectionnel
OBS RESOLVER	résolveur sélecteur omnidirectionnel
ON/OFF	marche-arrêt
OUTPUT No. 1	sortie 1
OUTPUT No. 2	sortie 2
OUTPUT No. 3	sortie 3
OVERHEAT	surchauffe
PANEL LAMP GROUND	masse de voyant de panneau
PANEL LIGHT	éclairage panneau
PANEL LIGHTING	éclairage panneau
PANEL LIGHTING HI	éclairage panneau – niveau haut
PANEL LIGHTING LO	éclairage panneau – niveau bas
PANEL LIGHTS	éclairage panneau
PANEL LIGHTS (28VDC IN)	éclairage panneau (entrée 28 V c.c.)
PANEL LITES	éclairage panneau
PANEL LT RTN	éclairage panneau – retour
PANEL LTS	éclairage panneau
PHI* 1 115VAC	115 V c.a. phase 1
PHI* 2 115VAC	115 V c.a. phase 2
PHI* 3 115VAC	115 V c.a. phase 3
POWER GND	masse alimentation
POWER ON-OFF	marche-arrêt alimentation
POWER RELAY	relais d'alimentation
PRESET FREQ READ	affichage de fréquence préréglée
PRESS TO TALK	circuit poussoir d'émission
PRESS-TO-TALK	circuit poussoir d'émission
PRIMARY PWR IN	entrée d'alimentation primaire

Figure 1-1 (Sheet 10 of 15) Signal Pin Functions
Figure 1-1 (feuille 10 de 15) Tableau de fonctions de broche de signal

Designation/Désignation	Explication
PRIMARY PWR RETURN	retour d'alimentation primaire
PROBE	sonde
PWR ON OFF	marche-arrêt alimentation
PWR ON-OFF	marche-arrêt alimentation
QEC A	correction d'erreur quadrantale – A
QEC B	correction d'erreur quadrantale – B
QEC C	correction d'erreur quadrantale – C
QEC D	correction d'erreur quadrantale – D
QEC E	correction d'erreur quadrantale – E
QEC F	correction d'erreur quadrantale – F
RANGE FLAG	drapeau de distance
RANGE FLAG CONTROL	commande drapeau de distance
RANGE SYNCHRO GND	masse synchro de distance
REC AUDIO HI	audio récepteur – niveau haut
REC AUDIO LO	audio récepteur – niveau bas
REFL POWER	puissance réfléchie
REFLECTED POWER	puissance réfléchie
REFLECTED PWR	puissance réfléchie
REMOTE ON/OFF	marche-arrêt à distance
REMOVE I/P	relais d'identification de position
RESET	réarmement
RESOLVER	résolveur
RF GND	radiofréquence – masse
RF OUTPUT	sortie radiofréquence
RH PILOT	pilote côté droit
RH SEAT DIRTY GROUND	masse non conditionnée – siège droit
RH SEAT HDPH HI	casque d'écoute siège droit – niveau haut
RH SEAT HDPH LO	casque d'écoute siège droit – niveau bas
RH SEAT MIC LO	microphone siège droit – niveau bas
RH SEAT MIC HI	microphone siège droit – niveau haut
RH SEAT PTT	poussoir d'émission siège droit

Figure 1-1 (Sheet 11 of 15) Signal Pin Functions
Figure 1-1 (feuille 11 de 15) Tableau de fonctions de broche de signal

Designation/Désignation	Explication
ROTOR	rotor
SEAT EJECT INSTRUCTOR	éjection de siège instructeur
SEAT EJECT OVERRIDE	surpassement éjection de siège
SEAT EJECT STUDENT	éjection de siège élève
SELECT 1553	sélection 1553
SELF TEST	auto-essai
SENSIT CMN	sensibilité – neutre
SENSITIVITY	sensibilité
SENSITIVITY CONTROL	réglage de sensibilité
SERIAL DATA CLOCK	données série, horloge
SERIAL DATA TRAIN	train de données série
SIGNAL GROUND	masse de signal
SIN θ	sinus θ
SIN θ DC	sinus θ – c.c.
SIN θ GND	masse sinus θ
SIN MOD	modulation sinusoïdale
SPARE MONITOR	moniteur de rechange
SPEAKER HI	haut-parleur – niveau haut
SPEAKER LO	haut-parleur – niveau bas
STANDBY	attente
STATOR	stator
SUPP PULSE IN	entrée impulsion de suppression
SUPP PULSE OUT	sortie impulsion de suppression
SUPPRESSOR IN	entrée suppresseur
SUPPRESSOR OUT	sortie suppresseur
SWITCHED +27.5VDC OUT	sortie 27.5 V c.c. commuté
SWITCHED 28VDC IN	entrée 28 V c.c. commuté
SYNCHRO Rx X	synchronisation récepteur – X
SYNCHRO Rx Y	synchronisation récepteur – Y
SYNCHRO XMTR X	synchronisation émetteur – X
SYNCHRO XMTR Y	synchronisation émetteur – Y

Figure 1-1 (Sheet 12 of 15) Signal Pin Functions
Figure 1-1 (feuille 12 de 15) Tableau de fonctions de broche de signal

Designation/Désignation	Explication
SYNCHRO XMTR Z	synchronisation émetteur – Z
SYSTEM GND	masse système
SYSTEM GROUND	masse système
SYSTEM MONITOR STATUS	état surveillance du système
T/R CONTROL	commande émetteur-récepteur
T/R MIKE CONT	commande micro émetteur-récepteur
T/R MIKE CONTROL	commande micro émetteur-récepteur
TACAN BEARING	relèvement TACAN
TACAN BRG	relèvement TACAN
TACAN BRG RET	relèvement TACAN – retour
TACAN HI	TACAN – niveau haut
TACAN LO	TACAN – niveau bas
TACH INPUT	entrée tachymètre
TALK SWITCH	poussoir d'émission
TENS STATOR	stator, dizaines
TERM	terminaison
TEST	essai
TEST MODE CONT	commande mode d'essai
TEST MODE CONTROL	commande mode d'essai
TEST SET LITE	éclairage boîtier d'essai
TO IFF RELAY	vers relais IFF
TO TONE ON-OFF	vers marche-arrêt tonalité
TO-FROM	signal TO-FROM
TONE KEY	manipulation de tonalité
TONE MOD	modulation de tonalité
TONE ON-OFF	marche-arrêt tonalité
TRANSMIT KEY	manipulation d'émission
TURN-ON COMMAND	commande de mise en marche
UHF CONTROL	commande UHF
UHF EMERG RT AUDIO IN (HI)	entrée audio émetteur-récepteur UHF secours (niveau haut)

Figure 1-1 (Sheet 13 of 15) Signal Pin Functions
Figure 1-1 (feuille 13 de 15) Tableau de fonctions de broche de signal

Designation/Désignation	Explication
UHF EMERG RT AUDIO IN (LO)	entrée audio émetteur-récepteur UHF secours (niveau bas)
UHF HI	UHF – niveau haut
UHF LO	UHF – niveau bas
UHF MIC AUDIO HI	audio microphone UHF – niveau haut
UHF MIC AUDIO LO	audio microphone UHF – niveau bas
UHF MONITOR	moniteur UHF
UHF MONITOR (AUDIO IN)	moniteur UHF (entrée audio)
UHF PTT	poussoir d'émission UHF
UHF REC HI	récepteur UHF – niveau haut
UHF REC LO	récepteur UHF – niveau bas
UHF TALK (MIC HI)	émission UHF (micro – niveau haut)
UHF TALK (MIC)	émission UHF (micro)
UNITS STATOR	stator, unités
VHF HI	VHF – niveau haut
VHF LO	VHF – niveau bas
VHF MIC AUDIO HI	audio microphone VHF – niveau haut
VHF MIC AUDIO LO	audio microphone VHF – niveau bas
VHF PTT	poussoir d'émission VHF
VHF/UHF/TACAN MUTE	silence VHF/UHF/TACAN
VIBRATOR 28VDC IN	entrée 28 V c.c. vibreur
VIR-31A 26VAC	26 V c.a. VIR-31A
VOL CONT IN	entrée de réglage de volume
VOL CONT OUT	sortie de réglage de volume
VOR BEARING (NARROW POINTER)	relèvement VOR (aiguille étroite)
VOR REL BRG	gisement VOR
VOR TEST	essai VOR
VOR TO-FROM +TO	signal TO-FROM VOR, +TO
VOR TO-FROM CMN	signal TO-FROM VOR – neutre
VOR-TAC MONITOR	moniteur VOR-TAC
VOR-TAC MONITOR (AUDIO IN)	moniteur VOR-TAC (entrée audio)

Figure 1-1 (Sheet 14 of 15) Signal Pin Functions
Figure 1-1 (feuille 14 de 15) Tableau de fonctions de broche de signal

Designation/Désignation	Explication
VOR-TAC REC HI	récepteur VOR-TAC – niveau haut
VOR-TAC REC LO	récepteur VOR-TAC – niveau bas
VOR/COMM TEST	essai VOR/communications
VOR/LOC ANT	antenne VOR/LOC
VOR/LOC AUDIO	audio VOR/LOC
VOR/LOC AUDIO IN HI	entrée audio VOR/LOC – niveau haut
VOR/LOC AUDIO IN LO	entrée audio VOR/LOC – niveau bas
VOR/LOC DEV +R	écart VOR/LOC, +droite
VOR/LOC DEV CMN	écart VOR/LOC – neutre
VOR/LOC FLAG +	VOR/LOC, drapeau+
VOR/LOC FLAG CMN	drapeau VOR/LOC – neutre
VOR/LOC SUPER FLAG	superdrapeau VOR/LOC
WARN LTS RET	voyants d'alarme – retour
WARN LTS RETURN	voyants d'alarme – retour
WARN SIGNAL (LAND GEAR)	signal d'alarme (train d'atterrissage)
WARNING SIGNAL (LAND GEAR)	signal d'alarme (train d'atterrissage)
WHITE	blanc
WIDE POINTER	aiguille large
WIRE	fil
X PULSE	impulsion X
X2 (SYNCHRO B1)	X2 (synchro B1)
XMT ADF INTLK	interverrouillage ADF émission
XMT AUDIO HI	audio d'émission – niveau haut
XMT AUDIO LO	audio d'émission – niveau bas
XMIT KEY	manipulation d'émission
Y2 (SYNCHRO B1)	Y2 (synchro B1)
Z2 (SYNCHRO B1)	Z2 (synchro B1)

Figure 1-1 (Sheet 15 of 15) Signal Pin Functions
Figure 1-1 (feuille 15 de 15) Tableau de fonctions de broche de signal

PART 2

ELECTRICAL WIRING DATA

GENERAL INFORMATION

GENERAL

1. Part 2 of this volume contains comprehensive information on the electrical wiring of the Tutor aircraft. This part is necessary for trouble shooting the aircraft electrical systems and is best used in conjunction with the appropriate volume on system description and maintenance.

SCHEMATICS AND DIAGRAMS

2. The electrical schematics and wiring diagrams are listed by the titles of their respective systems in the List of Figures. The electrical schematics are intended to supplement the wiring diagrams and are to be used to explain the systems peculiar to the aircraft installation. They are also to be used as aids when tracing wires for trouble shooting and continuity checks. The wiring diagrams identify the aircraft installation wiring for the equipment systems and, when possible, coincide with aircraft installation. This means that the left side of the first sheet of a system will show wiring in the nose, the right side of the last sheet will show wiring in the tail, the top half of all sheets will show wiring in the starboard side and the bottom half will show wiring in the port side.

ELECTRICAL SYMBOLS

3. For charts of electrical symbols, see Figure 2-1.

EQUIPMENT LOCATION DIAGRAM

4. The electrical equipment location diagram shows a particular part of the aircraft and the major items of the electrical equiment in that area (see Figures 2-2 and 2-2A). All items are identified with a numerical callout and the item name. The numerical callout provides a quick method of locating an item on a wiring diagram item list.

PARTIE 2

CÂBLAGE ÉLECTRIQUE

RENSEIGNEMENTS GÉNÉRAUX

GÉNÉRALITÉS

1. La partie 2 du présent volume contient l'ensemble des renseignements relatifs au câblage électrique du Tutor. Cette partie est nécessaire pour le dépannage des circuits électriques de l'avion et doit être utilisée en conjonction avec le volume contenant la description et les instructions de maintenance pour le circuit en cause.

SCHÉMAS ÉLECTRIQUES ET SCHÉMAS DE CÂBLAGE

2. Les schémas électriques et de câblage sont énumérés par les titres de leurs circuits respectifs dans la liste des figures. Les schémas électriques constituent un supplément aux schémas de câblage et servent à expliquer les circuits particuliers de l'avion et à aider au repérage des fils pour le dépannage et les vérifications de continuité. Les schémas de câblage permettent le repérage du câblage des équipements de l'avion et, dans la mesure du possible, rendent compte de l'installation réelle. Ainsi, le côté gauche de la première feuille d'un circuit montre le câblage dans le nez de l'appareil, le côté droit de la dernière page montre le câblage dans la queue, la partie supérieure de toutes les feuilles montre le câblage du côté droit, et la partie inférieure montre le câblage du côté gauche.

SYMBOLES ÉLECTRIQUES

3. Pour le tableau des symboles électriques, voir figure 2-1.

SCHÉMA D'EMPLACEMENT DE L'ÉQUIPEMENT

4. Le schéma d'emplacement de l'équipement électrique montre les zones de l'avion et les composants principaux de l'équipement électrique dans ces zones (voir figures 2-2 et 2-2A). Tous les composants sont repérés par un numéro de renvoi et par le nom du composant. Cette méthode permet de repérer rapidement, sur le schéma d'emplacement, un composant accompagné d'un numéro de renvoi dans la liste des composants d'un schéma de câblage.

5. For a general view of the aircraft, see Figure 2-3.

ITEM LIST

6. The item list on a system wiring diagram includes each component of the system and lists pertinent information on each component. The components are arranged in alphabetical and numerical order and each can be located on the aircraft by using the numerical callout column of the item list and then referring to the locating diagram.

PART NUMBERS

7. The part numbers of the majority of the electrical items are contained in the item lists. These part numbers are intended to provide a further means for part identification. For the replacement of parts, see C-12-114-000/MY-000.

STATIONS DIAGRAM

8. The aircraft stations diagram shows the main components of the aircraft in three views (see Figure 2-4): a plan view of one wing, a plan view of one horizontal stabilizer, and a side view of the fuselage. On each view, lines are marked indicating distances in inches from the datum lines, thus showing the relationship between a component and one or more of the datum lines.

9. One of these is the vertical fore-and-aft centreline of the fuselage; another is the horizontal fore-and-aft fuselage reference line (waterline) which is parallel to and approximately 19 inches above the cockpit floor. The third liine is at a theoretical position forward of the present nose structure of the aircraft.

10. The location of stations in the fuselage is shown as a positive number of inches aft of the datum line. The tip of the fuselage nose is at FS85 and the rear end of the fuselage is at FS461. Wing and horizontal stabilizer stations are port or starboard of the datum line or centreline, with the extreme tip of the wing at WS219.08. As the wings have dihedral, the wing stations are slightly greater than the horizontal distance from the aircraft centreline. Fin and rudder stations are measured in inches above the fuselage reference

5. Pour le schéma d'ensemble de l'avion, voir figure 2-3.

LISTE DES COMPOSANTS

6. La liste des composants donnée sur le schéma de câblage de chaque circuit comprend tous les composants du circuit et fournit les renseignements pertinents pour chacun d'eux. Les composants sont classés en ordre alphanumérique par leurs numéros de composants. On peut repérer leur emplacement dans l'avion en utilisant la colonne des numéros de renvoi sur la liste puis en se reportant au schéma d'emplacement.

NUMÉROS DE PIÈCE

7. Les listes des composants donnent les numéros de pièce de la plupart des composants électriques. Ces numéros constituent un autre moyen de repérer les pièces. Pour le remplacement des pièces, voir C-12-114-000/MY-000.

SCHÉMA DES RÉFÉRENCES AVION

8. Le schéma des références avion montre les éléments principaux de l'appareil en trois vues (voir figure 2-4) : une vue en plan d'une aile, une vue en plan d'un stabilisateur, et une vue latérale du fuselage. Sur chacune de ces vues, des traits indiquent les distances en pouces à partir des lignes de référence et montrent ainsi la relation entre un composant et une ou plusieurs lignes de référence.

9. L'une de ces lignes représente le plan vertical passant par l'axe longitudinal du fuselage. La deuxième représente le plan horizontal passant par l'axe longitudinal du fuselage, parallèle au plancher du poste de pilotage, et situé à environ 19 po au-dessus de celui-ci : c'est la référence horizontale (WL). La troisième ligne est une position théorique en avant du nez de l'avion.

10. Les stations fuselage sont repérées par un nombre positif indiquant leur distance en pouces en arrière de la ligne de référence, l'extrémité du nez se trouvant à FS85 et l'extrémité arrière du fuselage à FS461. Les stations aile et stabilisateur sont situées de chaque côté du plan de référence vertical de l'avion, l'extrémité des ailes se trouvant à WS219.08. Comme les ailes ont un dièdre, les stations aile sont légèrement supérieures à la distance horizontale les séparant de l'axe longitudinal de l'avion. Les stations dérive et

line, and being above, are positive, eg, the bottom of the rudder is at WL plus 15.0. The cockpit floor is at WL minus 19.0.

gouverne de direction sont indiquées en pouces à partir du plan de référence du fuselage et, étant au-dessus de celui-ci, positives. Ainsi, le bas de la gouverne de direction est à WL plus 15.0. Le plancher du poste de pilotage est à WL moins 19.0.

11. The approximate position of an item or component can be quickly located using the aircraft stations diagram and the reference figure quoted in the text or drawing. For example, an item located at FS306 would be two inches forward of the joint between the centre and rear fuselage sections. For the precise location of a point in the aircraft, it will be necessary to know the two vertical stations (if this is in the fuselage area, one will be referred to as the buttock line) and the waterline. The waterline will be plus if above the fuselage reference line, and minus if below.

11. L'emplacement approximatif d'un composant ou d'un élément peut être repéré rapidement au moyen du schéma des références avion et de la référence numérique mentionnée dans le texte ou sur le dessin. Par exemple, un composant se trouvant à FS306 sera situé à deux pouces en avant du raccord des parties centrale et arrière du fuselage. Pour repérer un point avec précision, il faut connaître les deux lignes de référence passant par des plans verticaux (si le point est dans la zone du fuselage, l'une d'elles sera la référence verticale ou BL) ainsi que la référence horizontale, qui sera positive si elle se trouve au-dessus de l'axe de référence du fuselage et négative si elle se trouve au-dessous.

AIRCRAFT AREAS

12. For maintenance purposes, the aircraft has been separated into a number of distinct areas, each area having definite boundaries (see Figure 2-5).

ZONES DE L'AVION

12. Aux fins de la maintenance, l'avion a été divisé en plusieurs zones distinctes ayant chacune des limites définies (voir figure 2-5).

ACCESS PANELS

13. Access panels are numbered to identify the area in which the panel is located and the actual panel (see Figure 2-6). If the panel is on an undersurface or on the port side of the fuselage, the second number will be an even number; for the starboard side of the fuselage or the upper surfaces, the second number will be an odd number.

PANNEAUX D'ACCÈS

13. Les panneaux d'accès sont numérotés de façon à indiquer la zone dans laquelle le panneau se trouve et le panneau lui-même (voir figure 2-6). Si le panneau se trouve sur une surface inférieure ou du côté gauche du fuselage, le deuxième chiffre est pair. Pour le côté droit du fuselage ou pour une surface supérieure, le deuxième chiffre est impair.

WIRE IDENTIFICATION AND REPAIR

14. Wiring in the aircraft is identified by a letter-number combination in accordance with Specification MIL-W-5088B. The identification is printed on the wire at frequent intervals. For wire identification letters, see Figure 2-7. This identification does not apply to the internal wiring of equipment. Where a damaged wire needs repair, splicing is to be avoided. Make wiring repairs by replacing the complete length between terminals. For information on electrical wiring procedure, see C-17-010-002/ME-000.

REPÉRAGE ET RÉPARATION DES FILS

14. Le câblage de l'avion est repéré par un code alphanumérique conformément à la spécification MIL-W-5088B. Le code est imprimé sur le fil à intervalles rapprochés. Pour les lettres utilisées dans les codes de fonction de circuit, voir figure 2-7. Le repérage ne s'applique pas au câblage interne de l'équipement. Lorsqu'un fil abîmé doit être réparé, éviter de faire des épissures. Effectuer la réparation en remplaçant toute la longueur de fil entre les bornes de branchement. Pour tout renseignement sur les méthodes de câblage électrique, voir C-17-010-002/ME-000.

ITEM IDENTIFICATION

15. Each item of electrical equipment in the aircraft is identified by a letter prefix and a number. The letter prefix indicates the type of equipment. For a list of item number prefixes, see Figure 2-8. All item numbers except those for pressure disconnects, terminal blocks and ground studs, have suffix letters which show the circuit to which the item belongs. For the list of circuit function letters, see Figure 2-7.

BUS ENERGIZING PROCEDURE

16. Procedures for energizing dc and ac busses are shown in Figures 2-9 and 2-9A.

REPÉRAGE DES COMPOSANTS

15. Chaque composant d'équipement électrique dans l'avion est repéré par une lettre préfixe et par un nombre. La lettre préfixe indique le type d'équipement. Pour la liste des lettres préfixes correspondant aux divers types d'équipement, voir figure 2-8. Tous les codes de repérage, sauf ceux des connecteurs de traversée, des borniers et des boulons de masse, comportent des lettres suffixes qui indiquent le circuit auquel le composant appartient. Pour les lettres utilisées dans les codes de fonction de circuit, voir figure 2-7.

MISE SOUS TENSION DES BUS

16. La marche à suivre pour la mise sous tension des bus c.c. et c.a. sont données aux figures 2-9 et 2-9A.

ITEM	SYMBOL	COMPOSANT	SYMBOLE
GENERAL SYMBOLS		**SYMBOLES GÉNÉRAUX**	
The general symbol for any piece of equipment without a standard symbol is represented by a rectangle, circle, or combination of both. The equipment is identified inside or alongside the symbol.		Tout composant d'équipement sans symbole normalisé est représenté par un rectangle, un cercle ou une combinaison des deux. L'équipement est identifié à l'intérieur ou à côté du symbole.	
PANEL		PANNEAU	
WIRING WITHOUT CONNECTIONS TO EQUIPMENT		CÂBLAGE SANS RACCORDEMENT À L'ÉQUIPEMENT	
WIRING WITH MECHANICAL CONNECTIONS SUCH AS BINDING POSTS TO EQUIPMENT		CÂBLAGE AVEC RACCORDEMENTS MÉCANIQUES, TELS QUE BORNES, À L'ÉQUIPEMENT	
SOLDERED OR SPLICED CONNECTIONS TO EQUIPMENT		RACCORDEMENTS À L'ÉQUIPEMENT PAR SOUDURE OU ÉPISSURE	
ALARM		**ALARMES**	
BELL		SONNERIE	
BATTERY		**BATTERIE**	
The long line indicates positive.	+ − 24 V DC	Le trait long indique le positif.	+ − 24 V C. C.
BUS		**BUS**	
Crossing conductor makes no connection.		Conducteur traversant sans raccordement.	

114-2K-1

Figure 2-1 (Sheet 1 of 8) Electrical Symbol Chart
Figure 2-1 (feuille 1 de 8) Tableau des symboles électriques

ITEM	SYMBOL	COMPOSANT	SYMBOLE
CABLE		**CÂBLE**	
WIRE CONNECTIONS, SOLDERED OR SPLICED		FILS RACCORDÉS PAR SOUDURE OU ÉPISSURE	
CROSSING OF CONDUCTORS, NOT CONNECTED		CONDUCTEURS SE CROISANT SANS CONNEXION	
CABLE IDENTIFICATION	2-E-107-A-20-N UNIT NUMBER CIRCUIT FUNCTION (see Table of Wire Identification Lettters.) GROUND LETTER WIRE SIZE CABLE SEGMENT CABLE NUMBER	REPÉRAGE DES CÂBLES	2-E-107-A-20-N NUMÉRO DU CIRCUIT FONCTION DU CIRCUIT (voir tableau des codes de fonction de circuit.) LETTRE DE MASSE CALIBRE DU FIL SEGMENT DU CÂBLE NUMÉRO DU CÂBLE
INCOMING LINES		LIGNES ENTRANTES	
OUTGOING LINES		LIGNES SORTANTES	
WIRES TWISTED AND SHIELDED		FILS TORSADÉS ET BLINDÉS	
WIRES IN SAME CABLE		FILS DANS UN MÊME CÂBLE	
INDIVIDUALLY SHIELDED WIRES WITH SHIELD UNGROUNDED		FILS BLINDÉS INDIVIDUELLEMENT AVEC BLINDAGE NON RELIÉ À LA MASSE	
INDIVIDUALLY SHIELDED WIRES WITH SHIELD GROUNDED		FILS BLINDÉS INDIVIDUELLEMENT AVEC BLINDAGE RELIÉ À LA MASSE	
SHIELDED WIRES WITH SHIELD UNGROUNDED		FILS BLINDÉS AVEC BLINDAGE NON RELIÉ À LA MASSE	
SINGLE COAXIAL CABLE		CÂBLE COAXIAL SIMPLE	
TWIN COAXIAL CABLE		CÂBLE COAXIAL DOUBLE	
CABLE IDENTIFICATION CODING SINGLE CONDUCTOR	L48C20	CODE DE REPÉRAGE POUR CÂBLE À CONDUCTEUR UNIQUE	L48C20
MULTI CONDUCTORS	L48C20 L49C20 L50C20	CONDUCTEURS MULTIPLES	L48C20 L49C20 L50C20
WIRES OR CABLES IN CONDUIT (reference no.)	52	FILS OU CÂBLES DANS UNE GAINE (n° de référence)	52
WIRES OR CABLES IN RIGID CONDUIT (size identification)	1/4R	FILS OU CÂBLES DANS UNE GAINE RIGIDE (indication du calibre)	1/4R
WIRES OR CABLES IN FLEXIBLE CONDUIT (size identification)	1/2F	FILS OU CÂBLES DANS UNE GAINE SOUPLE (indication du calibre)	1/2F

114-2K-2

Figure 2-1 (Sheet 2 of 8) Electrical Symbol Chart
Figure 2-1 (feuille 2 de 8) Tableau des symboles électriques

ITEM	SYMBOL	COMPOSANT	SYMBOLE
GROUPING OF LEADS Symbol indicates actual direction of conductor joining group.		GROUPEMENT DE FILS Le symbole indique le sens du conducteur se joignant au groupe.	
GROUND CONNECTION For equipment designed for current return through ground by mounting, the symbol shows the ground coming from the outline of the symbol. For equipment designed normally for current return through ground by mounting, but which requires a ground wire to provide an adequate ground return, the ground symbol shows the ground wire.		MISE À LA MASSE Pour l'équipement dans lequel le retour de masse est assuré par la structure de support, le symbole de la masse est à l'extérieur de l'équipement. Pour l'équipement dans lequel le retour de masse est normalement assuré par la structure, mais qui nécessite un fil de masse pour assurer un retour adéquat, le symbole est accompagné d'un fil de masse.	
CAPACITOR FIXED		**CONDENSATEUR** FIXE	
CIRCUIT-BREAKERS Symbols for circuit-breakers indicate current capacities. 10A PUSH BREAKER 10A PUSH-PULL BREAKER 30A SWITCH BREAKER 40A AUTOMATIC RESET BREAKER	10A 10A 30A 40A	**DISJONCTEURS** Les symboles des disjoncteurs indiquent l'intensité admissible. DISJONCTEUR À POUSSOIR 10 A DISJONCTEUR POUSSER-TIRER 10 A DISJONCTEUR À INTERRUPTEUR 30 A DISJONCTEUR À RÉENCLENCHEMENT AUTOMATIQUE 40 A	10A 10A 30A 40A
COIL WITH TERMINALS		**BOBINE** AVEC BORNES	
CONNECTOR Receptacles are shown with sharp corners, plugs are shown with round corners.	PLUG RECEPTACLE	**CONNECTEUR** Les prises sont illustrées avec des coins à angle droit, les fiches sont illustrées avec des coins arrondis.	FICHE PRISE
GROUND POWER RECEPTACLE		PRISE DE PARC	
CONNECTING DEVICES (COUPLING OR PLUG TYPE CONTACT) NUT OR SCREW SOLDERED OR CRIMPED (PERMANENT SPLICED) DISCONNECT SINGLE DISCONNECT MULTIPLE (4-WAY SHOWN)		**DISPOSITIFS DE BRANCHEMENT** (DE TYPES COUPLAGE OU CONNECTEUR) ÉCROU OU VIS SOUDURE OU SERTISSURE (ÉPISSURE PERMANENTE) CONNECTEUR SIMPLE CONNECTEUR MULTIPLE (4 POINTS ILLUSTRÉS)	

114-2K-3

Figure 2-1 (Sheet 3 of 8) Electrical Symbol Chart
Figure 2-1 (feuille 3 de 8) Tableau des symboles électriques

ITEM	SYMBOL	COMPOSANT	SYMBOLE
FUSES Symbol for fuses indicates current capacities.	10A	**FUSIBLES** Les symboles des fusibles indiquent l'intensité admissible.	10A
HEATERS PITOT-STATIC TUBE HEATER ELEMENT		**RÉCHAUFFEURS** TUBE PITOT-STATIQUE ÉLÉMENT CHAUFFANT	
INDUCTORS AIR CORE FERROUS CORE		**INDUCTANCES** NOYAU À AIR NOYAU FERREUX	
INSTRUMENTS AND METERS BASIC The letter within the circle indicates the type of instrument.	A - AMMETER F - FREQUENCY METER VAR - VARMETER V - VOLTMETER W - WATTMETER	**INSTRUMENTS ET APPAREILS DE MESURE** SYMBOLE DE BASE La lettre dans le cercle indique le type d'instrument.	A - AMPÈREMÈTRE F - FRÉQUENCEMÈTRE VAR - VARMÈTRE V - VOLTMÈTRE W - WATTMÈTRE
LAMP BALLAST ILLUMINATING JEWELLED INDICATOR OR WARNING LIGHT JEWELLED INDICATOR OR WARNING LIGHT WITH PUSH-TO-TEST CIRCUIT Following letters in the symbol indicate colour.	A - AMBER B - BLUE C - CLEAR FL - FLUORESCENT G - GREEN OP - OPALESCENT O - ORANGE R - RED W - WHITE	**LAMPES** BALLAST ÉCLAIRAGE VOYANT À FACETTES OU D'ALARME VOYANT À FACETTES OU D'ALARME AVEC CIRCUIT POUSSER-ESSAI Les lettres à l'intérieur du symbole indiquent la couleur.	A - AMBRE B - BLEU C - TRANSPARENT FL - FLUORESCENT G - VERT OP - OPALE O - ORANGE R - ROUGE W - BLANC

114-2K-4

Figure 2-1 (Sheet 4 of 8) Electrical Symbol Chart
Figure 2-1 (feuille 4 de 8) Tableau des symboles électriques

ITEM	SYMBOL	COMPOSANT	SYMBOLE
MACHINE ROTATING		**MACHINE ROTATIVE**	
ROTARY EQUIPMENT WITH TERMINALS (basic)		ÉQUIPMENT ROTATIF AVEC BORNES (de base)	
ROTARY EQUIPMENT WITH PLUG CONNECTOR (basic)	A B C	ÉQUIPMENT ROTATIF AVEC CONNECTEUR (de base)	A B C
REVERSIBLE MOTOR (basic)		MOTEUR RÉVERSIBLE (de base)	
RECTIFIERS		**REDRESSEURS**	
HALF-WAVE		SIMPLE ALTERNANCE	
FULL-WAVE		DOUBLE ALTERNANCE	
RELAYS		**RELAIS**	
All contacts are indicates as if the relay was in the de-energized position.		Tous les contacts sont montrés en position relais désexcité.	
SINGLE-POLE SINGLE-THROW (SPST)(Single contact)		UNIPOLAIRE À UNE DIRECTION (SPST)(contact unique)	
SINGLE-POLE SINGLE-THROW (SPST)(Single contact)		UNIPOLAIRE À UNE DIRECTION (SPST)(contact unique)	
SINGLE-POLE SINGLE-THROW (SPST)(Double contacts)		UNIPOLAIRE À UNE DIRECTION (SPST)(contact double)	
SINGLE-POLE DOUBLE-THROW (SPDT)(Single contact)		UNIPOLAIRE À DEUX DIRECTIONS (SPDT)(contact unique)	
SINGLE-POLE DOUBLE-THROW (SPDT)(Double contact)		UNIPOLAIRE À DEUX DIRECTIONS (SPDT)(contact double)	
DOUBLE-POLE SINGLE-THROW (DPST)		BIPOLAIRE À UNE DIRECTION (DPST)	

114-2K-5

Figure 2-1 (Sheet 5 of 8) Electrical Symbol Chart
Figure 2-1 (feuille 5 de 8) Tableau des symboles électriques

ITEM	SYMBOL	COMPOSANT	SYMBOLE
POWER CONTACT	Normally open / Normally closed	CONTACT D'ALIMENTATION	Normalement ouvert / Normalement fermé
MECHANICAL LOCK ELECTRICAL RELEASE		VERROUILLAGE MÉCANIIQUE DÉCLENCHEMENT ÉLECTRIQUE	
TIME DELAY RELAY		RELAIS TEMPORISÉ	
To indicate normally closed and normally open contacts, the letters NC and NO are used adjacent to the contact.		Les lettres NC ou NO à côté des contacts signifient «normalement fermé» ou «normalement ouvert».	
RESISTORS		**RÉSISTANCES**	
	150 OHMS or 150 OHMS		150 OHMS or 150 OHMS
TAPPED	70 OHMS or 70 OHMS	À PRISE MÉDIANE	70 OHMS or 70 OHMS
VARIABLE	120 OHMS or 120 OHMS	VARIABLE	120 OHMS or 120 OHMS
POTENTIOMETER OR ADJUSTABLE RESISTOR	or 100 OHMS	POTENTIOMÈTRE OU RÉSISTANCE RÉGLABLE	or 100 OHMS
SHUNT		**SHUNT**	
SOLENOIDS		**SOLÉNOÏDES**	
PLUNGER TYPE		À PLONGEUR	
ROTARY TYPE		ROTATIF	
SWITCHES		**COMMUTATEURS**	
SINGLE-POLE SINGLE-THROW (SPST) (Maintained contact ON position)		UNIPOLAIRE À UNE DIRECTION (SPST) (contact permanent sur ON)	
SINGLE-POLE SINGLE-THROW (SPST) (Momentary contact ON or OFF position)		UNIPOLAIRE À UNE DIRECTION (SPST) (contact momentané sur ON ou sur OFF)	
SINGLE-POLE DOUBLE-THROW (SPDT) (Maintained contacts)		UNIPOLAIRE À DEUX DIRECTIONS (SPDT) (contacts permanents)	
SINGLE-POLE DOUBLE-THROW (SPDT) (Maintained or momentary contact, no OFF position)		UNIPOLAIRE À DEUX DIRECTIONS (SPDT) (contact permanent ou momentané, pas de position OFF)	
SINGLE-POLE DOUBLE-THROW (SPDT) (Maintained contacts with OFF position)		UNIPOLAIRE À DEUX DIRECTIONS (SPDT) (contacts permanents avec position OFF)	
The mechanical connection or interlock symbol is used to indicate special connections or interlocks.		Les connexions spéciales et les interverrouillages sont indiqués par le symbole de raccordement mécanique ou d'interverrouillage.	

114-2K-6

Figure 2-1 (Sheet 6 of 8) Electrical Symbol Chart
Figure 2-1 (feuille 6 de 8) Tableau des symboles électriques

ITEM	SYMBOL	COMPOSANT	SYMBOLE
MULTI-POLE DOUBLE-THROW (Maintained contacts, no OFF position, double-pole double-throw as shown)		MULTIPOLAIRE À DEUX DIRECTIONS (contacts permanents, pas de position OFF, bipolaire à deux directions comme illustré)	
SINGLE-POLE TRIPLE-THROW (SPTT) (With OFF position)	OFF	UNIPOLAIRE À TROIS DIRECTIONS (SPTT) (avec position OFF)	OFF
LOW TRAVEL LIMIT SWITCH (Always has one maintained or normally closed NC contact and one momentary normally open NO contact)	NC, COM, NO	COMMUTATEUR DE FIN DE COURSE (toujours un contact permanent ou normalement fermé NC et un contact momentané normalement ouvert NO)	NC, COM, NO
PRESSURE-OPERATED SWITCHES	NC, NO	MANOCONTACTS	NC, NO
PUSH SWITCHES (Spring return)	NC, NO	COMMUTATEURS À POUSSOIR (à ressort de rappel)	NC, NO
PUSH SWITCH (On - momentary on)	NC, NO	COMMUTATEUR (contact - contact momentané)	NC, NO
PUSH-PUSH SWITCH (Maintained contacts)		COMMUTATEUR POUSSER-POUSSER (contacts permanents)	
THERMAL SWITCH (Externally heated, normally closed)	NC, -17.8°C (0°F)	THERMOCONTACT (réchauffé par l'ambiante, normalement fermé)	NC, -17.8°C (0°F)
THERMAL SWITCH (Externally heated, normally open)	NO, -17.8°C (0°F)	THERMOCONTACT (réchauffé par l'ambiante, normalement ouvert)	NO, -17.8°C (0°F)
THERMAL SWITCH (Integral heater, normally open)	NO, -17.8°C (0°F)	THERMOCONTACT (réchauffeur intégré, normalement ouvert)	NO, -17.8°C (0°F)
THERMAL SWITCH (External heater, normally open)	NO, -17.8°C (0°F)	THERMOCONTACT (réchauffeur à l'extérieur, normalement ouvert)	NO, -17.8°C (0°F)
THERMAL SWITCH (Self-heating, normally open)	NO, -17.8°C (0°F)	THERMOCONTACT (auto-réchauffant, normalement ouvert)	NO, -17.8°C (0°F)
ROTARY SWITCH	1 2 3 4 5 6	COMMUTATEUR ROTATIF	1 2 3 4 5 6
ROTARY SWITCH MULTIPLE POLE (With mechanical linkage)	1 2 3 4 5 6 20 21 22 23 24 25 30 31 32 33 34 35	COMMUTATEUR ROTATIF MULTIPOLAIRE (avec liaison mécanique)	1 2 3 4 5 6 20 21 22 23 24 25 30 31 32 33 34 35
ROTARY SWITCH (Shorting arm contact)	1 2 3 4 5 6	COMMUTATEUR ROTATIF (contact à bras court-circuitant)	1 2 3 4 5 6
MERCURY SWITCHES	NO, NC	COMMUTATEURS AU MERCURE	NO, NC

114-2K-7

Figure 2-1 (Sheet 7 of 8) Electrical Symbol Chart
Figure 2-1 (feuille 7 de 8) Tableau des symboles électriques

ITEM	SYMBOL	COMPOSANT	SYMBOLE
THERMOCOUPLE AL - ALUMEL CH - CHROMEL CN - CONSTANTAN FE - IRON		**THERMOCOUPLE** AL - ALUMEL CH - CHROMEL CN - CONSTANTAN FE - FER	
THERMISTOR	T	**THERMISTOR**	T
THERMOMETER ELECTRIC RESISTANCE TEMPERATURE BULB	A B	**THERMOMÈTRE** BULBE À RÉSISTANCE ÉLECTRIQUE	A B
TRANSISTORS	NPN PNP	**TRANSISTORS**	NPN PNP
DIODES ZENER	B SILICON CONTROLLED SWITCH	**DIODES** ZENER	B INTERRUPTEUR COMMANDÉ AU SILICIUM
TRANSFORMERS AIR CORE MAGNETIC CORE AUTOTRANSFORMER MULTI-WINDING MAGNETIC CORE TAP CURRENT TRANSFORMER		**TRANSFORMATEURS** NOYAU À AIR NOYAU MAGNÉTIQUE AUTOTRANSFORMATEUR NOYAU MAGNÉTIQUE À ENROULEMENT MULTIPLE PRISE TRANSFORMATEUR DE COURANT	
VARIABLE BASIC SYMBOL		**VARIABLE** SYMBOLE DE BASE	

114-2K-8

Figure 2-1 (Sheet 8 of 8) Electrical Symbol Chart
Figure 2-1 (feuille 8 de 8) Tableau des symboles électriques

Location Emplacement	Description	Désignation
1	Directional gyro	Gyro directionnel
2	Counting accelerometers indicators	Accéléromètres enregistreurs
3	RH battery	Batterie droite
4	Barometric switch	Manocontact
5	Compass repeater	Répétiteur de signal compas
6	Gyro rate switch	Gyromètre
7	Vertical gyro	Gyro de verticale
8	RH facia panel	Tableau saillant droit
9	Audible warning unit	Boîtier d'alarme sonore
10	Low fuel quantity warning time delay relay	Relais temporisé d'alarme de faible quantité carburant
11	RH console	Console droite
12	Deleted	Supprimé
13	Ice detector control relay	Relais de commande de détection de givrage
14	Lift transducer	Transducteur de portance
15	Pitot tube heater	Réchauffeur de tube Pitot
16	RH navigation light	Feu de position droit
17	RH landing light	Phare d'atterrissage droit
18	DC regulator control panel	Panneau de régulation c.c.
19	Centre console	Pylône de commande
20	Relay panel	Panneau relais
21	Top anti-collision light	Feu anticollision supérieur
22	System shut-off valve	Robinet d'arrêt de circuit
23	De-icing valve	Vanne de dégivrage
24	Modulating valve	Vanne de régulation

Figure 2-2 (Sheet 1 of 8) Electrical Equipment Location Diagram
Figure 2-2 (feuille 1 de 8) Schéma d'emplacement de l'équipement électrique

Location Emplacement	Description	Désignation
25	Shut-off valve control relay	Relais de commande de vanne d'arrêt
26	Ignition unit	Boîtier d'allumage
27	Zone 2 cooling valve	Vanne de refroidissement zone 2
28	Exhaust gas temeprature sensors (6)	Capteurs de température de gaz d'échappement (6)
29	Warning switch speed brake	Contacteur d'alarme aérofreins
30	Tail navigation light	Feu de position de queue
31	Elevator trim control relay	Relais de commande de compensation gouverne de profondeur
32	Elevator trim tab actuator	Vérin de tab commandé gouverne de profondeur
33	Elevator trim tab position switch	Contacteur de position de tab commandé gouverne de profondeur
34	Engine anti-icing valve	Vanne d'antigivrage réacteur
35	Tachometer generator	Alternateur tachymétrique
36	Engine oil temperature transmitter	Transmetteur de température d'huile réacteur
37	Starter-generator	Génératrice-démarreur
38	Engine high oil temperature switch	Thermocontact de température élevée huile réacteur
39	Shunt	Shunt
40	Current limiter	Limiteur de courant
41	External power receptacle	Prise d'alimentation de parc
42	Landing gear door gound service switch	Interrupteur d'entretien au sol trappe de train d'atterrissage
43	LH landing gear door up switch (RH landing gear door similar)	Contacteur de position rentrée trappe de train gauche (côté droit identique)
44	LH landing gear up switch (RH landing gear similar)	Contacteur de position rentrée train gauche (côté droit identique)

Figure 2-2 (Sheet 2 of 8) Electrical Equipment Location Diagram
Figure 2-2 (feuille 2 de 8) Schéma d'emplacement de l'équipement électrique

Location Emplacement	Description	Désignation
45	LH landing gear down switch (RH landing gear similar)	Contacteur de position sortie train gauche (côté droit identique)
46	Aileron trim control relay	Relais de commande de compensation aileron
47	Flux valve and compensator	Sonde magnétométrique et compensateur
48	Aileron trim tab actuator	Vérin de tab commandé aileron
49	LH navigation light	Feu de position gauche
50	LH landing gear weight switch (RH landing gear similar)	Contacteur de référence air-sol train gauche (côté droit identique)
51	LH landing gear door down switch (RH landing gear similar)	Contacteur de position sortie trappe de train gauche (côté droit identique)
52	LH landing light	Phare d'atterrissage gauche
53	Generator reverse-current cut-out and starting contactor	Relais directionnel de démarrage génératrice
54	Ground power relay	Relais d'alimentation de parc
55	Accelerometer transducer	Transducteur accélérométrique
56	LH seat adjustment actuator (RH actuator similar)	Vérin de réglage de siège gauche (côté droit identique)
57	Bottom anti-collision light	Feu anticollision inférieur
58	Canopy external select switch	Sélecteur externe verrière
59	Canopy external operating switch	Commutateur de commande externe verrière
60	LH console	Console gauche
61	LH fascia panel	Tableau saillant gauche
62	Indicator light airstart ignition time delay relay	Relais temporisé voyant indicateur allumage démarrage pneumatique
63	Battery indicator amplifier	Indicateur batteries amplificateur
64	LH battery	Batterie gauche

Figure 2-2 (Sheet 3 of 8) Electrical Equipment Location Diagram
Figure 2-2 (feuille 3 de 8) Schéma d'emplacement de l'équipement électrique

Location Emplacement	Description	Désignation
65	Hydraulic pressure transmitter	Transmetteur de pression hydraulique
66	Relay panel	Panneau relais
67	Nose gear weight switch	Contacteur de référence air-sol train avant
68	Taxi light	Phare de roulage
69	Landing gear safe ground observer light	Projecteur d'observation au sol sécurité de train
70	Main distribution panel	Panneau de distribution principal
71	Relay Panel	Panneau relais
72	No. 1 inverter	Convertisseur 1
73	No. 2 inverter	Convertisseur 2
74	Compass amplifier	Amplificateur de compas
75	Cabin safety valve	Soupape de sûreté cabine
76	Cabin temperature control unit	Boîtier de régulation température
77	Instrument panel	Tableau de bord
78	No. 1 phase adapter	Adaptateur de phase 1
79	No. 2 phase adapter	Adaptateur de phase 2
80	Engine life monitor	Contrôleur de durée de vie réacteur
81	Windshield demist valve	Vanne de désembuage pare-brise
82	Relay panel	Panneau relais
83	Canopy actuator	Vérin de verrière
84	Signal summing unit	Intégrateur de signaux
85	Canopy limit switch	Commutateur de fin de course de verrière
86	Canopy seal pressure regulator	Régulateur de pression de boudin de verrière
87	Canopy relay panel	Panneau relais verrière

Figure 2-2 (Sheet 4 of 8) Electrical Equipment Location Diagram
Figure 2-2 (feuille 4 de 8) Schéma d'emplacement de l'équipement électrique

Location Emplacement	Description	Désignation
88	Relay panel	Panneau relais
89	Cabin inlet temperature sensor	Capteur de température d'entrée d'air cabine
90	Relay panel	Panneau relais
91	Relay panel	Panneau relais
92	Cabin air inlet overheat switch	Thermocontact de surchauffe d'entrée d'air cabine
93	Landing gear control unit	Boîtier de commande de train d'atterrissage
94	Emergency hydraulic landing gear cut-out switch	Rupteur d'alimentation hydraulique de secours train d'atterrissage
95	Landing gear audio warn override relay	Relais de surpassement d'alarme sonore train d'atterrissage
96	Nose gear steering shut-off valve	Robinet d'arrêt d'orientation de train avant
97	Landing gear warning signal unit	Boîtier d'alarme sonore train d'atterrissage
98	Fire detection control unit	Boîtier de détection incendie
99	Overheat detection control unit	Boîtier de détection surchauffe
100	Nose gear downlock switch	Contacteur de verrouillage position sortie train avant
101	Nose gear uplock switch	Contacteur de verrouillage position rentrée train avant
102	Fire detector cable receptacles	Prises pour câbles de détection incendie
103	Fire detector cable assembly	Câbles de détection incendie
104	Windshield de-ice over-temperature switch	Thermocontact de surchauffe de dégivrage pare-brise
105	Overheat detector cable receptacles	Prises pour câbles de détection surchauffe
106	Overheat detector cable assembly	Câbles de détection surchauffe

Figure 2-2 (Sheet 5 of 8) Electrical Equipment Location Diagram
Figure 2-2 (feuille 5 de 8) Schéma d'emplacement de l'équipement électrique

Location Emplacement	Description	Désignation
107	Speed brake selector valve	Robinet sélecteur aérofreins
108	Flap transmitter	Transmetteur volets
109	Flap position transmitter	Transmetteur de position volets
110	Main landing gear door selector valve	Robinet sélecteur trappe de train principal
111	Fuel low level switch	Contacteur de niveau bas carburant
112	RH centre tank probe	Sonde carburant réservoir central droit
113	Fuel shut-off valve	Robinet d'arrêt carburant
114	Fuel low pressure switch	Manocontact de pression basse carburant
115	Landing gear selector valve	Robinet sélecteur train d'atterrissage
116	Fuel booster pump	Pompe basse pression carburant
117	Forward tank probe	Sonde carburant réservoir avant

Figure 2-2 (Sheet 6 of 8) Electrical Equipment Location Diagram
Figure 2-2 (feuille 6 de 8) Schéma d'emplacement de l'équipement électrique

C-12-114-000/DW-000

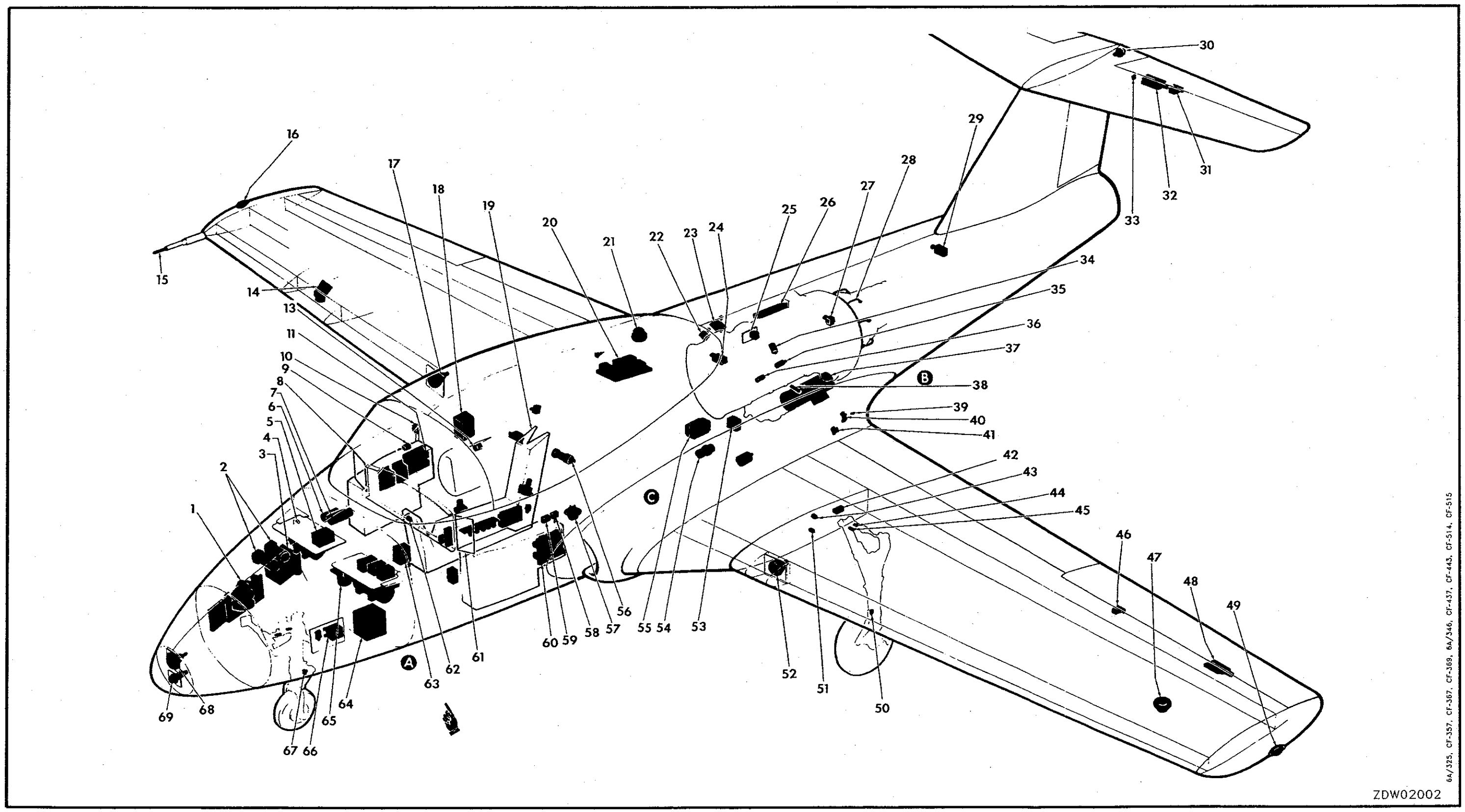

Figure 2-2 (Sheet 7 of 8) Electrical Equipment Location Diagram
Figure 2-2 (feuille 7 de 8) Schéma d'emplacement de l'équipement électrique

Electrical Equipment Location Diagram (Sheet 7 of 8) Figure 2-2
Schéma d'emplacement de l'équipement électrique (feuille 7 de 8) Figure 2-2

C-12-114-000/DW-000

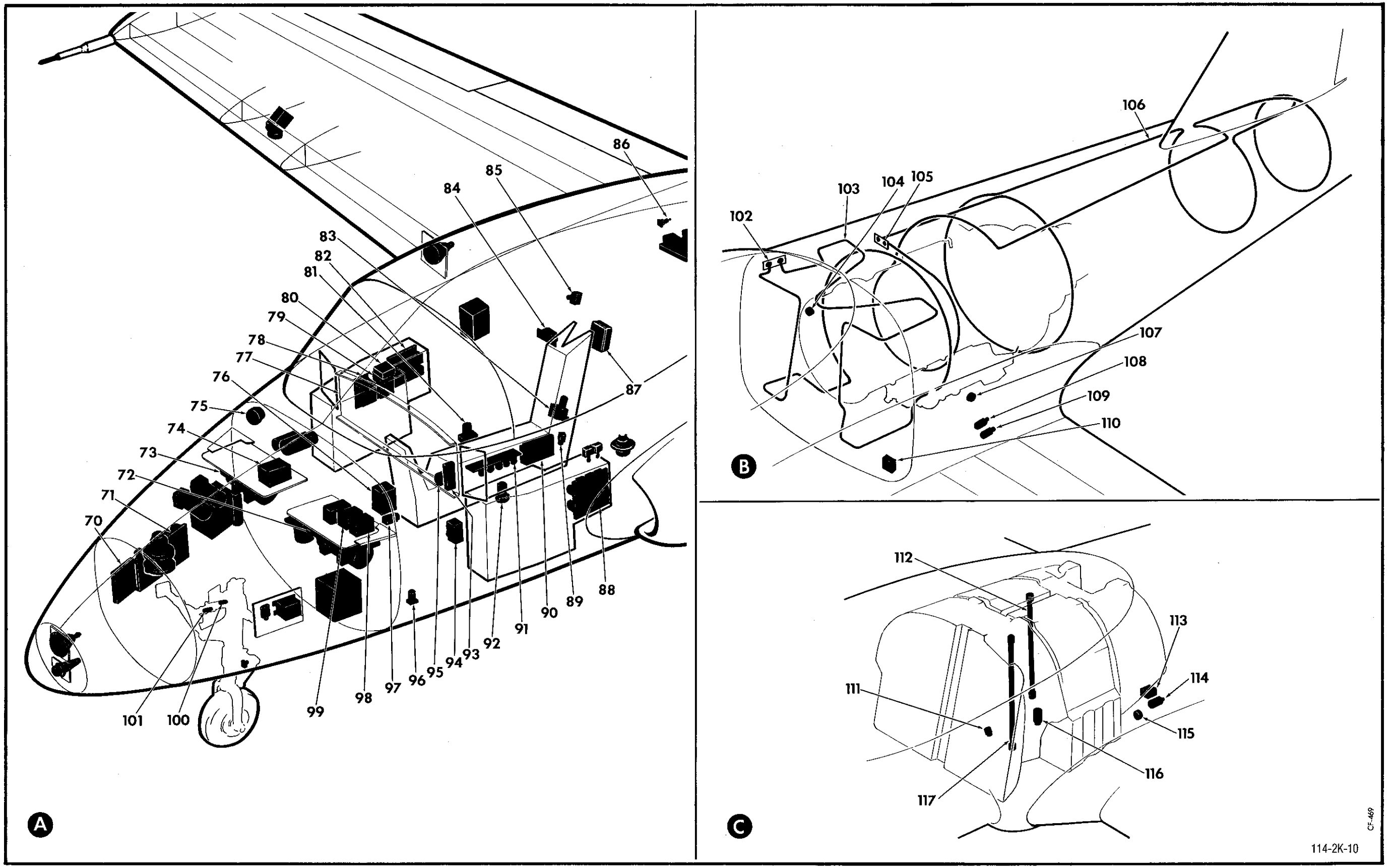

Figure 2-2 (Sheet 8 of 8) Electrical Equipment Location Diagram
Figure 2-2 (feuille 8 de 8) Schéma d'emplacement de l'équipement électrique

Electrical Equipment Location Diagram (Sheet 8 of 8) Figure 2-2
Schéma d'emplacement de l'équipement électrique (feuille 8 de 8) Figure 2-2

Location Emplacement	Description	Désignation
1	Canopy Power Relay (K9P)	Relais d'alimentation verrière (K9P)
2	Heatsink	Dissipateur de chaleur
3	Splice (SPL1, SPL2 and SPL3)	Épissures (SPL1, SPL2 et SPL3)
4	No.1 and No. 2 Static Inverter Connectors (P1V and P2V)	Connecteurs des convertisseurs statiques 1 et 2 (P1V et P2V)
5	No.1 and No. 2 Static Inverter	Convertisseurs statiques 1 et 2
6	Transient Suppressor (CZ1A and CZ2A)	Suppresseurs de transitoires (CZ1A et CZ2A)
7	Terminal Block Assembly (TB108)	Bornier (TB108)
8	Diode (CR2SX and CR3SX)	Diodes (CR2SX et CR3SX)
9	Centre Console Extension Circuit-Breaker Panel	Panneau disjoncteurs de rallonge du pylône de commande
10	Nose Circuit-Breaker Panel	Panneau disjoncteurs avant

Figure 2-2A (Sheet 1 of 2) Electrical Equipment Location Diagram (Aircraft modified to CF-459 or CF-461)
Figure 2-2A (feuille 1 de 2) Schéma d'emplacement de l'équipement électrique (avions modifiés selon CF-459 ou CF-461)

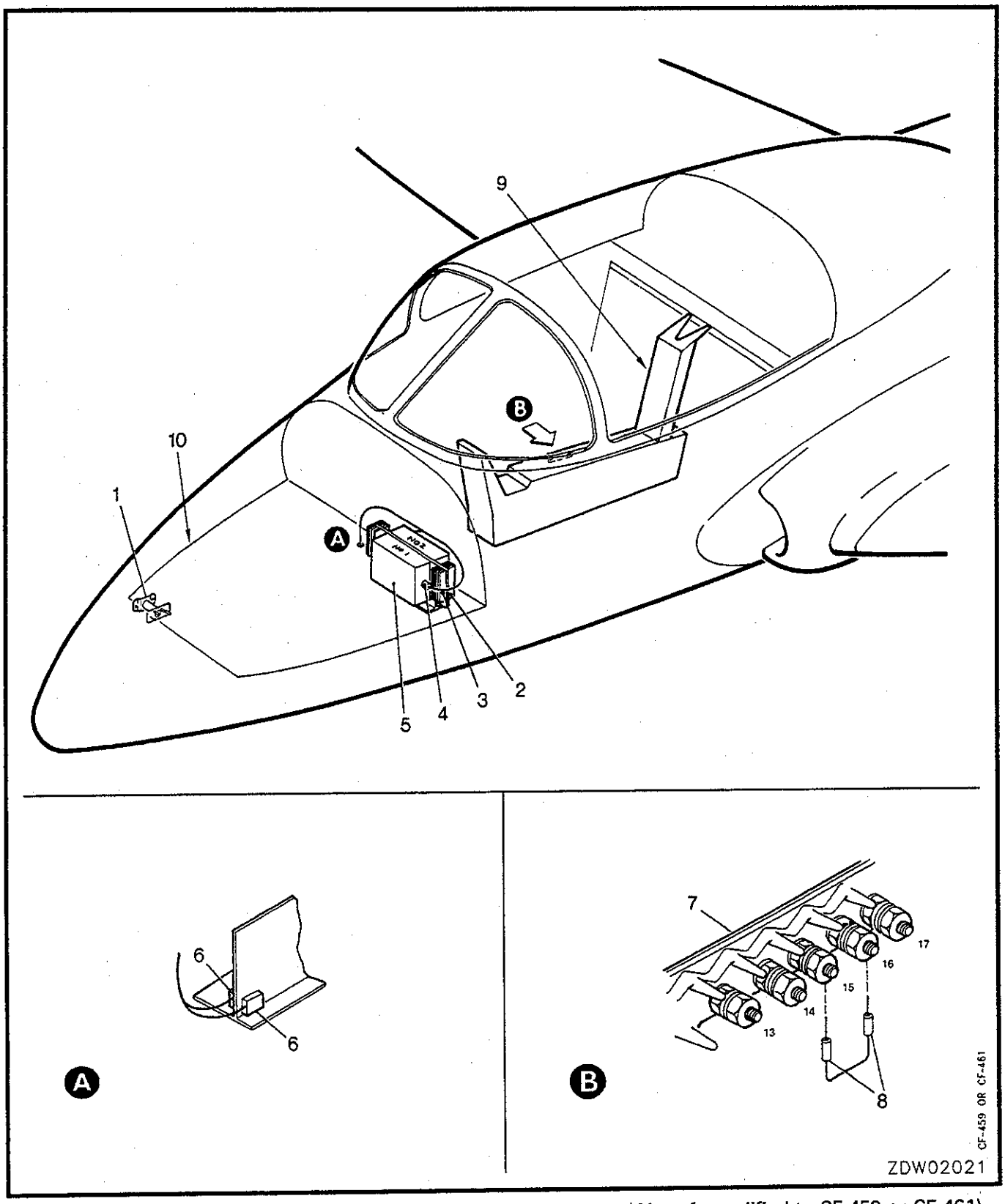

Figure 2-2A (Sheet 2 of 2) Electrical Equipment Location Diagram (Aircraft modified to CF-459 or CF-461)
Figure 2-2A (feuille 2 de 2) Schéma d'emplacement de l'équipement électrique (avions modifiés selon CF-459 ou CF-461)

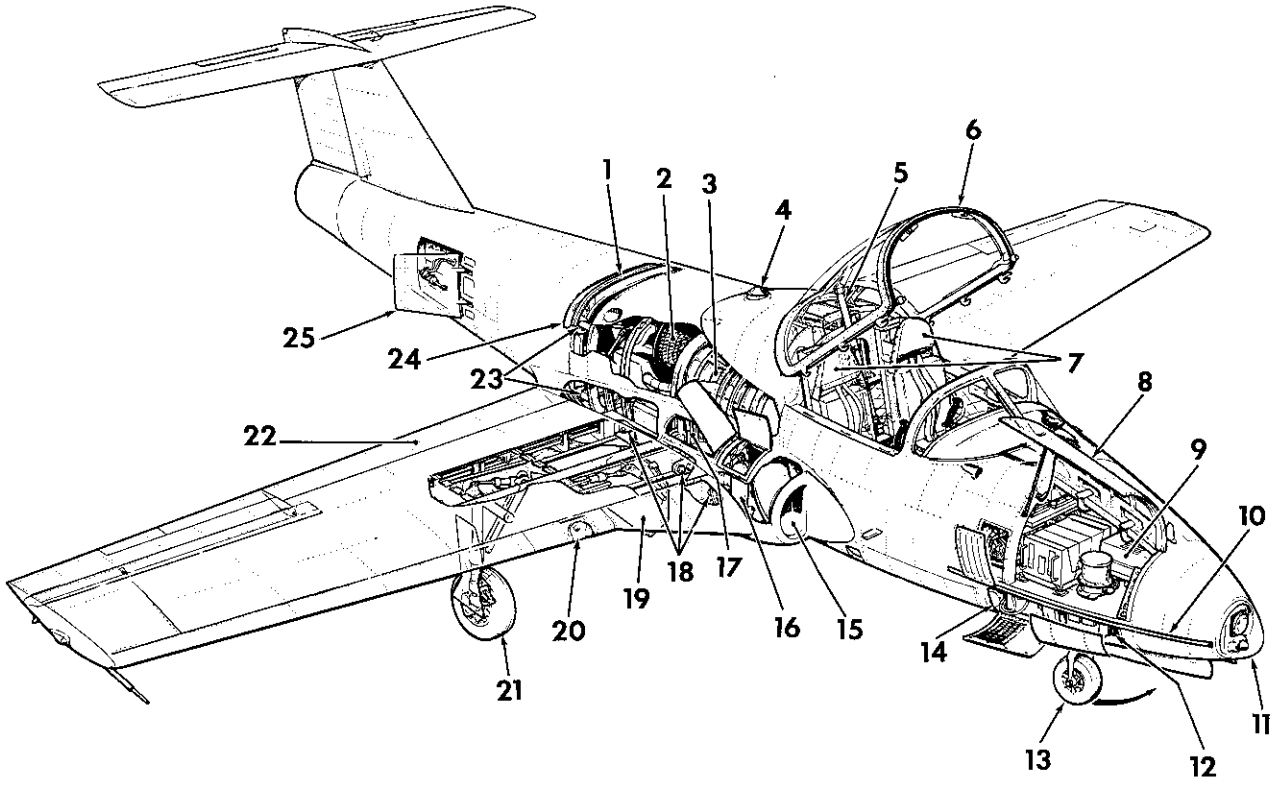

1 FUSELAGE BREAK
2 ENGINE COMPARTMENT
3 FIVE FLEXIBLE FUEL CELLS
4 ANTI-COLLISION LIGHT - UPPER AND LOWER
5 CANOPY OPERATING AND EJECTION MECHANISM
6 ELECTRICALLY OPERATED JETTISONABLE CANOPY
7 UPWARD EJECTION SEATS
8 ELECTRONIC COMPARTMENT ACCESS (ONE EACH SIDE)
9 ELECTRONIC EQUIPMENT COMPARTMENT
10 NOSE STRAKE
11 TAXI AND GROUND OBSERVER LIGHTS
12 ELECTRICAL RELAY PANELS (ONE EACH SIDE)
13 FORWARD RETRACTING STEERABLE NOSE WHEEL
14 28-VOLT 22-AMP/HR NICKEL CADMIUM BATTERY (ONE EACH SIDE)
15 ENGINE AIR INTAKE
16 GASEOUS OXYGEN BOTTLE (ONE EACH SIDE)
17 PERSONAL BAGGAGE STOWAGE
18 WING-TO-FUSELAGE ATTACHMENT POINTS
19 MAIN GEAR DOOR - CLOSED WHEN GEAR IS LOCKED DOWN
20 LANDING LIGHTS
21 MAIN GEAR
22 FLAPS
23 ENGINE BEARERS
24 REAR FIREWALL
25 SPEED BRAKE

1 RACCORD FUSELAGE
2 COMPARTIMENT RÉACTEUR
3 CINQ RÉSERVOIRS SOUPLES CARBURANT
4 FEUX ANTICOLLISION - SUPÉRIEUR ET INFÉRIEUR
5 MÉCANISME DE COMMANDE ET DE LARGAGE DE LA VERRIÈRE
6 VERRIÈRE LARGABLE À COMMANDE ÉLECTRIQUE
7 SIÈGES ÉJECTABLES (VERS LE HAUT)
8 ACCÈS AU COMPARTIMENT ÉLECTRONIQUE (UN DE CHAQUE CÔTÉ)
9 COMPARTIMENT ÉLECTRONIQUE
10 VIRURE
11 PHARE DE ROULAGE ET D'OBSERVATION AU SOL
12 PANNEAUX RELAIS ÉLECTRIQUES (UN DE CHAQUE CÔTÉ)
13 TRAIN AVANT ORIENTABLE ESCAMOTABLE VERS L'AVANT
14 BATTERIE NICKEL - CADMIUM 28V, 22AH (UNE DE CHAQUE CÔTÉ)
15 ENTRÉE D'AIR RÉACTEUR
16 BOUTEILLE D'OXYGÈNE GAZEUX (UNE DE CHAQUE CÔTÉ)
17 COMPARTIMENT BAGAGES
18 POINTS DE FIXATION VOILURE-FUSELAGE
19 TRAPPE DE TRAIN PRINCIPAL - FERMÉE QUAND LE TRAIN EST VERROUILLÉ EN POSITION SORTIE
20 PHARES D'ATTERRISSAGE
21 TRAIN PRINCIPAL
22 VOLETS
23 SUPPORTS DE RÉACTEUR
24 CLOISON PARE-FEU ARRIÈRE
25 AÉROFREIN

114-2-11

Figure 2-3 Aircraft – General Arrangement
Figure 2-3 Schéma d'ensemble de l'avion

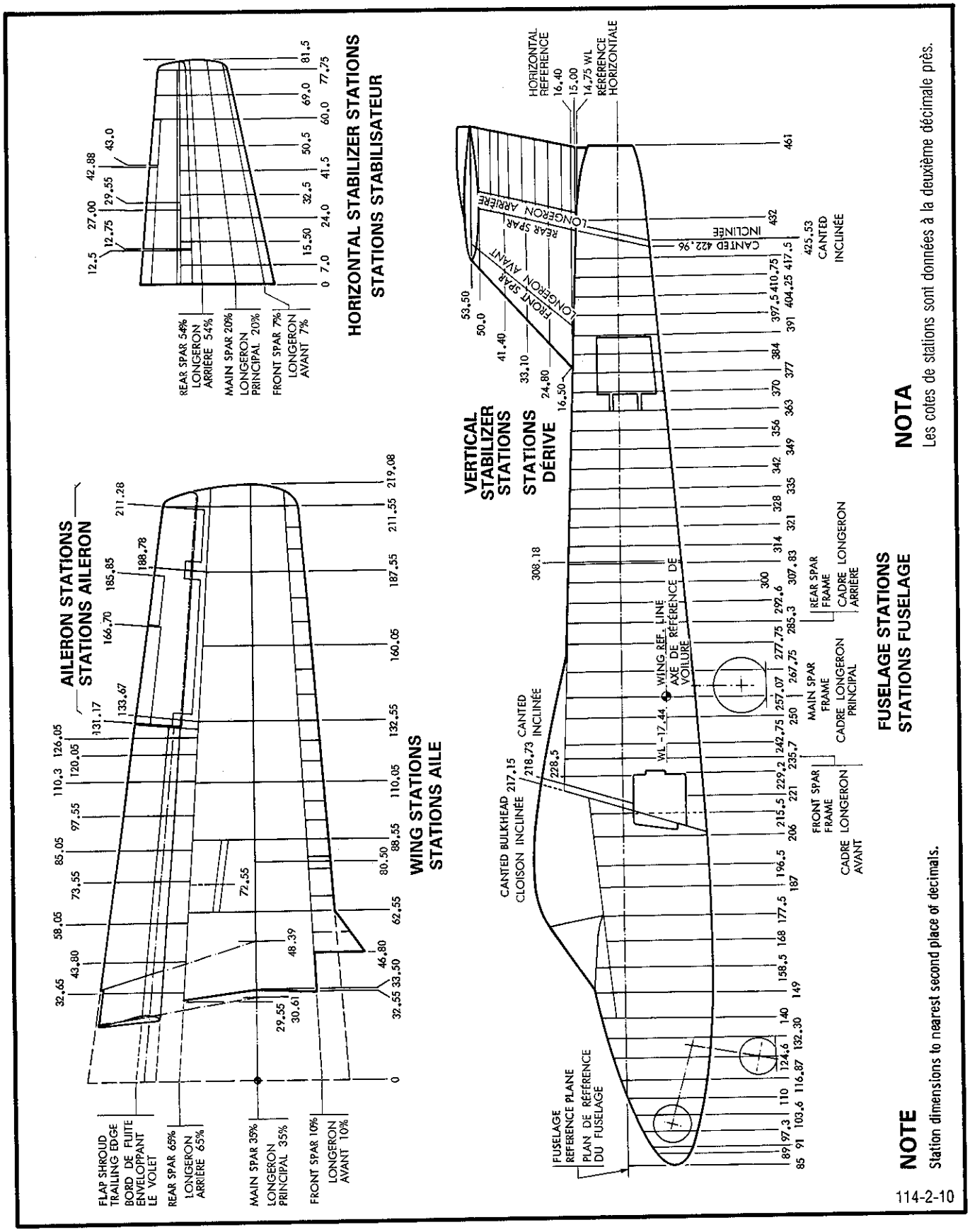

Figure 2-4 Aircraft Stations Diagram
Figure 2-4 Schéma des références avion

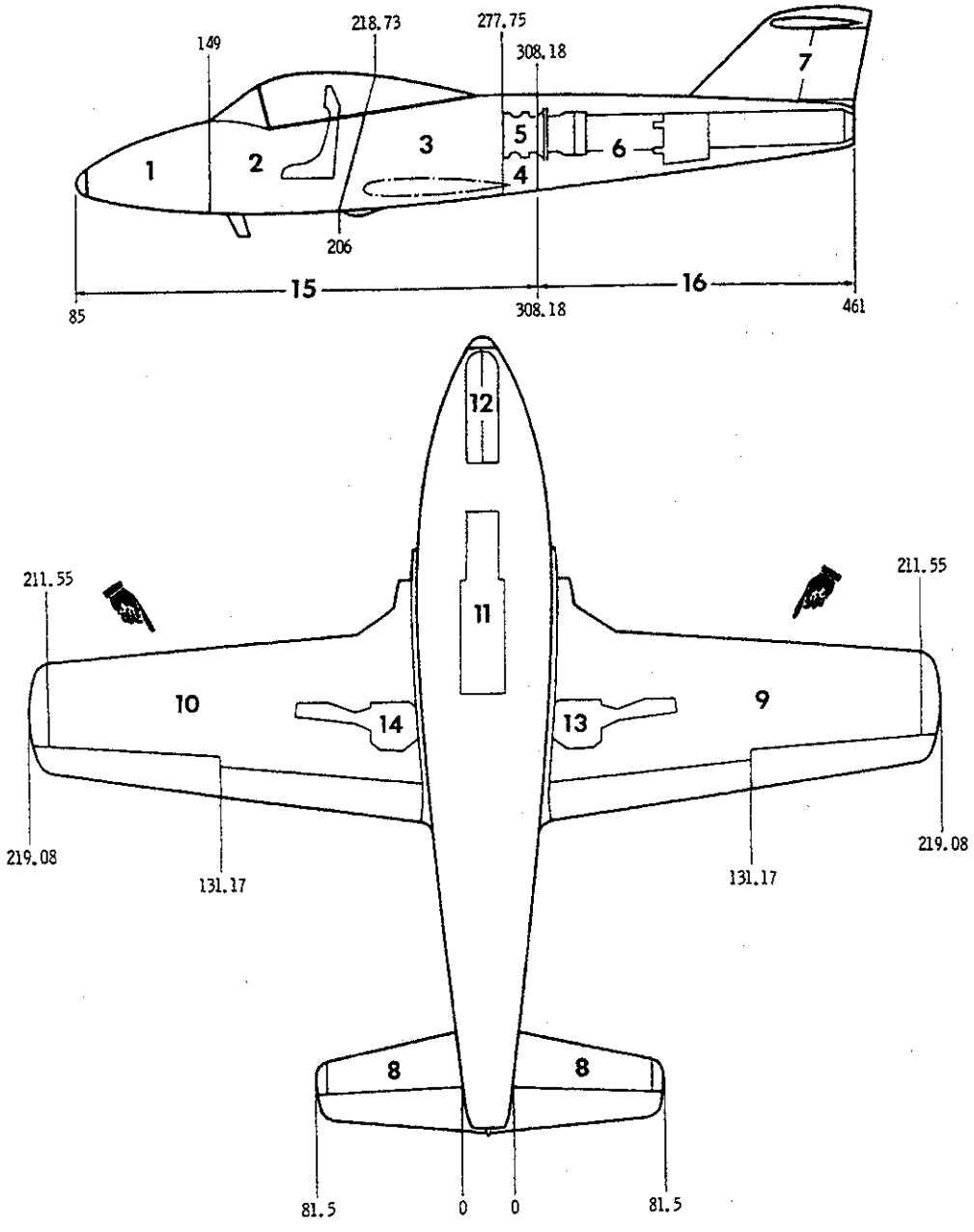

1 ELECTRICAL AND RADIO COMPARTMENT
2 COCKPIT AND CANOPY
3 FUEL CELLS COMPARTMENT
4 ENGINE BAY
5 ENGINE
6 AFT FUS INTERIOR AND ENGINE JET PIPE
7 VERTICAL STABILIZER AND RUDDER
8 HORIZONTAL STABILIZER AND ELEVATORS
9 WING - AILERON AND FLAP PORT
10 WING - AILERON AND FLAP STBD
11 TROUGH
12 NOSE GEAR
13 MAIN LANDING GEAR PORT
14 MAIN LANDING GEAR STBD
15 FWD FUS EXTERIOR
16 REAR FUS EXTERIOR

80114-75

ZDW02022

Figure 2-5 Aircraft Areas Diagram

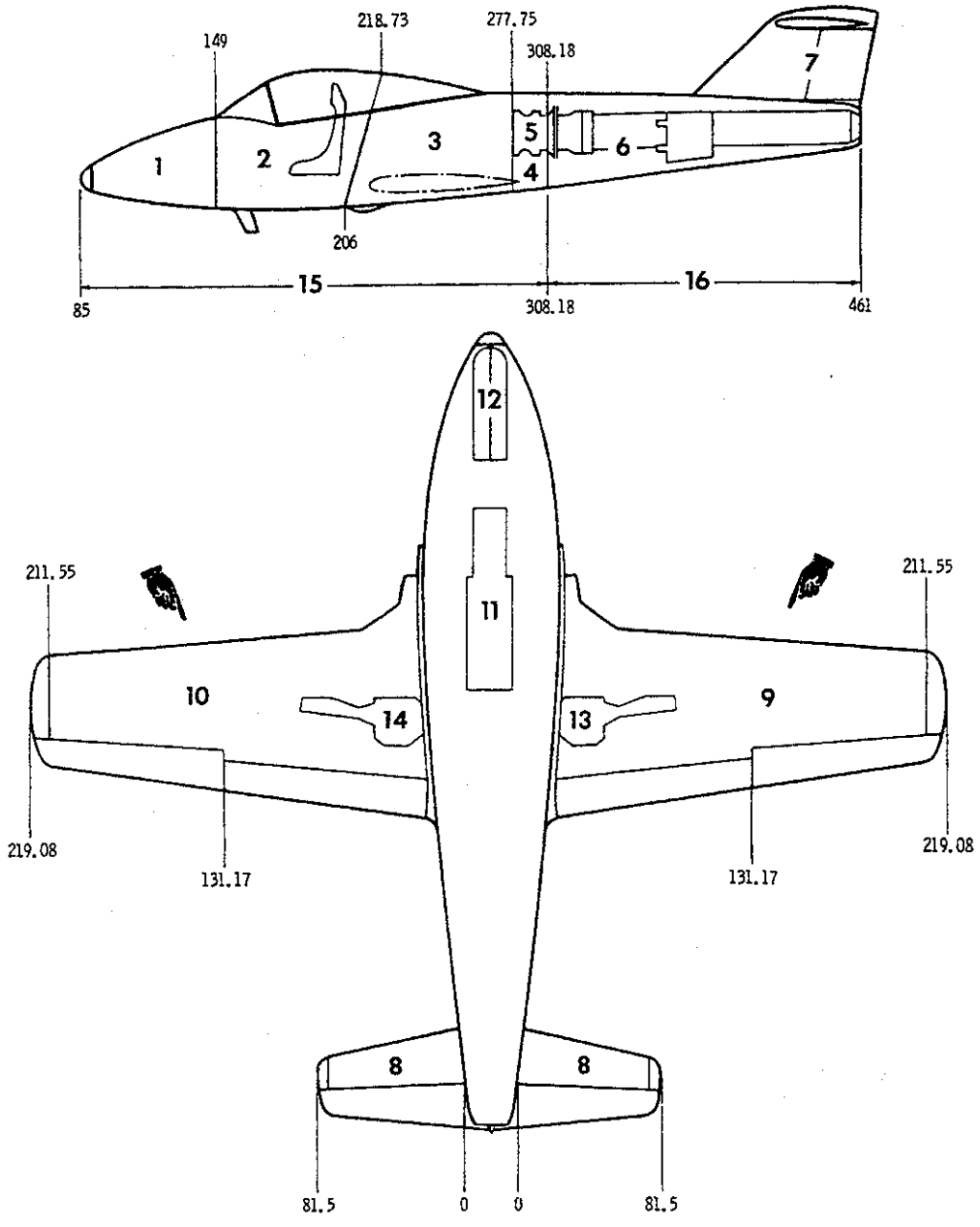

1 COMPARTIMENT RADIO ET ÉLECTRIQUE
2 POSTE DE PILOTAGE ET VERRIÈRE
3 COMPARTIMENT DES RÉSERVOIRS CARBURANT
4 COMPARTIMENT RÉACTEUR
5 RÉACTEUR
6 INTÉRIEUR DU FUSELAGE ARRIÈRE ET TUYÈRE
7 DÉRIVE ET GOUVERNE DE DIRECTION
8 STABILISATEUR ET GOUVERNE DE PROFONDEUR
9 AILE, AILERON ET VOLET GAUCHES
10 AILE, AILERON ET VOLET DROITS
11 CHEMIN DE CÂBLES
12 TRAIN AVANT
13 TRAIN PRINCIPAL GAUCHE
14 TRAIN PRINCIPAL DROIT
15 EXTÉRIEUR FUSELAGE AVANT
16 EXTÉRIEUR FUSELAGE ARRIÈRE

ZDW02023

Figure 2-5 Schéma des zones de l'avion

PANEL		ACCESS TO
3	-1	RH CENTRE CELL, CAPACITANCE PROBE
	-3	FUEL TANK FILLER CAP
	-5	FUEL LINE ELBOW
	-7	AIR CONDITIONER LINE, N-42
	-9	FUEL LINES, VENT CHECK VALVE, AIR CONDITIONER LINE, ELEVATOR AND RUDDER CONTROLS
	-11	CANOPY LINKAGE
	-13	FUEL SYSTEM ELBOW
	-15	FUEL LINES
	-17	CANOPY CROSS-SHAFT
	-19	PANEL 3-9
7	-1	RUDDER BOTTOM ATTACHMENT POINT
	-3	RUDDER TOP HINGE
8	-1	HORIZONTAL STABILIZER FORWARD ATTACHMENT POINT
	-3	TORQUE SHAFT ATTACHMENT BEARING BOLTS
	-5	TORQUE SHAFT ATTACHMENT BEARING BOLTS
	-7	ELEVATOR CONTROL
	-9	HORIZONTAL STABILIZER FAIRING
9	-1	AILERON OUTBOARD HINGE
	-3	AILERON OUTBOARD HINGE
	-5	AILERON SPRING TAB TORQUE TUBE
	-7	FLAP ACTUATOR
	-9	FLAP ACTUATOR
	-11	FLAP INTERCONNECTING ROD
	-13	HYDRAULIC CONNECTORS
	-15	HYDRAULIC LINES
	-17	IFF
	-19	LEADING EDGE HINGE PINS
	-21	AILERON INBOARD HINGE AND AILERON RODS
	-23	LEADING EDGE HINGE PINS
	-25	HYDRAULIC LINES
	-27	WING ATTACHMENT TOP BOLTS
	-29	PERSONAL STOWAGE, COMPUTER STALL WARNING
	-31	OXYGEN BOTTLE, J34, J42, J44, J46
	-33	PITOT BOOM ATTACHMENT

PANNEAU		ACCÈS À
3	-1	RÉSERVOIR CENTRAL DROIT, JAUGEUR À CAPACITÉ
	-3	BOUCHON DE REMPLISSAGE DU RÉSERVOIR CARBURANT
	-5	COUDE DE LA CONDUITE DE CARBURANT
	-7	CONDUITE D'AIR CONDITIONNÉ, N-42
	-9	CONDUITES DE CARBURANT, CLAPET ANTIRETOUR DE MISE À L'AIR LIBRE, CONDUITE D'AIR CONDITIONNÉ, COMMANDES DES GOUVERNES DE PROFONDEUR ET DE DIRECTION
	-11	TRINGLERIE DE VERRIÈRE
	-13	COUDE DU CIRCUIT CARBURANT
	-15	CONDUITES DE CARBURANT
	-17	ARBRE TRANSVERSAL DE VERRIÈRE
	-19	PANNEAU 3-9
7	-1	POINT DE FIXATION INFÉRIEUR DE LA GOUVERNE DE DIRECTION
	-3	ARTICULATION SUPÉRIEURE DE LA GOUVERNE DE DIRECTION
8	-1	POINT DE FIXATION AVANT DU STABILISATEUR
	-3	BOULONS DE PALIER DE FIXATION DE L'ARBRE DE TORSION
	-5	BOULONS DE PALIER DE FIXATION DE L'ARBRE DE TORSION
	-7	COMMANDE DE LA GOUVERNE DE PROFONDEUR
	-9	CARÉNAGE DE STABILISATEUR
9	-1	ARTICULATION EXTÉRIEURE D'AILERON
	-3	ARTICULATION EXTÉRIEURE D'AILERON
	-5	TUBE DE TORSION DU TAB À RESSORT D'AILERON
	-7	VÉRIN DE VOLET
	-9	VÉRIN DE VOLET
	-11	ARBRE DE CONJUGAISON DES VOLETS
	-13	RACCORDS HYDRAULIQUES
	-15	CONDUITES HYDRAULIQUES
	-17	IFF
	-19	BROCHES D'ARTICULATION DE BORD D'ATTAQUE
	-21	ARTICULATION INTÉRIEURE D'AILERON ET AXES D'AILERON
	-23	BROCHES D'ARTICULATION DE BORD D'ATTAQUE
	-25	CONDUITES HYDRAULIQUES
	-27	BOULON SUPÉRIEUR DE FIXATION D'AILE
	-29	COMPARTIMENT BAGAGES, CALCULATEUR D'AVERTISSEUR DE DÉCROCHAGE
	-31	BOUTEILLE D'OXYGÈNE, J34, J42, J44, J46
	-33	FIXATION DU TUBE DE PITOT

ZDW02024

Figure 2-6 (Sheet 1 of 4) Access Panels
Figure 2-6 (feuille 1 de 4) Panneaux d'accès

C-12-114-000/DW-000

PANEL		ACCESS TO
10	-1	EXTERNAL POWER SUPPLY
	-3	FLAP TRANSMITTER AND TB33
	-5	FLAP INTERCONNECTING ROD
	-7	FLAP ACTUATOR
	-9	FLAP ACTUATOR
	-11	AILERON SPRING TAB TORQUE TUBE AND RELAY
	-13	AILERON TRIM ACTUATOR
	-15	AILERON TRIM ACTUATOR SCREW
	-17	OUTBOARD HINGE
	-19	AILERON OUTBOARD HINGE
	-21	OXYGEN BOTTLE, CONNECTORS J36, J38 AND J40
	-23	PERSONAL STOWAGE
	-25	WING ATTACHMENT TOP BOLT
	-27	FLAP FOLLOW-UP MECHANISM
	-29	LEADING EDGE HINGE PINS
	-31	AILERON INBOARD HINGE
	-33	LEADING EDGE HINGE PINS
	-35	FLUX GATE VALVE
	-37	OXYGEN CHARGING
15	-1	OIL TANK FILLER
	-3	FUEL CELL ACCESS
	-5	NO. 2 INVERTER, COCKPIT SAFETY VALVE, N2 AND N3
	-7	BATTERY
	-9	NO. 1 AND NO. 2 INVERTERS
	-11	CIRCUIT-BREAKERS
	-13	ELEVATOR AND RUDDER CONTROLS
	-15	VENT LINES, ENGINE FRONT MOUNT
16	-1	ELEVATOR CONTROL
	-3	HINGE
	-5	HINGE
	-7	HINGE
	-9	JET PIPE CLAMP
	-11	FUSELAGE ATTACHMENT BOLTS
	-13	ENGINE IGNITER
	-15	FIREWALL, CONTROL RODS
	-17	FUSELAGE ATTACHMENT BOLT

PANNEAU		ACCÈS À
10	-1	ALIMENTATION DE PARC
	-3	TRANSMETTEUR DE POSITION VOLETS ET TB33
	-5	ARBRE DE CONJUGAISON DES VOLETS
	-7	VÉRIN DE VOLET
	-9	VÉRIN DE VOLET
	-11	TUBE DE TORSION DU TAB À RESSORT D'AILERON ET RELAIS
	-13	VÉRIN DE COMPENSATEUR D'AILERON
	-15	VIS DE VÉRIN DE COMPENSATEUR D'AILERON
	-17	ARTICULATION EXTÉRIEURE
	-19	ARTICULATION EXTÉRIEURE D'AILERON
	-21	BOUTEILLE D'OXYGÈNE, CONNECTEURS J36, J38 ET J40
	-23	COMPARTIMENT BAGAGES
	-25	BOULON SUPÉRIEUR DE FIXATION D'AILE
	-27	MÉCANISME D'ASSERVISSEMENT DE VOLET
	-29	BROCHES D'ARTICULATION DE BORD D'ATTAQUE
	-31	ARTICULATION INTÉRIEURE D'AILERON
	-33	BROCHES D'ARTICULATION DE BORD D'ATTAQUE
	-35	SONDE MAGNÉTOMÉTRIQUE
	-37	PRISE D'OXYGÈNE
15	-1	REMPLISSAGE DU RÉSERVOIR D'HUILE
	-3	ACCÈS AU RÉSERVOIR SOUPLE CARBURANT
	-5	CONVERTISSEUR 2, SOUPAPE DE SÛRETÉ POSTE DE PILOTAGE, N2 ET N3
	-7	BATTERIE
	-9	CONVERTISSEURS 1 ET 2
	-11	DISJONCTEURS
	-13	COMMANDES GOUVERNES DE PROFONDEUR ET DE DIRECTION
	-15	CONDUITES DE MISE À L'AIR LIBRE, SUPPORT AVANT DU RÉACTEUR
16	-1	COMMANDE DE GOUVERNE DE PROFONDEUR
	-3	ARTICULATION
	-5	ARTICULATION
	-7	ARTICULATION
	-9	COLLIER DE LA TUYÈRE
	-11	BOULON DE FIXATION DE FUSELAGE
	-13	ALLUMEUR DE RÉACTEUR
	-15	CÂBLES DE DÉTECTION D'INCENDIE, TIGES DE COMMANDE
	-17	BOULON DE FIXATION DE FUSELAGE

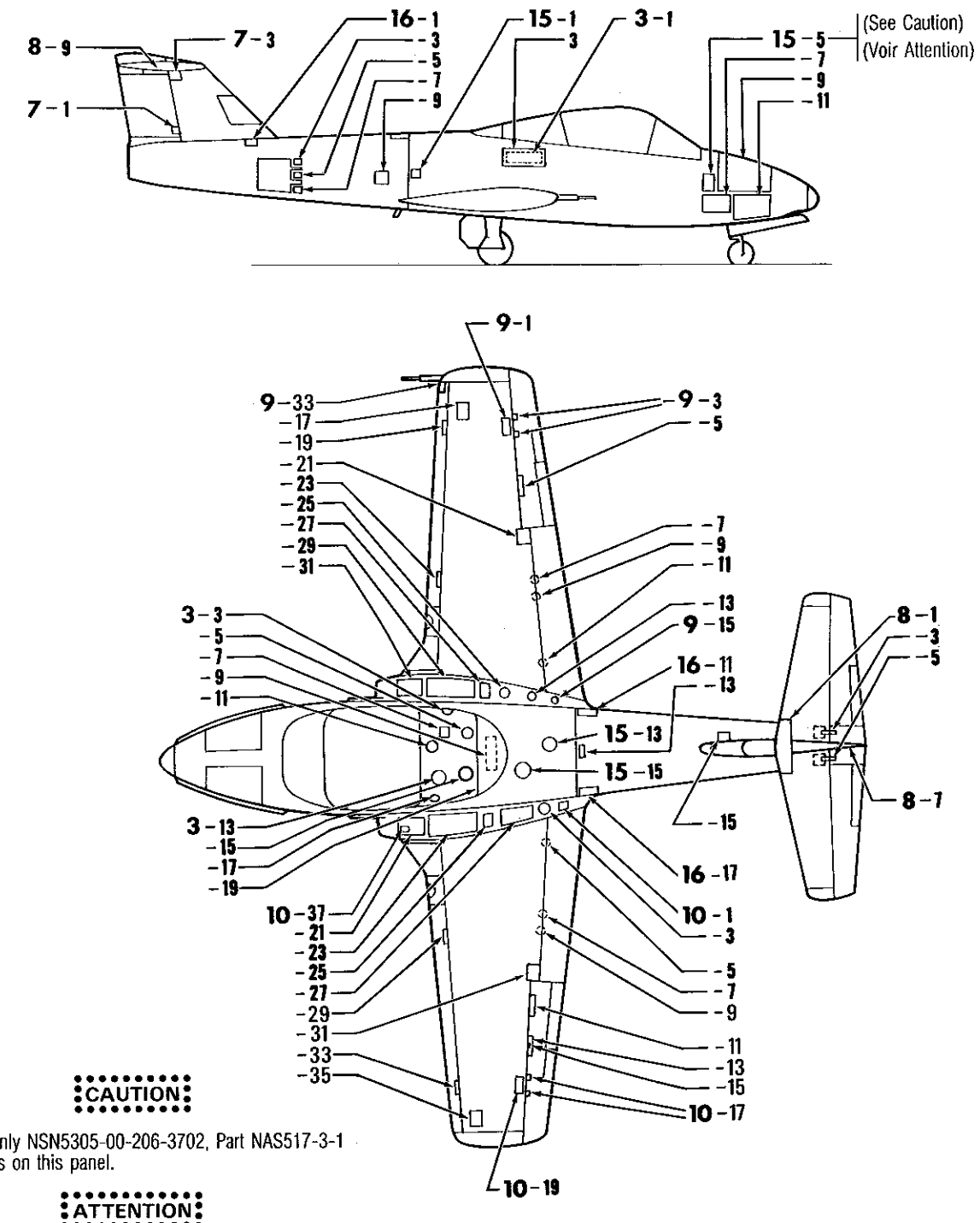

CAUTION

Use only NSN5305-00-206-3702, Part NAS517-3-1 screws on this panel.

ATTENTION

Utiliser seulement les vis NSN5305-00-206-3702, nº de pièce NAS517-3-1 sur ce panneau.

114-2-7

Figure 2-6 (Sheet 2 of 4) Access Panels
Figure 2-6 (feuille 2 de 4) Panneaux d'accès

PANEL		ACCESS TO
3	-2	LH FUEL CELL
7	-2	ELEVATOR CONTROL
	-4	TOP RUDDER ATTACHMENT
	-6	RUDDER BOTTOM ATTACHMENT BOLTS
8	-2	HORIZONTAL STABILIZER REAR ATTACHMENT POINT, TB18
	-4	TORQUE SHAFT BEARING ATTACHMENT BOLTS
	-6	TORQUE SHAFT BEARING ATTACHMENT BOLTS
	-8	HORIZONTAL STABILIZER REAR ATTACHMENT POINT
	-10	ELEVATOR TRIM ACTUATOR AND RELAY
	-12	ELEVATOR DOWNSPRING
9	-2	LEADING EDGE HINGE PINS
	-4	STALL WARNING
	-6	PYLON ATTACHMENT
	-8	LEADING EDGE HINGE PINS
	-10	LANDING LIGHT
	-12	MAIN SPAR ATTACHMENT
	-14	FRONT SPAR ATTACHMENT
	-16	COMPUTER STALL WARNING
	-18	STRUCTURE
	-20	AILERON SPRING TAB TORQUE TUBE
	-22	LANDING GEAR MICROSWITCHES
	-24	REAR SPAR ATTACHMENT
10	-4	STRUCTURE
	-6	FRONT SPAR ATTACHMENT
	-8	MAIN SPAR ATTACHMENT
	-10	LANDING LIGHT
	-12	LEADING EDGE HINGE PINS
	-14	PYLON ATTACHMENT
	-16	LEADING EDGE HINGE PINS
	-18	REAR SPAR ATTACHMENT
	-20	LANDING GEAR DOOR GROUND SERVICE SWITCH, LANDING GEAR MICROSWITCH
	-22	AILERON SPRING TAB TORQUE TUBE. TRIM RELAY
	-24	AILERON TRIM ACTUATOR

PANNEAU		ACCÈS À
3	-2	RÉSERVOIR SOUPLE CARBURANT GAUCHE
7	-2	COMMANDE DE GOUVERNE DE PROFONDEUR
	-4	FIXATION SUPÉRIEURE GOUVERNE DE DIRECTION
	-6	BOULONS DE FIXATION INFÉRIEURE GOUVERNE DE DIRECTION
8	-2	POINT DE FIXATION ARRIÈRE DU STABILISATEUR, TB18
	-4	BOULONS DE FIXATION DU PALIER DE L'ARBRE DE TORSION
	-6	BOULONS DE FIXATION DU PALIER DE L'ARBRE DE TORSION
	-8	POINT DE FIXATION ARRIÈRE DU STABILISATEUR
	-10	VÉRIN DE COMPENSATION DE GOUVERNE DE PROFONDEUR ET RELAIS
	-12	RESSORT DE RAPPEL DE LA GOUVERNE DE PROFONDEUR
9	-2	BROCHES D'ARTICULATION DE BORD D'ATTAQUE
	-4	AVERTISSEUR DE DÉCROCHAGE
	-6	FIXATION DE MÂT
	-8	BROCHES D'ARTICULATION DE BORD D'ATTAQUE
	-10	PHARE D'ATTERRISSAGE
	-12	FIXATION DU LONGERON PRINCIPAL
	-14	FIXATION DU LONGERON AVANT
	-16	CALCULATEUR D'AVERTISSEUR DE DÉCROCHAGE
	-18	STRUCTURE
	-20	TUBE DE TORSION DU TAB À RESSORT D'AILERON
	-22	MICROCONTACTS DE TRAIN D'ATTERRISSAGE
	-24	FIXATION DU LONGERON ARRIÈRE
10	-4	STRUCTURE
	-6	FIXATION DU LONGERON AVANT
	-8	FIXATION DU LONGERON PRINCIPAL
	-10	PHARE D'ATTERRISSAGE
	-12	BROCHES D'ARTICULATION DE BORD D'ATTAQUE
	-14	FIXATION DE MÂT
	-16	BROCHES D'ARTICULATION DE BORD D'ATTAQUE
	-18	FIXATION DU LONGERON ARRIÈRE
	-20	INTERRUPTEUR D'ENTRETIEN AU SOL TRAPPE DE TRAIN D'ATTERRISSAGE, MICROCONTACT DE TRAIN D'ATTERRISSAGE
	-22	TUBE DE TORSION DU TAB À RESSORT D'AILERON, RELAIS DE COMPENSATEUR
	-24	VÉRIN DE COMPENSATEUR AILERONS

6A252 CF-369

114-2-8

Figure 2-6 (Sheet 3 of 4) Access Panels
Figure 2-6 (feuille 3 de 4) Panneaux d'accès

C-12-114-000/DW-000

PANEL		ACCESS TO
15	-2	CANOPY OPENING GEAR
	-4	THROTTLE INTERCONNECT TUBE
	-6	CANOPY EMERGENCY RELEASE
	-8	GROUND TEST CONNECTION, PRESSURIZING VALVE NO. 1 INVERTER, N23, N24
	-10	BATTERY
	-12	LEVELLING BLOCKS, FIRE AND OVERHEAT CONTROL BOXES, MAIN UHF, EMERGENCY UHF, IFF, TACAN RECEIVER-TRANSMITTERS, DIRECTIONAL COUPLER, COAXIAL RELAY TEST PANEL, COMPASS AMPLIFIER, NO. 1 AND 2 INVERTERS
	-14	NAVIGATION LIGHT FLASHER
	-16	HYDRAULIC RESERVOIR
	-18	FUEL CELL INNER ACCESS PANEL
	-20	ENGINE BAY, GENERATOR
	-22	ENGINE BAY, GENERATOR
	-24	FUEL DRAIN
	-26	WATER SEPARATOR
	-28	TACAN ANTENNA
	-30	FLIGHT CONTROLS, HYDRAULIC SYSTEM, AIR CONDITIONING
	-32	UHF ANTENNA
	-34	HYDRAULIC CONNECTIONS
	-36	TAXI LIGHT
	-38	CONTROLS, BOOSTER PUMP, COLLECTOR TANK
	-40	FUEL DRAIN
	-42	AIR CONDITIONING UNIT FUEL SHUT-OFF VALVE, FUEL STRAINER, FUEL LOW PRESSURE SWITCH, FLIGHT CONTROLS, AAE FILTER, AUX FUEL AIR PRESSURE S/O VALVES AND SWITCHES
	-44	PYLON ELECTRICAL CONNECTION
16	-2	RUDDER CONTROL LINKAGE. JET PIPE ADJUSTMENT AND FIRE WIRE
	-4	HINGE
	-6	HINGE
	-8	HINGE
	-10	FLIGHT CONTROLS, FIREX AND JET PIPE
	-12	RUDDER CONTROL LINKAGE
	-14	FUSELAGE ATTACHMENT BOLT
	-16	FUSELAGE ATTACHMENT BOLT

PANNEAU		ACCÈS À
15	-2	DISPOSITIF D'OUVERTURE DE LA VERRIÈRE
	-4	TUBE DE CONJUGAISON MANETTES
	-6	LARGAGE D'URGENCE DE LA VERRIÈRE
	-8	RACCORD D'ESSAI AU SOL, SOUPAPE DE MISE EN PRESSION CONVERTISSEUR 1, N23, N24
	-10	BATTERIE
	-12	CALES DE MISE À NIVEAU, BOÎTIERS DE DÉTECTION D'INCENDIE ET DE SURCHAUFFE, UHF PRINCIPAL, UHF DE SECOURS, IFF, ÉMETTEURS-RÉCEPTEURS TACAN, COUPLEUR DE DIRECTION. PANNEAU D'ESSAI RELAIS, CÂBLE COAXIAL, AMPLIFICATEUR DE COMPAS, CONVERTISSEURS 1 ET 2
	-14	CLIGNOTEUR DE FEU DE NAVIGATION
	-16	RÉSERVOIR HYDRAULIQUE
	-18	PANNEAU D'ACCÈS INTERNE DU RÉSERVOIR CARBURANT
	-20	COMPARTIMENT RÉACTEUR, GÉNÉRATRICE
	-22	COMPARTIMENT RÉACTEUR, GÉNÉRATRICE
	-24	ROBINET DE VIDANGE DE CARBURANT
	-26	SÉPARATEUR D'EAU
	-28	ANTENNE TACAN
	-30	COMMANDES DE VOL, CIRCUIT HYDRAULIQUE, CONDITIONNEMENT D'AIR
	-32	ANTENNE UHF
	-34	RACCORDS HYDRAULIQUES
	-36	PHARE DE ROULAGE
	-38	COMMANDES, POMPE BASSE PRESSION, NOURRICE
	-40	ROBINET DE VIDANGE DE CARBURANT
	-42	ROBINET D'ARRÊT CARBURANT DU GROUPE DE CONDITIONNEMENT D'AIR, FILTRE CARBURANT, MANOCONTACT DE PRESSION BASSE CARBURANT, COMMANDES DE VOL, FILTRE AAE, CONTACTEURS ET ROBINETS D'ARRÊT DE PRESSION D'AIR, CARBURANT AUXILIAIRE.
	-44	CONNECTEUR ÉLECTRIQUE DE MÂT
16	-2	TRINGLERIE DE COMMANDE GOUVERNE DE DIRECTION. RÉGLAGE ET CÂBLE DE DÉTECTION INCENDIE TUYÈRE
	-4	ARTICULATION
	-6	ARTICULATION
	-8	ARTICULATION
	-10	COMMANDES DE VOL, BOUTEILLE EXTINCTEUR ET TUYÈRE
	-12	TRINGLERIE DE COMMANDE GOUVERNE DE DIRECTION
	-14	BOULON DE FIXATION FUSELAGE
	-16	BOULON DE FIXATION FUSELAGE

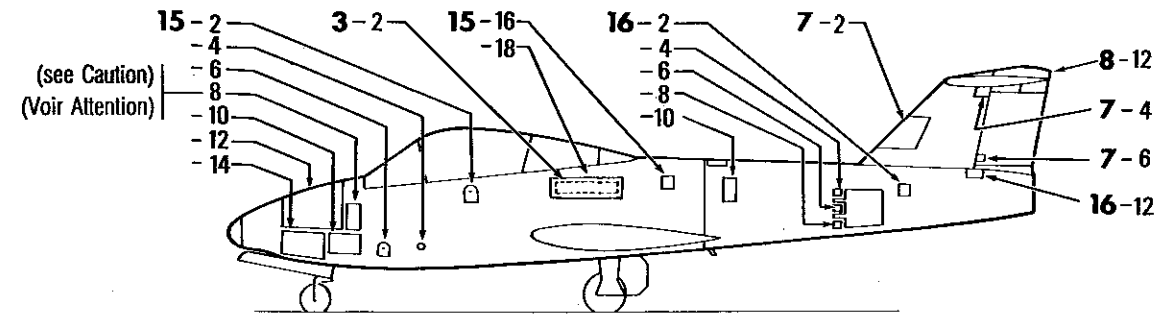

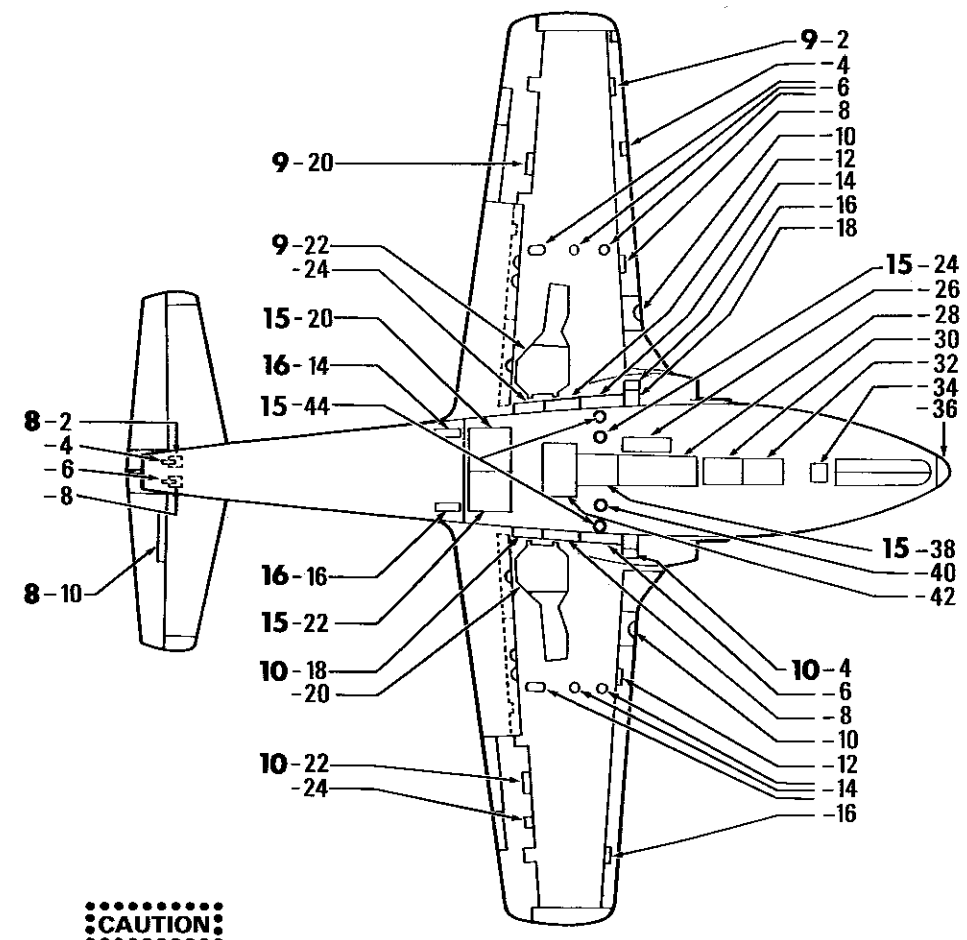

CAUTION:

Use only NSN5305-00-206-3702, Part NAS517-3-1 screws on this panel.

ATTENTION:

Utiliser seulement les vis NSN5305-00-206-3702, nº de pièce NAS517-3-1 sur ce panneau.

64/252 CF-369

114-2-9

Figure 2-6 (Sheet 4 of 4) Access Panels
Figure 2-6 (feuille 4 de 4) Panneaux d'accès

Circuit Function Letters Code de fonction de circuit	System Circuit	Circuit Function Letters Code de fonction de circuit	System Circuit
C	Flight Controls Commandes de vol	ED	Turbine Exhaust Gas Temperature Indicator Indicateur EGT
C*	Aircraft modified to CF-458, CF-459 or CF-461, CF-462, CF-463 and CF-464 Avions modifiés selon CF-458, CF-459 ou CF-461, CF-462, CF-463 et CF-464	EE	Fuel Low Pressure Warning System Alarme basse pression carburant
DA	Wing Flap Position Indicator Indicateur de position volets	F	Servoed Altimeter System Altimètre asservi
DB	Hydraulic Pressure Indicator Indicateur de pression hydraulique	FA	Turn and Slip Indicator Indicateur de virage et de glissade
DC	Fuel Quantity and Low Level Warning Indicator Indicateur de quantité et alarme de bas niveau carburant	FB	Attitude Indicator Horizon artificiel
DD	Registering Accelerometer Accéléromètre enregistreur	FC	Compass System Compas
EA	Engine Tachometer Engine Life Monitor Tachymètre et contrôleur de durée de vie réacteur	FD	Pre-stall Warning System Système d'avertissement de décrochage
EB	Engine Oil Pressure Pression d'huile réacteur	G	Landing Gear Control, Warning and Indication Commandes, alarmes et indications train d'atterrissage
EC	Engine Oil Temperature Warning System Alarme tempŕature d'huile réacteur	GA	Ground Safety Sécurité au sol

Figure 2-7 (Sheet 1 of 2) Table of Identification Letters – Wire and Item Circuit Functions
Figure 2-7 (feuille 1 de 2) Tableau des codes de fonction de circuit des fils et des composants électriques

Circuit Function Letters Code de fonction de circuit	System Circuit	Circuit Function Letters Code de fonction de circuit	System Circuit
HA	Air Conditioning System Conditionnement d'air	RU	UHF Radio – AN/ARC-552 Radio UHF – AN/ARC-552 UHF System – AN/ARC 164 Système UHF – AN/ARC-164
HB	Windshield De-ice and Demisting Dégivrage et désembuage pare-brise	RV	VHF System – AN/ARC-511 Système VHF – AN/ARC-511
J	Engine Control Commande réacteur	RZ	Intercom System Interphone
K	Engine Starting Battery Start Circuit Démarrage réacteur et démarrage avec batteries	SX	IFF System IFF
L	Interior and Exterior Lighting Éclairage intérieur et extérieur	V	DC Control for AC Power Supply Commande c.c. pour alimentation c.a.
M	Canopy Control Commande de verrière	WA	Master Warning Control Système d'alarme principal
MJ	Aircraft Modified to CF-521 Avions modifiés selon CF-521	WB	Fire and Overheat Detection Détection incendie et surchauffe
P	DC Power Supply Alimentation c.c.	WC	Ice Detection Détection de givrage
Q	Engine Control (Fuel) Régulation carburant réacteur	WD	Battery Temperature Warning and Indication Alarme et indication température batteries
RN	VOR-ILS TACAN VOR-ILS, TACAN	X	AC Power Supply Alimentation c.a.

Figure 2-7 (Sheet 2 of 2) Table of Identification Letters – Wire and Item Circuit Functions
Figure 2-7 (feuille 2 de 2) Tableau des codes de fonction de circuit des fils et des composants électriques

Item Prefix Préfixe	Type of Equipment Type d'équipement	Item Prefix Préfixe	Type of Equipment Type d'équipement
A	Mounting, Panel Panneau de montage	DS	Lighting and Signalling Éclairage et signalisation
AR	Amplifier Amplificateur	E	Miscellaneous Divers
B	Motor, Synchro, Blower Moteur, synchro, ventilateur	F	Fuse, Limiter Fusible, limiteur de courant
BT	Battery Batterie	FL	Filter Filtre
C	Capacitor Condensateur	G	Generator, Magneto Génératrice, magnéto
CB	Circuit-breaker Disjoncteur	HR	Heater Réchauffeur
CR	Rectifier Redresseur	J	Receptacle Prise
CZ	Transient suppressor Suppresseur de transitoires	JB	Junction Box Boîte de jonction
D	Dynamotor, Inverter Dynamoteur, convertisseur	K	Relay Relais

Figure 2-8 (Sheet 1 of 2) Table of Identification Letters – Item Prefix and Type of Equipment
Figure 2-8 (feuille 1 de 2) Tableau des codes de type d'équipement

Item Prefix Préfixe	Type of Equipment Type d'équipement	Item Prefix Préfixe	Type of Equipment Type d'équipement
L	Solenoid Solénoïde	SPL	Splice Épissure
LS	Horn, Speaker Avertisseur sonore, haut-parleur	T	Transformer Transformateur
M	Counter, Recorder, Meter Compteur, enregistreur, appareil de mesure	TB	Terminal Board Bornier
N	Ground Stud Goujon de masse	TC	Thermocouple Thermocouple
P	Plug Fiche	TR	Transmitter Transmetteur
PA	Phase Adaptor Adaptateur de phase	U	Hydraulic Hydraulique
PS	Power Supply Bloc d'alimentation	VR	Voltage Regulator Régulateur de tension
R	Resistor, Potentiometer Résistance, potentiomètre	W	Special Cable Assembly Câblage spécial
RETR	Receiver/Transmitter Récepteur-émetteur	Z	Networks Réseaux
RT	Thermistor Thermistance	X	Fuseholders Porte-fusibles
S	Switch Commutateur		

Figure 2-8 (Sheet 2 of 2) Table of Identification Letters – Item Prefix and Type of Equipment
Figure 2-8 (feuille 2 de 2) Tableau des codes de type d'équipement

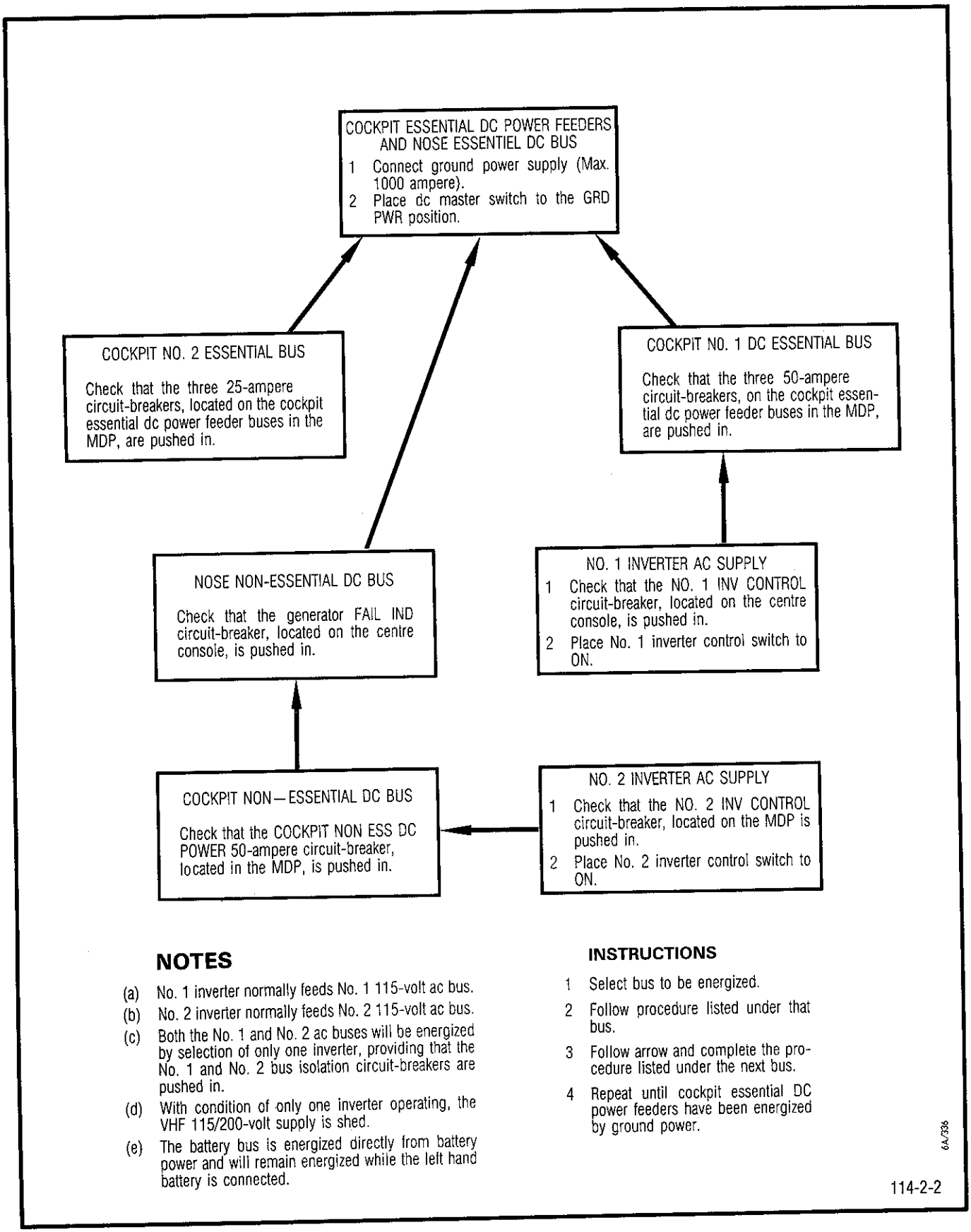

Figure 2-9 DC and AC Bus Energizing Procedures

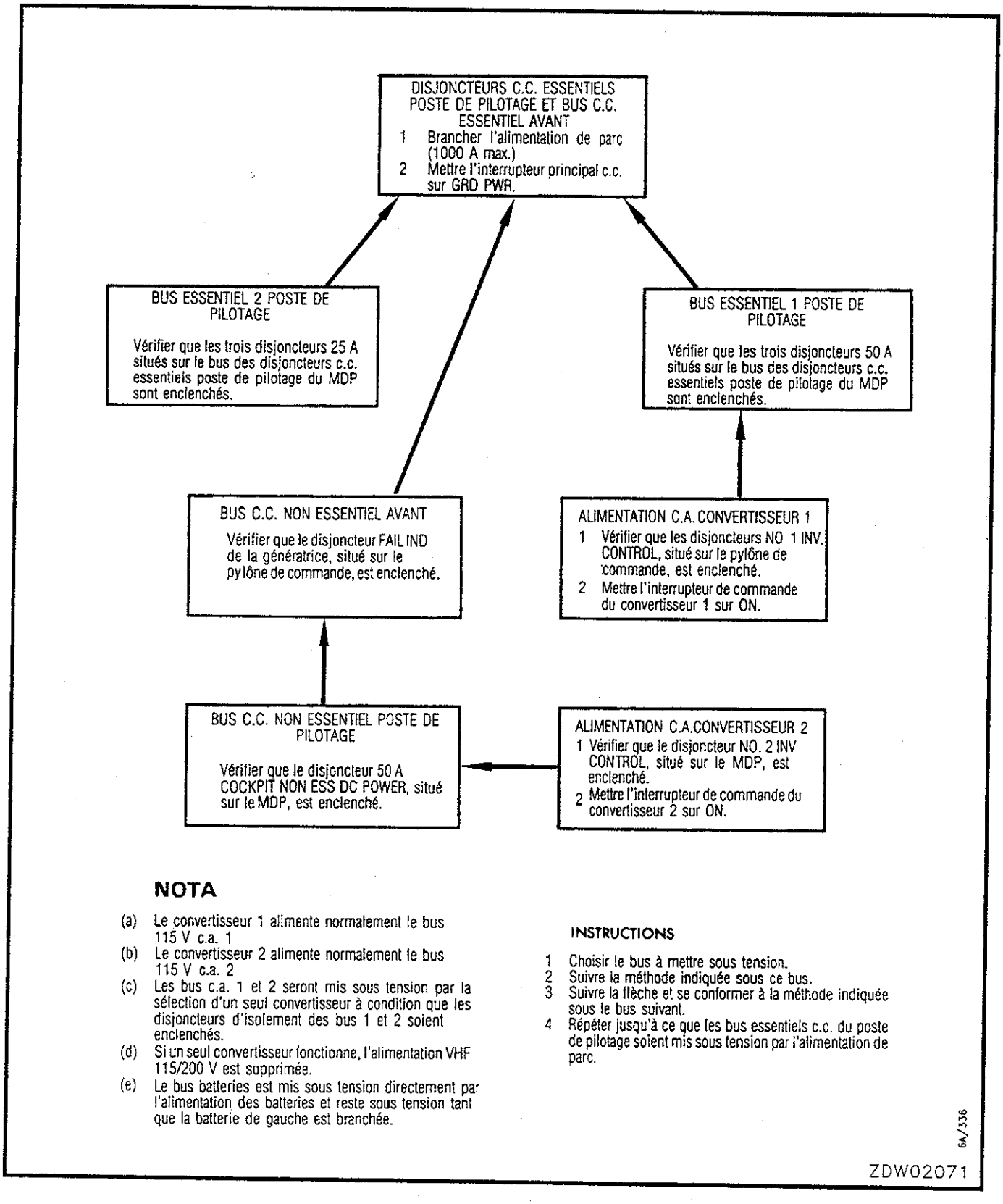

Figure 2-9 Mise sous tension des bus c.c. et c.a.

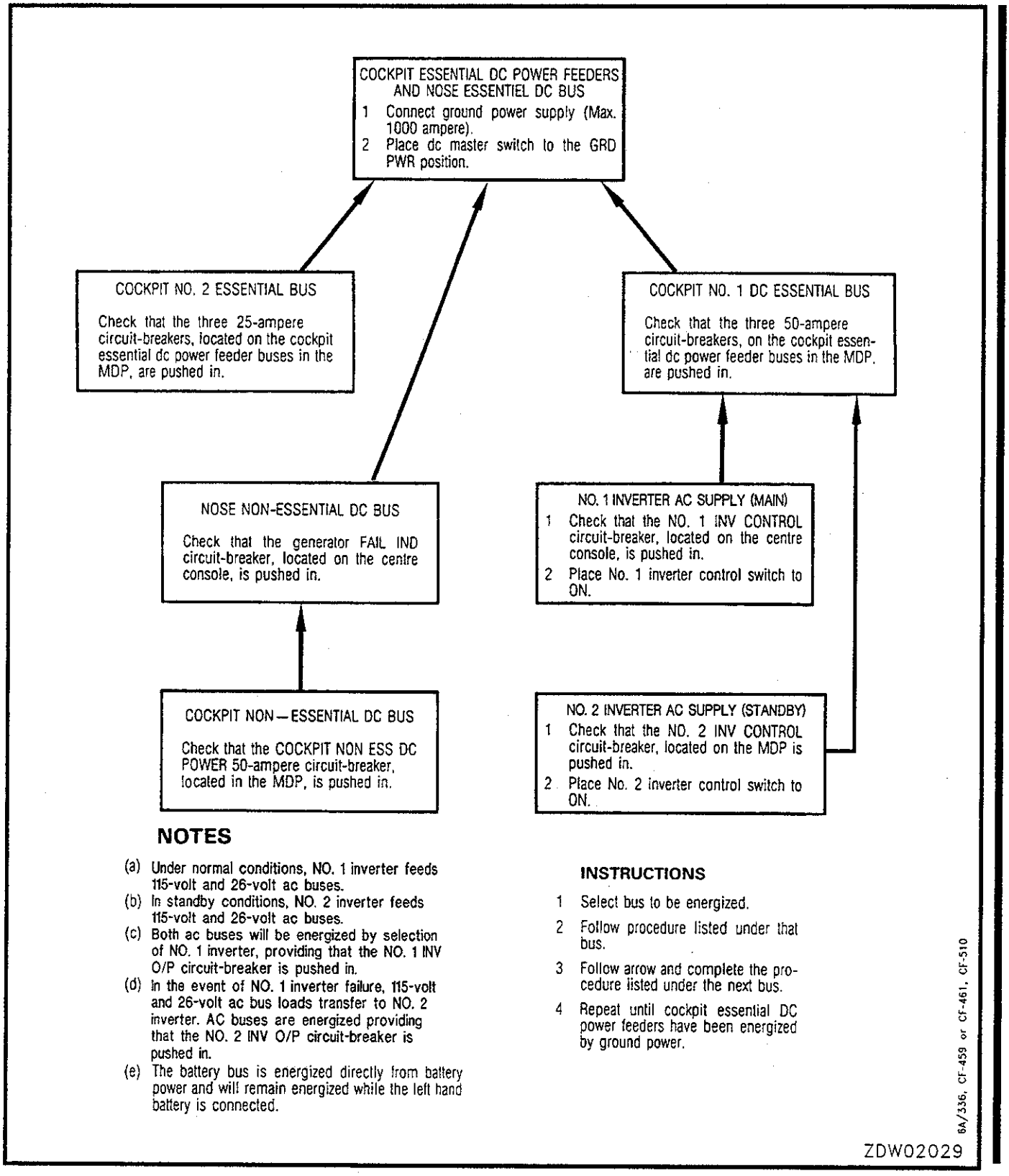

Figure 2-9A DC and AC Bus Energizing Procedures (Aircraft modified to CF-459 or CF-461)

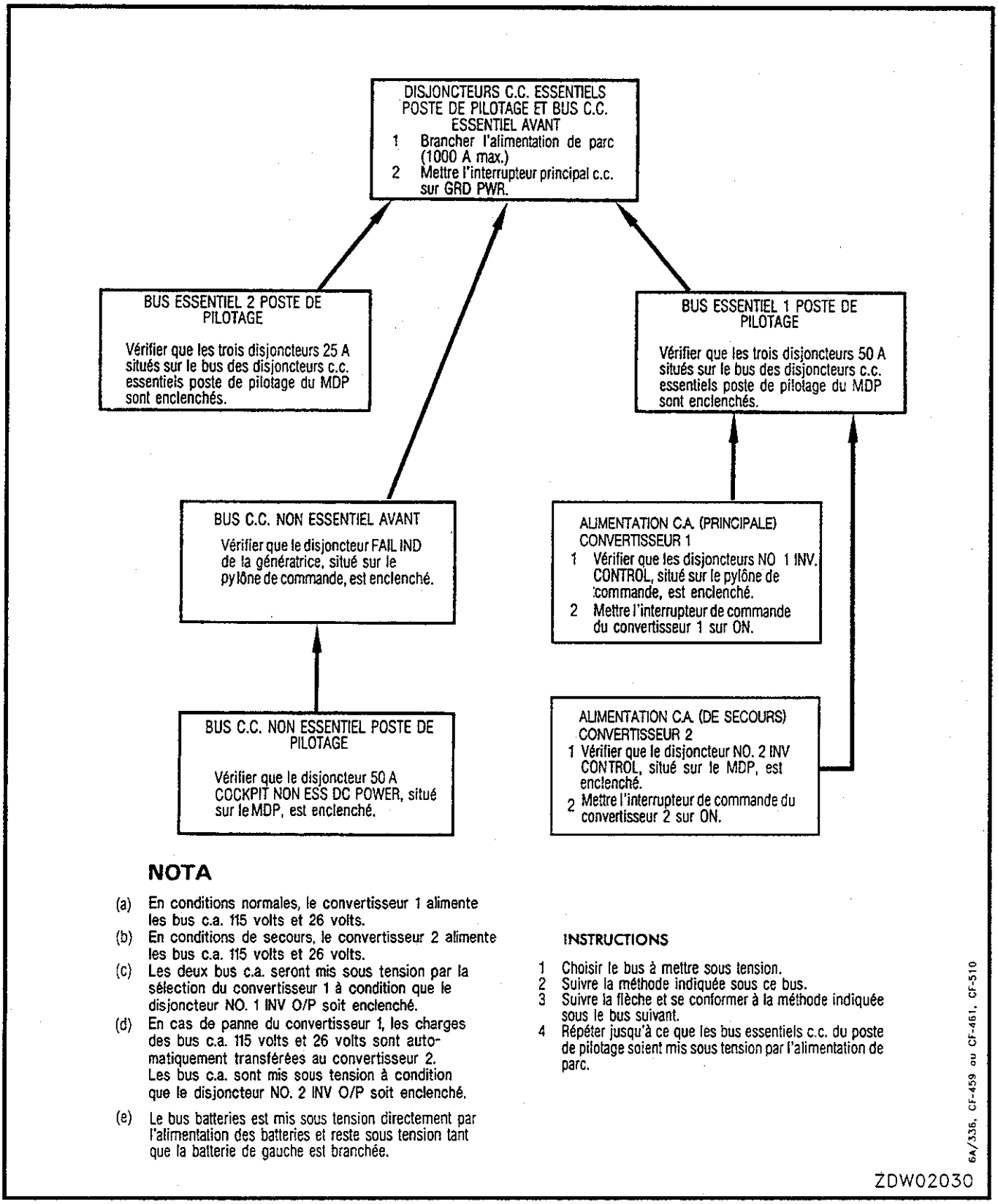

Figure 2-9A Mise sous tension des bus c.c. et c.a. (avions modifiés selon CF-459 ou CF-461)

C-12-114-000/DW-000

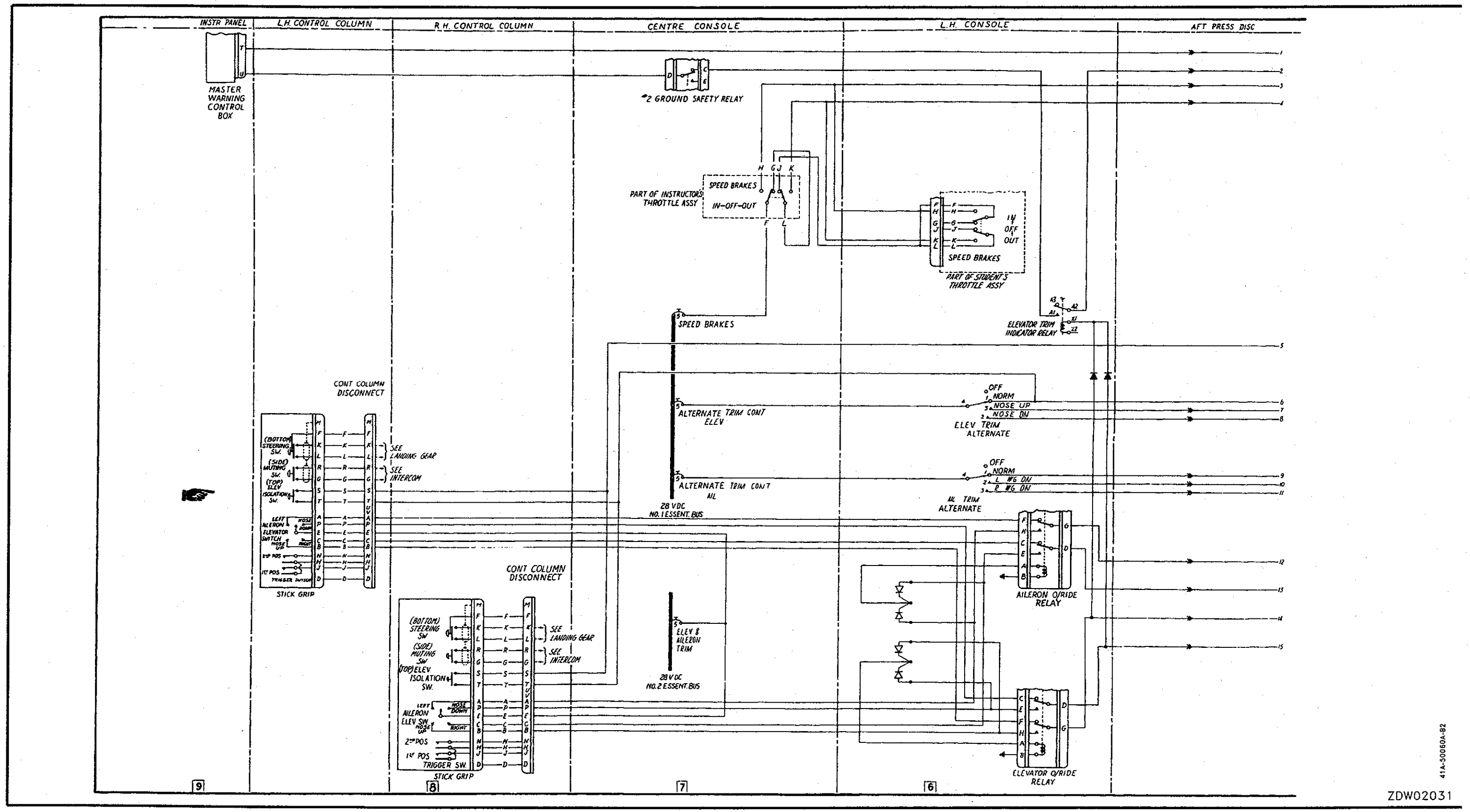

Figure 2-10 (Sheet 1 of 2) Flight Controls – Schematic

Figure 2-10 (Sheet 1 of 2) Flight Controls – Schematic

C-12-114-000/DW-000

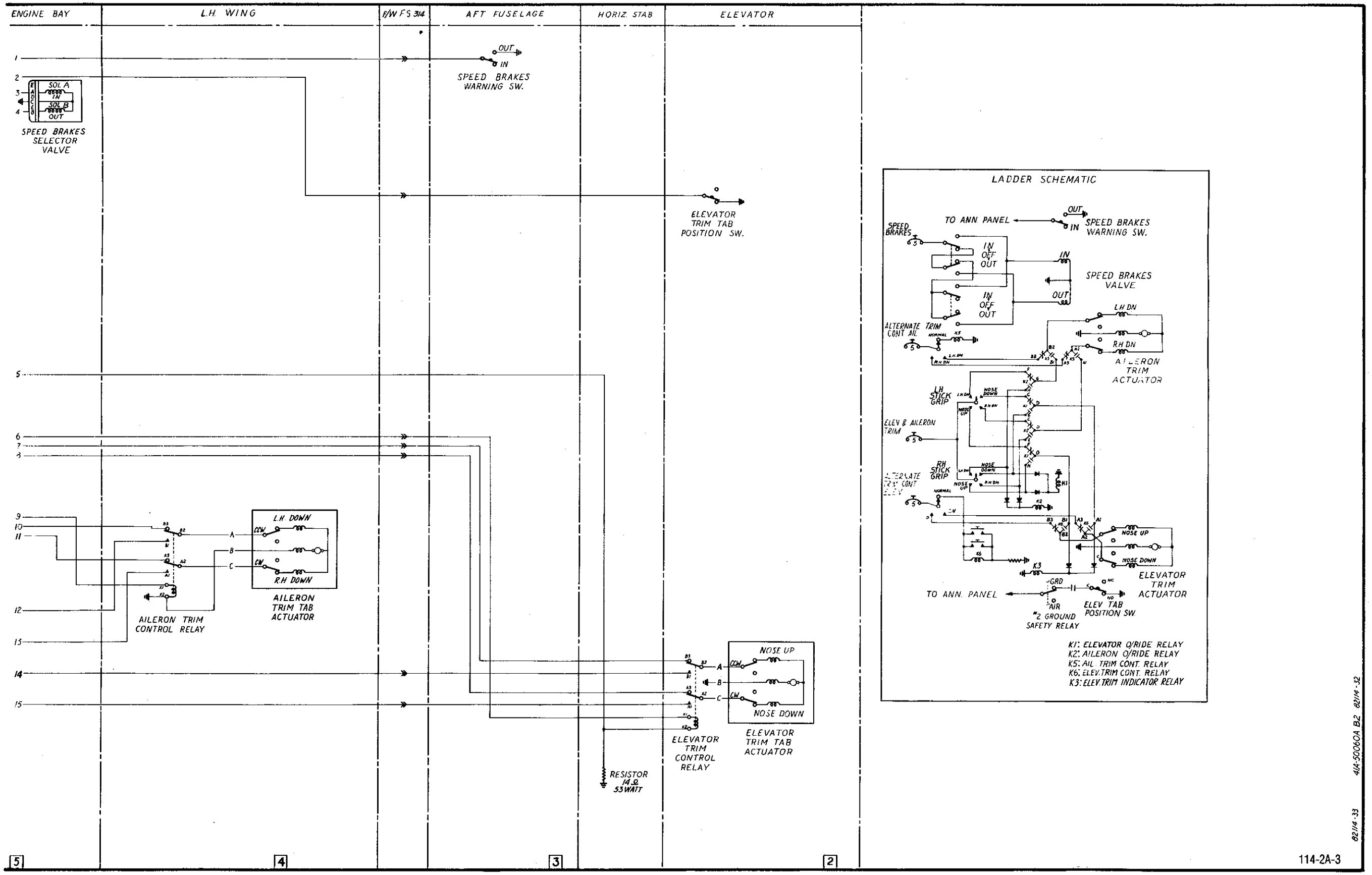

Figure 2-10 (Sheet 2 of 2) Flight Controls – Schematic

C-12-114-000/DW-000

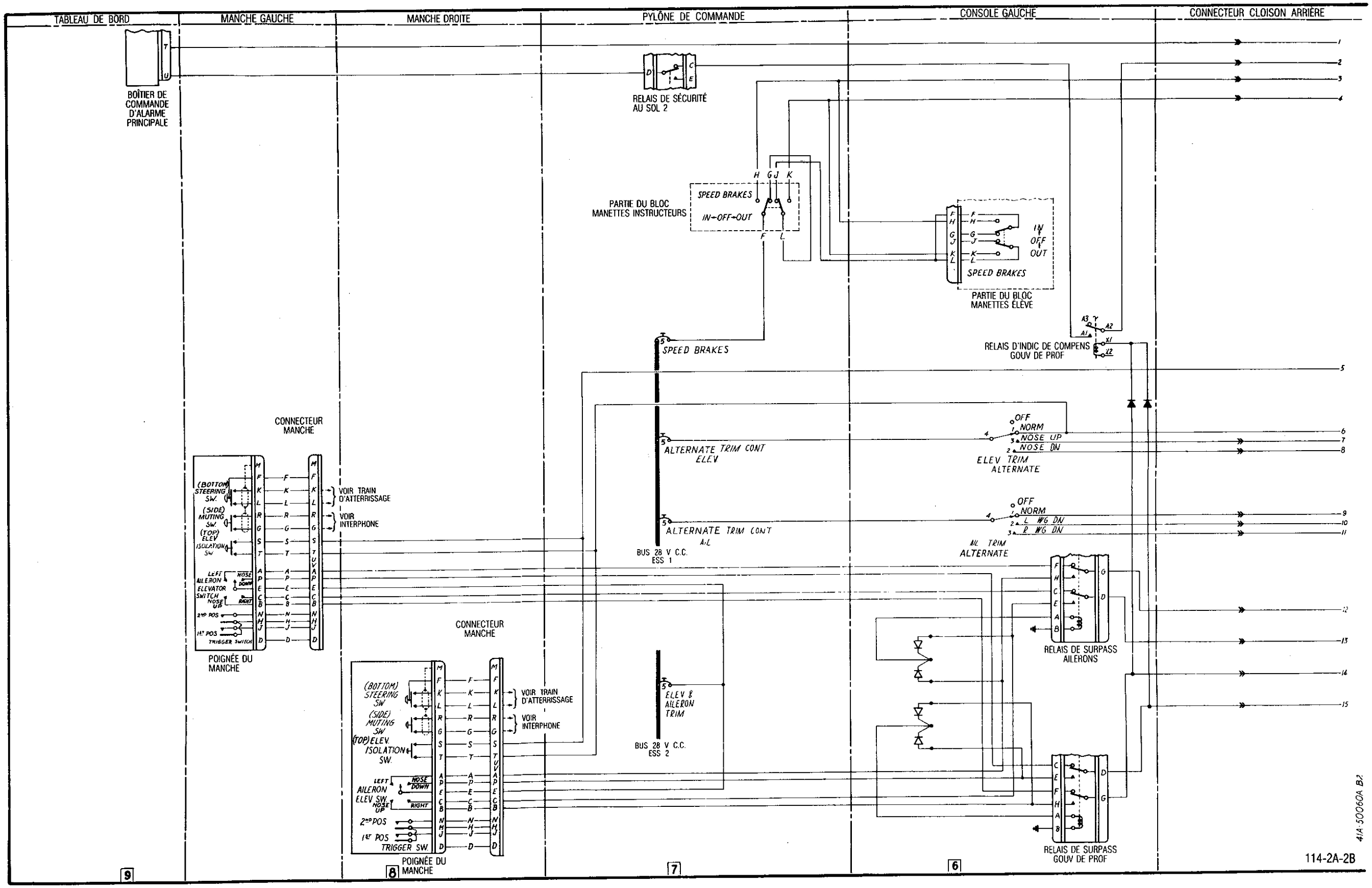

Figure 2-10 (feuille 1 de 2) Commandes de vol – schéma électrique

Figure 2-10 (feuille 1 de 2) Commandes de vol - schéma électrique

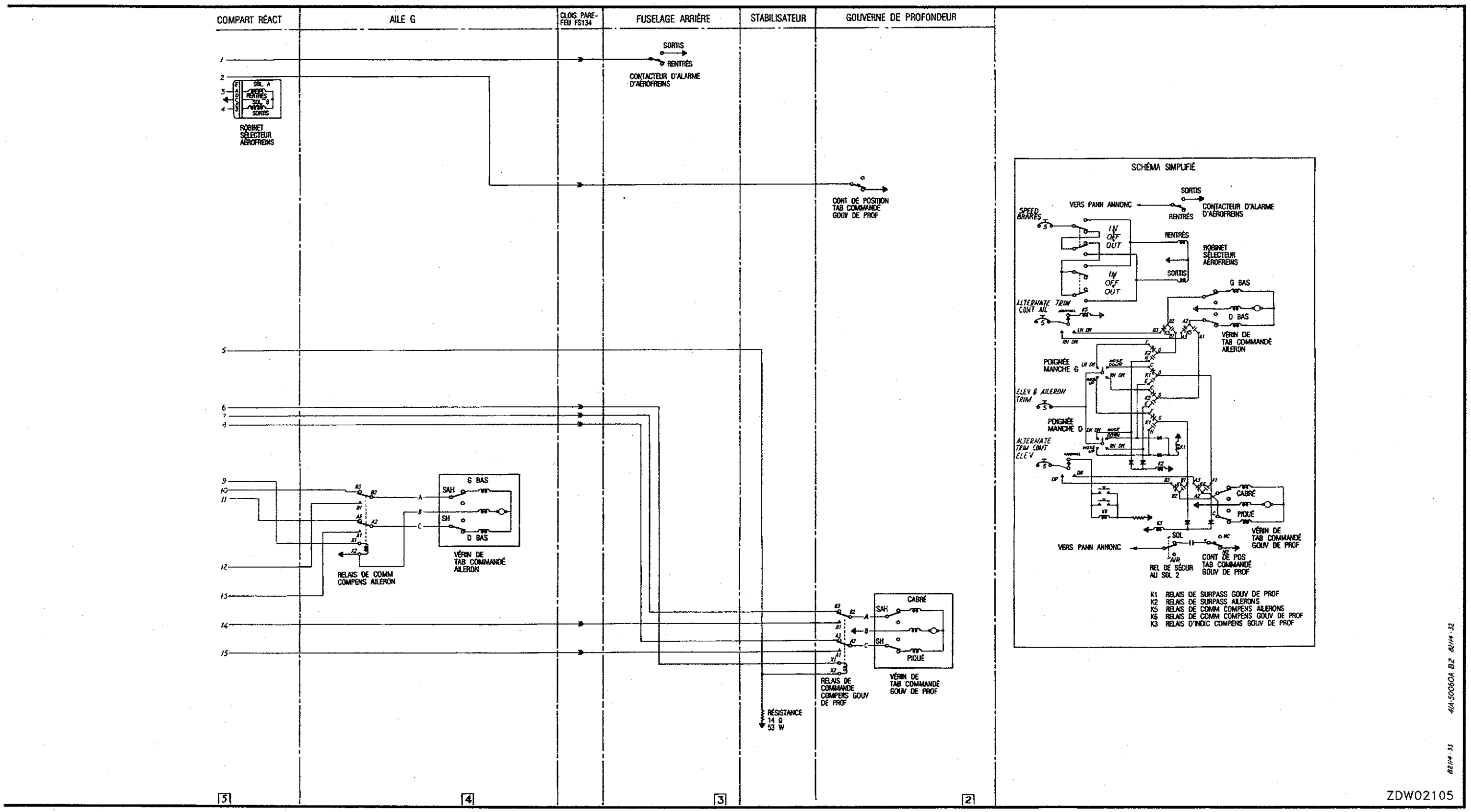

Commandes de vol – schéma électrique (feuille 2 de 2) Figure 2-10

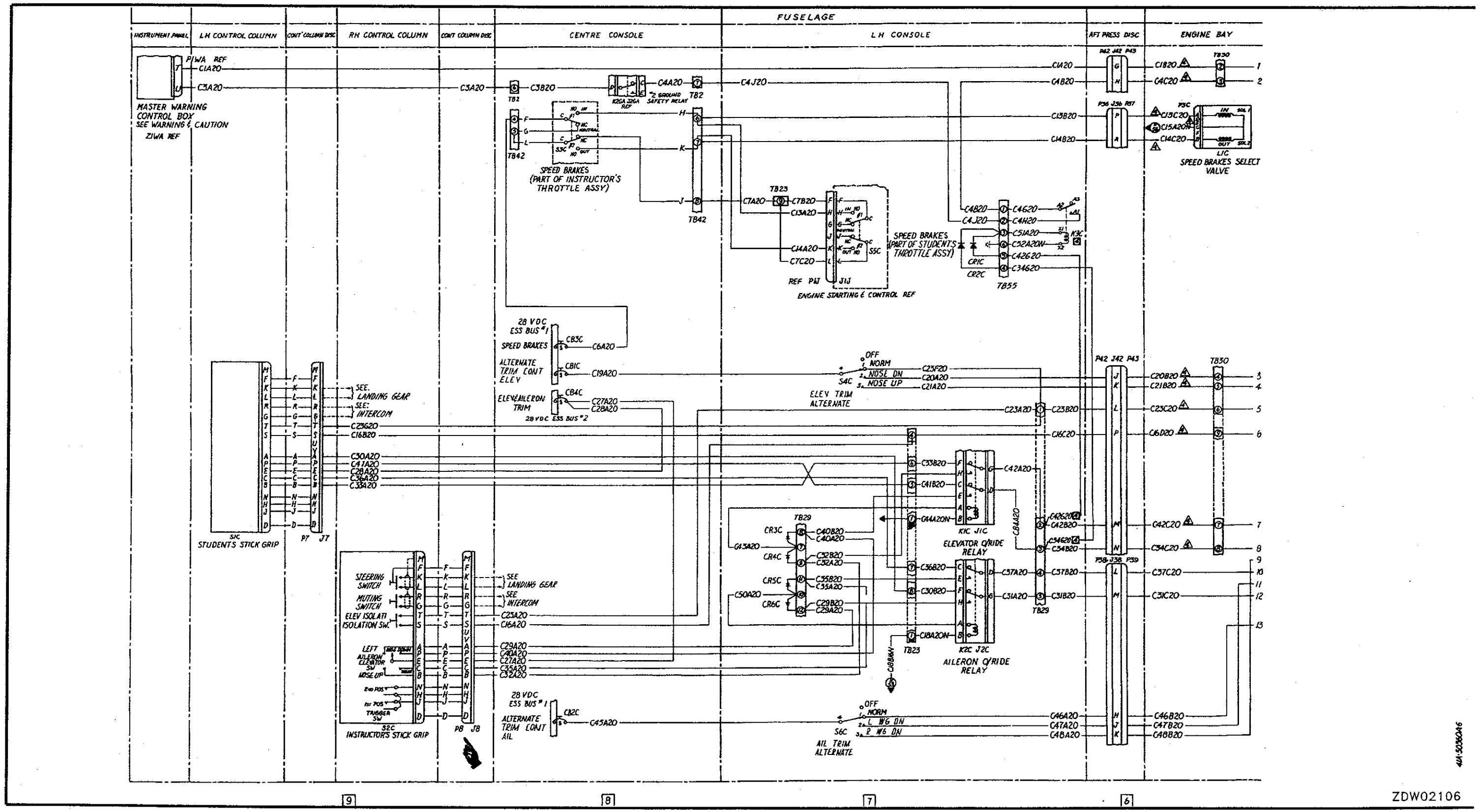

Figure 2-11 (Sheet 1 of 2) Flight Controls – Diagram

C-12-114-000/DW-000

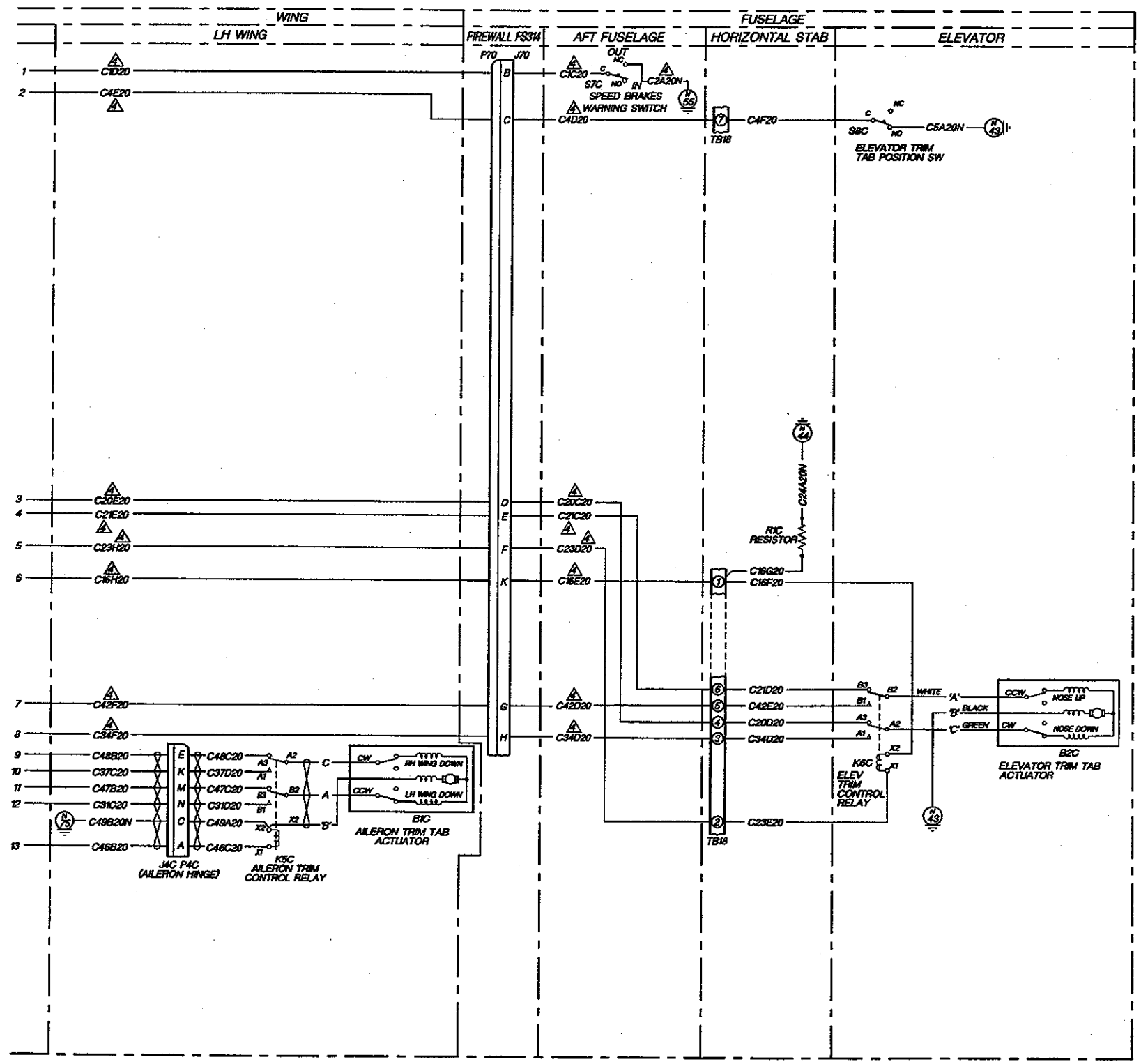

ITEM LIST						LOCATION	
EFF	ITEM NO	DESCRIPTION	PART NO	TYPE	MANUFACTR	FIG	CALL-OUT
	CB1C	CIRC BREAKER	S-1412-5	5A		2-2	19
	CB2C	CIRC BREAKER	S-1412-5	5A			19
	CB3C	CIRC BREAKER	S-1412-5	5A			19
	CB4C	CIRC BREAKER	S-1412-5	5A			19
	B1C	ACTUATOR	R422M22-1		CENTR DYNAMICS		48
	B2C	ACTUATOR	R422M25-1		CENTR DYNAMICS		32
	K1C	RELAY	922D-4249		LEACH		88
	K2C	RELAY	922D-4249		LEACH		88
	K3C	RELAY	RY4NA3G-SL01		MIL-R-5757		
	K5C	RELAY	MS24149D1				46
	K6C	RELAY	MS24149D1				31
	J1C	SOCKET	S0-1000		LEACH		88
	J2C	SOCKET	S0-1000		LEACH		88
	L1C	SOLENOID VAL	362-0377		HEROUX		107
	P5C	PLUG	PT06SE 10-65		BENDIX		107
	CR3C	RECTIFIER	JAN8N540		MIL-S-1/1089		60
	CR4C	RECTIFIER	"		"		60
	CR5C	RECTIFIER	"		"		60
	CR6C	RECTIFIER	"		"	2-2	60
	S1C	SW (CON STICK)	GS6679		GSM	3-2	17
	S2C	SW (CON STICK)	GS6679		GSM	3-2	31
	S3C	GRIP ASSY	KY925		ADAMS RITE MFG	3-2	33
	S4C	SWITCH	MS25128-1			2-2	60
	S5C	GRIP ASSY	KY925		ADAMS RITE MFG	3-2	18
	S6C	SWITCH	MS25128-1			2-2	60
	S7C	SWITCH	MS24456-1			2-2	29
	S8C	SWITCH	MS25085-1			2-2	33
	R1C	RESISTOR	RW22V140	14 Ω	MIL-R-26	2-2	33 *
	CR1C	RECTIFIER	JAN-IN540		MIL-S19500/202		
	CR2C	RECTIFIER	JAN-IN540		MIL-S19500/202		

NOTES

* This item will be found in the area indicated by this call-out number.

△ Wire per MIL-W-8777A.

Wire per MIL-W-5088A type II unless otherwise noted.

41A 60390A6 ECSF 106

ZDW02107

Flight Controls – Diagram (Sheet 2 of 2) Figure 2-11

C-12-114-000/DW-000

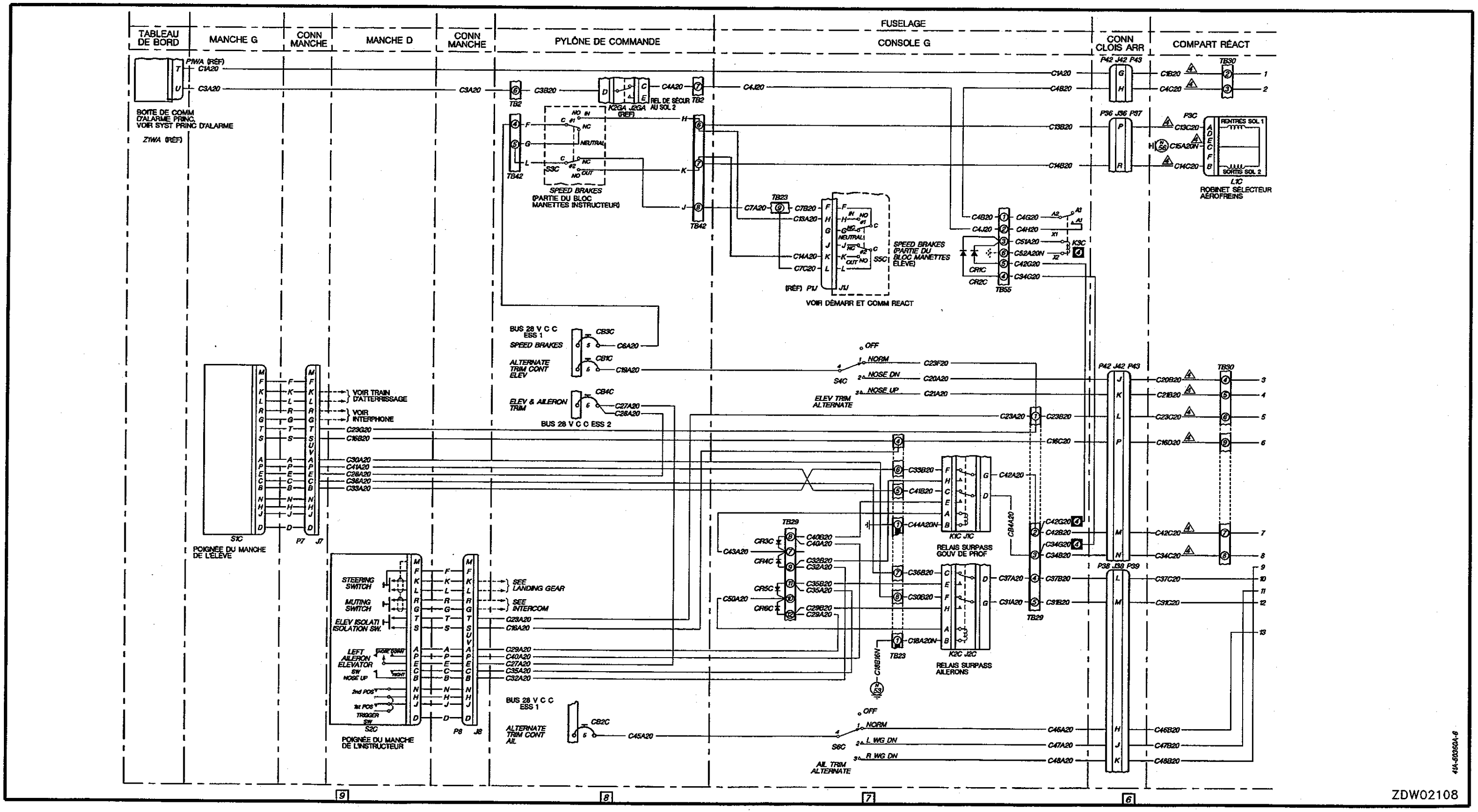

Figure 2-11 (feuille 1 de 2) Commandes de vol – schéma de câblage

C-12-114-000/DW-000

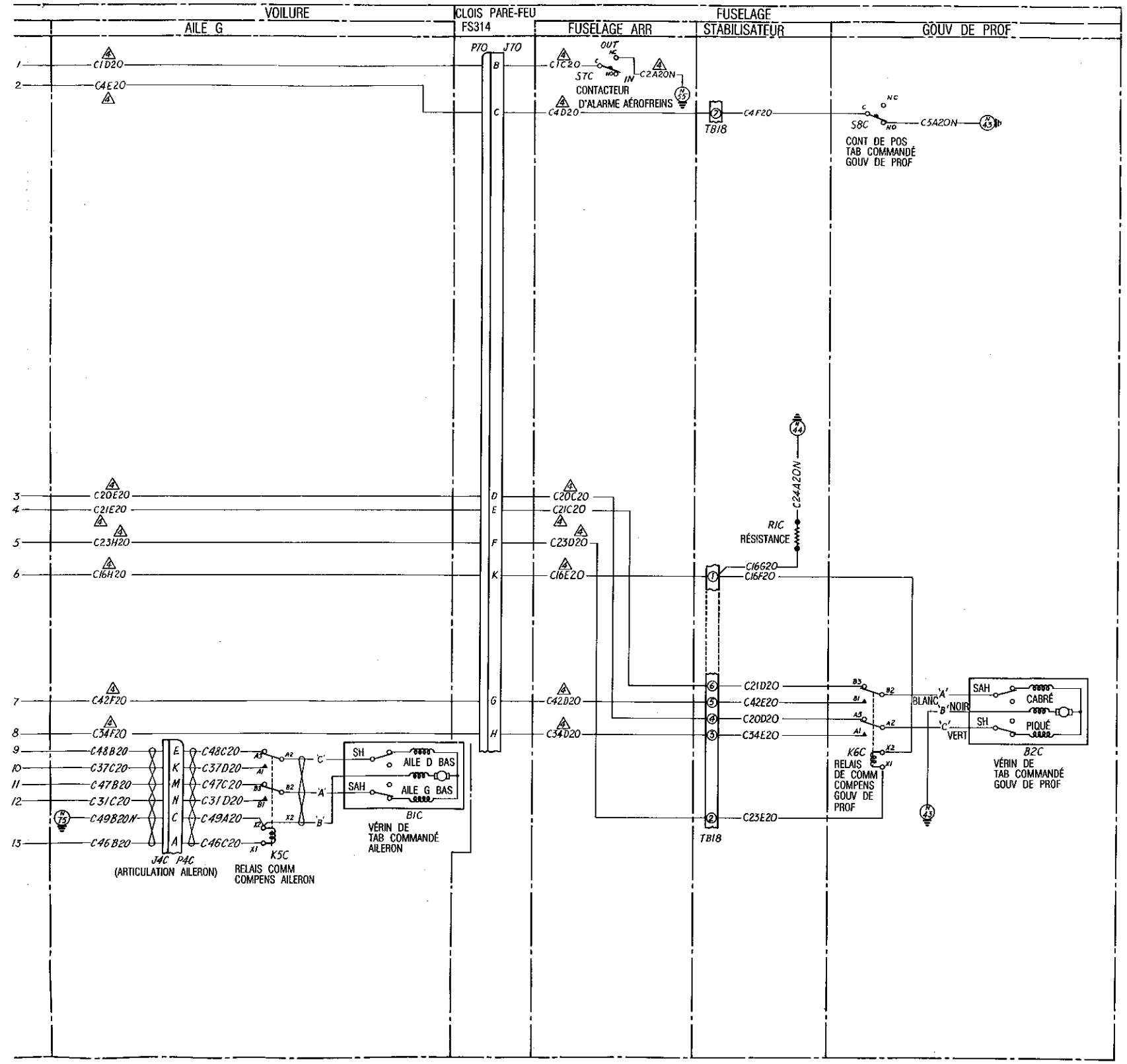

LISTE DE COMPOSANTS						EMPLACEMENT	
VAL	N° DE COMPOSANT	DESCRIPTION	N° DE PIÈCE	TYPE	FABRICANT	FIG	N° DE RENVOI
	CB1C	DISJONCTEUR	S-1412-5	5A		2-2	19
	CB2C	DISJONCTEUR	S-1412-5	5A			19
	CB3C	DISJONCTEUR	S-1412-5	5A			19
	CB4C	DISJONCTEUR	S-1412-5	5A			19
	B1C	ACTIONNEUR	R422M22-1		CENTR. DYNAMICS		48
	B2C	ACTIONNEUR	R422M25-1		CENTR. DYNAMICS		32
	K1C	RELAIS	9220-4249		LEACH		88
	K2C	RELAIS	9220-4249		LEACH		88
	K3C	RELAIS	RY4NA3B-3L01		MIL-R-5757		
	K5C	RELAIS	MS24149DI				46
	K6C	RELAIS	MS24149DI				31
	J1C	PRISE	S0-1000		LEACH		88
	J2C	PRISE	S0-1000		LEACH		88
	L1C	ÉLECTROROBINET	362-0377		HEROUX		107
	P3C	FICHE	PT06SE-10-6S		BENDIX		107
	CR3C	REDRESSEUR	JAN1N540		MIL-S-1/1089		60
	CR4C	REDRESSEUR	JAN1N540		MIL-S-1/1089		60
	CR5C	REDRESSEUR	JAN1N540		MIL-S-1/1089		60
	CR6C	REDRESSEUR	JAN1N540		MIL-S-1/1089	2-2	60
	S1C	COMMUT (MANCHE)	G56679		G.S.M.	3-2	17
	S2C	COMMUT (MANCHE)	G56679		G.S.M.	3-2	31
	S3C	POIGNÉE	KY925		ADAMS RITE MFG	3-2	33
	S4C	COMMUT	MS25128-1			2-2	60
	S5C	POIGNÉE	KY925		ADAMS RITE MFG	3-2	18
	S6C	COMMUT	MS25128-1			2-2	60
	S7C	COMMUT	MS24456-1			2-2	29
	S8C	COMMUT	MS25085-1			2-2	33
	R1C	RÉSISTANCE	RW22V140	14Ω	MIL-R-26	2-2	33*
	CR1C	REDRESSEUR	JAN-1N540		MIL-S-19500/202		
	CR2C	REDRESSEUR	JAN-1N540		MIL-S-19500/202		

NOTA

* Le composant est situé dans la zone désignée par le numéro de renvoi.

4 Fils spéc. MIL-W-8777A.
Fils spéc. MIL-W-5086A type II sauf indications contraires.

114-2K-14

Figure 2-11 (feuille 2 de 2) Commandes de vol schéma de câblage

Commandes de vol schéma de câblage (feuille 2 de 2) Figure 2-11

C-12-114-000/DW-000

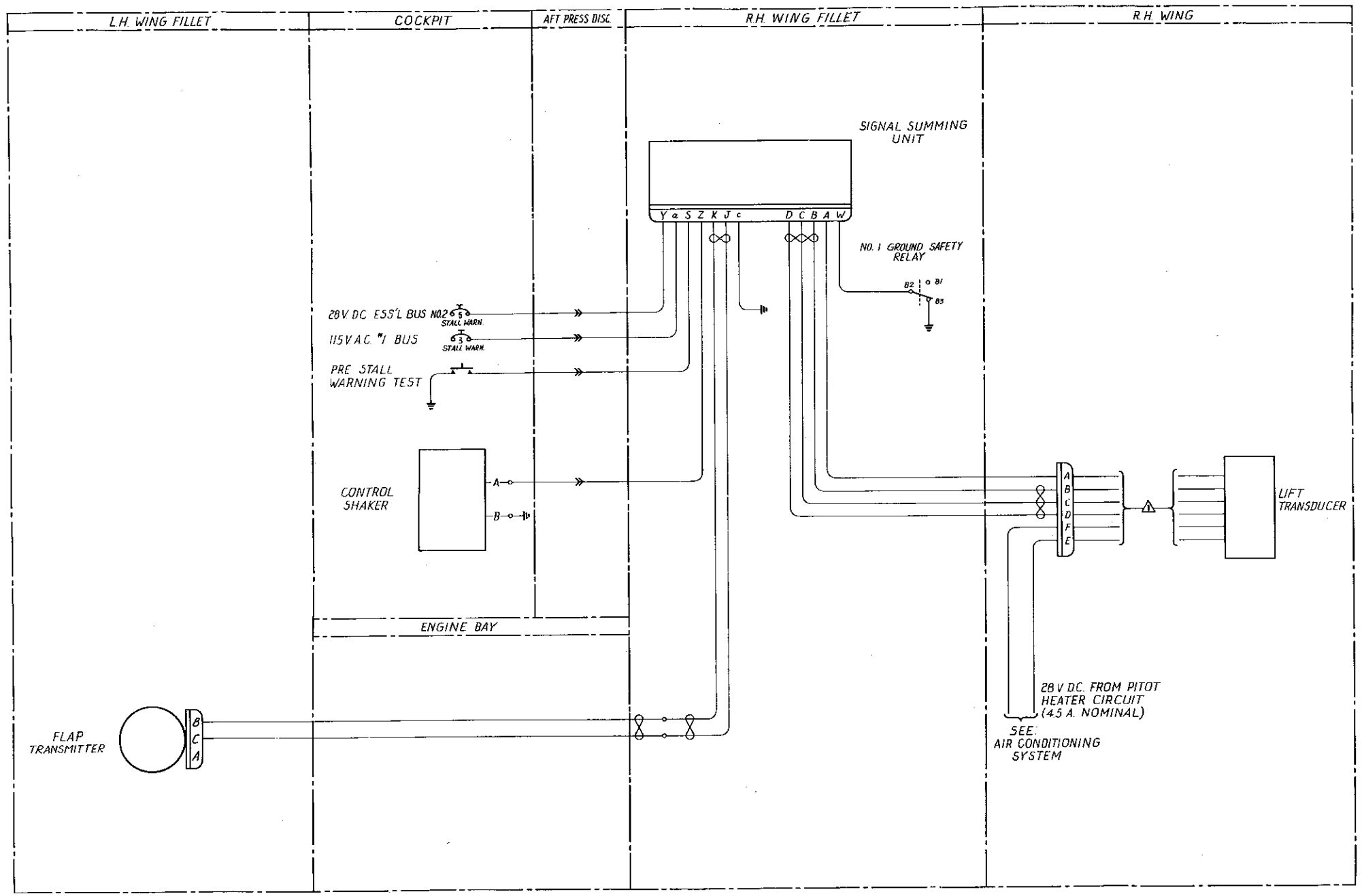

NOTE

△1 Part of transducer pigtail harness assy.

4/A-50123 B

114-2A-5

Figure 2-12 Pre-stall Warning System – Schematic

Figure 2-12 Pre-stall Warning System – Schematic

C-12-114-000/DW-000

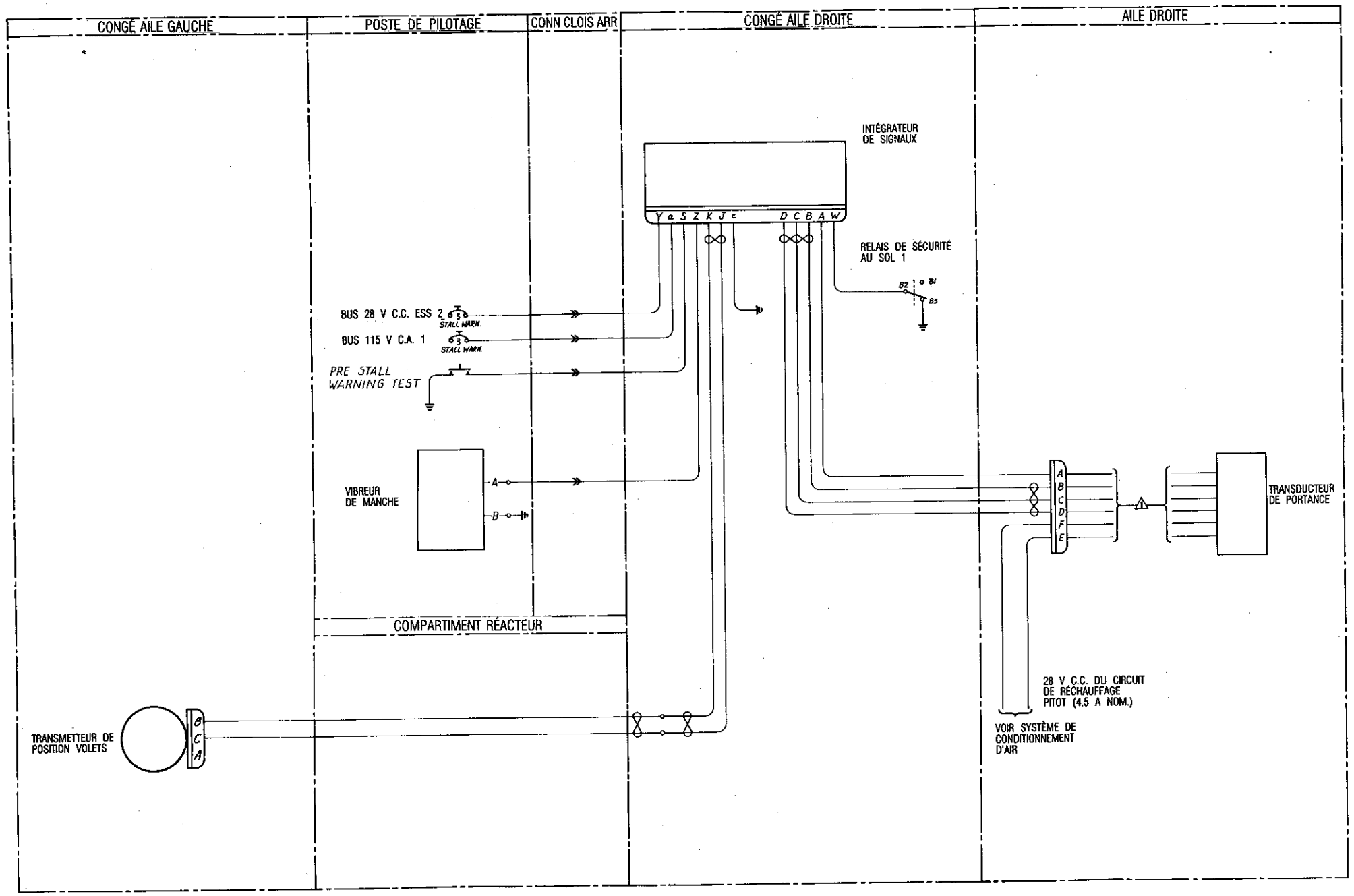

NOTA

⚠ Partie du faisceau du transducteur.

4/A-50123 B

114-2A-6

Figure 2-12 Système d'avertissement de décrochage – schéma électrique

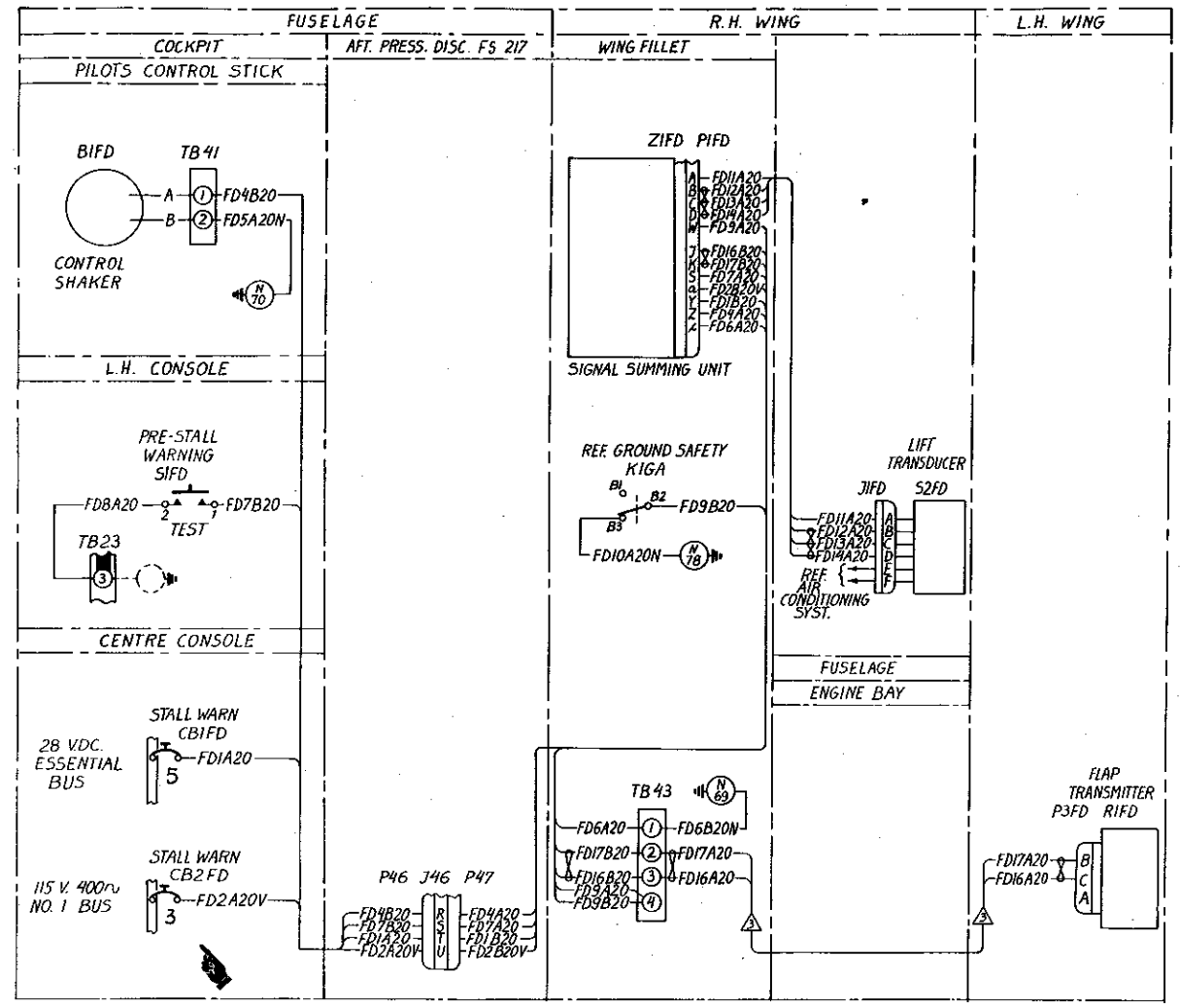

ITEM	DESCRIPTION	PT. NO. & SPEC.	MFG.	TYPE	LOCATION FIG	LOCATION CALL-OUT
BIFD	CONTROL SHAKER	C75502	SAFE FLIGHT INSTR		3-2	17-31
CB1FD	CIRCUIT BREAKER	S1412-5		5A	2-2	19
CB2FD	" "	1500-059-3	[redacted]	3A	↑	19
J1FD	RECEPT. - LIFT TRANSDUCER	PT005E-16-8S				14
P1FD	PLUG - SIG. SUMMING UNIT	PT06SE-16-26S				84
P3FD	PLUG - FLAP TRANSMITTER	PT06SE-8-3S				108
R1FD	FLAP TRANSMITTER	C75502	SAFE FLIGHT INSTR			108
S2FD	TRANSDUCER - LIFT	C75502	SAFE FLIGHT INSTR			14
S1FD	SWITCH - TEST	MS-25089-4C				60
Z1FD	SIGNAL SUMMING UNIT	C75506	SAFE FLIGHT INSTR		2-2	84

NOTE

3 To be MIL-W-8777 wire

All wire to MIL-W-5086 type II unless otherwise specified.

41A-50423 B3

114-2K-15A

Figure 2-13 Pre-stall Warning System – Diagram

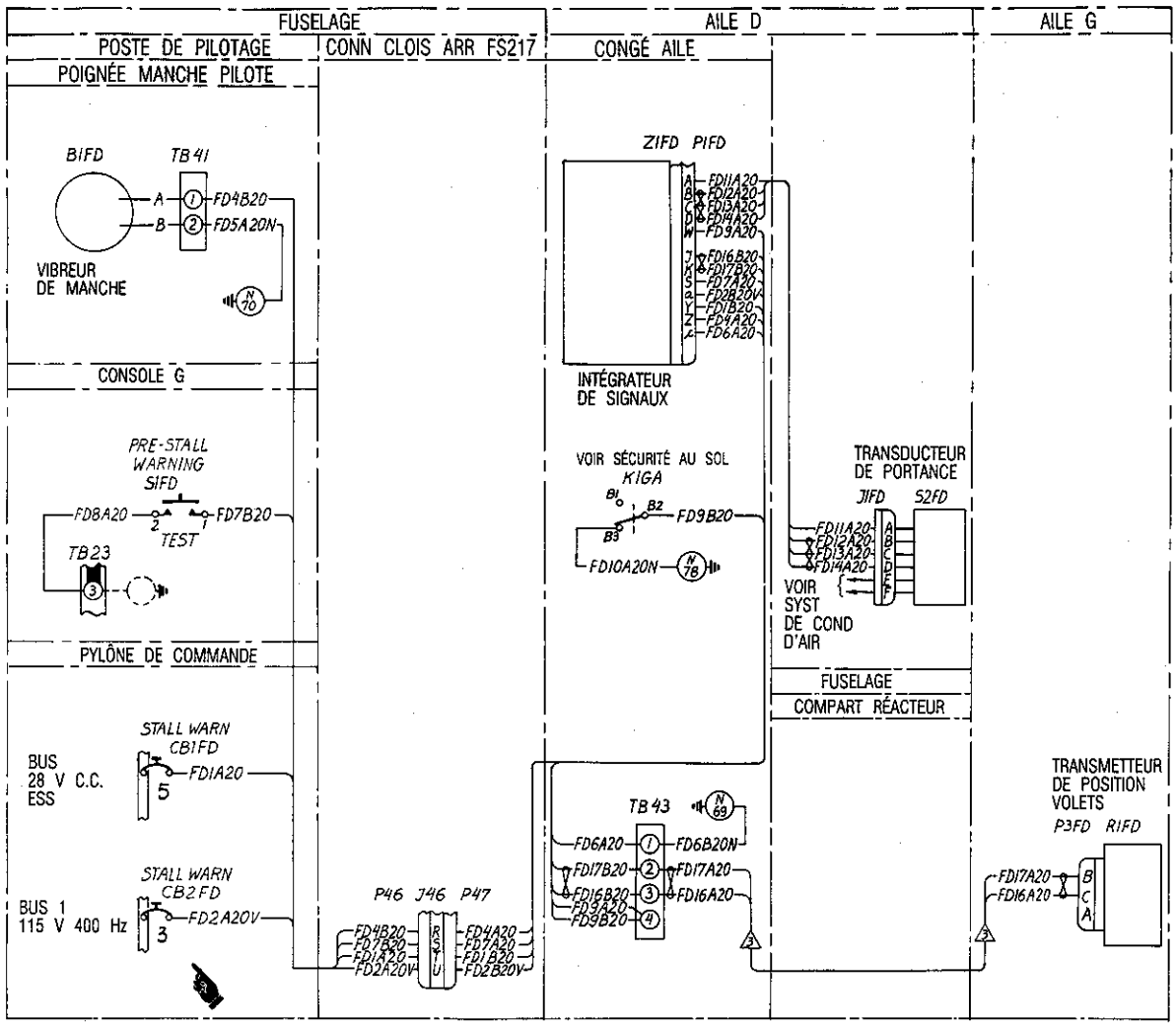

LISTE DES COMPOSANTS					EMPLACEMENT	
N° DE COMPOSANT	DESCRIPTION	N° DE PIÈCE ET SPÉC	FABRICANT	TYPE	FIG	N° DE RENVOI
B1FD	VIBREUR DE MANCHE	C75502	SAFE FLIGHT INSTR		3-2	17-31
CB1FD	DISJONCTEUR	S1412-5		5A	2-2	19
CB2FD	DISJONCTEUR	1500-059-3		3A		19
J1FD	RÉCEPT - TRANSD DE PORTANCE	PT00SE-16-8S				14
P1FD	FICHE - INTÉGR DE SIGNAUX	PT06SE-16-26S				84
P3FD	FICHE - TRANSMETTEUR POS VOLETS	PT06SE-8-3S				108
R1FD	TRANSMETTEUR DE POS VOLETS	C75502	SAFE FLIGHT INSTR			108
S2FD	TRANSDUCTEUR DE PORTANCE	C75502	SAFE FLIGHT INSTR			14
S1FD	COMMUTATEUR D'ESSAI	MS-25089-4C				60
Z1FD	INTÉGRATEUR DE SIGNAUX	C75506	SAFE FLIGHT INSTR		2-2	84

NOTA

3 Fils spéc MIL-W-8777.

Tous fils spéc MIL-W-5086 type II sauf indications contraires.

41A-50423 B3

114-2K-16A

Figure 2-13 Système d'avertissement de décrochage – schéma de câblage

C-12-114-000/DW-000

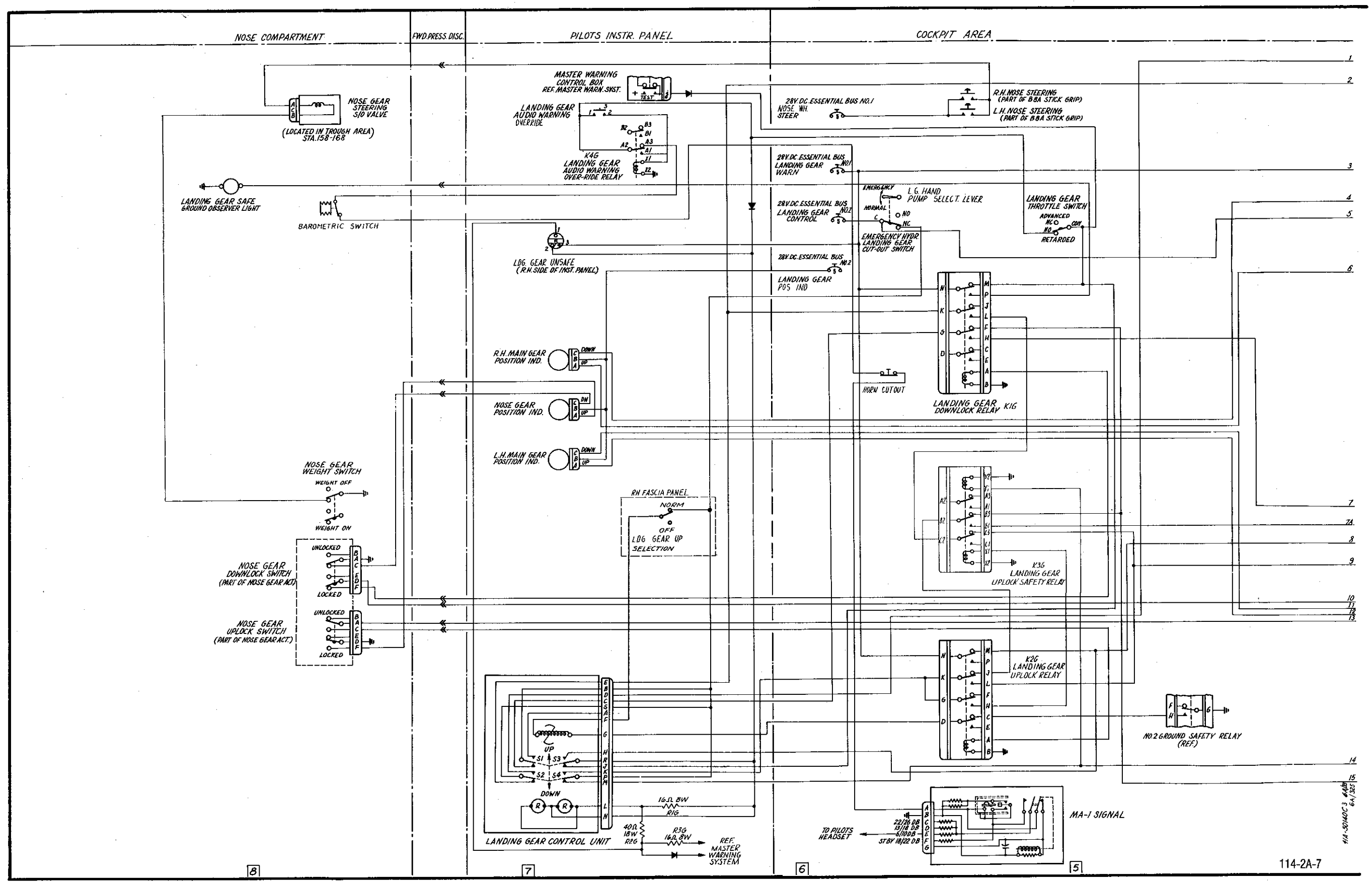

Figure 2-14 (Sheet 1 of 2) Landing Gear Control, Warning and Indication – Schematic

Figure 2-14 (Sheet 1 of 2) Landing Gear Control, Warning and Indication – Schematic

C-12-114-000/DW-000

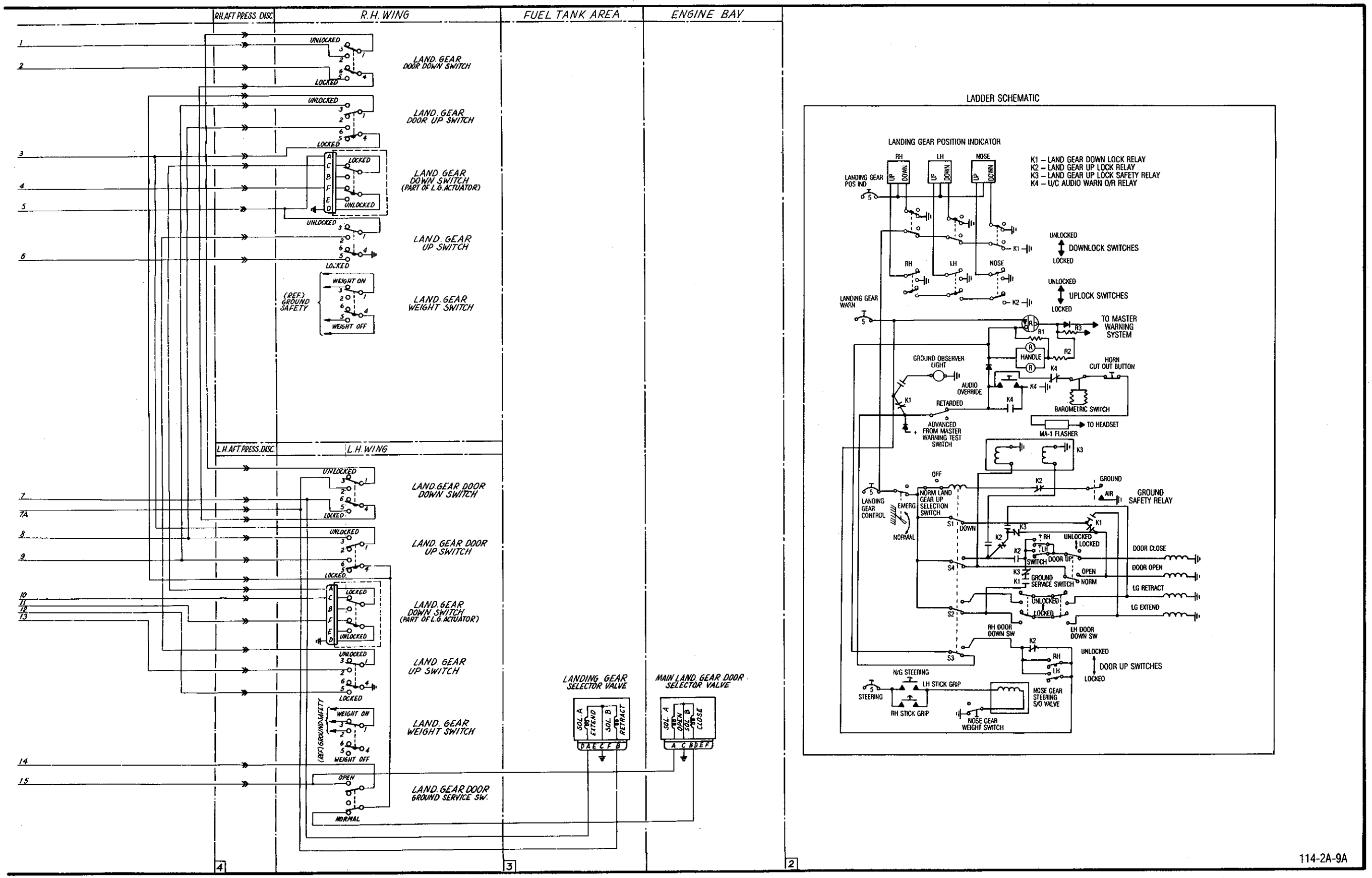

Figure 2-14 (Sheet 2 of 2) Landing Gear Control, Warning and Indication – Schematic

Landing Gear Control, Warning and Indication - Schematic (Sheet 2 of 2) Figure 2-14

C-12-114-000/DW-000

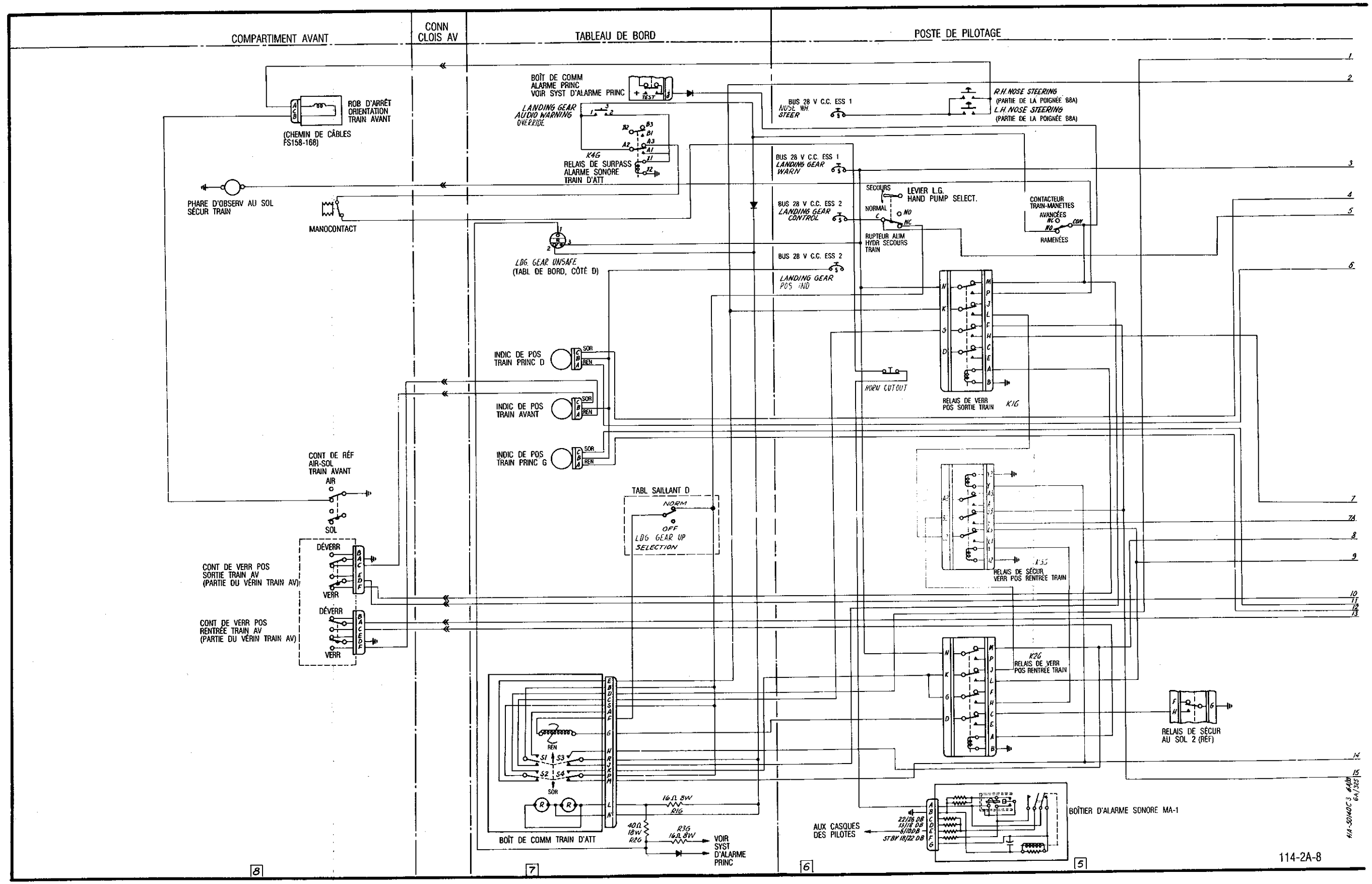

Figure 2-14 (feuille 1 de 2) Commandes, alarmes et indications train d'atterrissage – schéma électrique

Figure 2-14 (feuille 1 de 2) Commandes, alarmes et indications train d'atterrissage - schéma électrique

C-12-114-000/DW-000

CONN CLOIS ARR D — AILE D — COMPART CARBURANT — COMPART RÉACTEUR

CONT POS SORTIE TRAPPE TRAIN

CONT POS RENTRÉE TRAPPE TRAIN

CONT POS SORTIE TRAIN (PARTIE DU VÉRIN DE TRAIN)

CONT POS RENTRÉE DE TRAIN

CONT DE RÉF AIR-SOL

CONN CLOIS ARR G — AILE G

CONT POS SORTIE TRAPPE TRAIN

CONT POS RENTRÉE TRAPPE TRAIN

CONT POS SORTIE TRAIN (PARTIE DU VÉRIN DE TRAIN)

CONT POS RENTRÉE DE TRAIN

CONT DE RÉF AIR-SOL

INTERR ENTR AU SOL TRAPPE TRAIN

ROB SÉLECTEUR TRAIN

ROBINET SÉLECTEUR TRAPPE TRAIN PRINC

SCHÉMA SIMPLIFIÉ

INDIC DE POSITION TRAIN D'ATTERRISSAGE

K1 RELAIS DE VERR POS SORTIE TRAIN
K2 RELAIS DE VERR POS RENTRÉE TRAIN
K3 RELAIS DE SÉCUR VERR POS RENTRÉE TRAIN
K4 RELAIS DE SURPASS D'ALARME SONORE TRAIN

CONT DE VERR POS SORTIE

CONT DE VERR POS RENTRÉE

VERS SYST PRINC D'ALARME

PHARE D'OBSERV AU SOL

MASSE PHARE D'OBSERV AU SOL

HORN CUT OUT BUTTON

MANOCONTACT

VERS CASQUE

CLIGN MA-1

AVANCÉES DU POUSS D'ESSAI D'ALARME PRINC

RAMENÉES

RELAIS DE SÉCUR AU SOL

TRAPPE FERMÉE

TRAPPE OUVERTE

TRAIN RENTRÉ

TRAIN SORTI

CONT POS SORTIE TRAPPE D

CONT POS SORTIE TRAPPE G

ORIENTATION TRAIN AV

CONT TRAPPE FER

POIGNÉE MANCHE G

POIGNÉE MANCHE D

ROB D'ARRÊT ORIENTATION TRAIN AVANT

CONT DE RÉF AIR-SOL TRAIN AV

114-2A-10A

Figure 2-14 (feuille 2 de 2) Commandes, alarmes et indications train d'atterrissage – schéma électrique

Commandes, alarmes et indications train d'atterrissage – schéma électrique (feuille 2 de 2) Figure 2-14

Mod 3 1991-01-24

C-12-114-000/DW-000

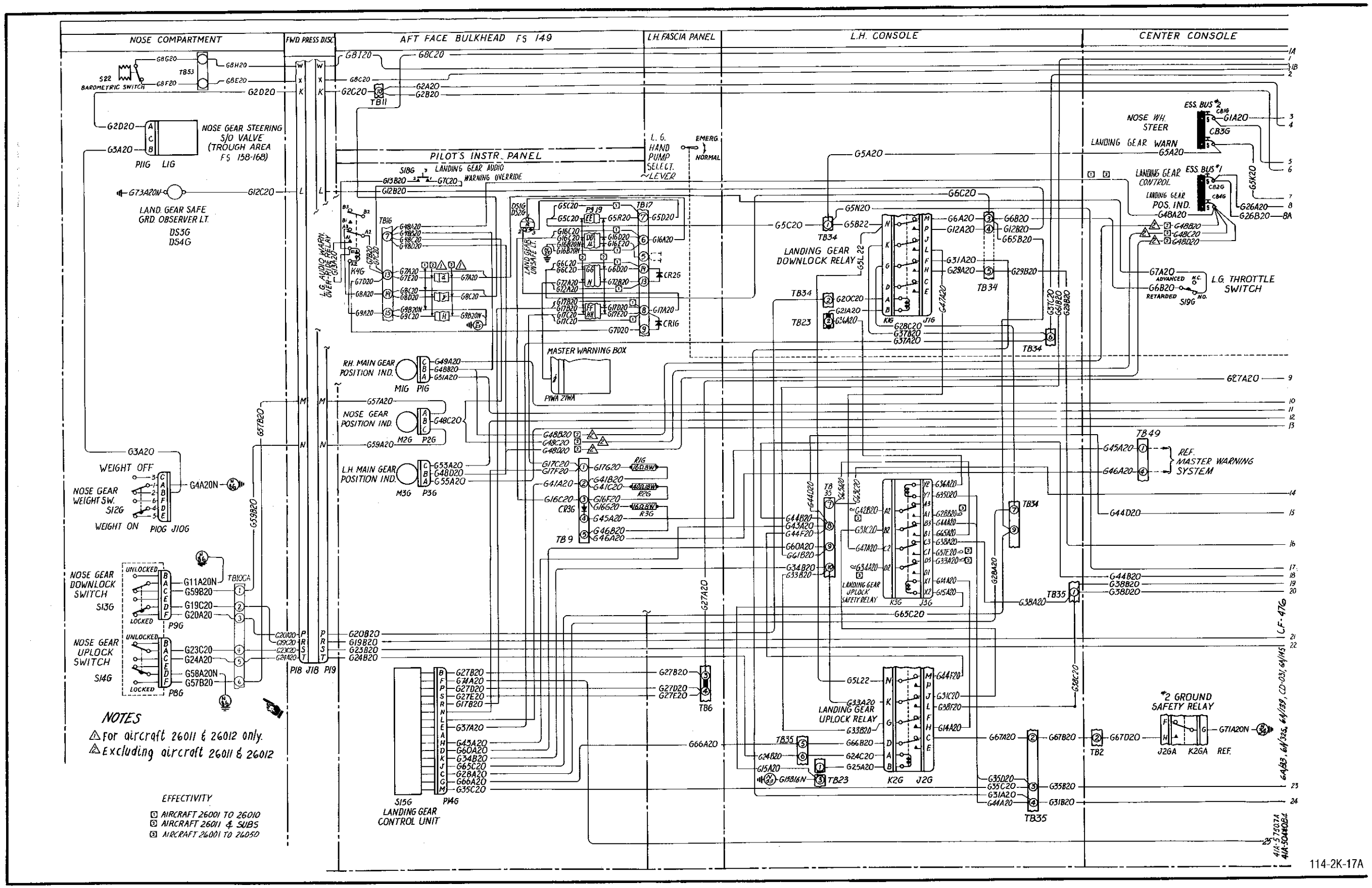

Figure 2-15 (Sheet 1 of 2) Landing Gear Control, Warning and Indication – Diagram

Figure 2-15 (Sheet 1 of 2) Landing Gear Control, Warning and Indication – Diagram

C-12-114-000/DW-000

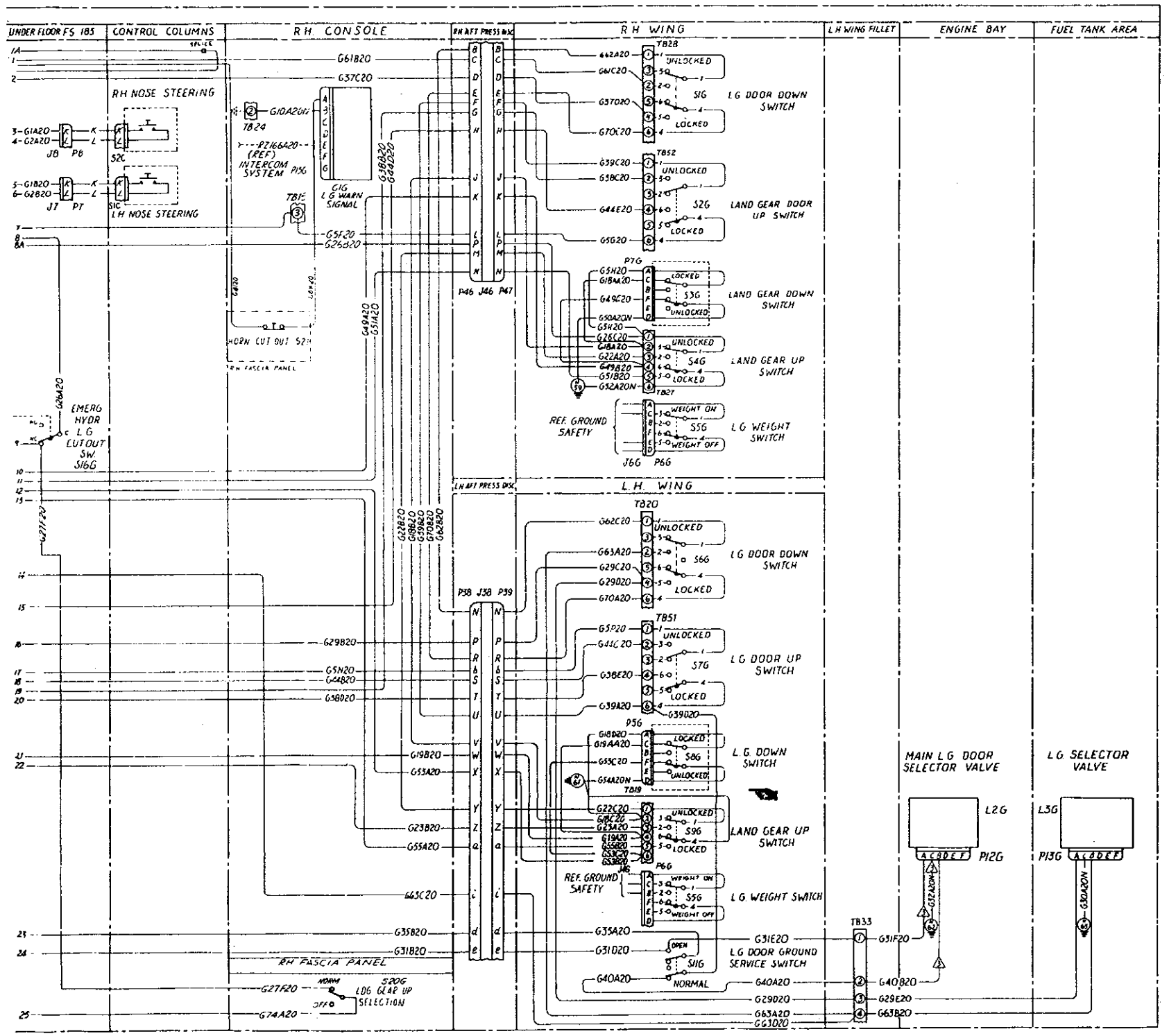

ITEM LIST					LOCATION	
ITEM No	DESCRIPTION	PART NO.	TYPE	MFG.	FIG.	CALLOUT
CB1G	CIRCUIT BREAKER	S-1412-5	5A		2-2	19
CB2G	CIRCUIT BREAKER	S-1412-5	5A			19
CB3G	CIRCUIT BREAKER	S-1412-5	5A			19
CB4G	CIRCUIT BREAKER	S-1412-5	5A			19
CR1G	DIODE	JAN 1N540		MILS 19089		77
CR2G	DIODE	JAN 1N540		MILES 19089		77
DS1G	LIGHT ASSY	MS25041-6				77
DS2G	LAMP	MS25237-327				77
DS3G	LIGHT ASSY	30-1591-1		GRIMES		69
DS4G	LAMP	A-4174-24C				69
G1G	MA-1 SIGNAL	1520-2				9
J1G	SOCKET	SO-1000		LEACH		88
J2G	SOCKET	SO-1000		LEACH		88
J3G	SOCKET	SO-1019-4622		LEACH		88
J4G	RECEPTACLE	PTOOSE-12-10S		BENDIX		44
J6G	RECEPTACLE	PTOOSE-12-10S		BENDIX		50
J10G	RECEPTACLE	PTOOSE-12-10S		BENDIX		67
K1G	RELAY	9220-4249				88
K2G	RELAY	9220-4249				88
K3G	RELAY	9228-4224				88
K4G	RELAY	3TH4M3B3101				44
L1G	VALVE	677G-3		JAPPY 47106		96
L2G	VALVE	362-0377		HEROUX		110
L3G	VALVE	362-0377		HEROUX		106
M1G	INDICATOR	AN 5839-2				77
M2G	INDICATOR	AN 5839-2				77
M3G	INDICATOR	AN 5839-2				77
P1G	PLUG	MS3106R 10SL-3S				77
P2G	PLUG	MS3106R 10SL-3S				77
P3G	PLUG	MS3106R 10SL-3S				77
P5G	PLUG	PT06SE-10-6S		BENDIX		45
P6G	PLUG	PT06SE-12-10P		BENDIX		58
P7G	PLUG	PT06SE-10-6S		BENDIX		45
P8G	PLUG	PT06SE-10-6S		BENDIX		101
P9G	PLUG	PT06SE-10-6SW		BENDIX		100
P10G	PLUG	PT06SE-12-10P		BENDIX		61
P11G	PLUG	PT06SE-12-3S		BENDIX		96
P12G	PLUG	PT06SE-10-6S		BENDIX		0
P13G	PLUG	PT06SE-10-6S		BENDIX		106
P14G	PLUG	PT06SE-14-19S		BENDIX		93
P15G	PLUG	MS3106R-16S-1S				97
S1G	SWITCH	S1419-1				51
S2G	SWITCH	S1419-1				43
S3G	SWITCH					45
S4G	SWITCH	S1419-1				44
S5G	SWITCH	S1419-1				50
S6G	SWITCH	S1419-1				51
S7G	SWITCH	S1419-1				43
S8G	SWITCH					45
S9G	SWITCH	S1419-1				44
S11G	SWITCH	MS35059-23				42
S12G	SWITCH	S1419-1				67
S13G	SWITCH					100
S14G	SWITCH					101
S15G	CONTROL UNIT	A50M6-4				93
S16G	SWITCH	MS25011-1				94
S18G	SWITCH	MS25089-4C				77
S19G	SWITCH	MS24456-1				19
S20G	SWITCH	MS35058-23				8
S21	SWITCH	C3100D B3				
S22	PRESSURE SWITCH	GB300-MA11				
CR3G	DIODE	JAN 1N540		MILS-19500/300		
R1G	RESISTOR	RW30G-160		MIL-R-26		77
R2G	RESISTOR	RW30G-160		MIL-R-26		77
R3G	RESISTOR	RW30G-160		MIL-R-26		77
TB100A	TERMINAL BOARD	WS27212-1-6				

NOTES

1. All wires per MIL-W-5086A type II unless otherwise coded
2. Wires per MIL-W-8777A

Figure 2-15 (Sheet 2 of 2) Landing Gear Control, Warning and Indication – Diagram

Landing Gear Control, Warning and (Sheet 2 of 2) Figure 2-15 Indication – Diagram

C-12-114-000/DW-000

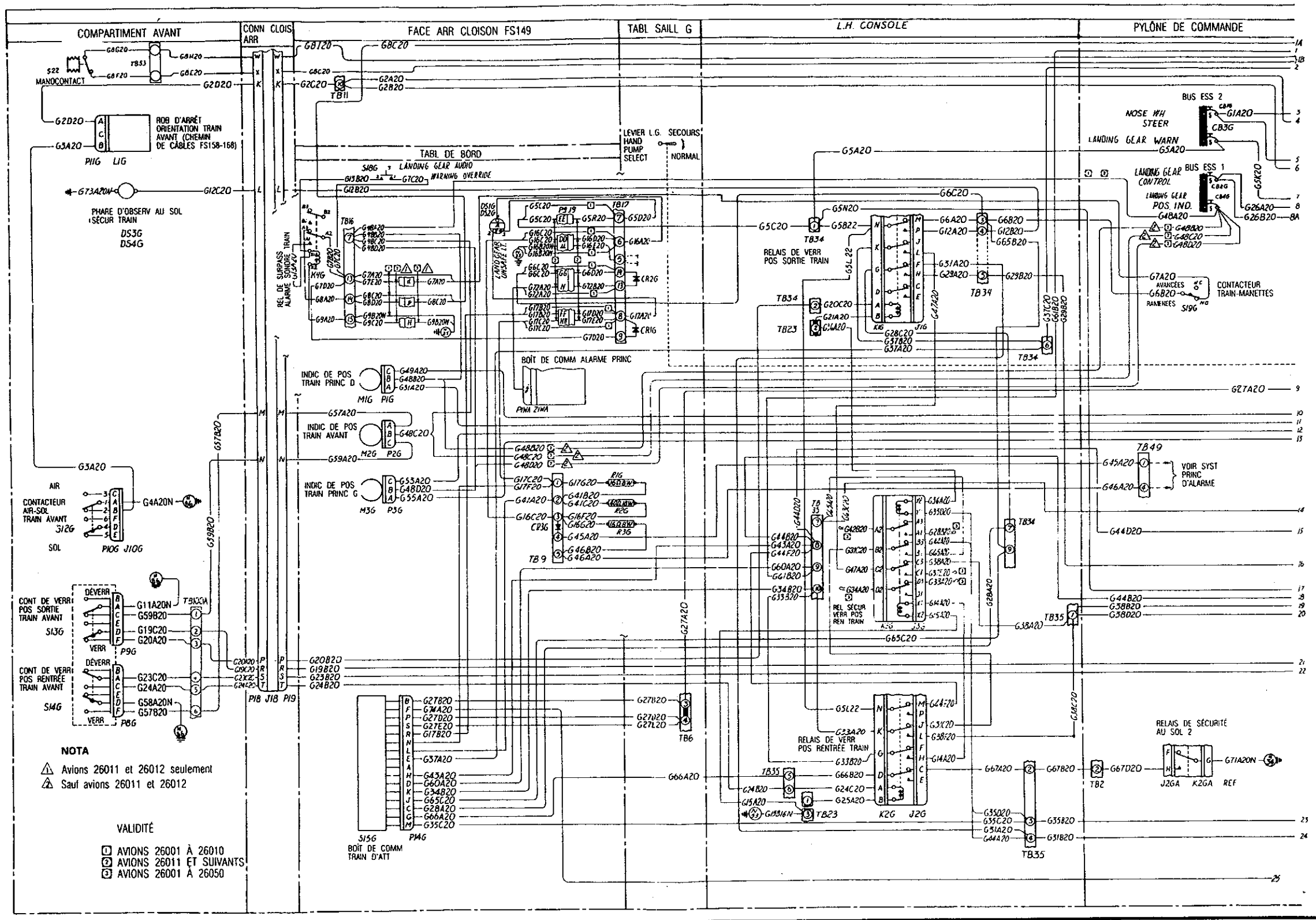

Figure 2-15 (feuille 1 de 2) Commandes, alarmes et indications train d'atterrissage – schéma de câblage

Figure 2-15 (feuille 1 de 2) Commandes, alarmes et indications train d'atterrissage – schéma de câblage

C-12-114-000/DW-000

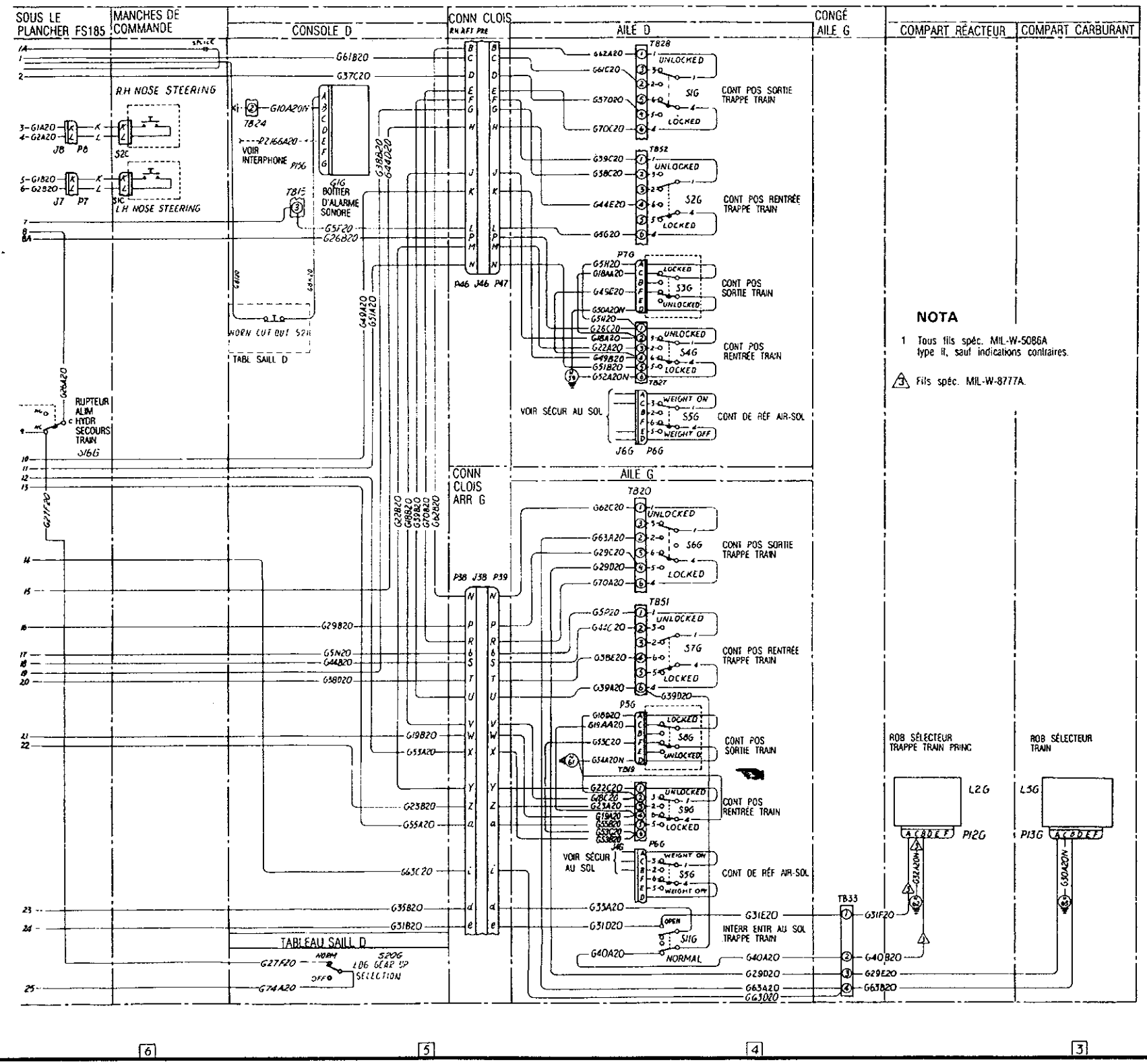

LISTE DES COMPOSANTS					EMPLACEMENT	
N° DE COMPOSANT	DESCRIPTION	N° DE PIÈCE	TYPE	FABRICANT	FIG	N° DE RENVOI
CB1G	DISJONCTEUR	S-1412-5	5A		2-2	19
CB2G	DISJONCTEUR	S-1412-5	5A			19
CB3G	DISJONCTEUR	S-1412-5	5A			19
CB4G	DISJONCTEUR	S-1412-15	5A			19
CR1G	DIODE	JAN IN540		MIL-S-1/1089		77
CR2G	DIODE	JAN IN540		MIL-S-1/1089		77
DS1G	DOUILLE	MS25041-6				77
DS2G	AMPOULE	MS25237-327				77
DS3G	DOUILLE	30-1591-1		GRIMES		69
DS4G	AMPOULE	A-4174-24C				69
G1G	BOÎT D'ALARME SONORE	1520-2				9
J1G	DOUILLE	S0-1000		LEACH		88
J2G	DOUILLE	S0-1000		LEACH		88
J3G	DOUILLE	S0-1019-4622		LEACH		88
J4G	PRISE	PT00SE-12-10		BENDIX		44
J6G	PRISE	PT00SE-12-10S				50
J10G	PRISE	PT00SE-12-10S		BENDIX		67
K1G	RELAIS	9220-4249				88
K2G	RELAIS	9220-4249				88
K3G	RELAIS	9228-4424				88
K4G	RELAIS	RY4NA33L01				44
L1G	ROBINET	6770-3		JARRY HYDR		96
L2G	ROBINET	362-0377		HEROUX		110
L3G	ROBINET	362-0377		HEROUX		106
M1G	INDICATEUR	AN5839-2				77
M2G	INDICATEUR	AN5839-2				77
M3G	INDICATEUR	AN5839-2				77
P1G	FICHE	MS3106R-10SL-3S				77
P2G	FICHE	MS3106R-10SL-3S				77
P3G	FICHE	MS3106R-10SL-3S				77
P5G	FICHE	PT06SE-10-6S		BENDIX		45
P6G	FICHE	PT06SE-12-10P		BENDIX		50
P7G	FICHE	PT06SE-10-6S		BENDIX		45
P8G	FICHE	PT06SE-10-CS		BENDIX		101
P9G	FICHE	PT06SE-10-6SW		BENDIX		100
P10G	FICHE	PT06SE-12-10P		BENDIX		67
P11G	FICHE	PT06SE-12-3S		BENDIX		96
P12G	FICHE	PT06SE-10-6S		BENDIX		110
P13G	FICHE	PT06SE-10-6S		BENDIX		106
P14G	FICHE	PT06SE-14-19S		BENDIX		93
P15G	FICHE	MS3106R-16-1S				97
S1G	COMMUTATEUR	S1419-1				51
S2G	COMMUTATEUR	S1419-1				43
S3G	COMMUTATEUR					45
S4G	COMMUTATEUR	S1419-1				44
S5G	COMMUTATEUR	S1419-1				50
S6G	COMMUTATEUR	S1419-1				51
S7G	COMMUTATEUR	S1419-1				43
S8G	COMMUTATEUR					45
S9G	COMMUTATEUR	S1419-1				44
S11G	COMMUTATEUR	MS35059-23				42
S12G	COMMUTATEUR	S1419-1				67
S13G	COMMUTATEUR					100
S14G	COMMUTATEUR					101
S15G	BOÎT DE COMM	A50M6-4				93
S16G	COMMUTATEUR	MS25011-1				94
S18G	COMMUTATEUR	MS25089-4C				77
S19G	COMMUTATEUR	MS24456-1				19
S20G	COMMUTATEUR	MS35058-23				8
S21	COMMUTATEUR	C3100B3				
S22	MANOCONTACT	GB300-NA111				
CR3G	DIODE	JAN IN540		MIL-S-19500 1202		
R1G	RÉSISTANCE	RW30G-160		MIL-R-26		77
R2G	RÉSISTANCE	RW33G-400		MIL-R-26		77
R3G	RÉSISTANCE	RW30G-160		MIL-R-26		77
TB100A	BORNIER	MS27212-1-6				

41A-50440B4 6A/325, 6A/139, 6A/33, 6A/281, CF-422, 6A/346, CF-476

Figure 2-15 (feuille 2 de 2) Commandes, alarmes et indications train d'atterrissage – schéma de câblage

Commandes, alarmes et indications train d'atterrissage – (feuille 2 de 2) Figure 2-15 schéma de câblage

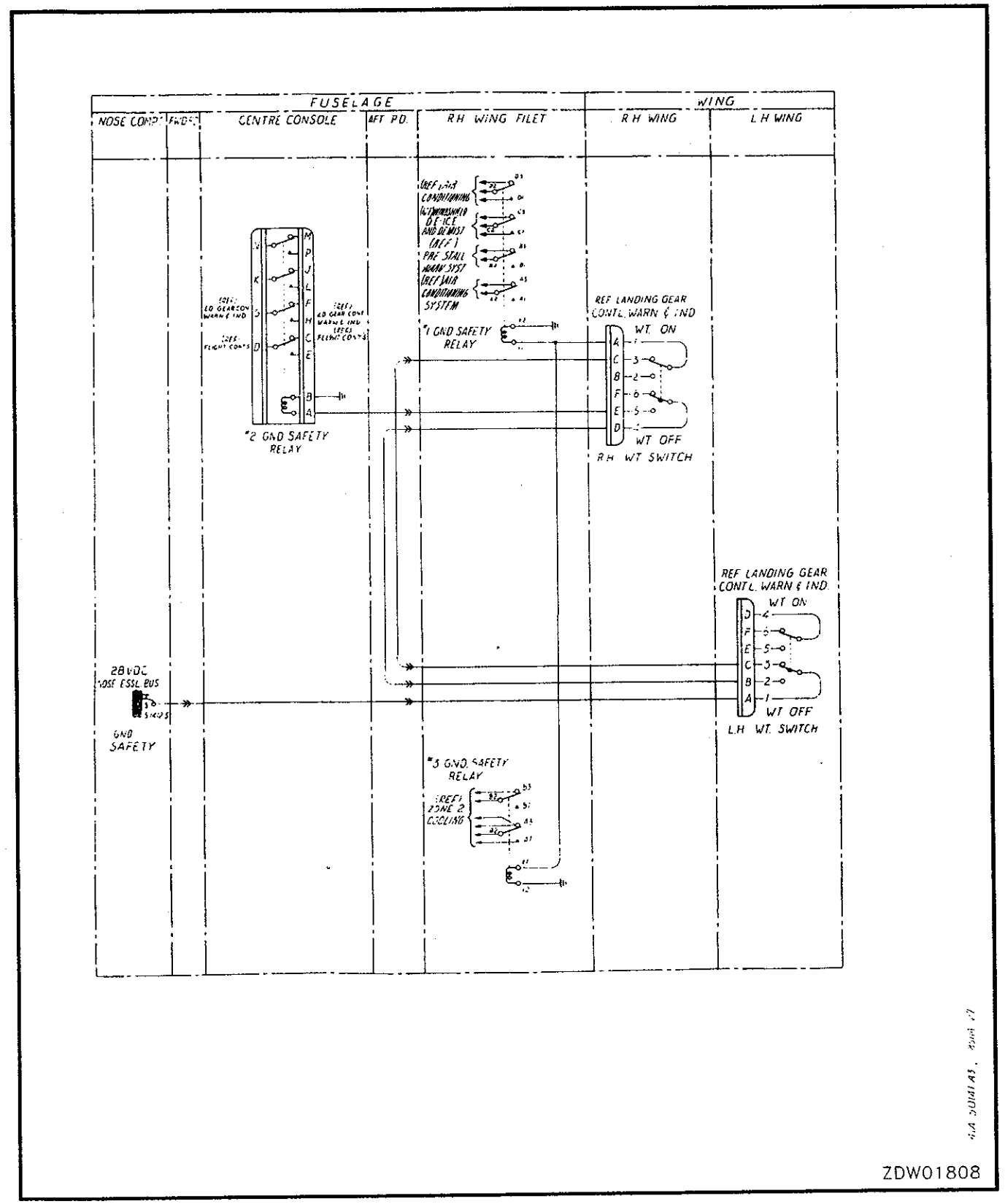

Figure 2-16 Ground Safety – Schematic

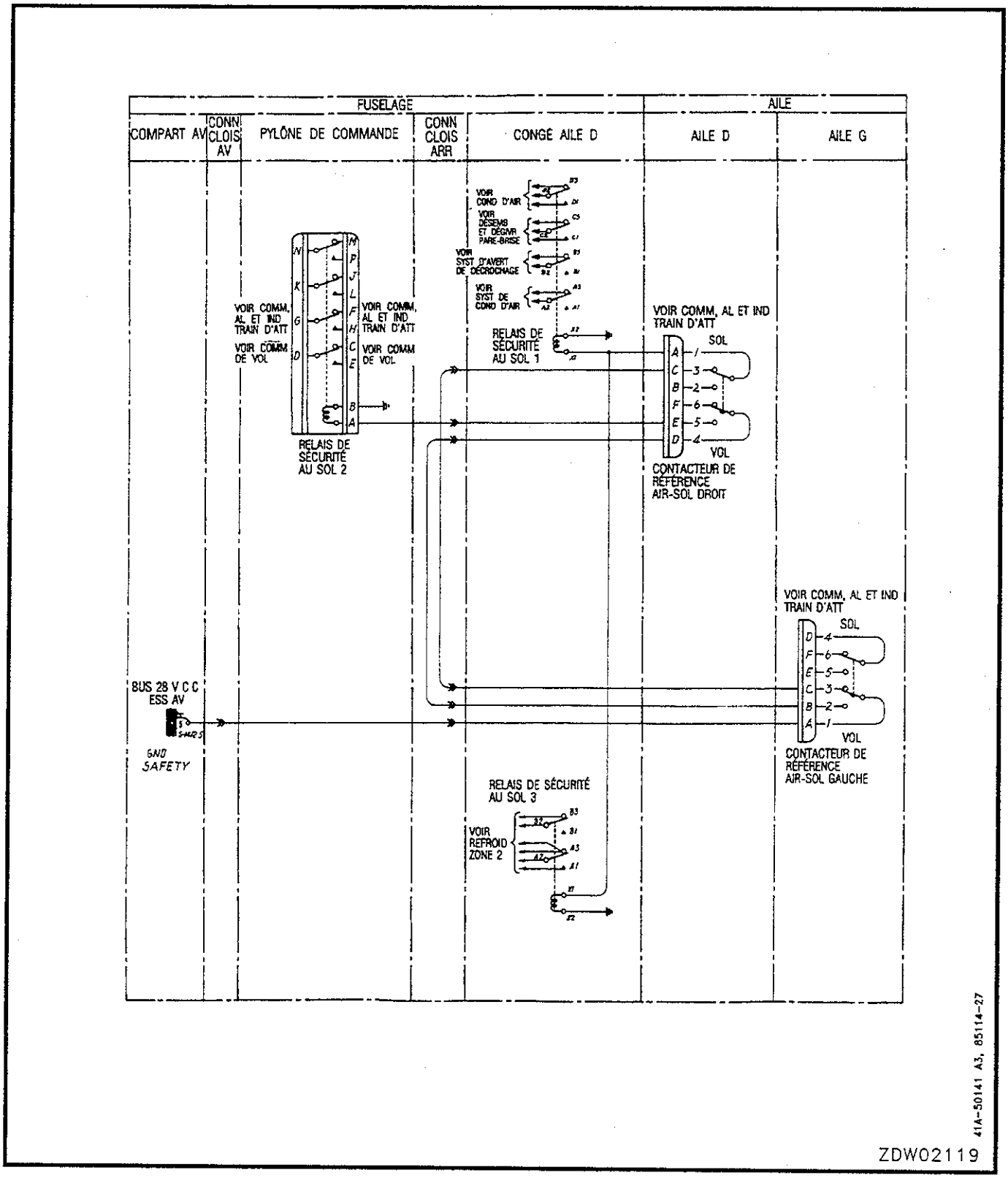

Figure 2-16 Sécurité au sol – schéma électrique

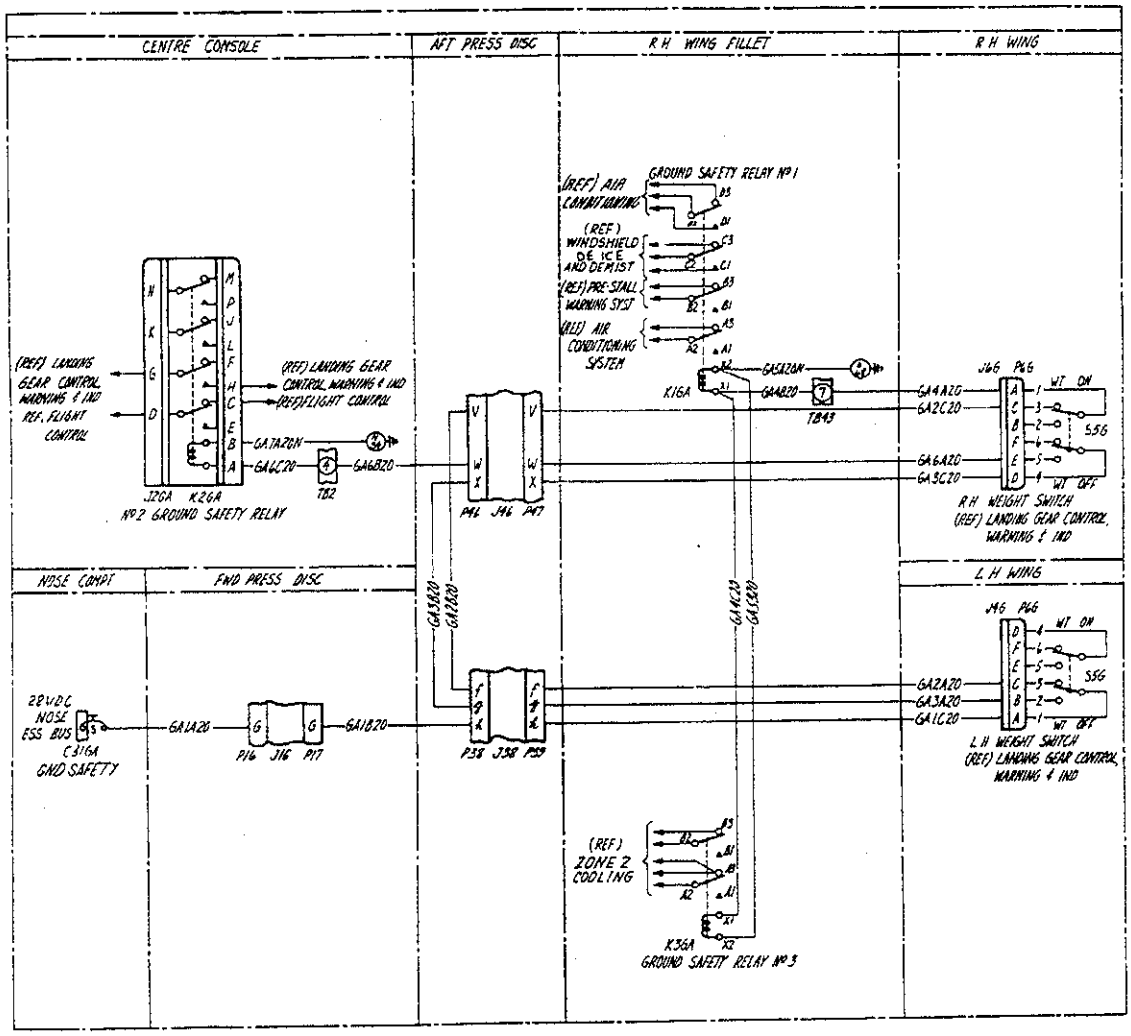

ITEM LIST						LOCATION	
EFF	ITEM	DESCRIPTION	PART NUMBER	TYPE	MTG	FIG	CALL-OUT
	CB16A	CIRCUIT BREAKER	S-1412-5	5 AMP		2-2	19
	J2GA	RECEPTACLE	SO-1000		LEACH		90
	K1GA	RELAY	MS24568-01				20
	K2GA	RELAY	9220-4249		LEACH		90
	K3GA	RELAY	MS24149-01			2-2	20

Figure 2-17 Ground Safety – Diagram

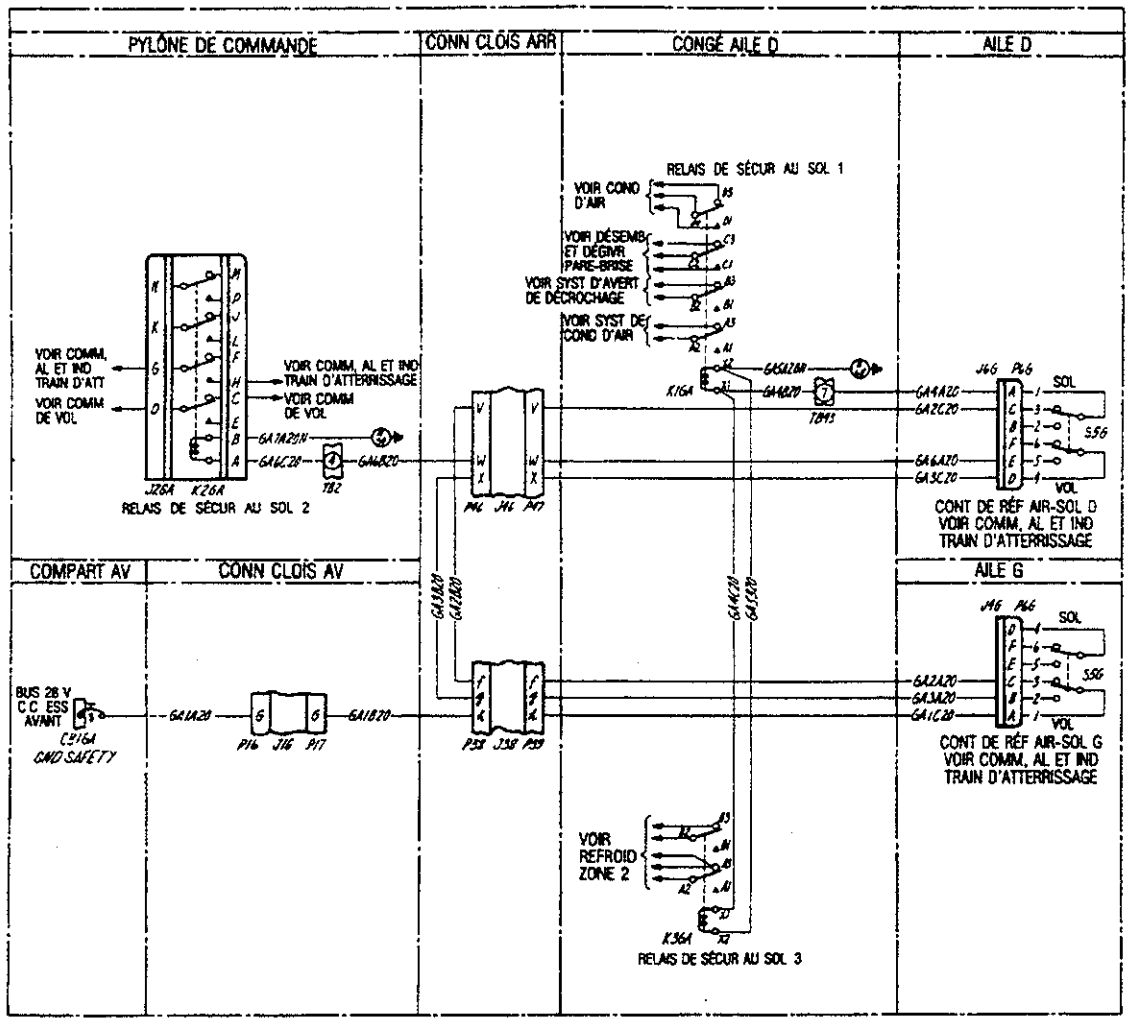

LISTE DES COMPOSANTS						EMPLACEMENT	
VAL	N° DE COMPOSANT	DESCRIPTION	N° DE PIÈCE	TYPE	FABRICANT	FIG	N° DE RENVOI
	CB1GA	DISJONCTEUR	S-1412-5	5 A		2-2	19
	J2GA	PRISE	SO-1000		LEACH		90
	K1GA	RELAIS	MS24568-D1				20
	K2GA	RELAIS	9220-4249		LEACH		90
	K3GA	RELAIS	MS24149-D1			2-2	20

Figure 2-17 Sécurité au sol – schéma de câblage

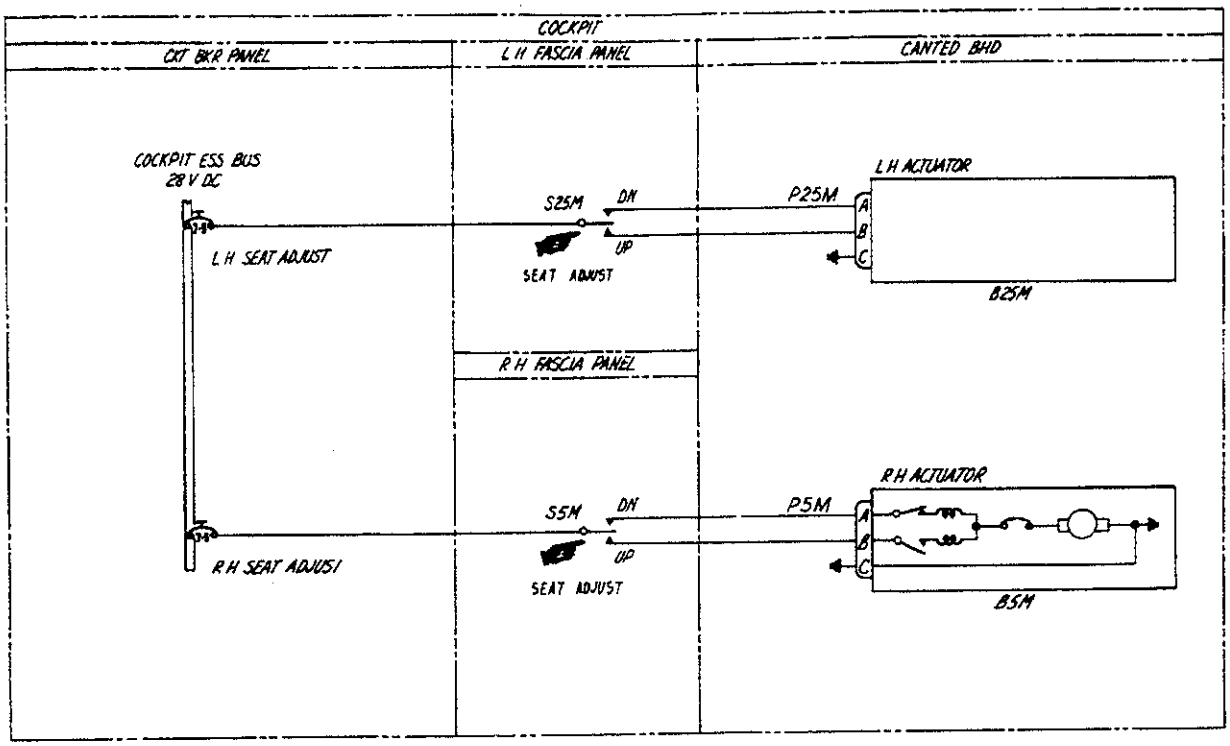

41A-50384 NC-4

ZDW02122

Figure 2-18 Seat Adjustment – Schematic

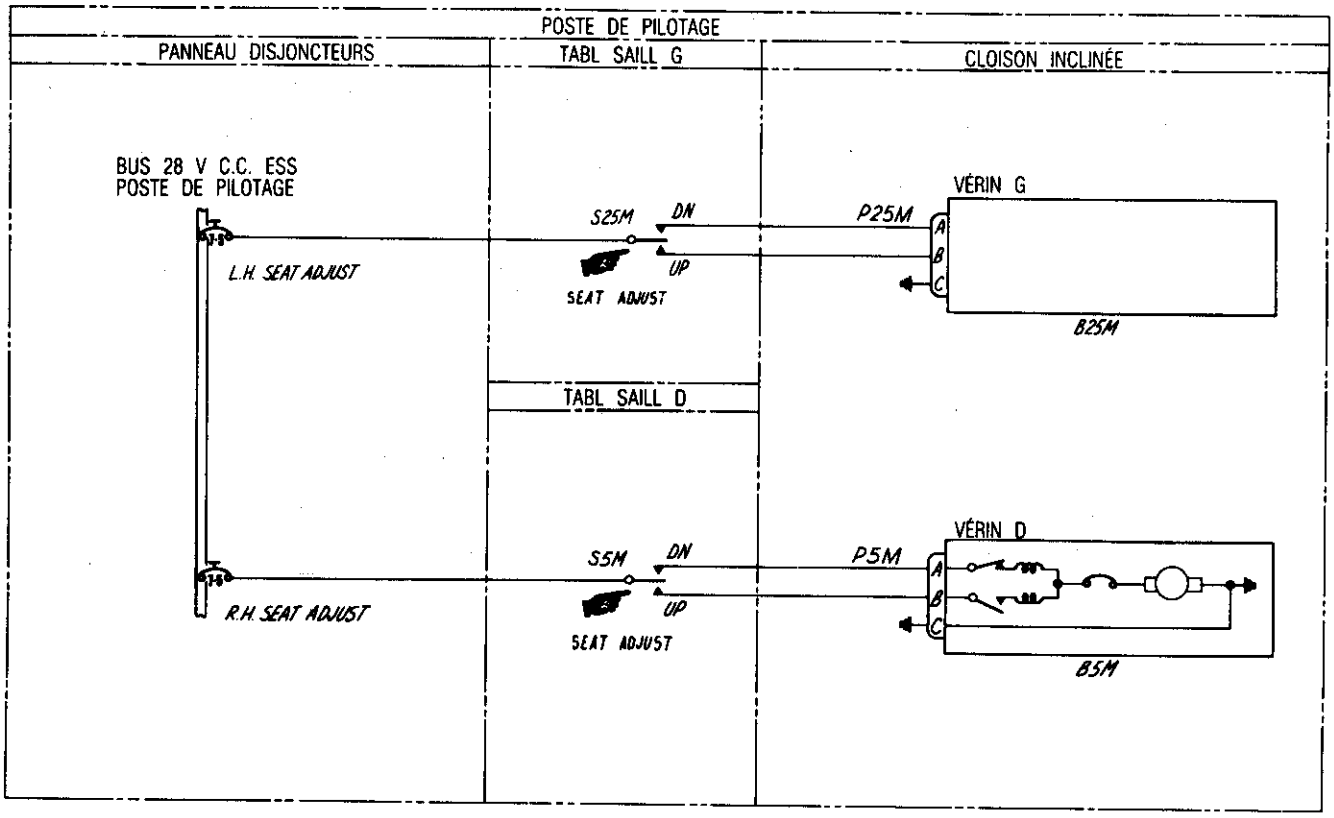

114-2A-14

Figure 2-18 Réglage des sièges – schéma électrique

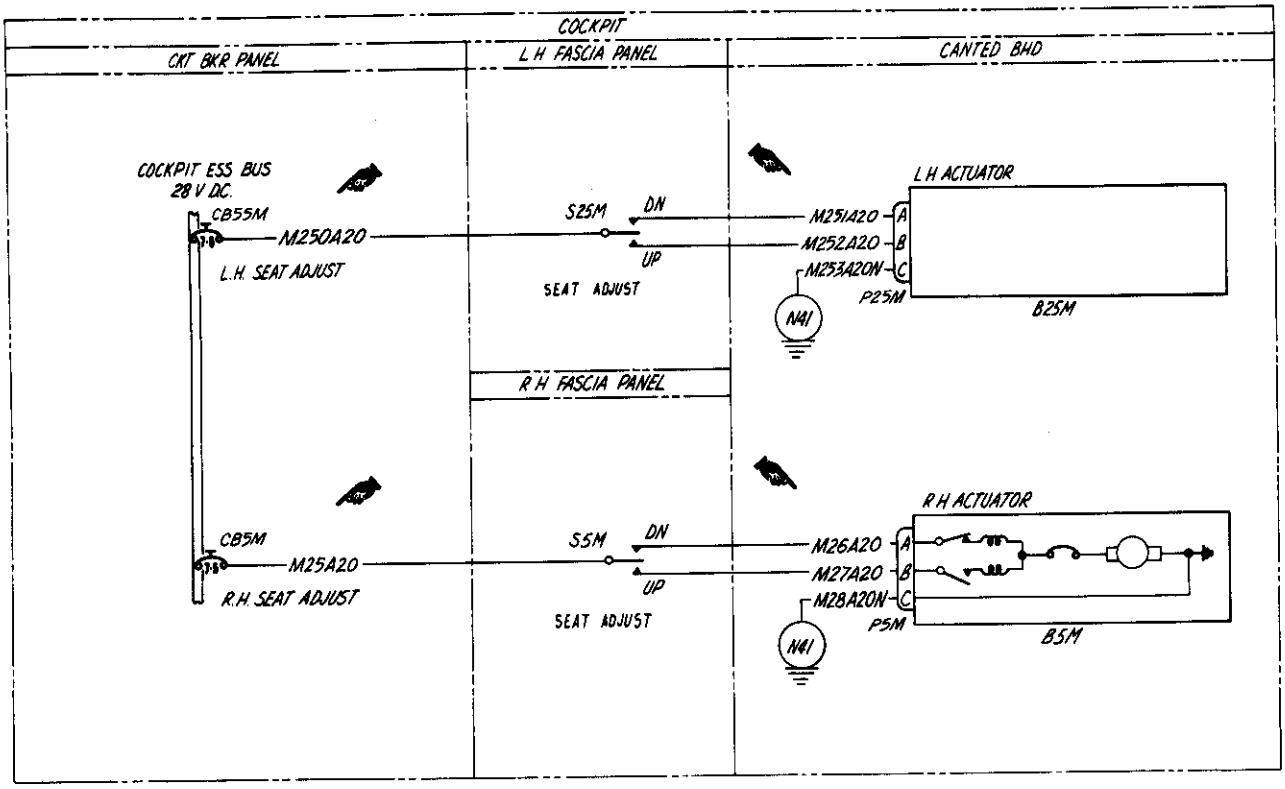

ITEM LIST					LOCATION	
ITEM	DESCRIPTION	PART NO.	TYPE	MANUFACTURER	FIG	CALLOUT
CB55M	C/B	S1412-7	7.5A		2-2	19
CB5M	C/B	S1412-7	7.5A			19
S25M	SWITCH	MS35058-27				61
S5M	SWITCH	MS35058-27				8
B25M	ACTUATOR ASSY	W808928		AIRBORNE ACCESS		56
B5M	ACTUATOR ASSY	W808928		AIRBORNE ACCESS		56
P25M	PLUG	PT08E-12-3S		BENDIX		56
P5M	PLUG	PT08E-12-3S		BENDIX	2-2	56

41A-50384 NC 5 ECP 218

114-2K-23B

Figure 2-19 Seat Adjustment - Diagram

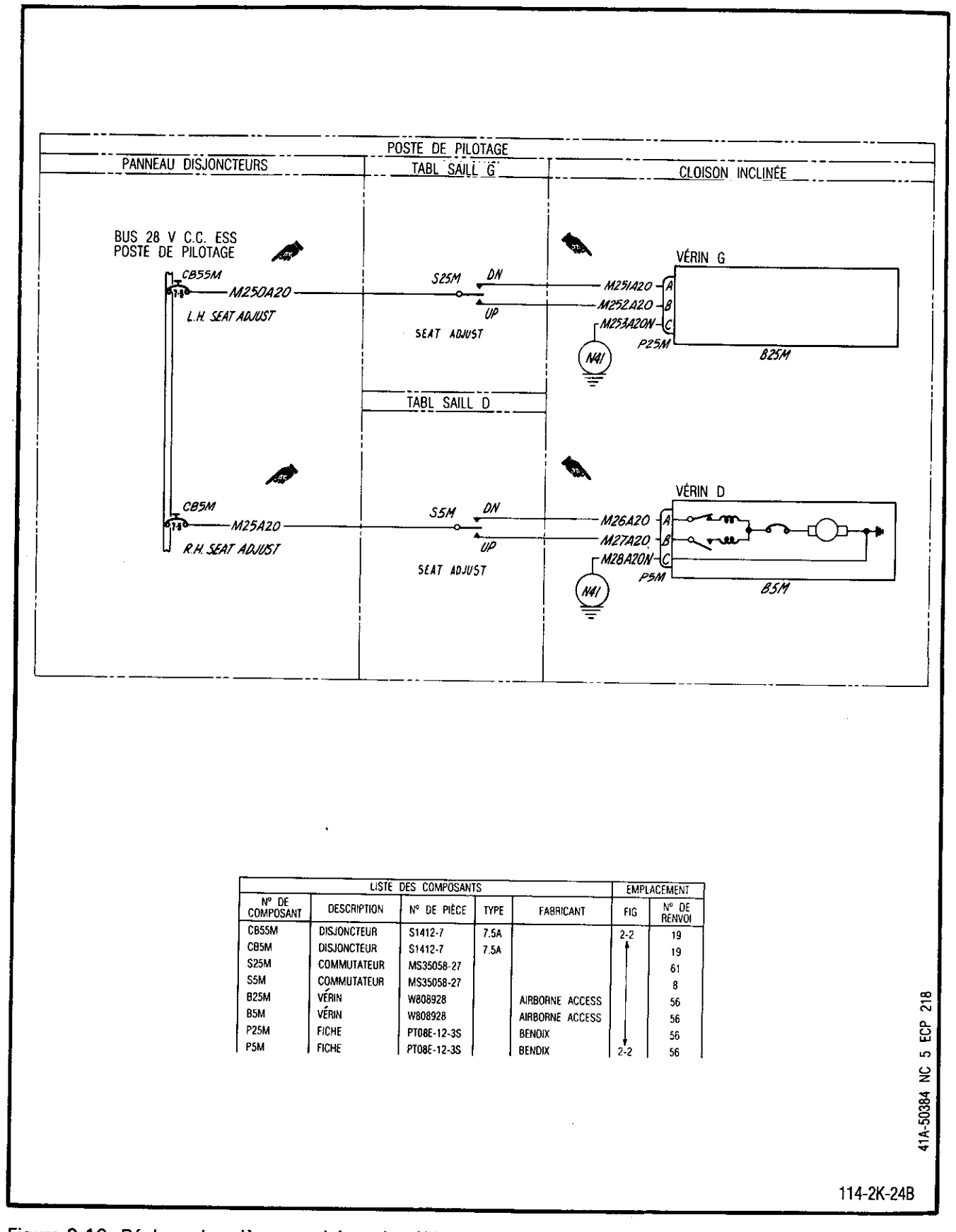

LISTE DES COMPOSANTS					EMPLACEMENT	
N° DE COMPOSANT	DESCRIPTION	N° DE PIÈCE	TYPE	FABRICANT	FIG	N° DE RENVOI
CB55M	DISJONCTEUR	S1412-7	7.5A		2-2	19
CB5M	DISJONCTEUR	S1412-7	7.5A		↑	19
S25M	COMMUTATEUR	MS35058-27				61
S5M	COMMUTATEUR	MS35058-27				8
B25M	VÉRIN	W808928		AIRBORNE ACCESS		56
B5M	VÉRIN	W808928		AIRBORNE ACCESS		56
P25M	FICHE	PT08E-12-3S		BENDIX		56
P5M	FICHE	PT08E-12-3S		BENDIX	2-2	56

Figure 2-19 Réglage des sièges - schéma de câblage

C-12-114-000/DW-000

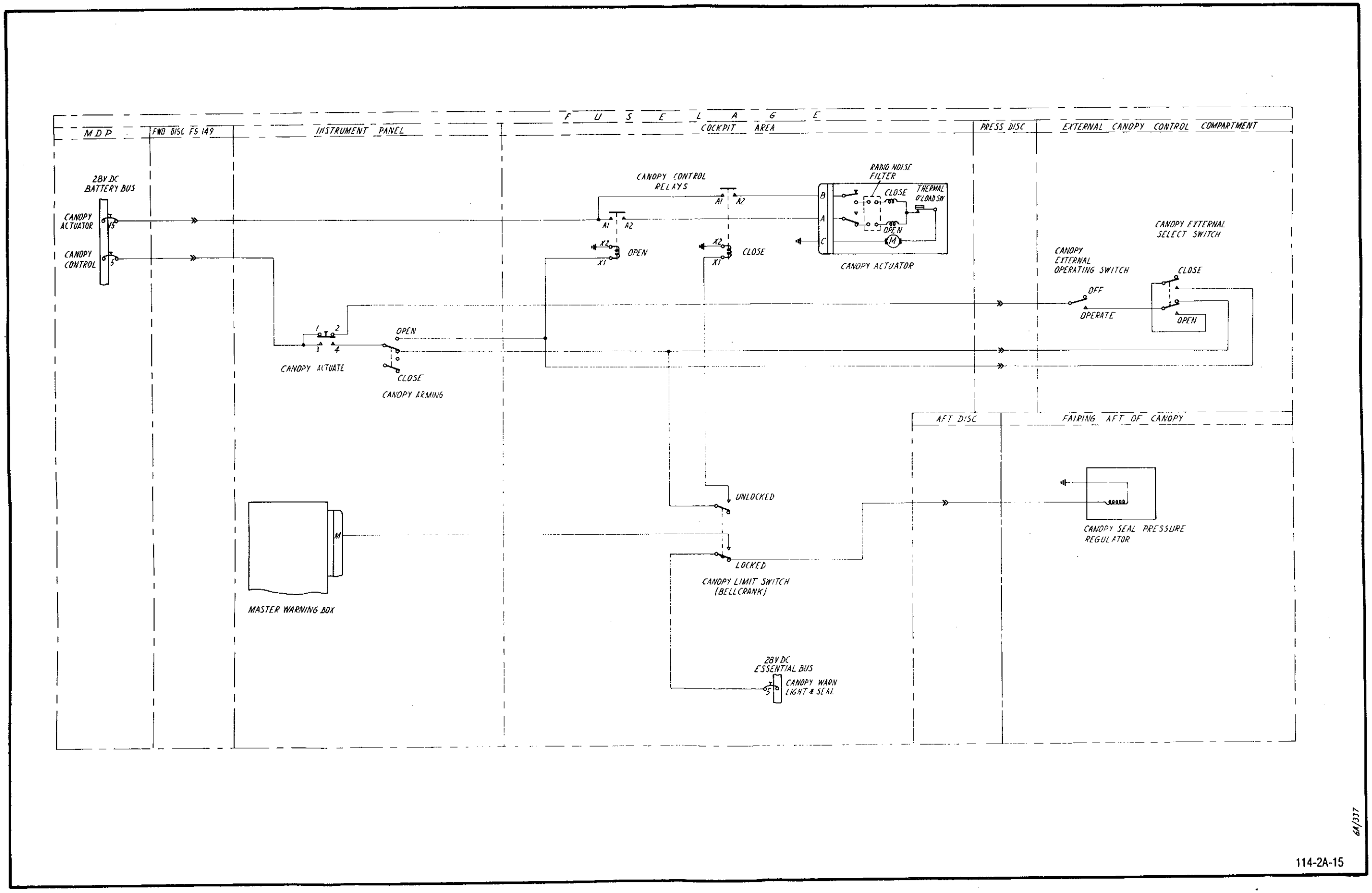

Figure 2-20 Canopy Control – Schematic

Figure 2-20 Canopy Control – Schematic

C-12-114-000/DW-000

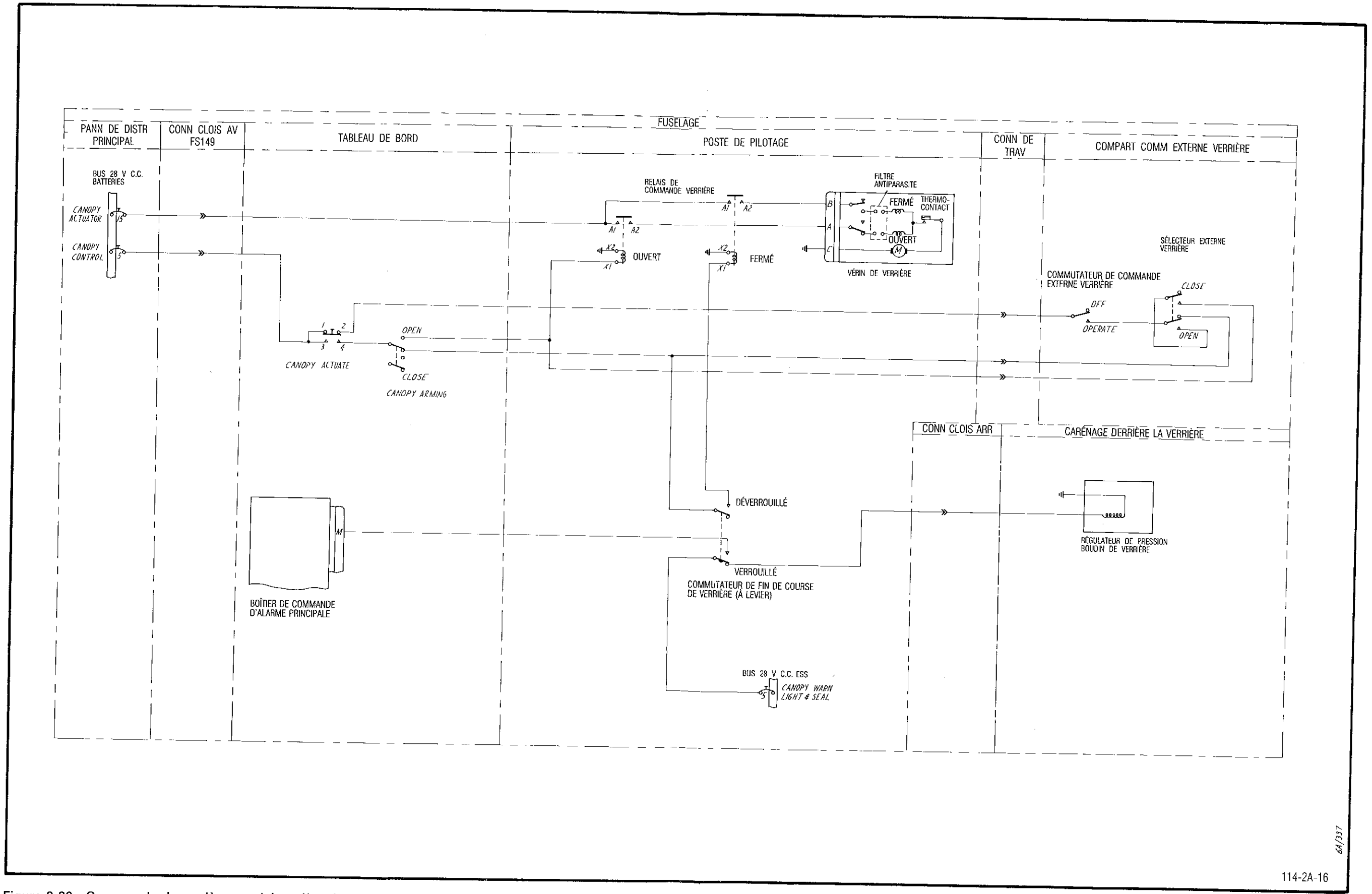

Figure 2-20 Commande de verrière – schéma électrique

C-12-114-000/DW-000

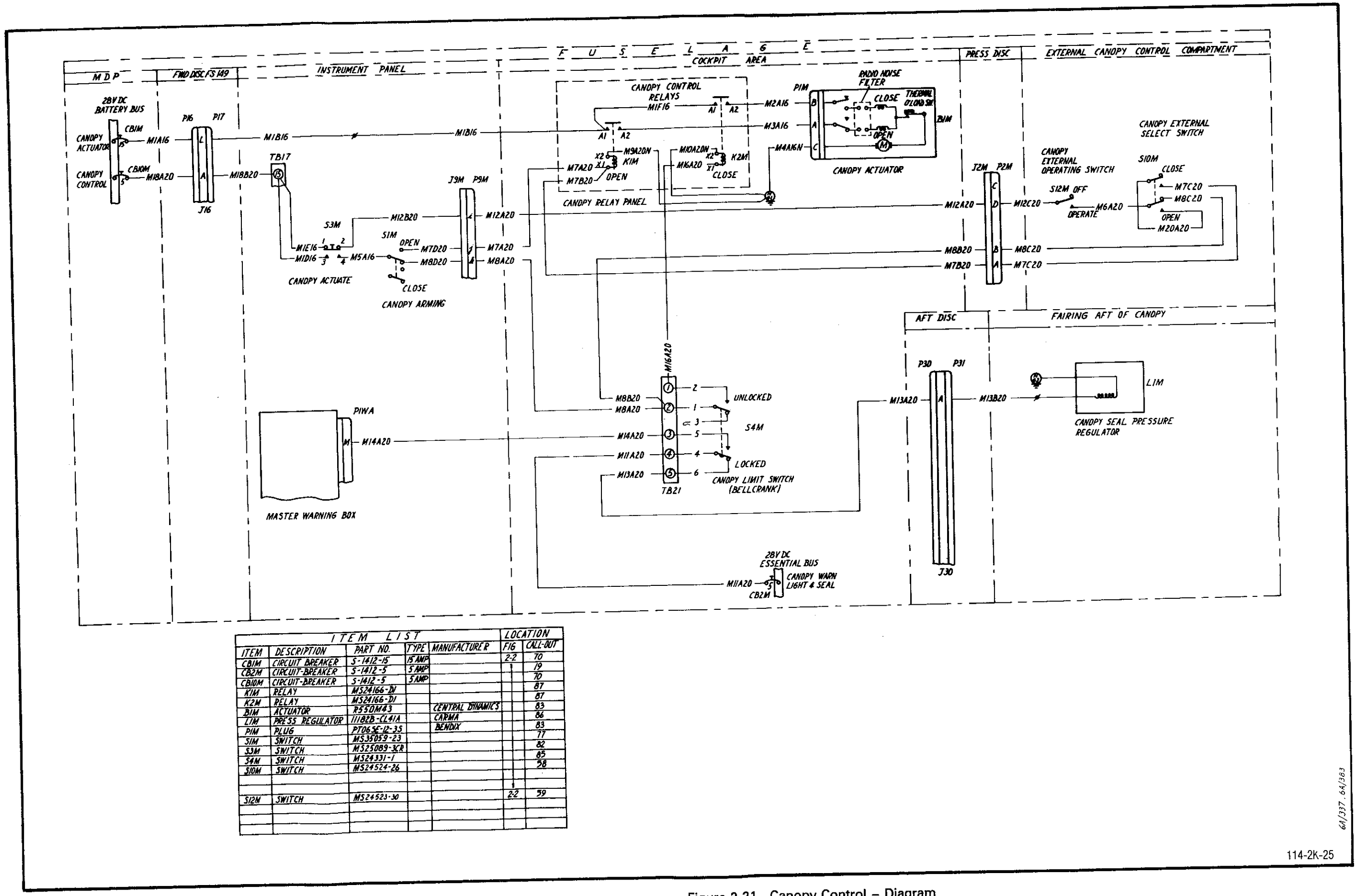

ITEM LIST					LOCATION	
ITEM	DESCRIPTION	PART NO.	TYPE	MANUFACTURER	FIG	CALL-OUT
CB1M	CIRCUIT BREAKER	S-1412-15	15 AMP		2-2	70
CB2M	CIRCUIT-BREAKER	S-1412-5	5 AMP			19
CB10M	CIRCUIT-BREAKER	S-1412-5	5 AMP			70
K1M	RELAY	MS24166-2D				87
K2M	RELAY	MS24166-2D				87
J1M	ACTUATOR	R550M43		CENTRAL DYNAMICS		83
L1M	PRESS REGULATOR	11182B-CL41A		CARMA		86
P1M	PLUG	PT06SE-12-3S		BENDIX		83
S1M	SWITCH	MS35059-23				77
S3M	SWITCH	MS25089-3CR				82
S4M	SWITCH	MS24331-1				85
S10M	SWITCH	MS24524-26				58
S12M	SWITCH	MS24523-30			2-2	59

Figure 2-21 Canopy Control – Diagram

Figure 2-21 Canopy Control – Diagram

C-12-114-000/DW-000

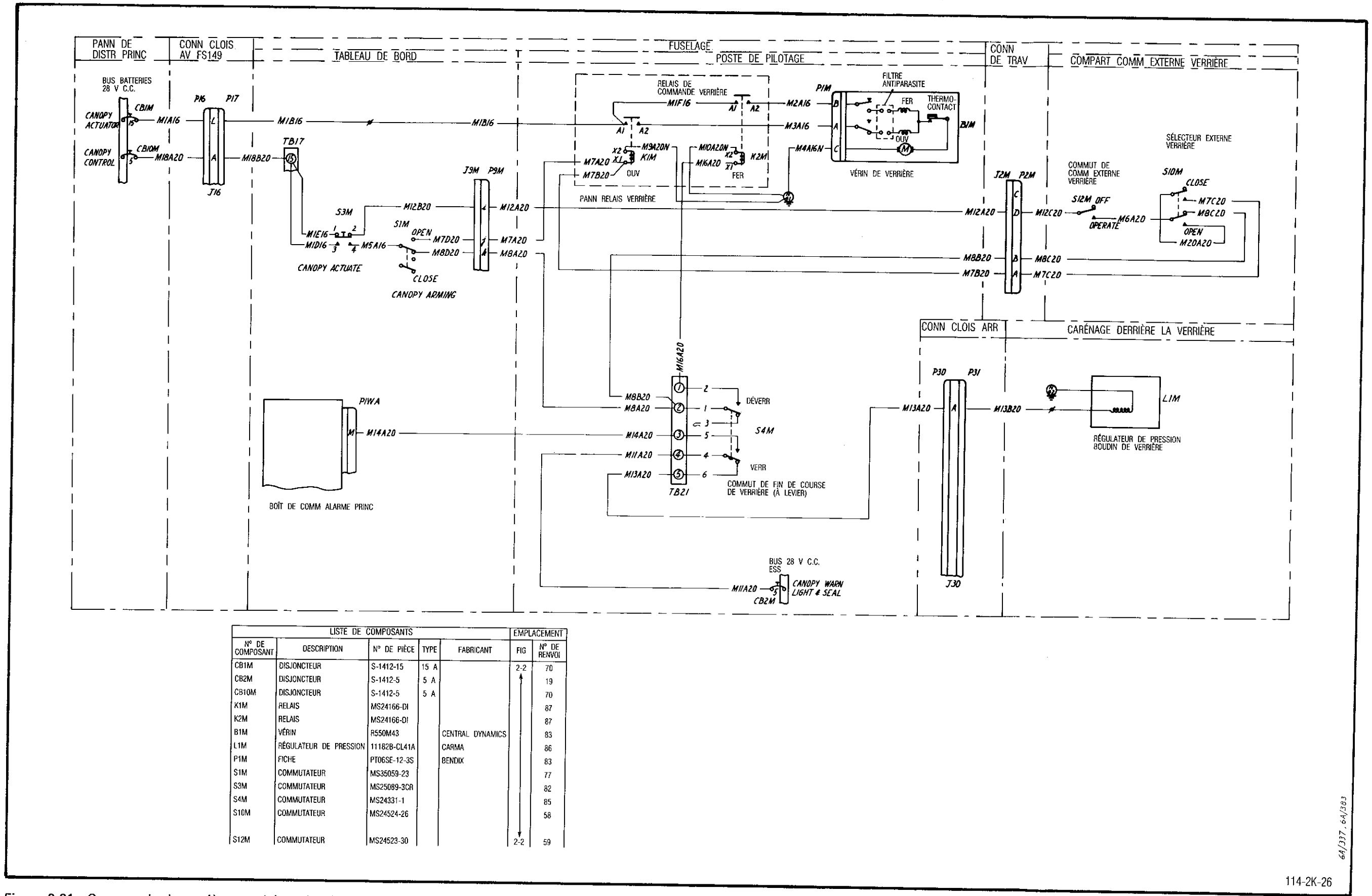

LISTE DE COMPOSANTS					EMPLACEMENT	
N° DE COMPOSANT	DESCRIPTION	N° DE PIÈCE	TYPE	FABRICANT	FIG	N° DE RENVOI
CB1M	DISJONCTEUR	S-1412-15	15 A		2-2	70
CB2M	DISJONCTEUR	S-1412-5	5 A		↑	19
CB10M	DISJONCTEUR	S-1412-5	5 A			70
K1M	RELAIS	MS24166-DI				87
K2M	RELAIS	MS24166-DI				87
B1M	VÉRIN	R550M43		CENTRAL DYNAMICS		83
L1M	RÉGULATEUR DE PRESSION	11182B-CL41A		CARMA		86
P1M	FICHE	PT06SE-12-3S		BENDIX		83
S1M	COMMUTATEUR	MS35059-23				77
S3M	COMMUTATEUR	MS25089-3CR				82
S4M	COMMUTATEUR	MS24331-1				85
S10M	COMMUTATEUR	MS24524-26				58
S12M	COMMUTATEUR	MS24523-30			↓ 2-2	59

Figure 2-21 Commande de verrière – schéma de câblage

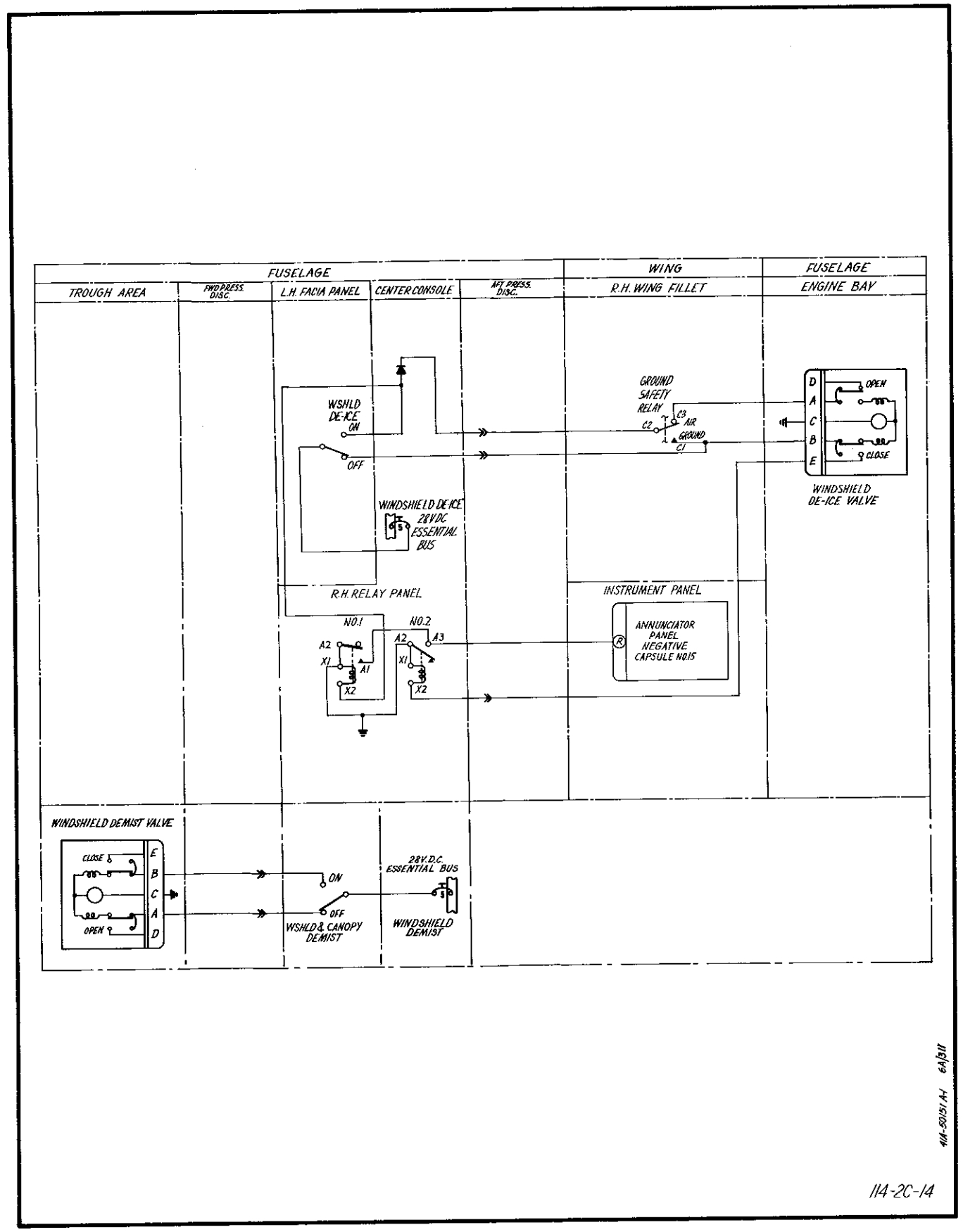

Figure 2-22 Windshield De-ice and Demisting – Schematic

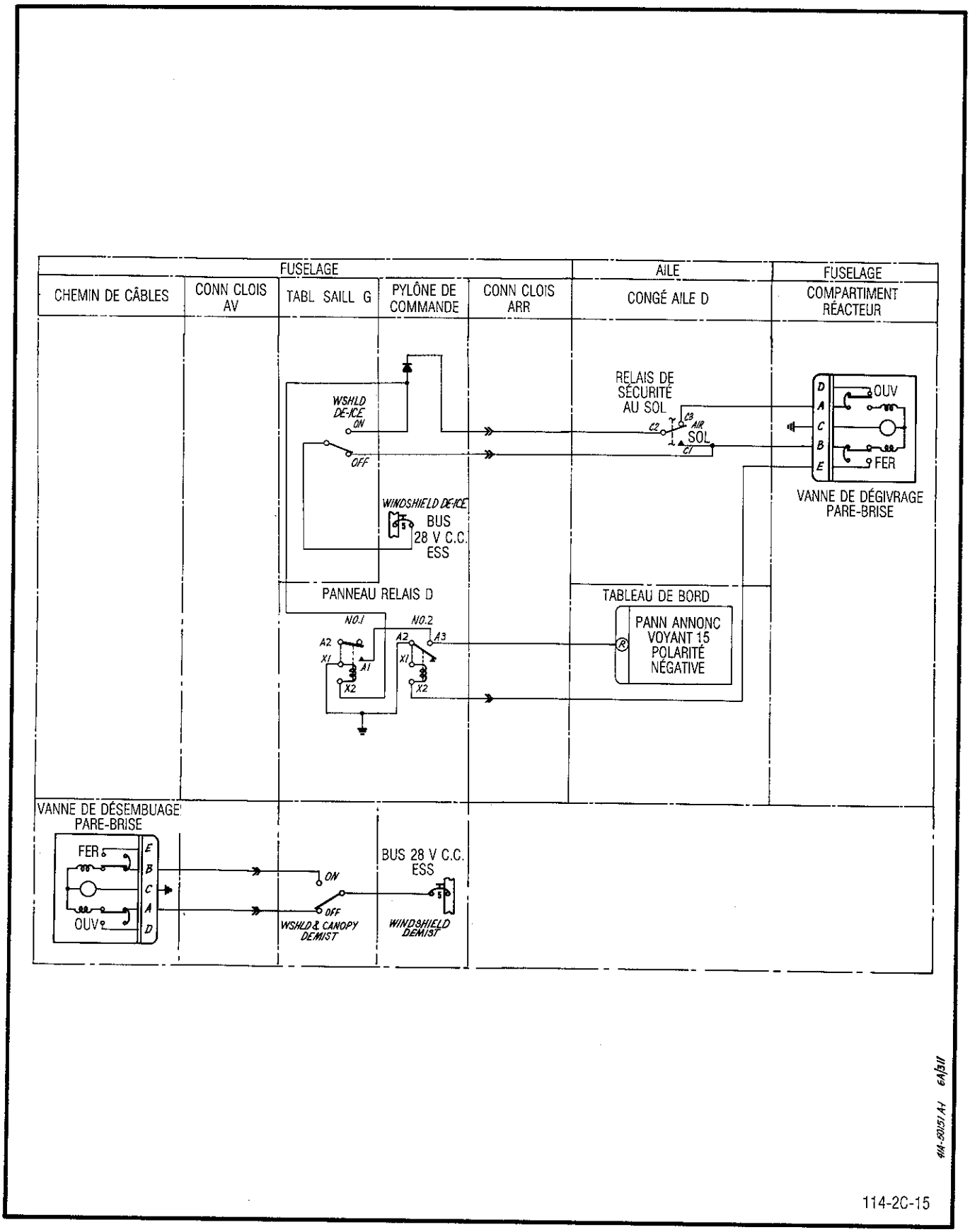

Figure 2-22 Dégivrage et désembuage pare-brise – schéma électrique

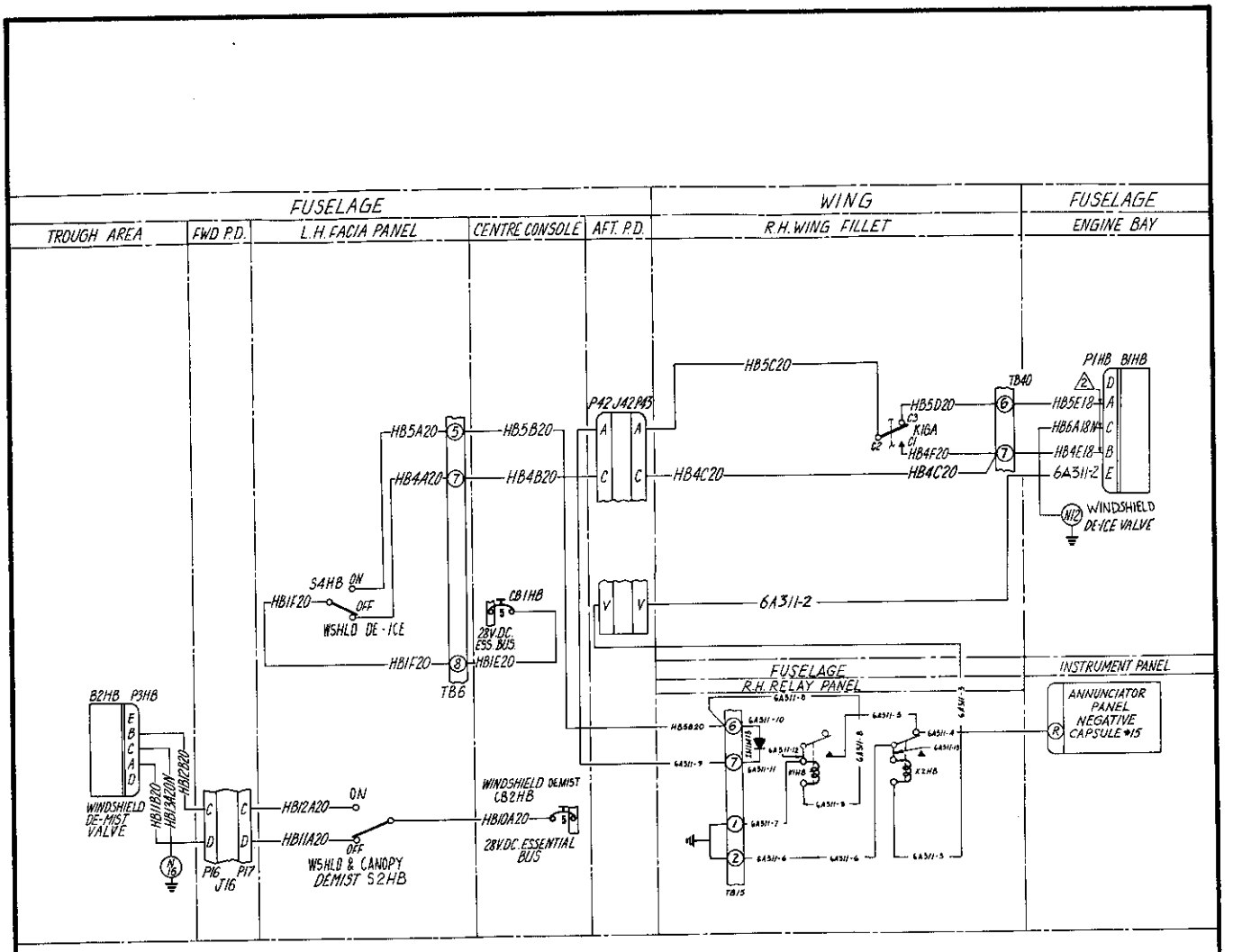

ITEM LIST					LOCATION	
EFF	ITEM NO.	DESCRIPTION	PART NO. OR SPEC.	TYPE	MFR.	FIG.	CALL-OUT
	B1HB	VALVE	41A-95101-2			2-2	23
	B2HB	VALVE	41A-81100				81
	CB1HB	CIRCUIT BREAKER	S1412-5	5A			19
	CB2HB	CIRCUIT BREAKER	S1412-5	5A			19
	P1HB	PLUG	PT06SE-14-5S		BENDIX		23
	P3HB	PLUG	PT06SE-14-5S		BENDIX		81
	S2HB	SWITCH	MS35058-23				61
	S4HB	SWITCH	MS35058-23				61
	IN1HB	DIODE	IN-253				82
	K1HB	RELAY	MS24250-6-495				82
	K2HB	RELAY	MS24250-6-495			2-2	82

NOTES:

1. All Wires per MIL-W-5086 type II unless otherwise coded.

2 Wires per MIL-W-8777 WG 18.

6A/311

41A-50451 A4

114-2K-27

Figure 2-23 Windshield De-ice and Demisting – Diagram

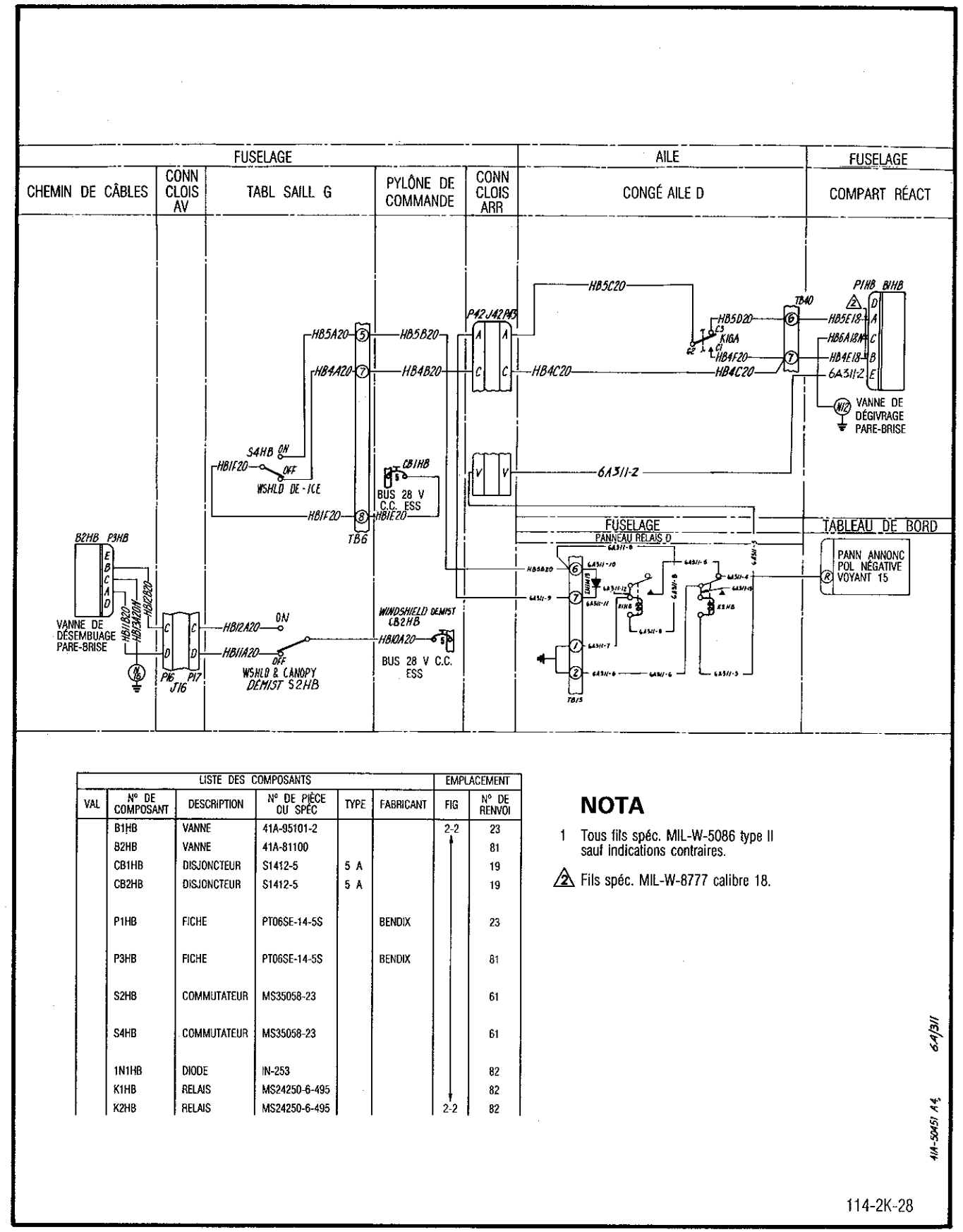

LISTE DES COMPOSANTS						EMPLACEMENT	
VAL	N° DE COMPOSANT	DESCRIPTION	N° DE PIÈCE OU SPÉC	TYPE	FABRICANT	FIG	N° DE RENVOI
	B1HB	VANNE	41A-95101-2			2-2	23
	B2HB	VANNE	41A-81100				81
	CB1HB	DISJONCTEUR	S1412-5	5 A			19
	CB2HB	DISJONCTEUR	S1412-5	5 A			19
	P1HB	FICHE	PT06SE-14-5S		BENDIX		23
	P3HB	FICHE	PT06SE-14-5S		BENDIX		81
	S2HB	COMMUTATEUR	MS35058-23				61
	S4HB	COMMUTATEUR	MS35058-23				61
	1N1HB	DIODE	IN-253				82
	K1HB	RELAIS	MS24250-6-495				82
	K2HB	RELAIS	MS24250-6-495			2-2	82

NOTA

1 Tous fils spéc. MIL-W-5086 type II sauf indications contraires.

2 Fils spéc. MIL-W-8777 calibre 18.

41A-50451 A4 6-4/3/1

114-2K-28

Figure 2-23 Dégivrage et désembuage pare-brise – schéma de câblage

C-12-114-000/DW-000

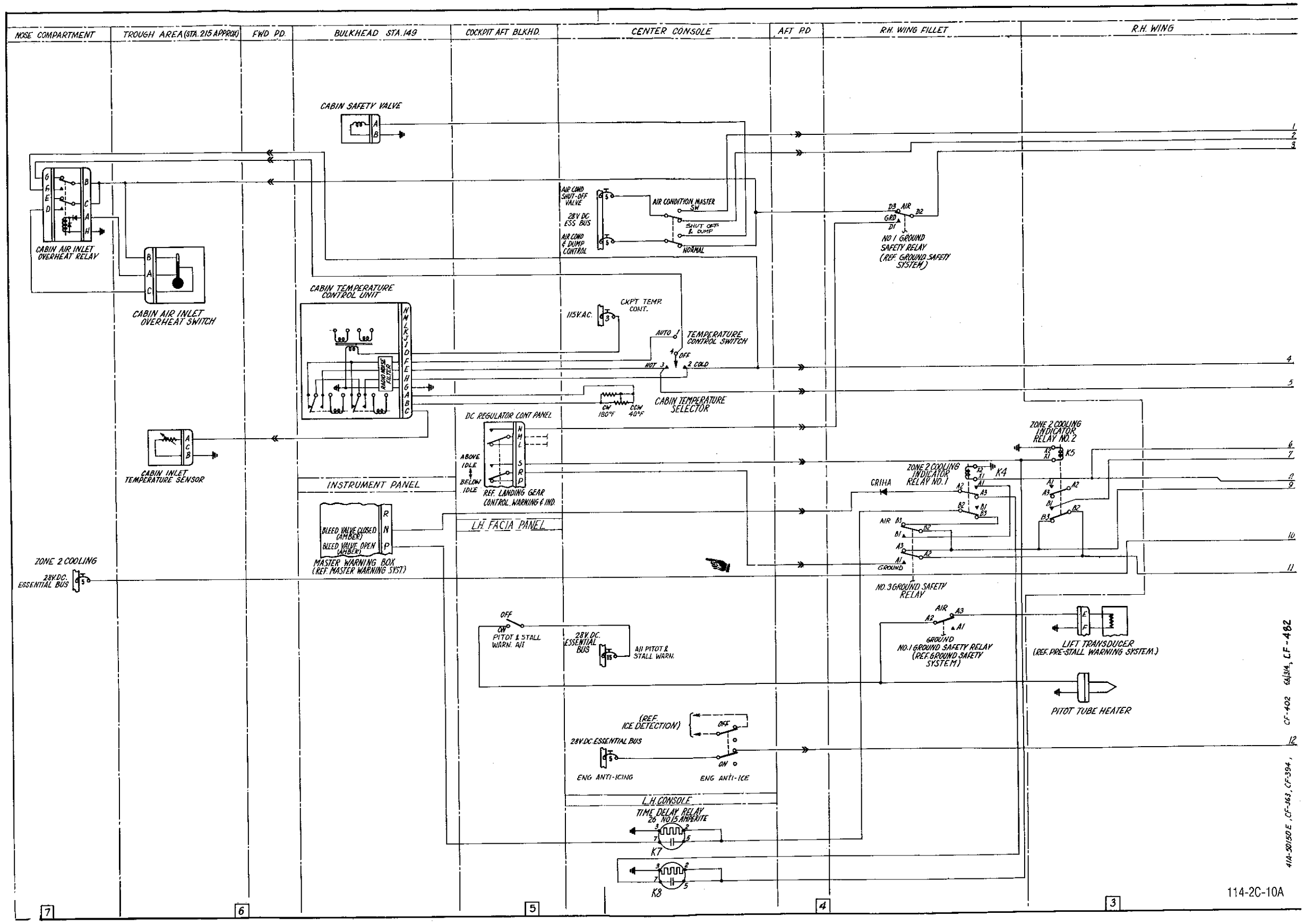

Figure 2-24 (Sheet 1 of 2) Air Conditioning System – Schematic

Figure 2-24 (Sheet 1 of 2) Air Conditioning System – Schematic

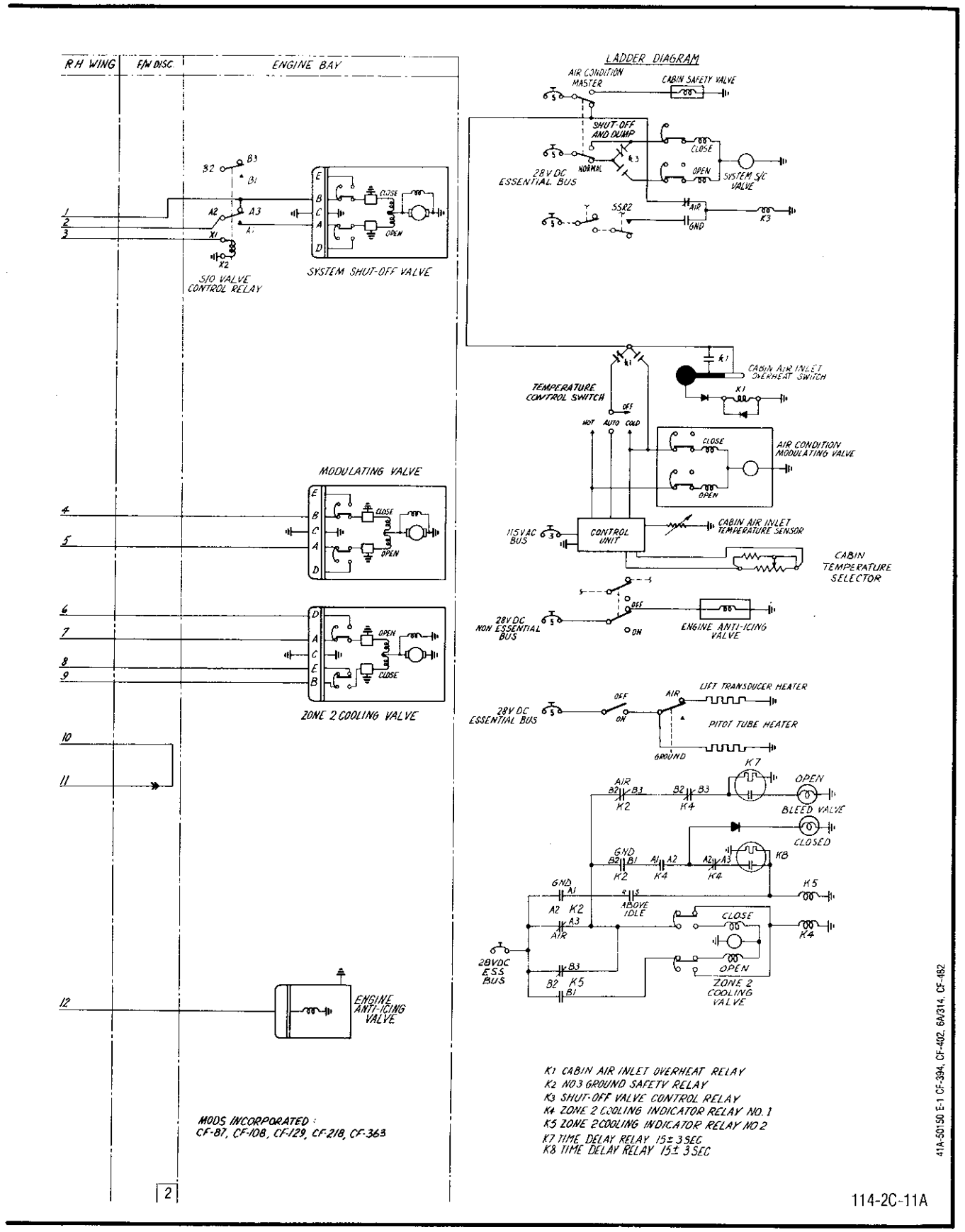

Figure 2-24 (Sheet 2 of 2) Air Conditioning System - Schematic

C-12-114-000/DW-000

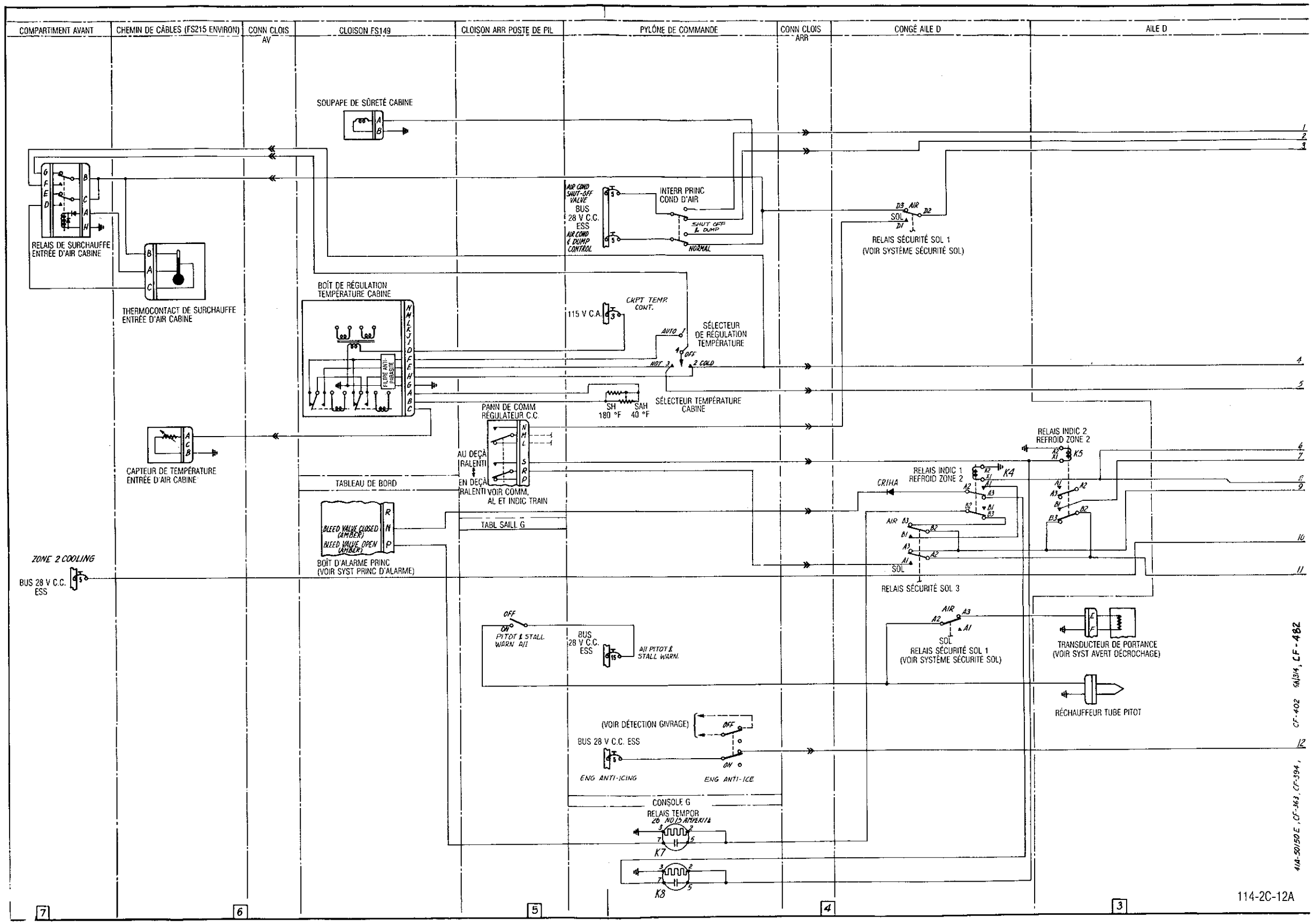

Figure 2-24 (feuille 1 de 2) Système de conditionnement d'air – schéma électrique

Figure 2-24 (feuille 1 de 2) Système de conditionnement d'air - schéma électrique

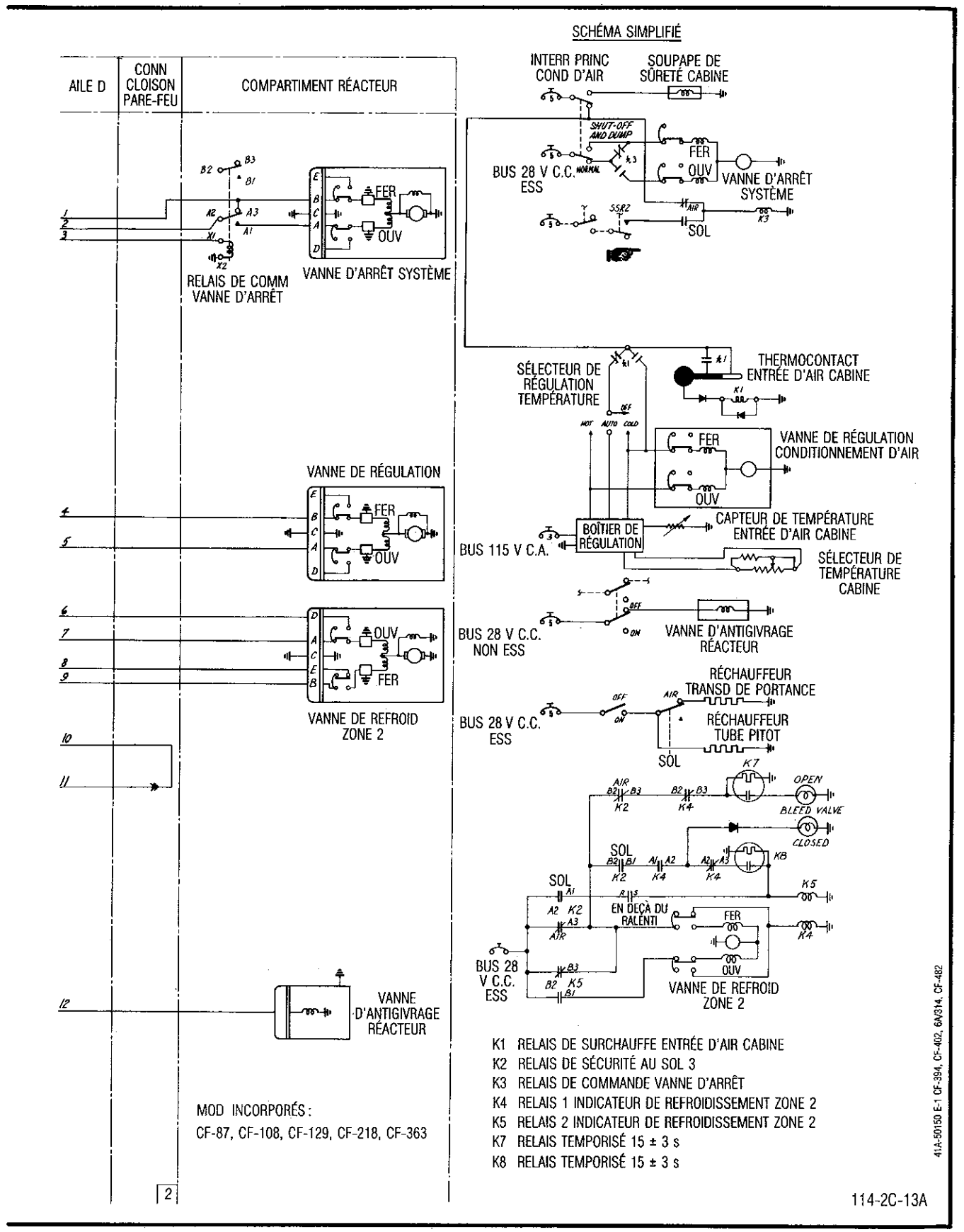

Figure 2-24 (feuille 2 de 2) Système de conditionnement d'air – schéma électrique

C-12-114-000/DW-000

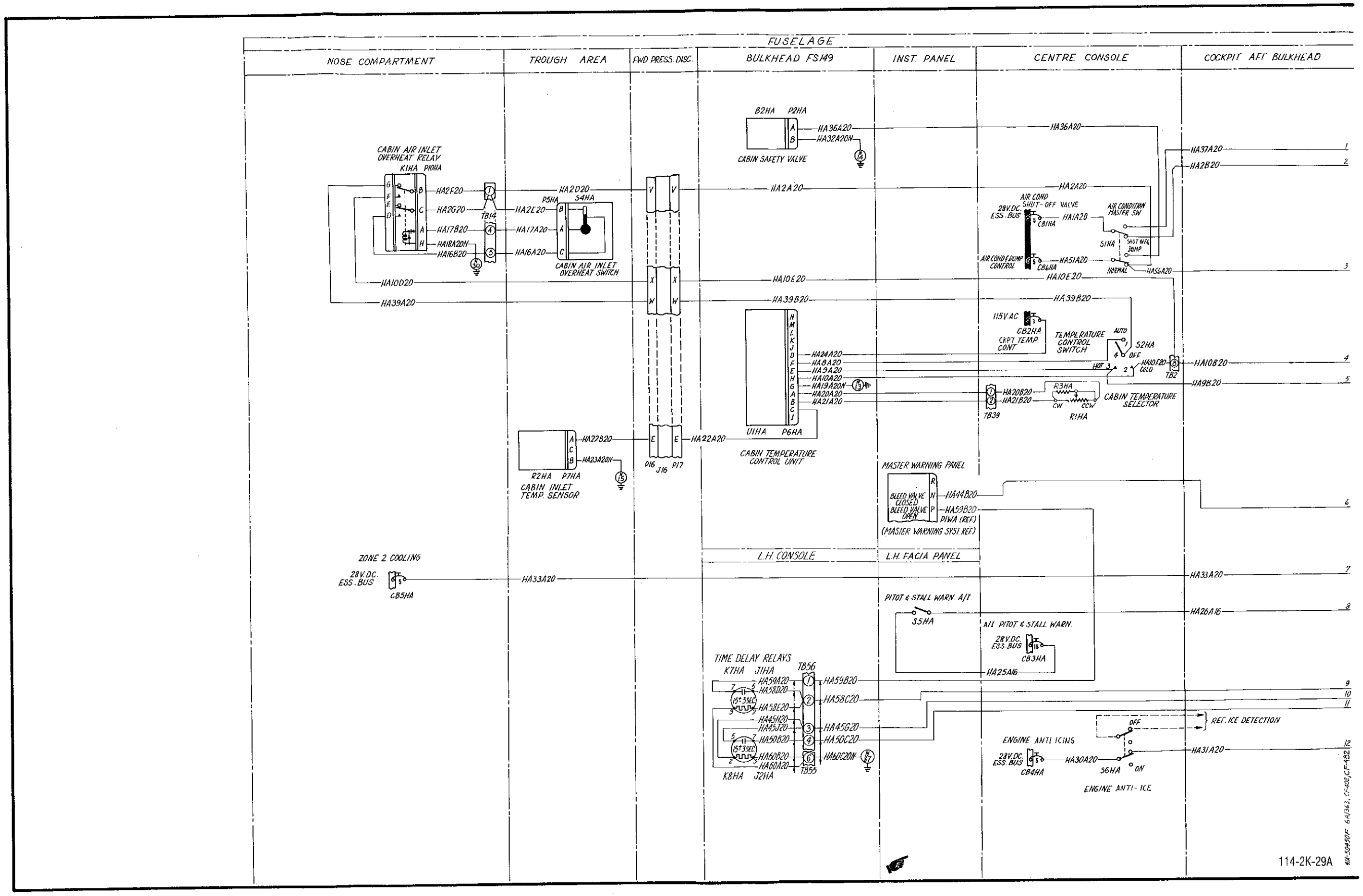

Figure 2-25 (Sheet 1 of 2) Air Conditioning System – Diagram

Figure 2-25 (Sheet 1 of 2) Air Conditioning System – Diagram

C-12-114-000/DW-000

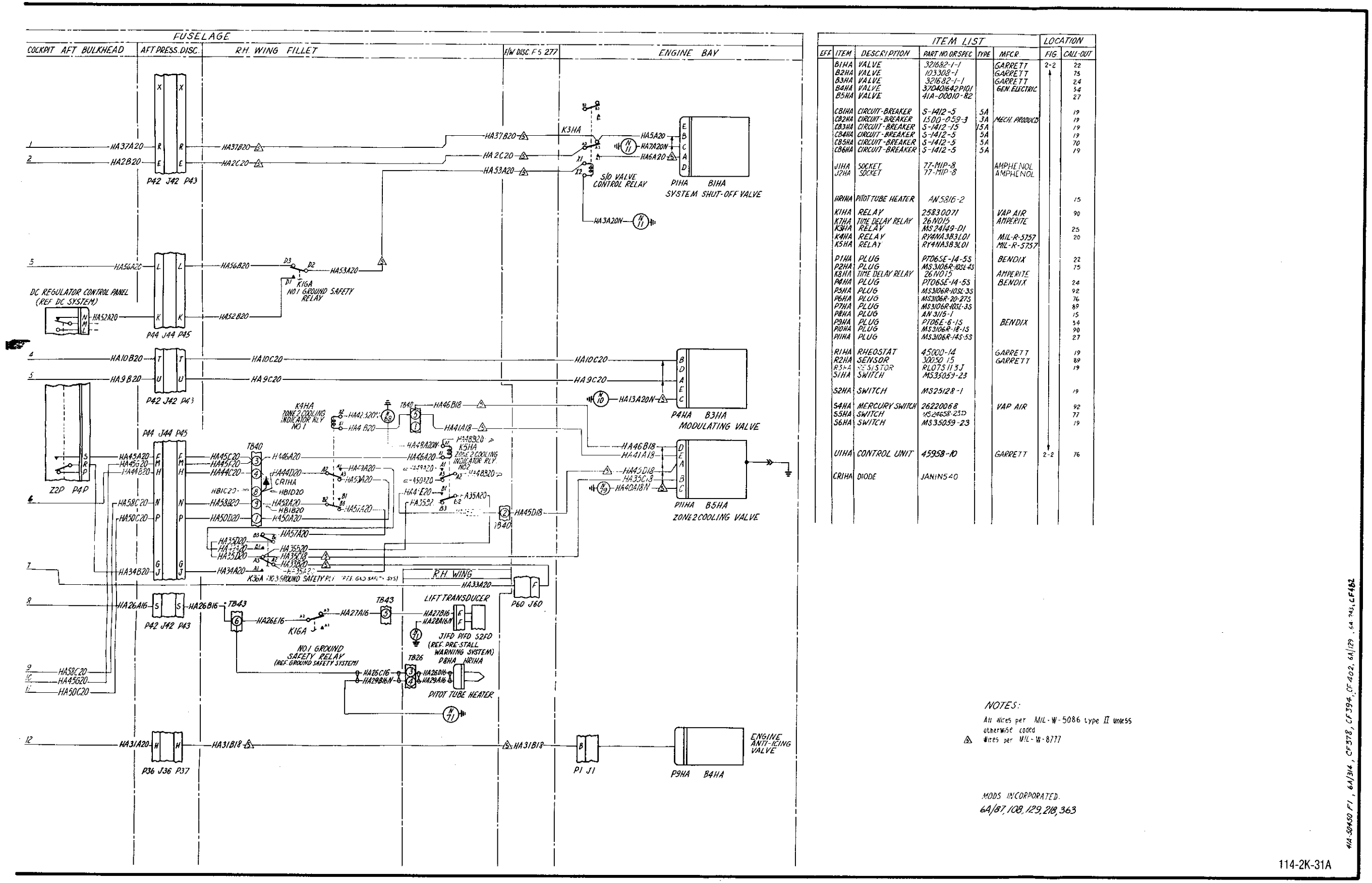

ITEM LIST						LOCATION	
EFF	ITEM	DESCRIPTION	PART NO OR SPEC	TYPE	MFCR	FIG	CALL-OUT
	B1HA	VALVE	321682-1-1		GARRETT	2-2	22
	B2HA	VALVE	103308-1		GARRETT		75
	B3HA	VALVE	321682-1-1		GARRETT		24
	B4HA	VALVE	370401642P101		GEN. ELECTRIC		54
	B5HA	VALVE	41A-00010-82				27
	CB1HA	CIRCUIT-BREAKER	S-1412-5	5A			19
	CB2HA	CIRCUIT-BREAKER	1500-059-3	3A	MECH. PRODUCTS		19
	CB3HA	CIRCUIT-BREAKER	S-1412-15	15A			19
	CB4HA	CIRCUIT-BREAKER	S-1412-5	5A			19
	CB5HA	CIRCUIT-BREAKER	S-1412-5	5A			70
	CB6HA	CIRCUIT-BREAKER	S-1412-5	5A			19
	J1HA	SOCKET	77-MIP-8		AMPHENOL		
	J2HA	SOCKET	77-MIP-8		AMPHENOL		
	HR1HA	PITOT TUBE HEATER	AN5816-2				15
	K1HA	RELAY	25830071		VAP AIR		90
	K2HA	TIME DELAY RELAY	26N015		AMPERITE		
	K3HA	RELAY	MS24149-D1				25
	K4HA	RELAY	RY4NA3B3L01		MIL-R-5757		20
	K5HA	RELAY	RY4NA3B3L01		MIL-R-5757		
	P1HA	PLUG	PT06SE-14-5S		BENDIX		22
	P2HA	PLUG	MS3106R-10SL4S				75
	K3HA	TIME DELAY RELAY	26N015		AMPERITE		
	P4HA	PLUG	PT06SE-14-5S		BENDIX		24
	P5HA	PLUG	MS3106R-10SL-3S				92
	P6HA	PLUG	MS3106R-20-27S				76
	P7HA	PLUG	MS3106R-10SL-3S				89
	P8HA	PLUG	AN3115-1				15
	P9HA	PLUG	PT06E-8-1S		BENDIX		54
	P10HA	PLUG	MS3106R-18-1S				90
	P11HA	PLUG	MS3106R-14S-5S				27
	R1HA	RHEOSTAT	45000-14		GARRETT		19
	R2HA	SENSOR	30050 15		GARRETT		89
	R3HA	RESISTOR	RL07S113J				19
	S1HA	SWITCH	MS35059-23				
	S2HA	SWITCH	MS25128-1				19
	S4HA	MERCURY SWITCH	2622006 8		VAP AIR		92
	S5HA	SWITCH	MS24658-23D				77
	S6HA	SWITCH	MS35059-23				19
	U1HA	CONTROL UNIT	4595B-10		GARRETT	2-2	76
	CR1HA	DIODE	JAN1N540				

NOTES:

All wires per MIL-W-5086 type II unless otherwise coded

△ Wires per MIL-W-8777

MODS INCORPORATED.

6A/87, 108, 129, 218, 363

41A-30450 F1, 6A/314, CF378, CF394, CF402, 6A/129, 6A 243, CF452

Figure 2-25 (Sheet 2 of 2) Air Conditioning System – Diagram

C-12-114-000/DW-000

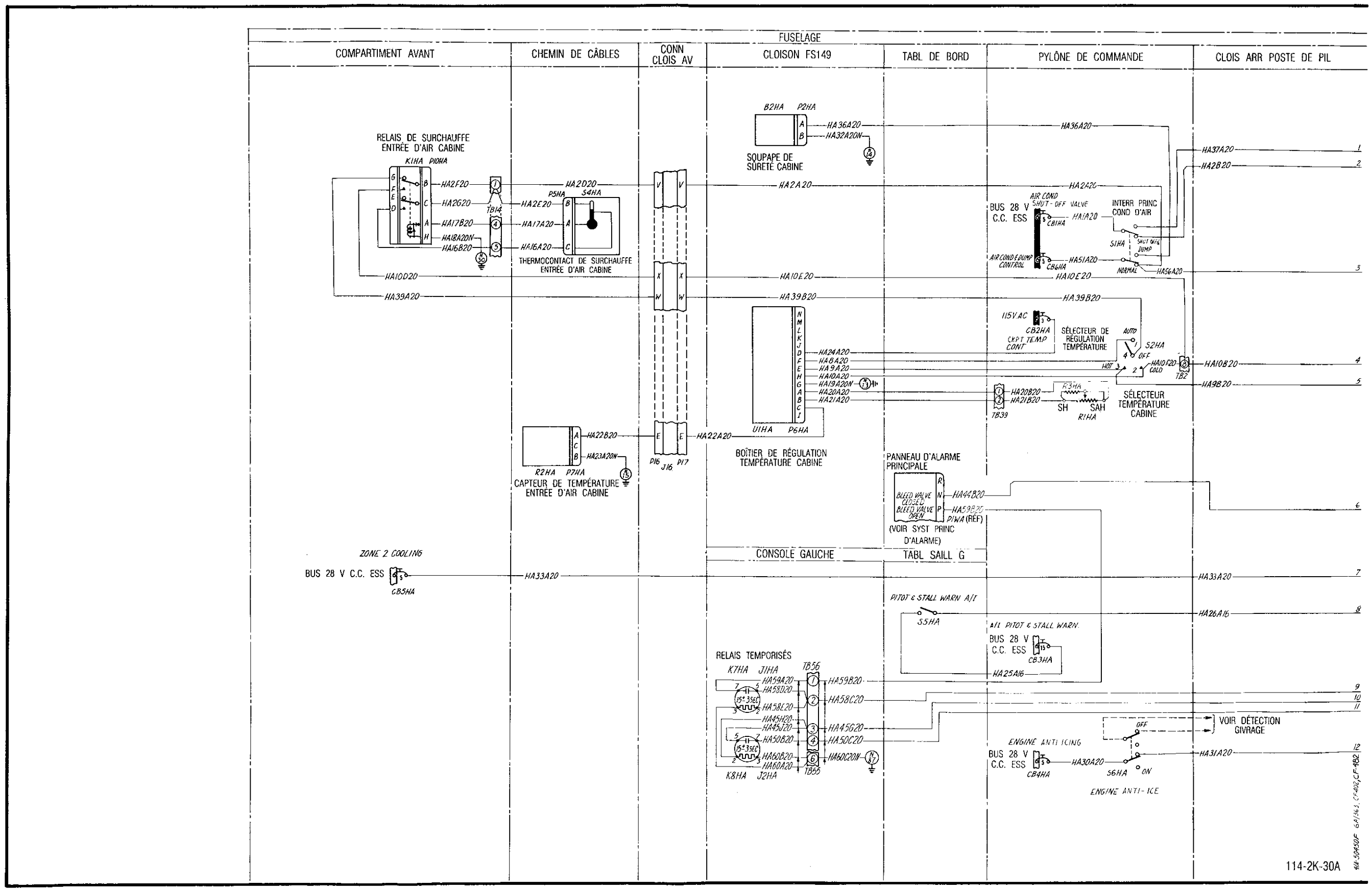

Figure 2-25 (feuille 1 de 2) Système de conditionnement d'air – schéma de câblage

Figure 2-25 (feuille 1 de 2) Système de conditionnement d'air - schéma de câblage

C-12-114-000/DW-000

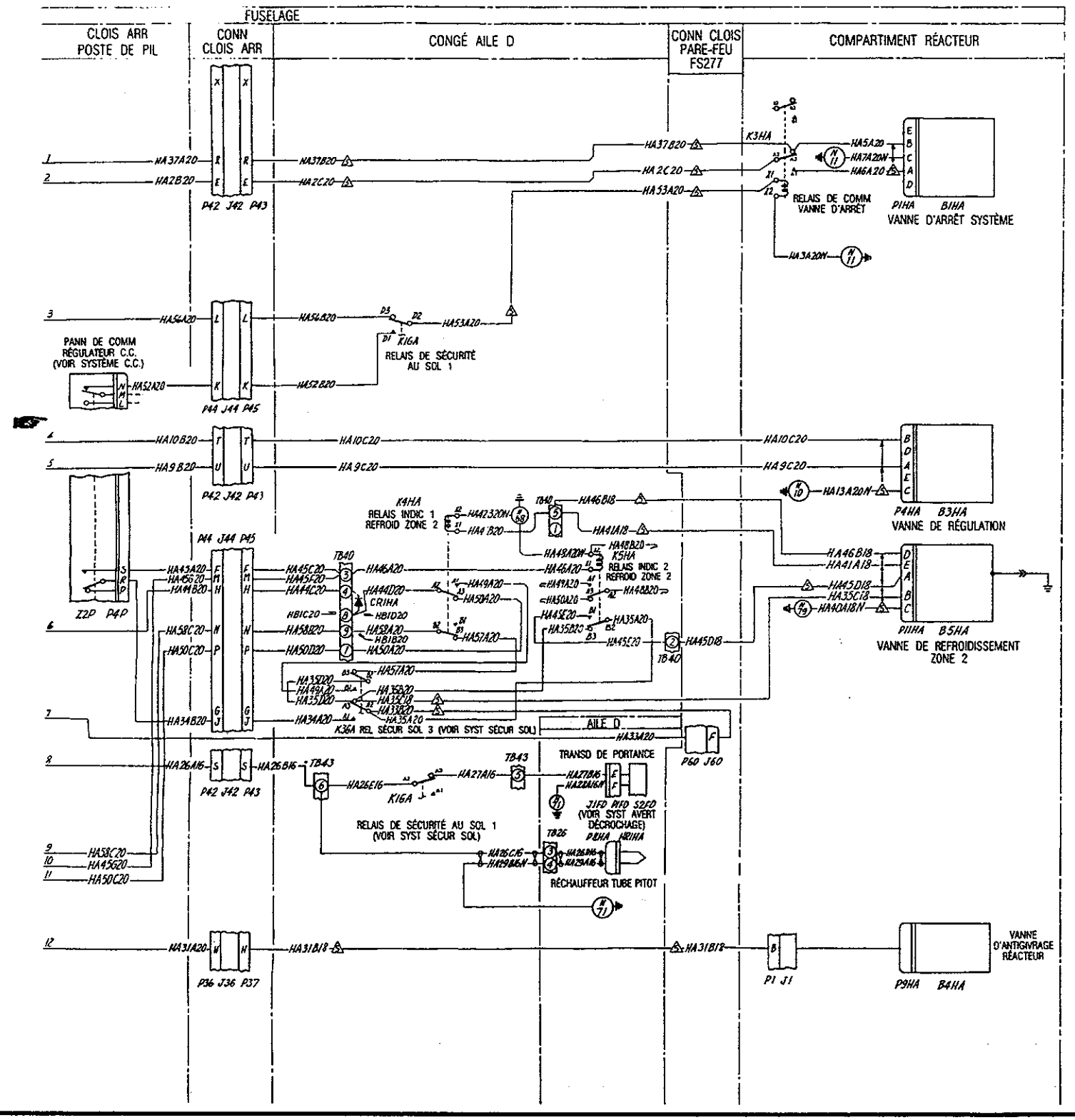

LISTE DES COMPOSANTS						EMPLACEMENT	
VAL	N° DE COMPOSANT	DESCRIPTION	N° DE PIÈCE	TYPE	FABRICANT	FIG	N° DE RENVOI
	B1HA	VANNE	321682-1-1		GARRETT	2-2	22
	B2HA	VANNE	103308-1		GARRETT		75
	B3HA	VANNE	321582-1-1		GARRETT		24
	B4HA	VANNE	37D401642P101		GEN. ELECTRIC		34
	B5HA	VANNE	41A-00010-82				27
	CB1HA	DISJONCTEUR	S-1412-5	5A			19
	CB2HA	DISJONCTEUR	1500-059-3	3A	MECH. PRODUCTS		19
	CB3HA	DISJONCTEUR	S1412-15	15A			19
	CB4HA	DISJONCTEUR	S1412-5	5A			19
	CB5HA	DISJONCTEUR	S1412-5	5A			70
	CB6HA	DISJONCTEUR	S1412-5	5A			19
	J1HA	DOUILLE	77-MIP-8		AMPHENOL		
	J2HA	DOUILLE	77-MIP-8		AMPHENOL		
	HR1HA	RÉCHAUFFEUR TUBE PITOT	AN5816-2				15
	K1HA	RELAIS	25830071		VAP AIR		90
	K7HA	RELAIS TEMPORISÉ	26N015		AMPERITE		
	K3HA	RELAIS	MS24149-DI				25
	K4HA	RELAIS	RY4NA3B3L01		MIL-R-5757		20
	K5HA	RELAIS	RY4NA3B3L01		MIL-R-5757		
	P4HA	FICHE	PT06SE-14-5S		BENDIX		22
	P2HA	FICHE	MS3106R-10SE-4S				75
	K8HA	RELAIS TEMPORISÉ	26N015				
	P4HA	FICHE	PT06SE-14-5S				24
	P5HA	FICHE	MS3106R-10SL-3S				92
	P6HA	FICHE	MS3106R-20-27S				75
	P7HA	FICHE	MS3106R-10SL-3S				89
	P8HA	FICHE	AN 3115-1				15
	P9HA	FICHE	PT06E-6-1S		BENDIX		34
	P10HA	FICHE	MS3106R-18-1S				90
	P11HA	FICHE	MS3106R-14S-5S				27
	R1HA	RHÉOSTAT	45000-14		GARRETT		19
	R2HA	CAPTEUR	30050-15		GARRETT		89
	R3HA	RÉSISTANCE	RL07S113J				19
	S1HA	COMMUTATEUR	MS35059-23				
	S2HA	COMMUTATEUR	MS25128-1				19
	S4HA	CONT À MERCURE	26220068		VAP AIR		92
	S5HA	COMMUTATEUR	MS24658-23D				77
	S6HA	COMMUTATEUR	MS35059-23				19
	U1HA	BOÎT DE COMM	45958-1D		GARRETT		76
	CR1HA	DIODE	JANIN540				

NOTA

Tous fils spéc. W-5086 type II sauf indications contraires.

(5) Fils spéc. MIL-W-8777.

MOD INCORPORÉS :
6A/87, 108, 129, 218, 363.

ZDW02013

Figure 2-25 (feuille 2 de 2) Système de conditionnement d'air – schéma de câblage

Système de conditionnement d'air – schéma de câblage (feuille 2 de 2) Figure 2-25

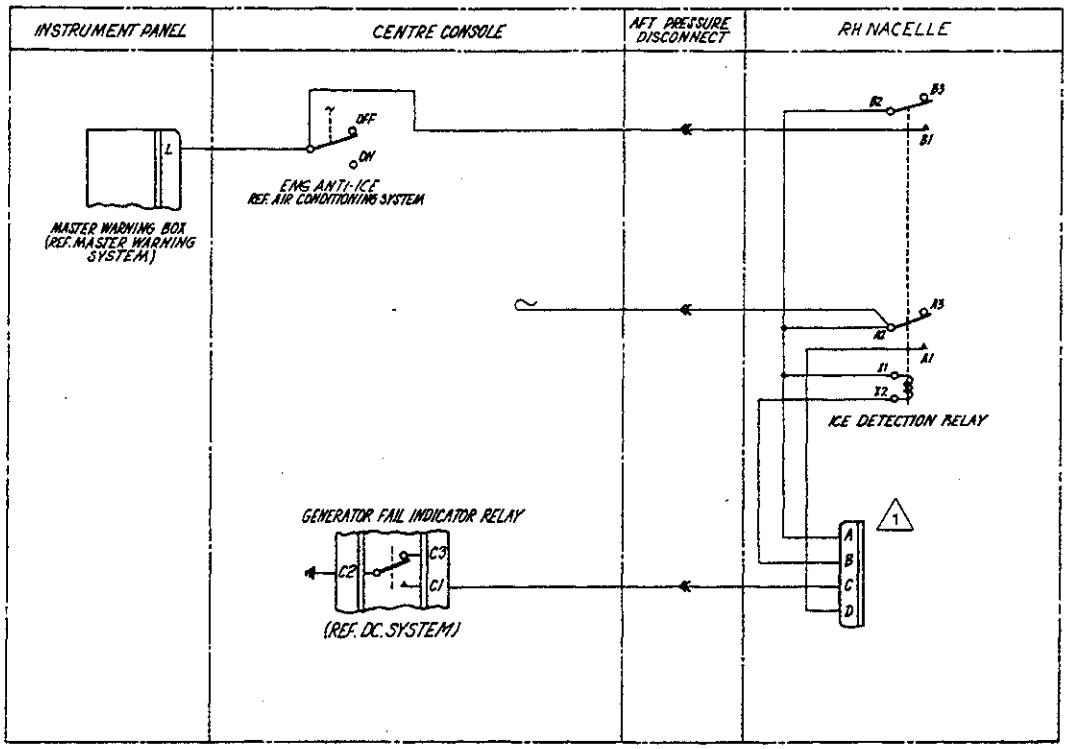

NOTE

1 Plug is stowed and secured to the ice detector wire bundle on fairing stiffener.

41A-50282 B-2, CF-369, CF-514

ZDW02003

41A-50450 F1

Figure 2-26 Ice Detector – Schematic

5

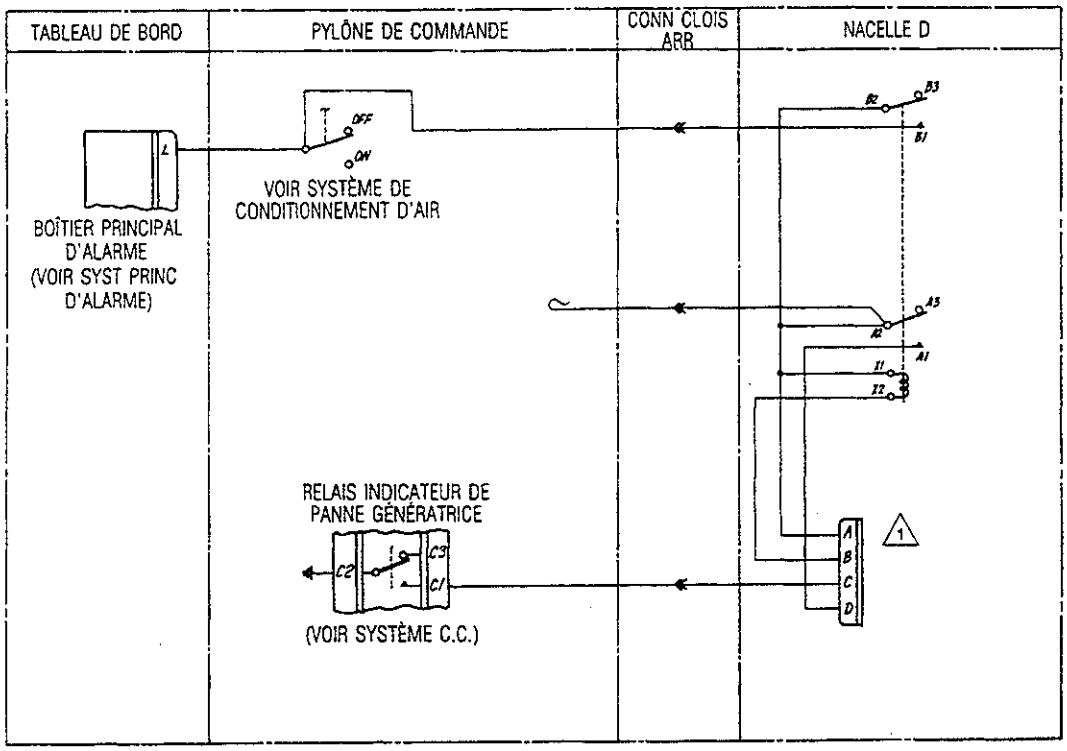

NOTA

1 La fiche est rangée et fixée au faisceau de fils du détecteur de givrage sur le raidisseur du carénage.

41A-50282 B-2, CF-369, CF-514

ZDW02004

Figure 2-26 Détecteur de givrage – schéma électrique

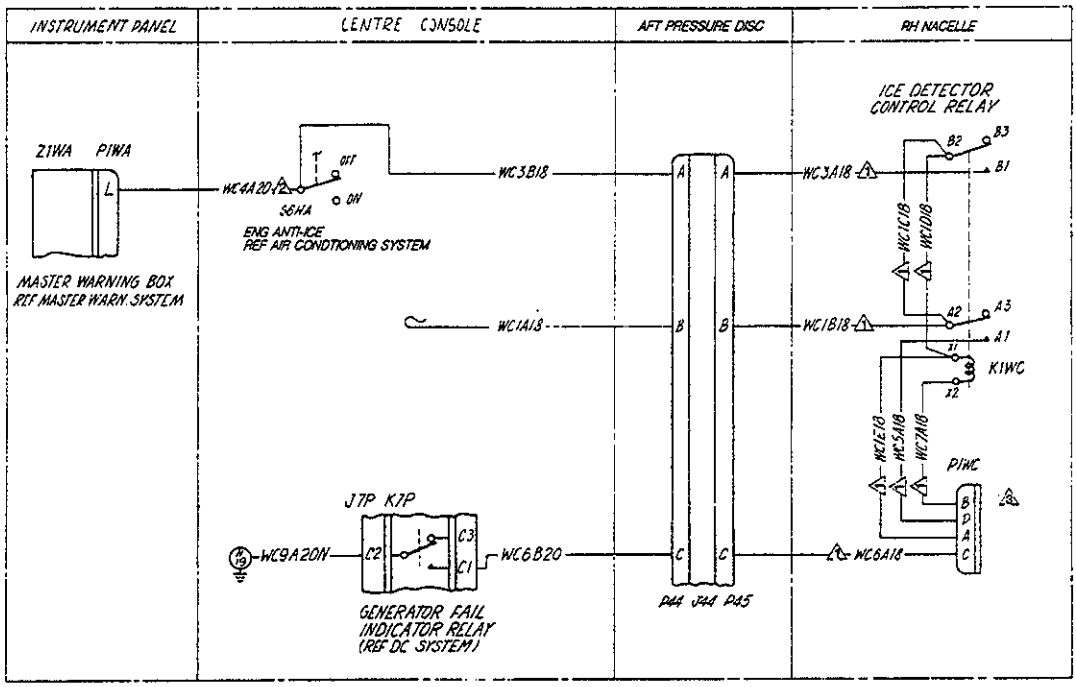

ITEM LIST						LOCATION	
EFF.	ITEM NO.	DESCRIPTION	PART NO. OR SPEC	TYPE	MFR	FIG	CALL-OUT
	K1WC	RELAY	MS 24149-D1			2-2	13
3	P1WC	PLUG	MS3106R-14S-2SX			2-2	

NOTES

All wires per MIL-W-5086A type II unless otherwise coded.

1. Wires per MIL-W-8777.
2. Wires per MIL-W-7139.
3. Plug is stowed and secured to the ice detector wire bundle on fairing stiffener.

41A-50582 B 2, CF-369, CF-514

ZDW02005

Figure 2-27 Ice Detector – Diagram

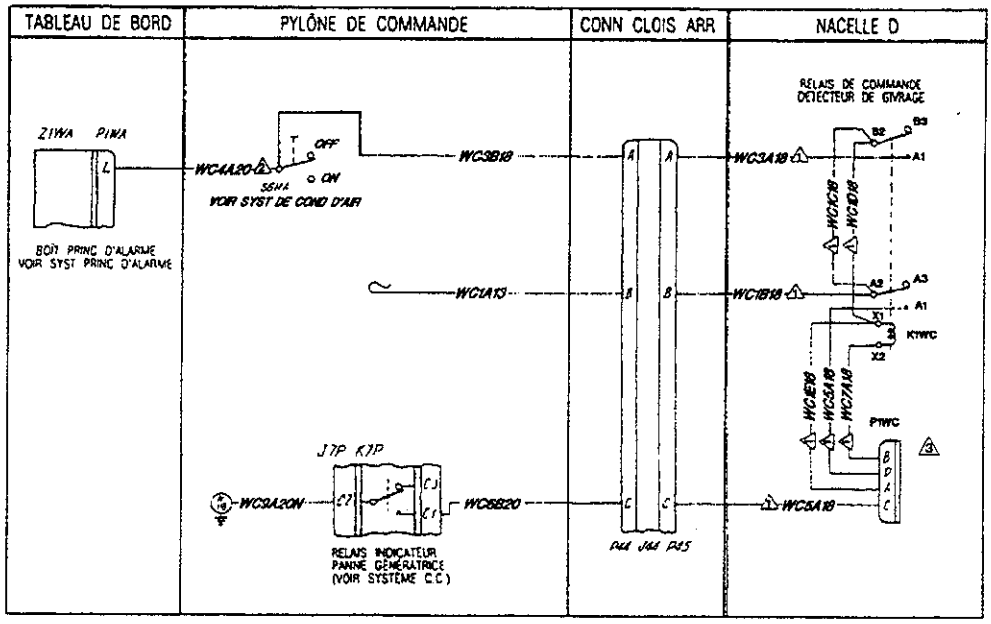

LISTE DES COMPOSANTS						EMPLACEMENT	
VAL	N° DE COMPOSANT	DESCRIPTION	N° DE PIÈCE OU SPÉC	TYPE	FABRICANT	FIG	N° DE RENVOI
	K1WC	RELAIS	MS24149-01			2-2	13
2	P1WC	FICHE	MS3106R-14S-2SX		-	2-2	

NOTA

Tous les fils spéc. MIL-W-5086A type II sauf indications contraires.

1. Fils spéc. MIL-W-8777.
2. Fils spéc. MIL-W-7139.
3. La fiche est rangée et fixée au faisceau de fils du détecteur de givrage sur le raidisseur du carénage.

41A-50582 B 2, CF-369, CF-514

ZDW02006

Figure 2-27 Détecteur de givrage – schéma de câblage

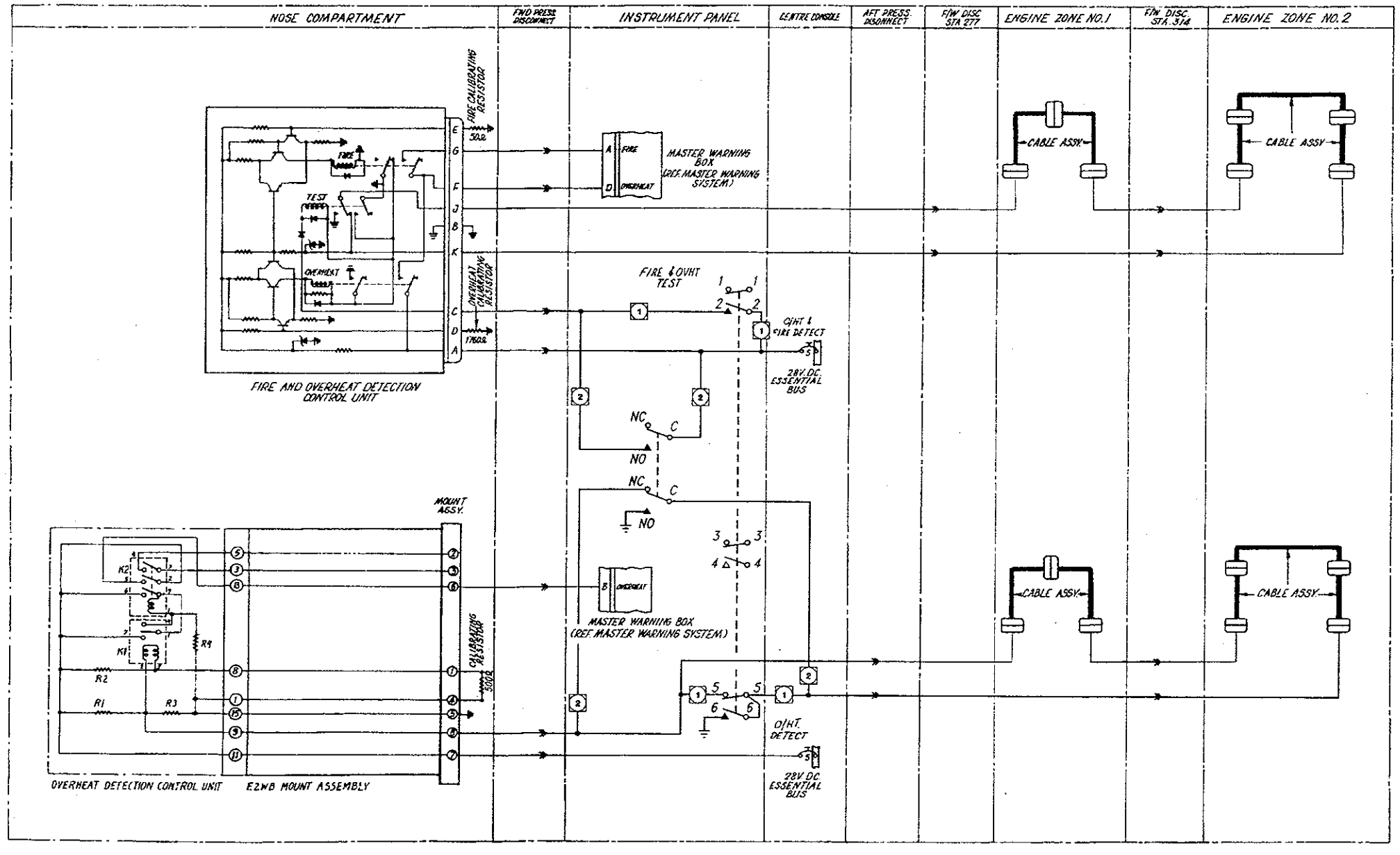

EFFECTIVITY

1 Aircraft not modified to CF-506.

2 Aircraft modified to CF-506.

41A-502819
UCR 8217/A47 6A/315 82114 – 30/31 CF506

ZDW02014

Figure 2-28 Fire and Overheat Detection – Schematic

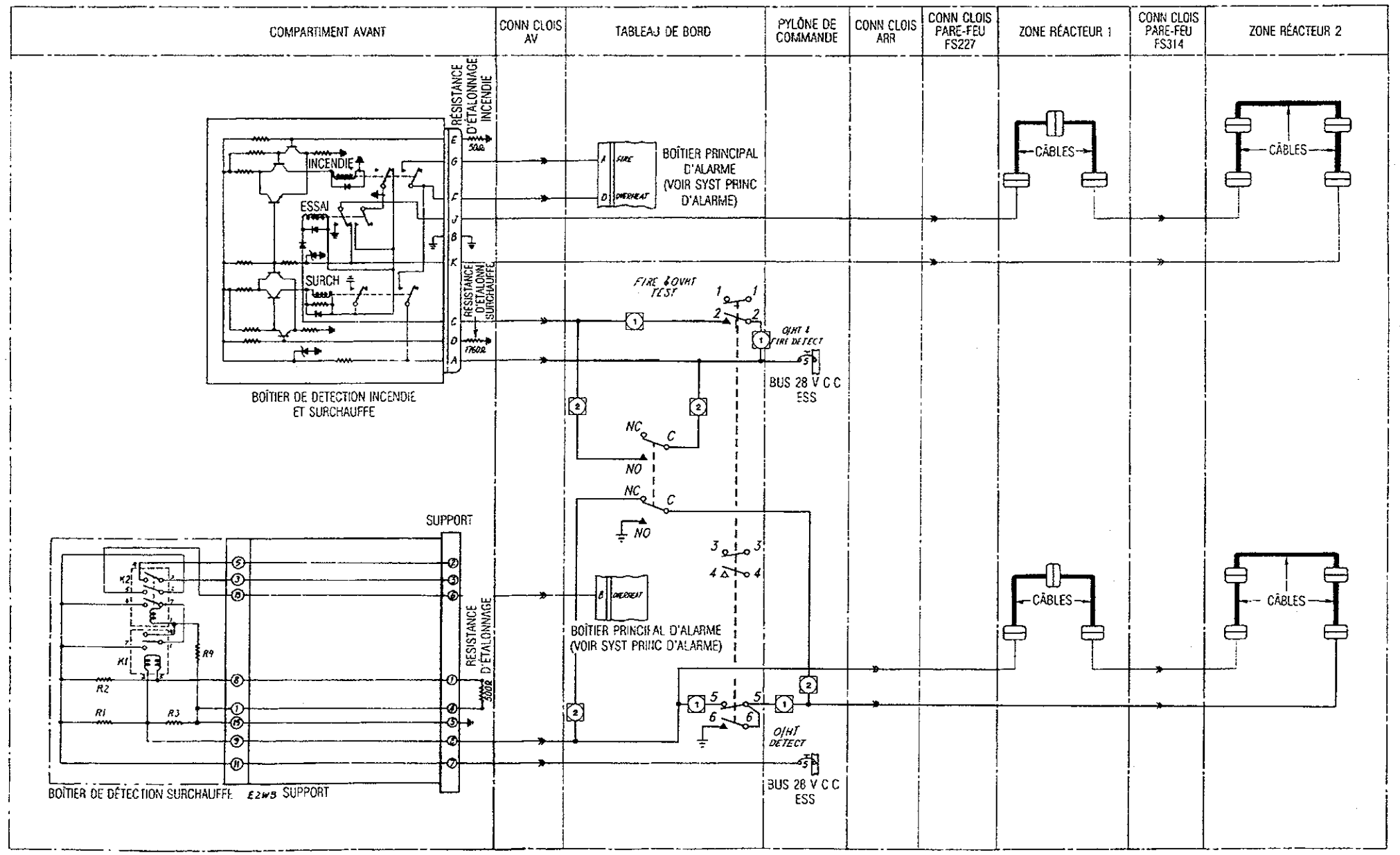

VALIDITÉ

1 Avions non modifiés selon CF-506.

2 Avions modifiés selon CF-506.

41A-50281B
URC 8217/A47 6A/315 82114-30/31 CF506

ZDW02208

Détection incendie et surchauffe – schéma électrique Figure 2-28

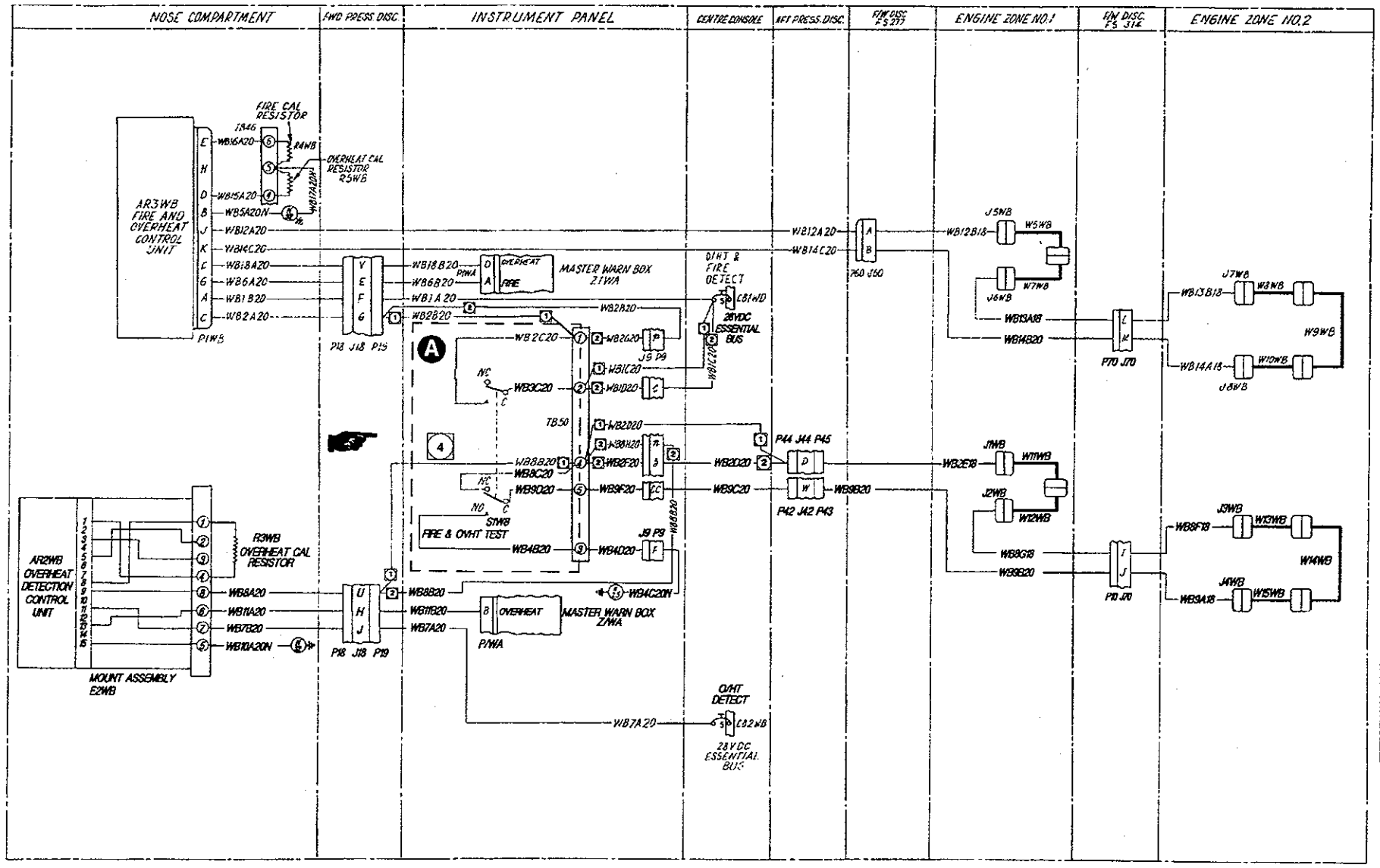

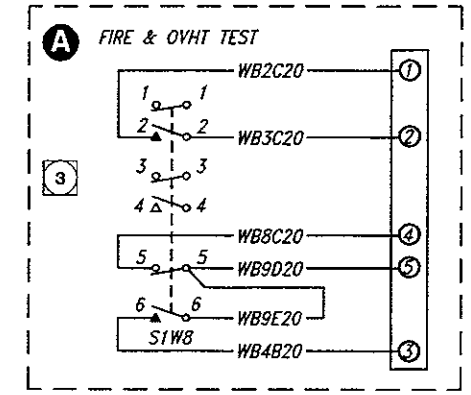

ITEM LIST						LOCATION	
SFF	ITEM NO.	DESCRIPTION	PART NO. or SPEC	TYPE	MFGR	FIG.	CALL-OUT
	AR2WB	CONTROL UNIT	287-28-5A		EDISON		
	AR3WB	CONTROL UNIT	377-28-2A		EDISON		
	CB1WB	CIRCUIT BREAKER	S1412-5	5A			
	CB2WB	CIRCUIT BREAKER	S1412-5	5A			
	E2WB	MOUNT ASSY	41531		EDISON		
	J1WB	RECEPTACLE	42232		EDISON		
	J2WB	"	42233		EDISON		
	J3WB	"	42232		EDISON		
	J4WB	RECEPTACLE	42233		EDISON		
	J5WB	RECEPTACLE	42232		EDISON		
	R3WB	RESISTOR	RS-2A-500Ω-1%		DALE		
	R4WB	RESISTOR	RS-2A-50Ω-1%		DALE		
	R5WB	RESISTOR	RS-2A-17600Ω-1%		DALE		
	S1WB	SWITCH (4)	61915-2				
	S1WB	SWITCH (3)	2X2X22L312				
	W6WB	CABLE ASSY	244-18082		EDISON		
	W7WB	CABLE ASSY	244-18082		EDISON		
	W8WB	CABLE ASSY	244-20082		EDISON		
	W9WB	CABLE ASSY	244-20082		EDISON		
	W10WB	CABLE ASSY	244-20082		EDISON		
	W11WB	CABLE ASSY	244-20082		EDISON		
	W12WB	CABLE ASSY	244-20082		EDISON		
	W13WB	CABLE ASSY	244-20082		EDISON		
	W14WB	CABLE ASSY	244-20082		EDISON		
	W15WB	CABLE ASSY	244-20082		EDISON		
	P1WB	CONNECTOR	PT06SL12-10S		BENDIX		
	J6WB	RECEPTACLE	42233		EDISON		
	J7WB	RECEPTACLE	42232		EDISON		
	J8WB	RECEPTACLE	42233		EDISON		

EFFECTIVITY

(1) Aircraft 26001 to 26010.

(2) Aircraft 26011 & subs.

(3) Aircraft not modified to CF-506.

(4) Aircraft modified to CF-506.

NOTE

Ensure that a bead of sealant has been applied around the outside perimeter of the connector on the overheat detection control bracket.

41A-5058/B2
UCR 8217/A47 6A/315 CF-386 CF-506

ZDW02209

Figure 2-29 Fire and Overheat Detection – Diagram

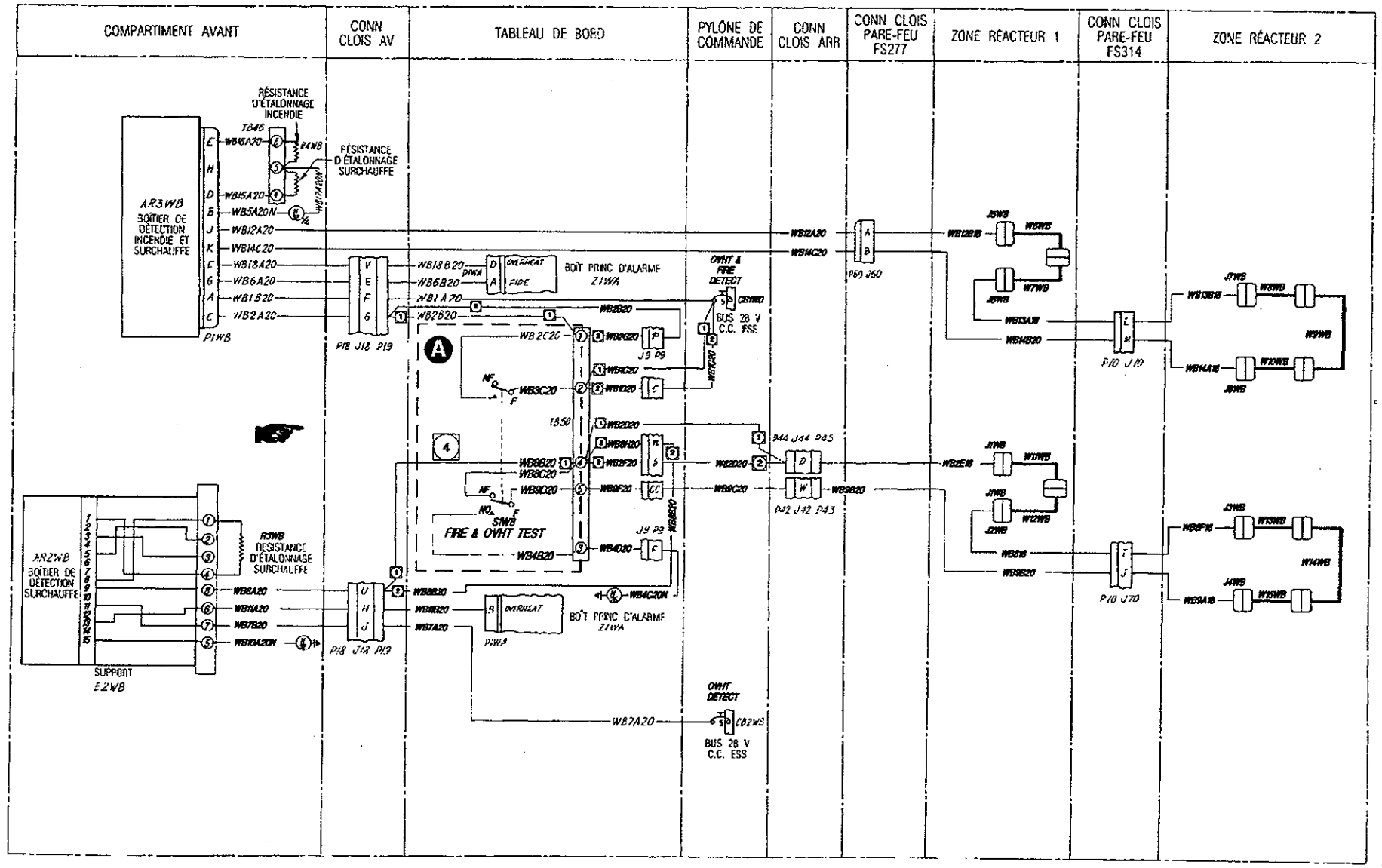

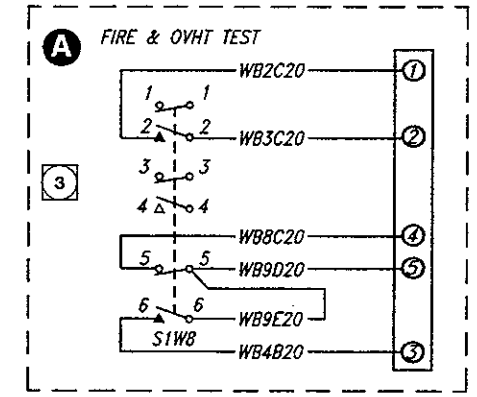

LISTE DES COMPOSANTS						EMPLACEMENT	
VAL	N° DE COMPOSANT	DESCRIPTION	N° DE PIÈCE	TYPE	FABRICANT	FIG	N° DE RENVOI
	AR2WB	BOÎT DE DÉTECT	227-28-5A		EDISON		
	AR3WB	BOÎT DE DÉTECT	377-28-2A		EDISON		
	CB1WB	DISJONCTEUR	S1412-5	5 A			
	CB2WB	DISJONCTEUR	S1412-5	5 A			
	F2WB	SUPPORT	41531		EDISON		
	J1WB	PRISE	42232		EDISON		
	J2WB	PRISE	42239		EDISON		
	J3WB	PRISE	42232		EDISON		
	J4WB	PRISE	42233		EDISON		
	J5WB	PRISE	42232		EDISON		
	R3WB	RÉSISTANCE	RS 2A 500G-1%		DALE		
	R4WB	RÉSISTANCE	RS-2A-500 -1%		DALE		
	R5WB	RÉSISTANCE	RS-2A-17600-1%		DALE		
	S1WB	COMMUTATEUR (4)	61919-2				
	S1WB	COMMUTATEUR (3)	2323022L31Z				
	W5WB	CÂBLES	244-18082		EDISON		
	W7WB	CÂBLES	244-18082		EDISON		
	W8WB	CÂBLES	244-21082		EDISON		
	W9WB	CÂBLES	244-21082		EDISON		
	W10WB	CÂBLES	244-21082		EDISON		
	W11WB	CÂBLES	244-18082		EDISON		
	W12WB	CÂBLES	244-18082		EDISON		
	W13WB	CÂBLES	244-21082		EDISON		
	W14WB	CÂBLES	244-21082		EDISON		
	W15WB	CÂBLES	244-21082		EDISON		
	P1WB	CONNECTEUR	PT06SE-12-10S		BENDIX		
	J6WB	PRISE	42233		EDISON		
	J7WB	PRISE	42232		EDISON		
	J8WB	PRISE	42233		EDISON		

VALIDITÉ

1. Avions 26001 à 26010.
2. Avions 26011 & suivants.
3. Avions non modifiés selon CF-506.
4. Avions modifiés selon CF-506.

NOTA

S'assurer qu'on a bien appliqué un cordon de composé d'étanchéité sur tout le pourtour du connecteur à le ferrure du boîtier de détection de surchauffe.

41A-5058/92
UCR 6217/A47 6A/315 CF-386 CF-506

ZDW02015

Détection incendie et surchauffe – schéma de câblage Figure 2-29

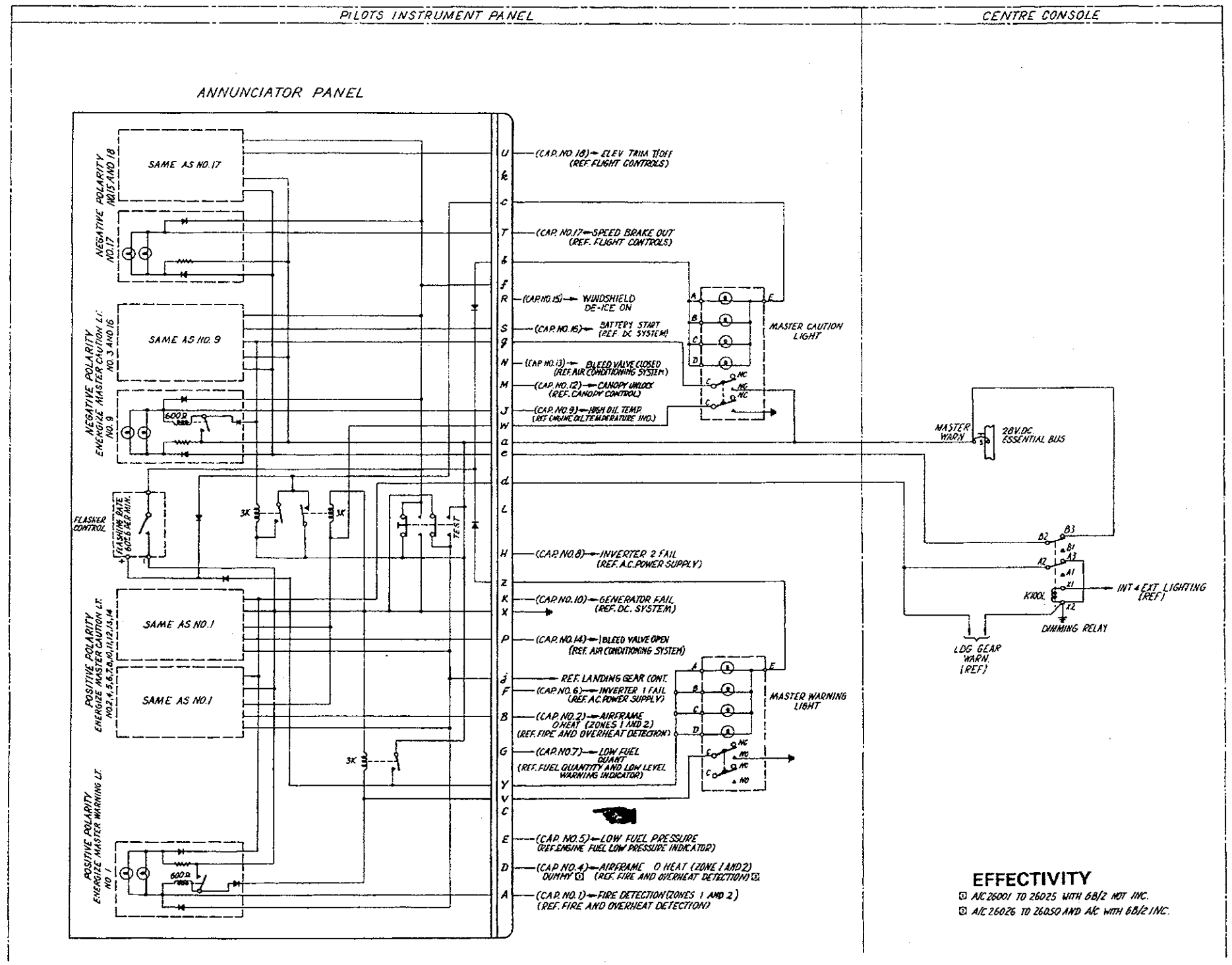

Figure 2-30 Master Warning Control – Schematic

C-12-114-000/DW-000

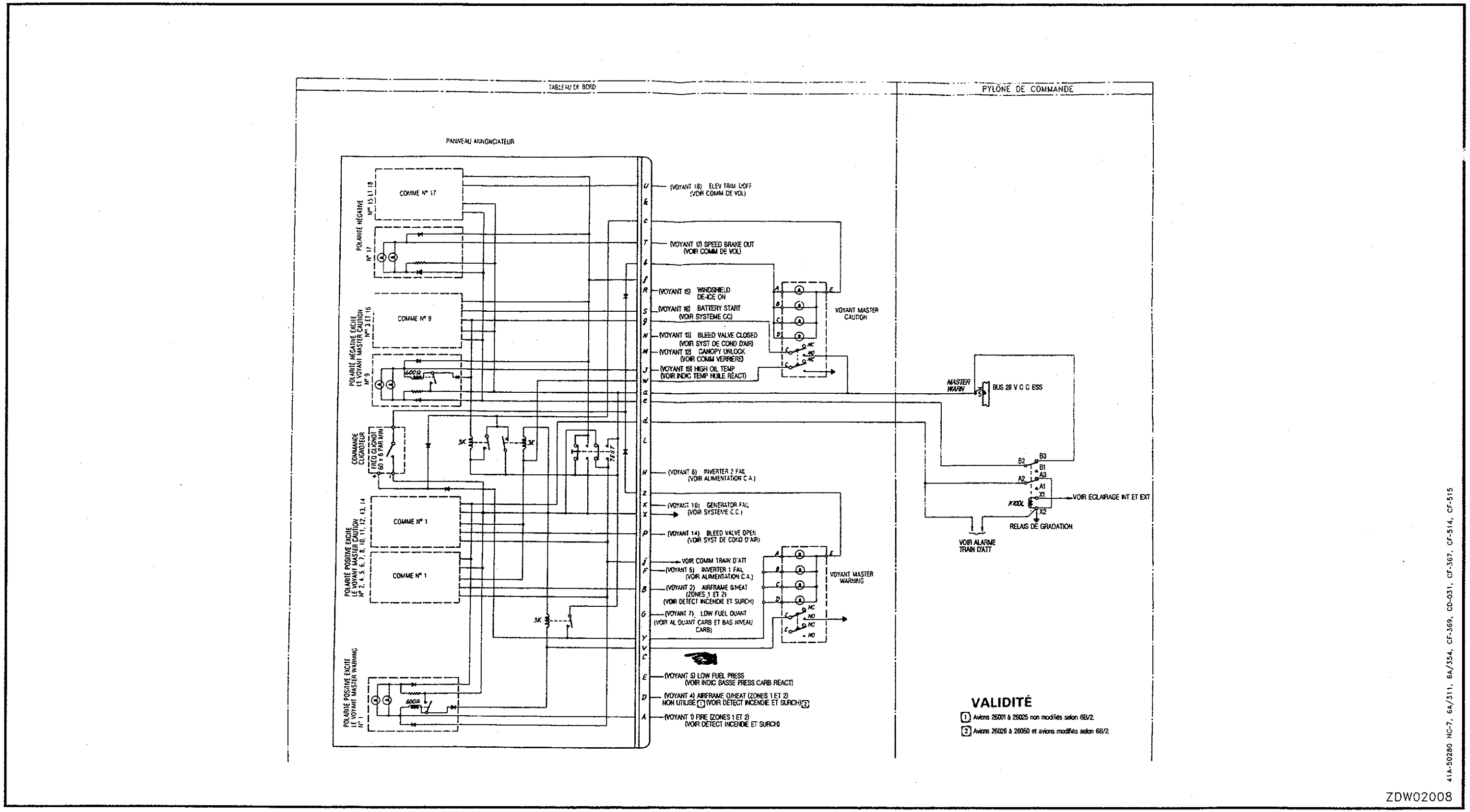

Figure 2-30 Système principal d'alarme – schéma électrique

Système principal d'alarme – schéma électrique Figure 2-30

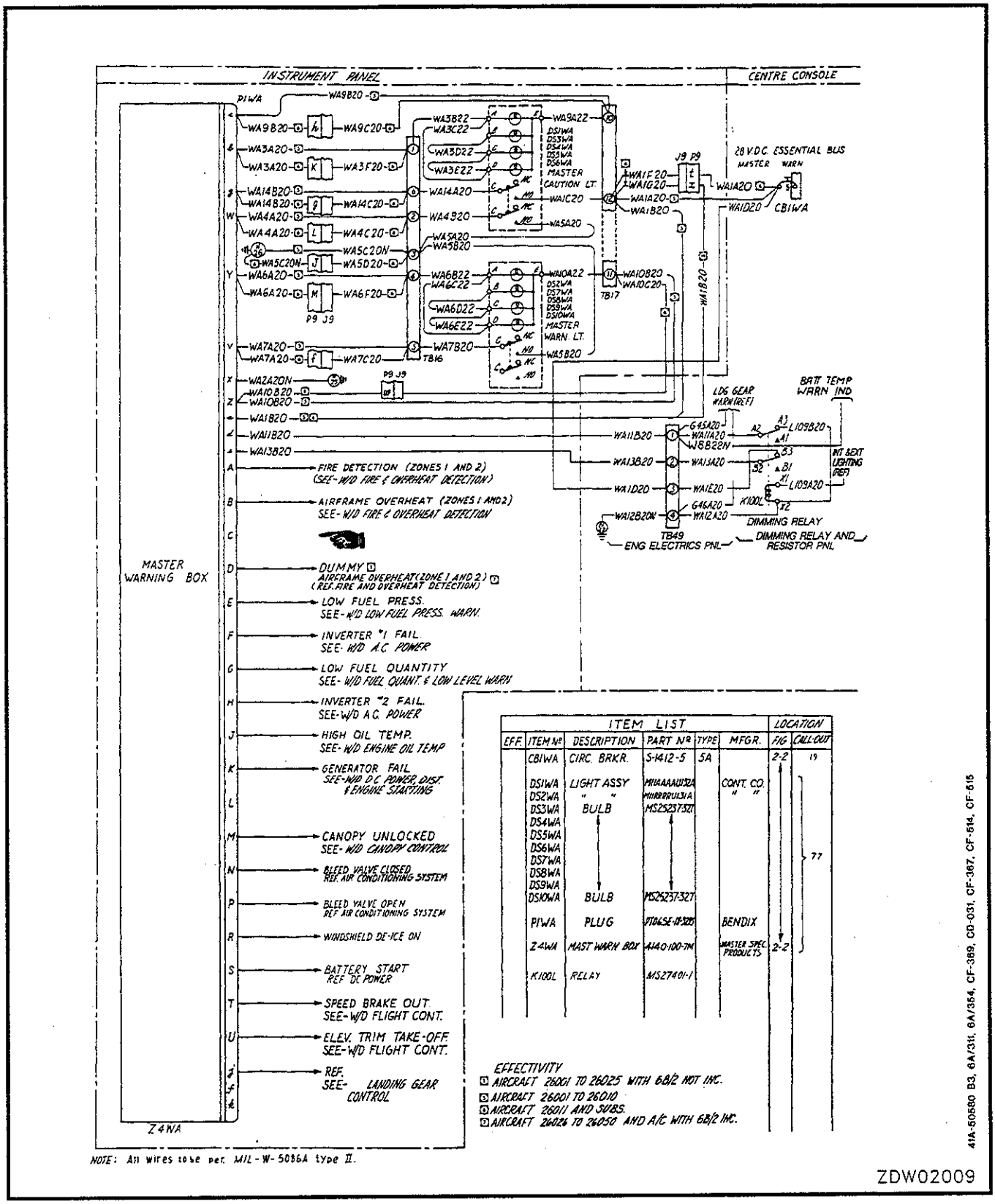

Figure 2-31 Master Warning Control – Diagram

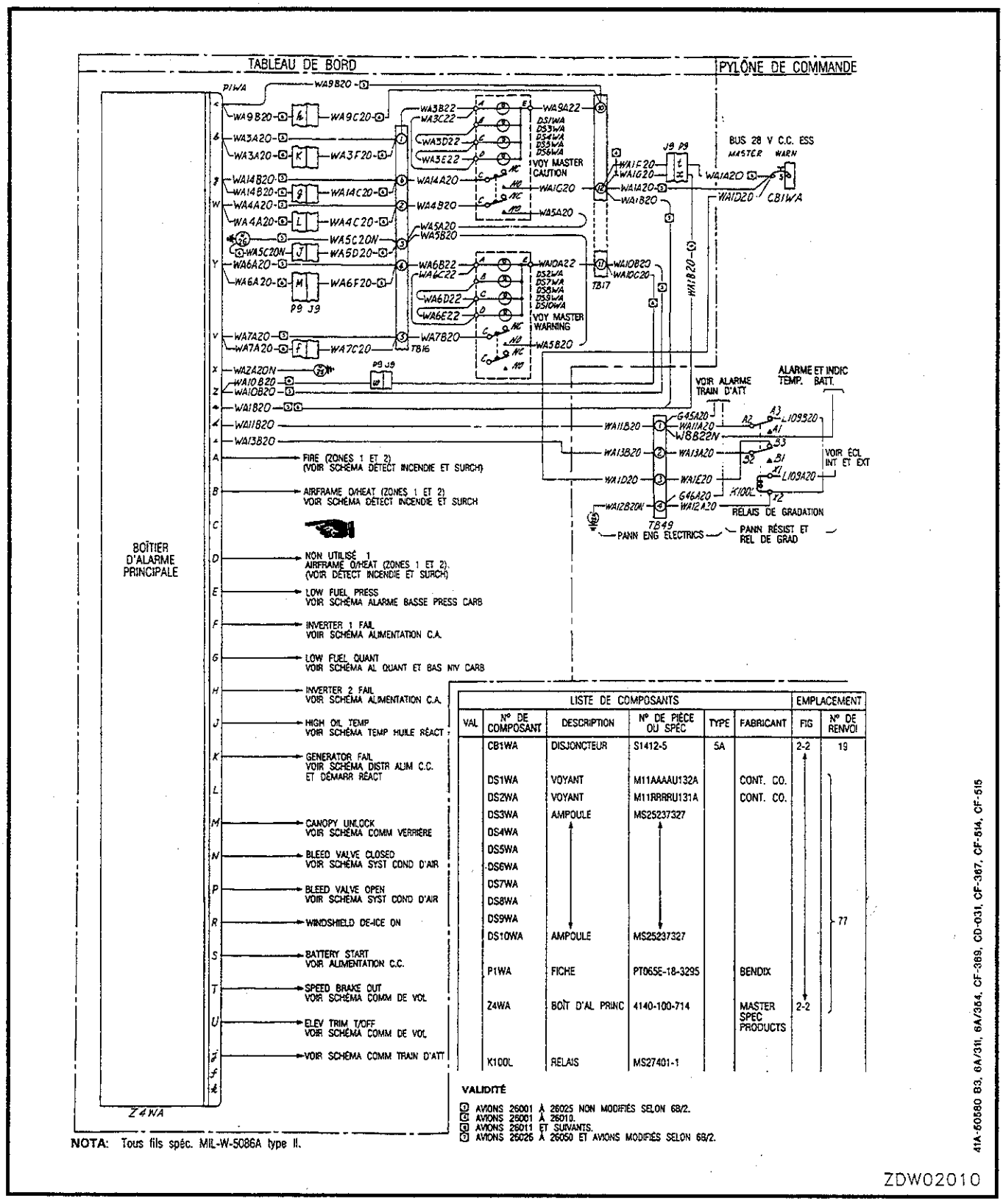

LISTE DE COMPOSANTS						EMPLACEMENT	
VAL	N° DE COMPOSANT	DESCRIPTION	N° DE PIÈCE OU SPEC	TYPE	FABRICANT	FIG	N° DE RENVOI
	CB1WA	DISJONCTEUR	S1412-5	5A		2-2	19
	DS1WA	VOYANT	M11AAAAU132A		CONT. CO.		
	DS2WA	VOYANT	M11RRRRU131A		CONT. CO.		
	DS3WA	AMPOULE	MS25237327				
	DS4WA						
	DS5WA						
	DS6WA						
	DS7WA						
	DS8WA						
	DS9WA						77
	DS10WA	AMPOULE	MS25237327				
	P1WA	FICHE	PT065E-18-3295		BENDIX		
	Z4WA	BOÎT D'AL PRINC	4140-100-714		MASTER SPEC PRODUCTS	2-2	
	K100L	RELAIS	MS27401-1				

Figure 2-31 Système principal d'alarme – schéma de câblage

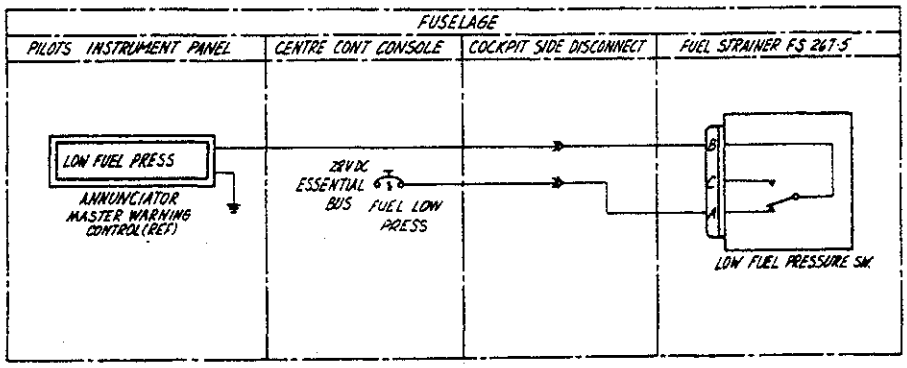

41A-501044-1

ZDW02016

Figure 2-32 Fuel Low Pressure Warning System – Schematic

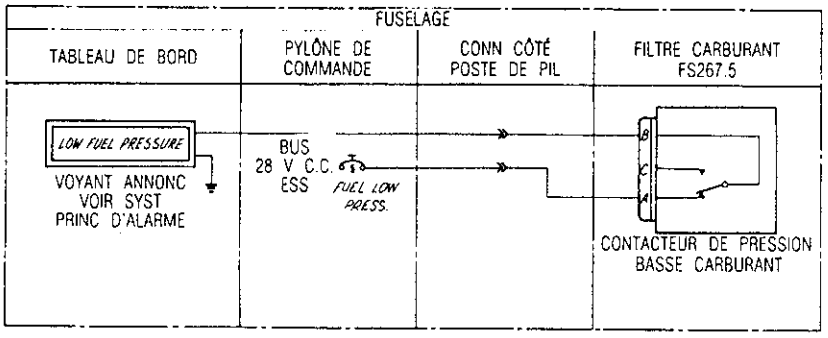

41A-50104A-1

ZDW02108

Figure 2-32 Circuit d'alarme pression basse carburant – schéma électrique

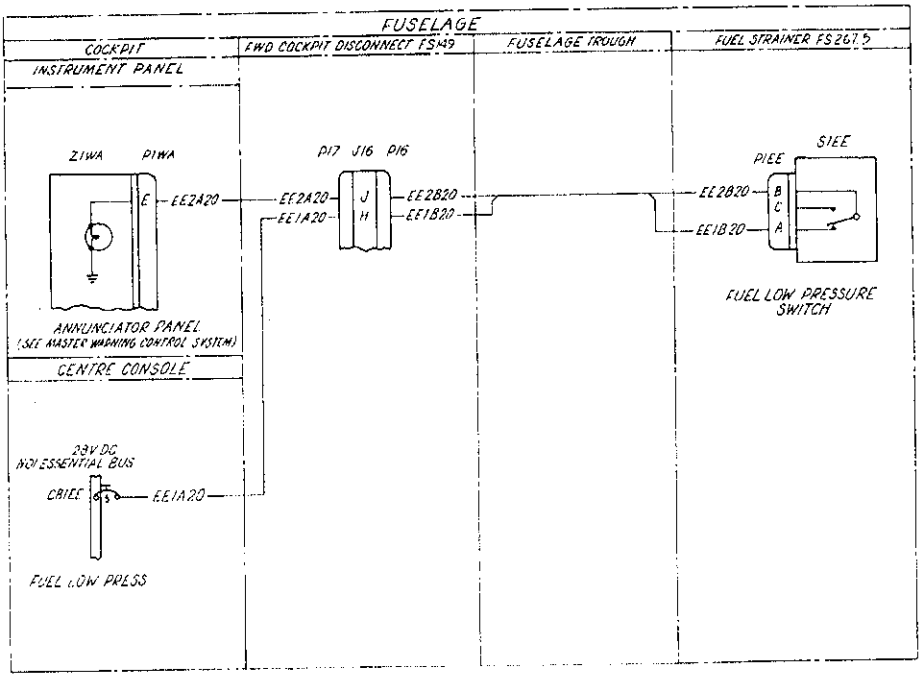

ITEM LIST						LOCATION	
EFF	ITEM NO	DESCRIPTION	PART NO OR SPEC	TYPE	MFG	FIG	ZONE
	CB1EE	CIRCUIT BREAKER	S1412-5	5A	EATON	2-2	19
	S1EE	SWITCH	21SN41-105				114
	P1EE	PLUG	MS3106R-10SL 3S			2-2	114

NOTE
All wires per MIL-W-5086 Type II unless otherwise stated

41A-50404 B1

ZDW00708

Figure 2-33 Fuel Low Pressure Warning System – Diagram

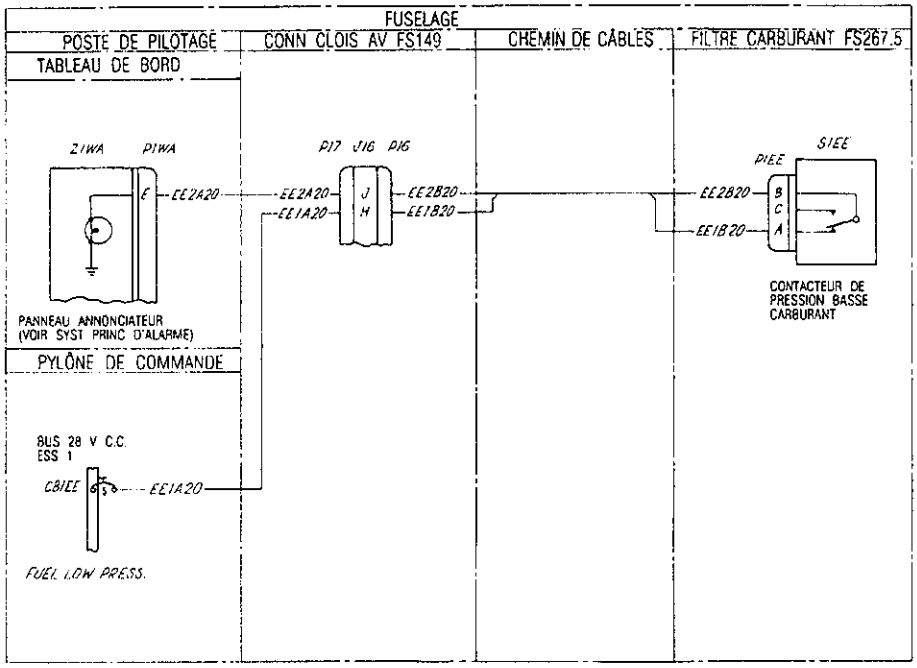

LISTE DES COMPOSANTS						EMPLACEMENT	
VAL	N° DE COMPOSANT	DESCRIPTION	N° DE PIÈCE OU SPÉC	TYPE	FABRICANT	FIG	N° DE RENVOI
	CB1EE	DISJONCTEUR	S1412-5	5 A		2-2	19
	S1EE	COMMUTATEUR	21SN41-105		EATON	↕	114
	P1EE	FICHE	MS3106R-10SL-35			2-2	114

NOTA

Tous fils spéc. MIL-W-5086 type II sauf indications contraires.

414-50404 B1

ZDW00808

Figure 2-33 Circuit d'alarme pression basse carburant – schéma de câblage

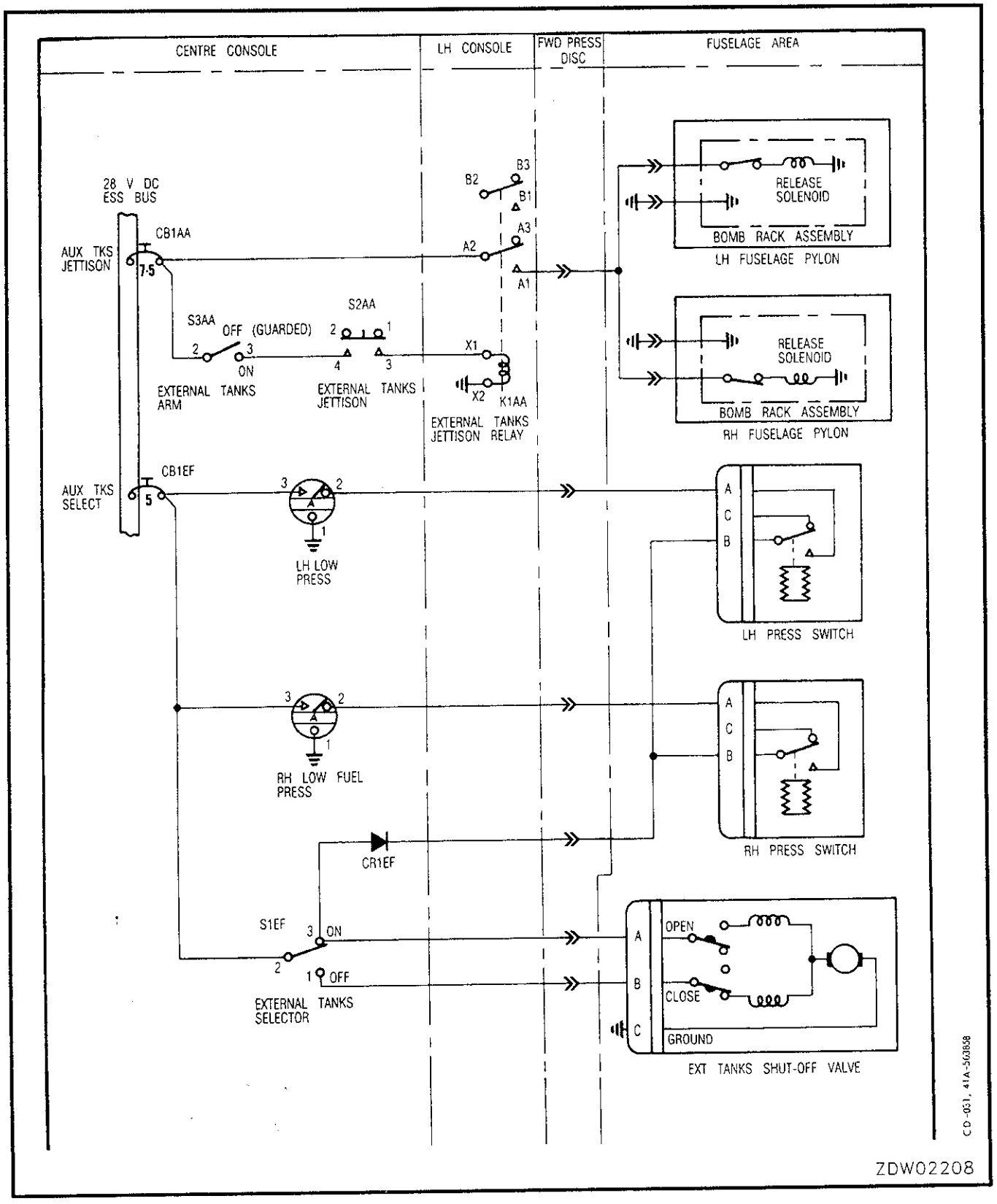

Figure 2-34 Auxiliary Fuel System – Schematic

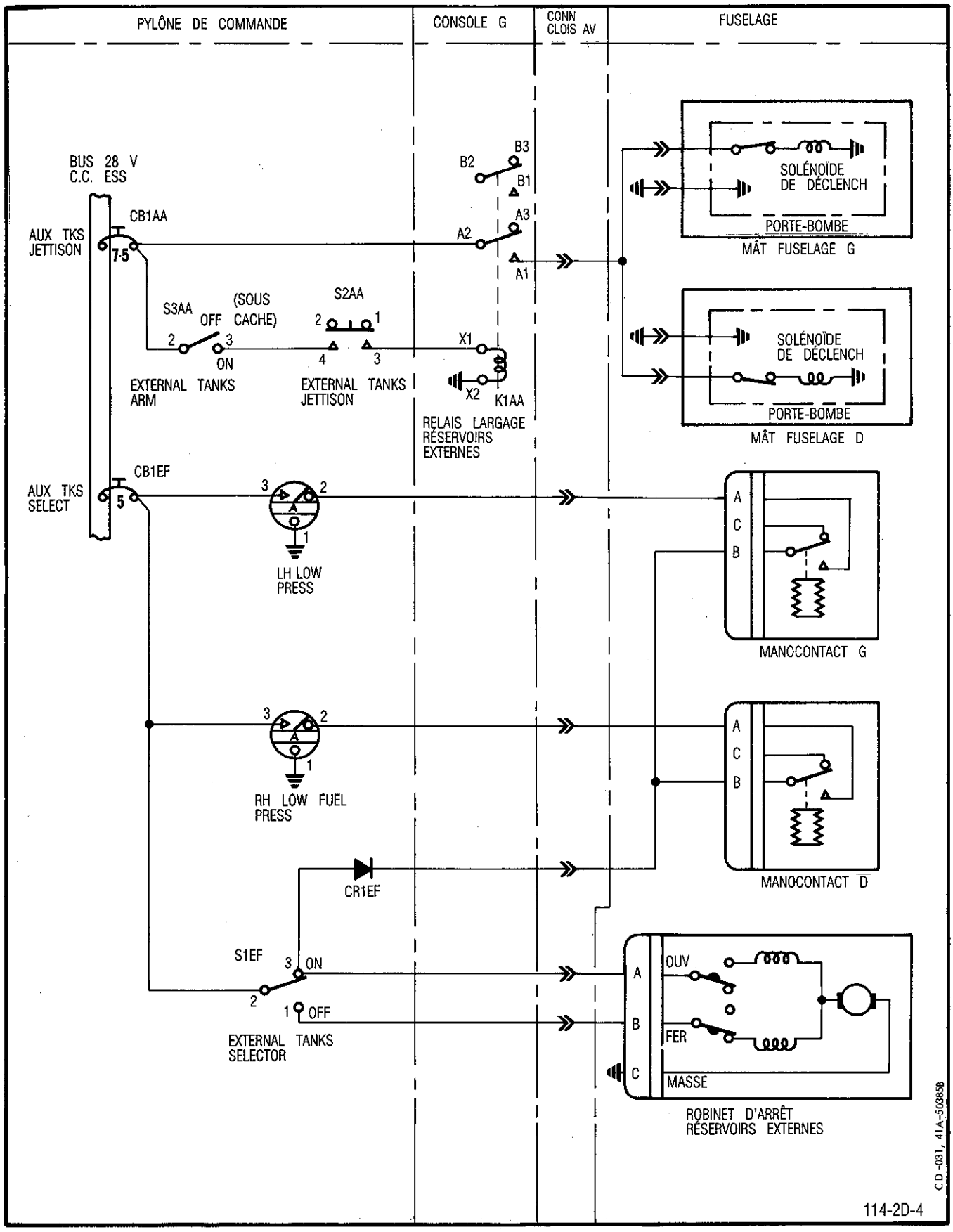

Figure 2-34 Circuit carburant auxiliaire – schéma électrique

C-12-114-000/DW-000

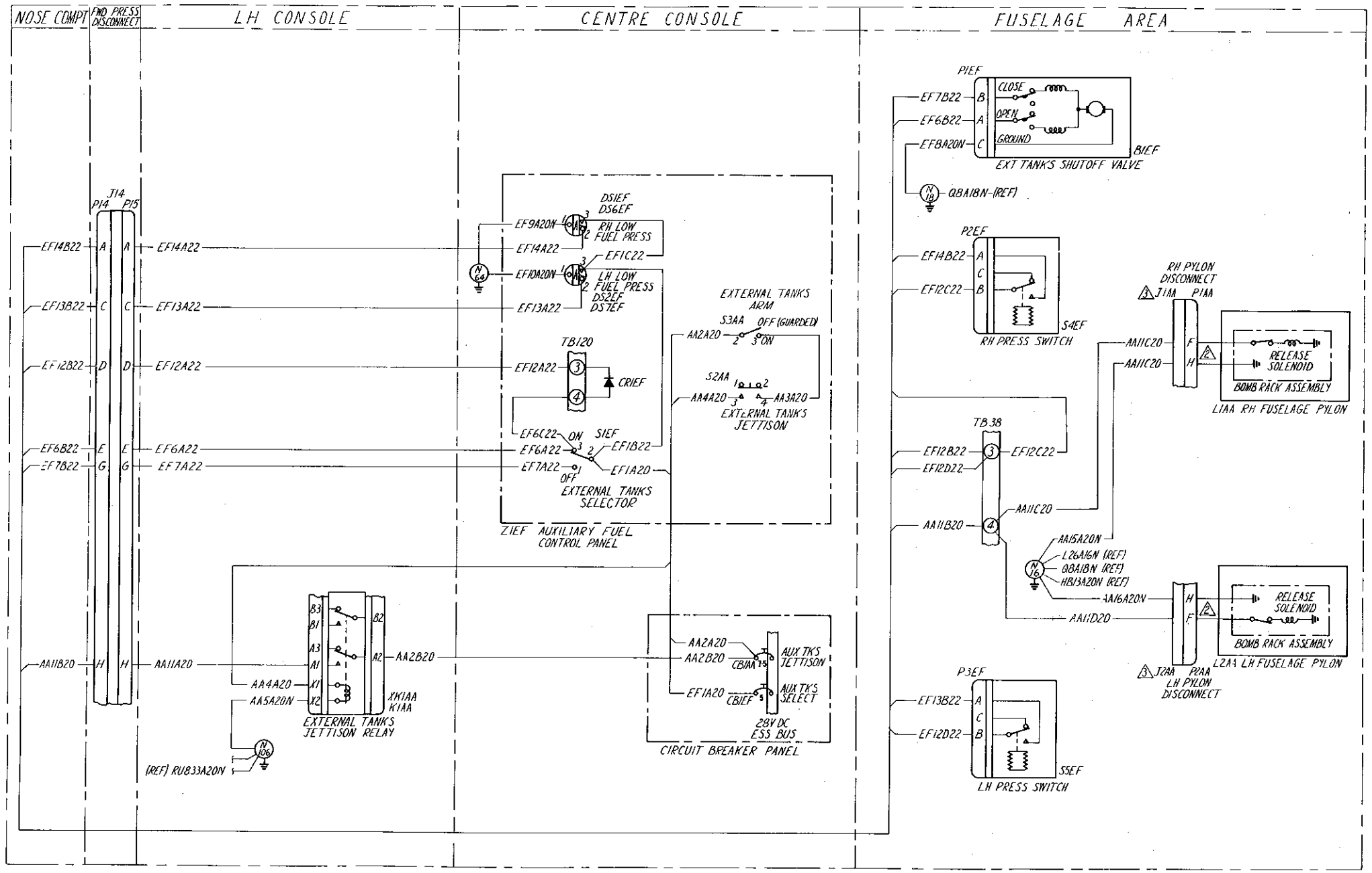

ITEM LIST					LOCATION	
ITEM NO	DESCRIPTION	PART NO OR SPEC	TYPE	MFG	FIG	CALL-OUT
B1EF	SHUT-OFF VALVE	41G-60007-6				
CB1AA	CIRCUIT BREAKER	S1412-7	7.5A		2-2	19
CB1EF	CIRCUIT BREAKER	S1412-5	5A		2-2	19
CR1EF	DIODE	JAN 1N3613				
DS1EF	LIGHT ASSY	MS25041-4				
DS2EF	LIGHT ASSY	MS25041-4				
DS6EF	LAMP	MS25237-327				
DS7EF	LAMP	MS25237-327				
J1AA	RECEPTACLE	MS3101R-18-1S				
J2AA	RECEPTACLE	MS3101R-18-1S				
K1AA	RELAY	MS25323-D2				
L1AA	BOMB RACK ASSY RH	41G-27305				
L2AA	BOMB RACK ASSY LH	41G-27305				
P1EF	PLUG	MS3106R-10SL-3S				
P2EF	PLUG	MS3106R-10SL-3S				
P3EF	PLUG	MS3106R-10SL-3S				
P1AA	PLUG (PART OF BOMB RACK)	MS3106R-18-1P				
P2AA	PLUG (PART OF BOMB RACK)	MS3106R-18-1P				
S1EF	SWITCH	MS24523-23				
S2AA	SWITCH, PUSH-BUTTON	MS25089-3CR				
S3AA	SWITCH	MS24523-22				
S4EF	RH PRESSURE SWITCH	1S349-3		CUSTOM CONTROL SENSORS		
S5EF	LH PRESSURE SWITCH	1S349-3				
TB38	TERMINAL BLOCK	MS27212-1-4				
TB120	TERMINAL BLOCK	MS27212-1-6				
XK1AA	SOCKET	MS25324-4				
Z1EF	FUEL CONTROL PANEL	41A-51209				

NOTES

1. All wires to be per MIL-W-5086A, Type II unless otherwise coded.
2. Wire pigtails and plug are supplied with bombrack assembly.
3. Stowage for receptacle is provided when pylon is not in use.

CD-031, 41A-5038513 CF-427 (B01/4-36), CF-406, 82114-35.

Figure 2-35 Auxiliary Fuel System – Diagram

Figure 2-35 Auxiliary Fuel System – Diagram

C-12-114-000/DW-000

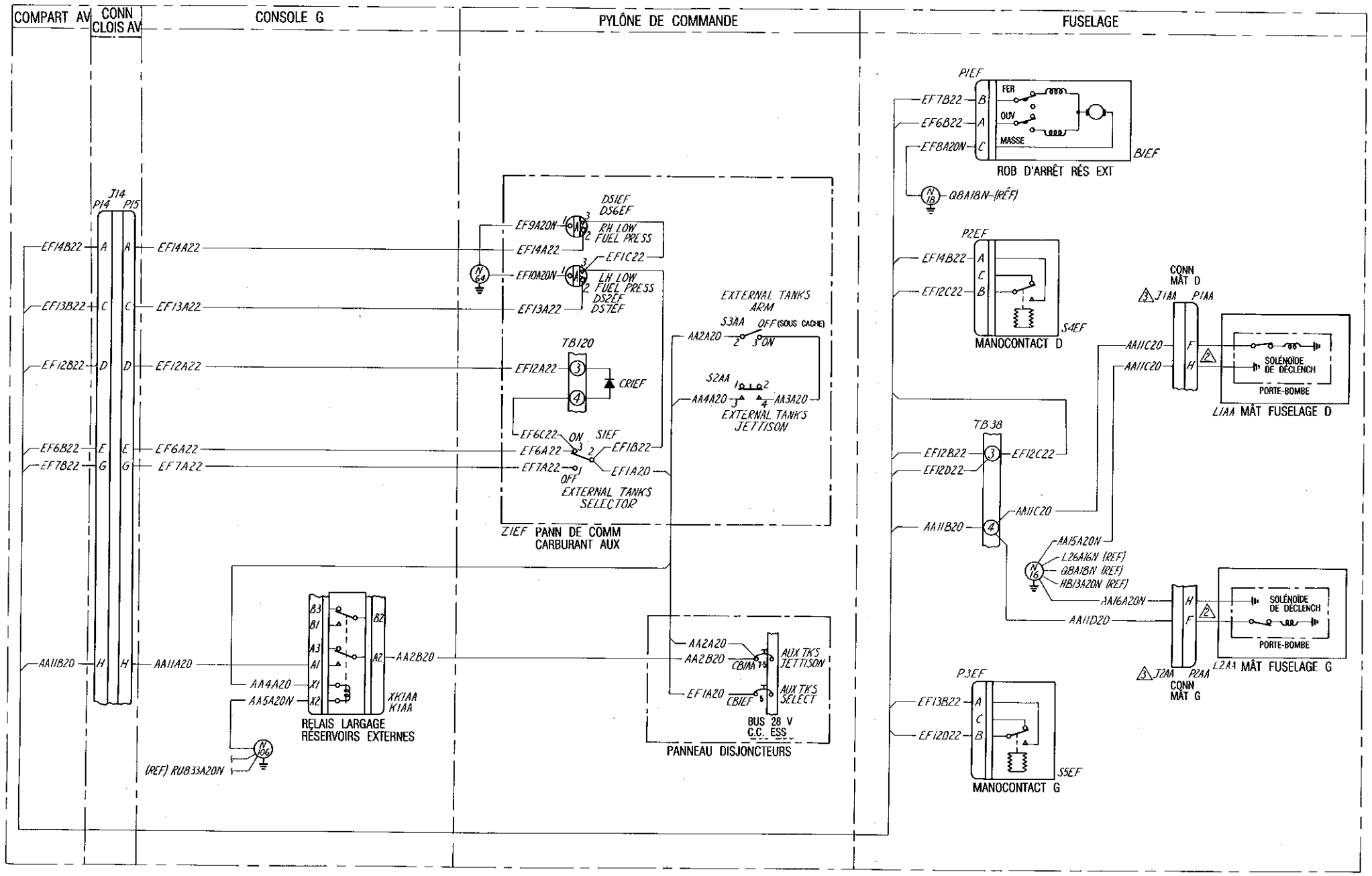

LISTE DES COMPOSANTS					EMPLACEMENT	
N° DE COMPOSANT	DESCRIPTION	N° DE PIÈCE OU SPÉC	TYPE	FABRICANT	FIG	N° DE RENVOI
B1EF	ROBINET D'ARRÊT	41G-60007-6				
CB1AA	DISJONCTEUR	S1412-7	75A		2-2	19
CB1EF	DISJONCTEUR	S1412-5	5A		2-2	19
CR1EF	DIODE	JAN IN3613				
DS1EF	DOUILLE	MS25041-4				
DS2EF	DOUILLE	MS25041-4				
DS6EF	AMPOULE	MS25237-327				
DS7EF	AMPOULE	MS25237-327				
J1AA	PRISE	MS3101R-18-1S				
J2AA	PRISE	MS3101-18-1S				
K1AA	RELAIS	MS25323-D2				
L1AA	PORTE-BOMBE D	41G-27305				
L2AA	PORTE-BOMBE G	41G-27305				
P1EF	FICHE	MS3106R-10SL-3S				
P2EF	FICHE	MS3106R-10SL-3S				
P3EF	FICHE	MS3106R-10SL-3S				
P1AA	FICHE (PARTIE DU PORTE-BOMBE)	MS3106R-18-1P				
P2AA	FICHE (PARTIE DU PORTE BOMBE)	MS3106R-18-1P				
S1EF	COMMUTATEUR	MS24523-23				
S2AA	COMMUT À POUSSOIR	MS25089-3CR				
S3AA	COMMUTATEUR	MS24523-22				
S4EF	MANOCONTACT D	1G349-3		CUSTOM CONTROL SENSORS		
S5EF	MANOCONTACT G	1G349-3				
TB38	BORNIER	MS27212-1-4				
TB120	BORNIER	MS27212-1-6				
XK1AA	DOUILLE	MS25324-4				
Z1EF	PANN DE COMM CARBURANT	41A-51209				

NOTA

1 Tous fils spéc. MIL-W-5086A type II sauf indications contraires.

2 Queues de cochon et fiche fournies avec le porte-bombe.

3 Le rangement pour la prise est prévu quand le mât n'est pas utilisé.

CD-031, 41A-50385/3; CF-427 (B01/4-56), CF-406, B21/4-35.

114-2K-42

Figure 2-35 Circuit carburant auxiliaire – schéma de câblage

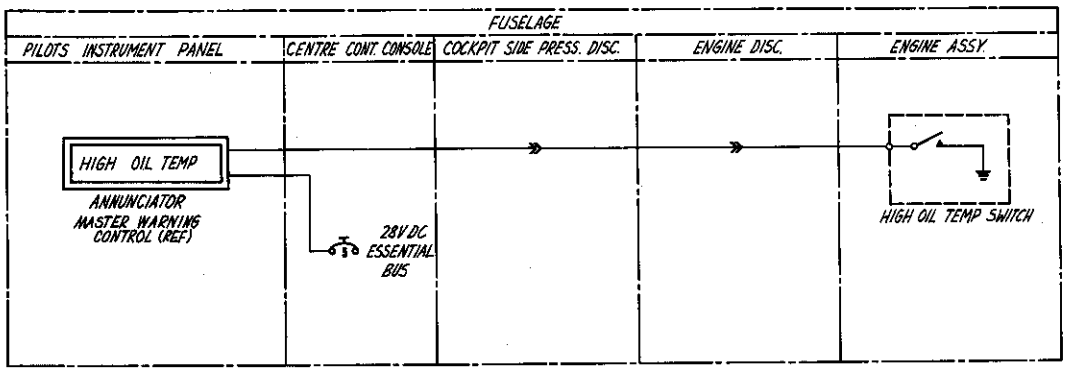

41A-50102A

114-2D-5

Figure 2-36 Engine Oil Temperature Warning System – Schematic

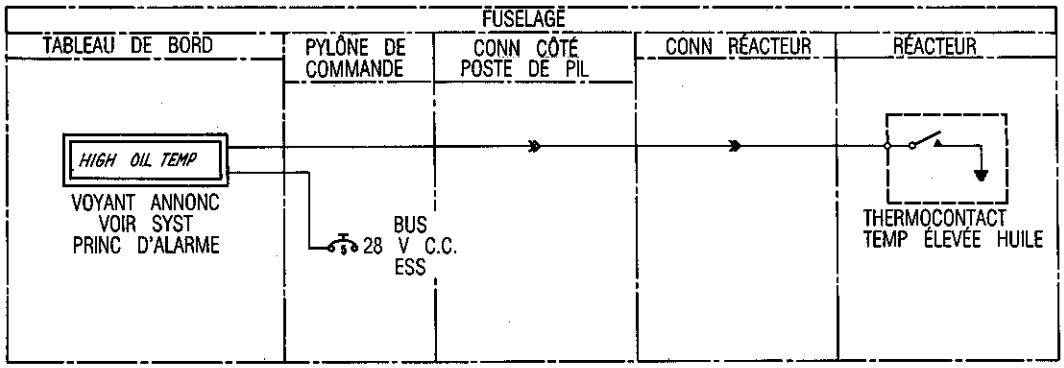

41A-50102A

114-2D-6

Figure 2-36 Circuit d'alarme température d'huile réacteur – schéma électrique

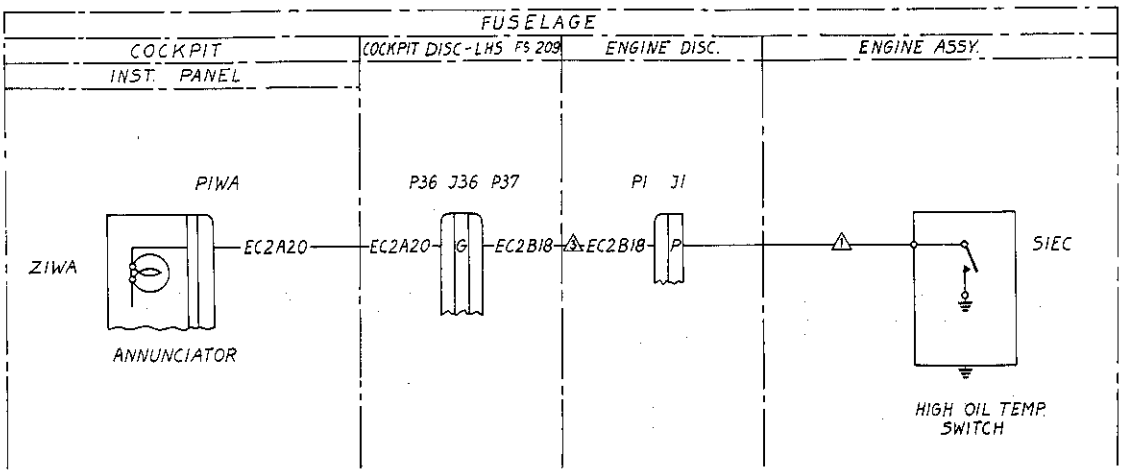

ITEM LIST				LOCATION	
EFF.	ITEM	DESCRIPTION	PT. NO. & SPEC	FIG.	CALL-OUT
	S1EC	SWITCH-ENG. HIGH OIL TEMP.	41A-50703-4	2-2	38

NOTES:

1. Part of engine.
2. All wires per MIL-W-5086 type II unless otherwise stated.
3. Wire per MIL-W-8777.

41A-50402 B2

114-2K-43

Figure 2-37 Engine Oil Temperature Warning System – Diagram

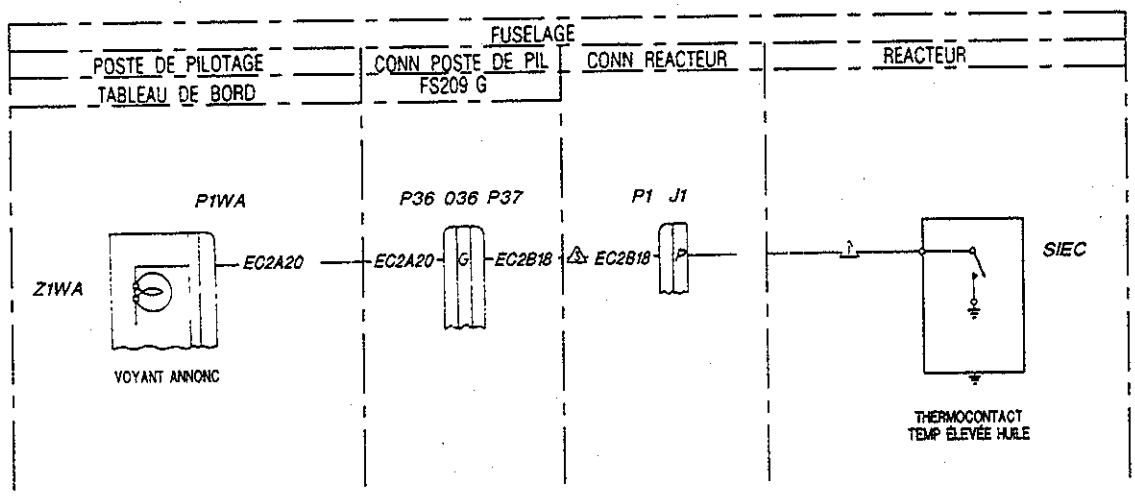

LISTE DES COMPOSANTS				EMPLACEMENT	
VAL	N° DE COMPOSANT	DESCRIPTION	N° DE PIÈCE ET SPÉC	FIG	N° DE RENVOI
	S1EC	THERMOCONTACT - TEMP ÉLEVÉE HUILE RÉACT	41A-50703-4	2-2	38

NOTA

1. Partie du réacteur
2. Tous fils spéc MIL-W-5086 type II sauf indications contraires
3. Fil spéc MIL-W-8777

41A - 50402 B2

ZDW02083

Figure 2-37 Circuit d'alarme température d'huile réacteur – schéma de câblage

C-12-114-000/DW-000

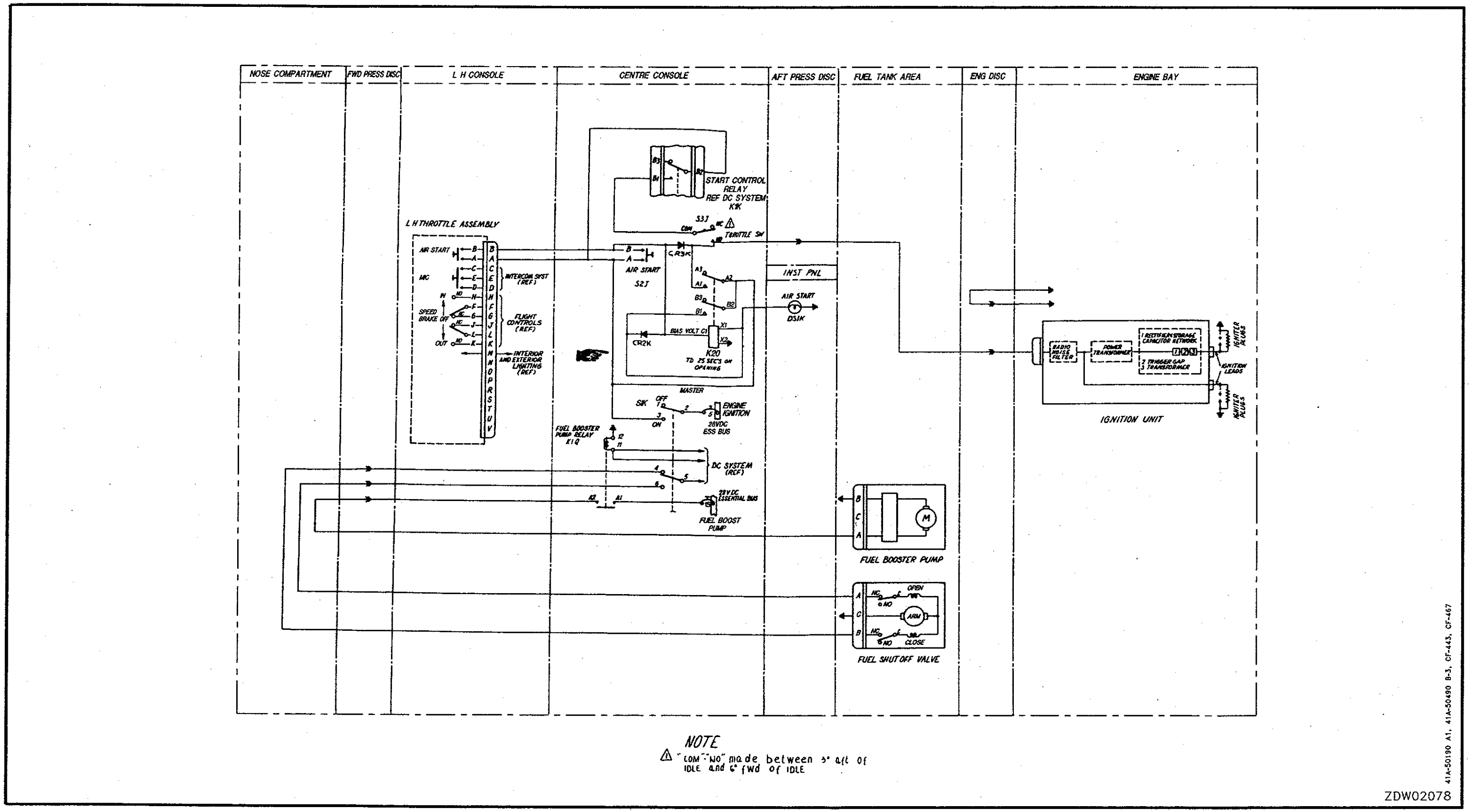

Figure 2-38 Engine Control – Schematic

Figure 2-38 Engine Control – Schematic

C-12-114-000/DW-000

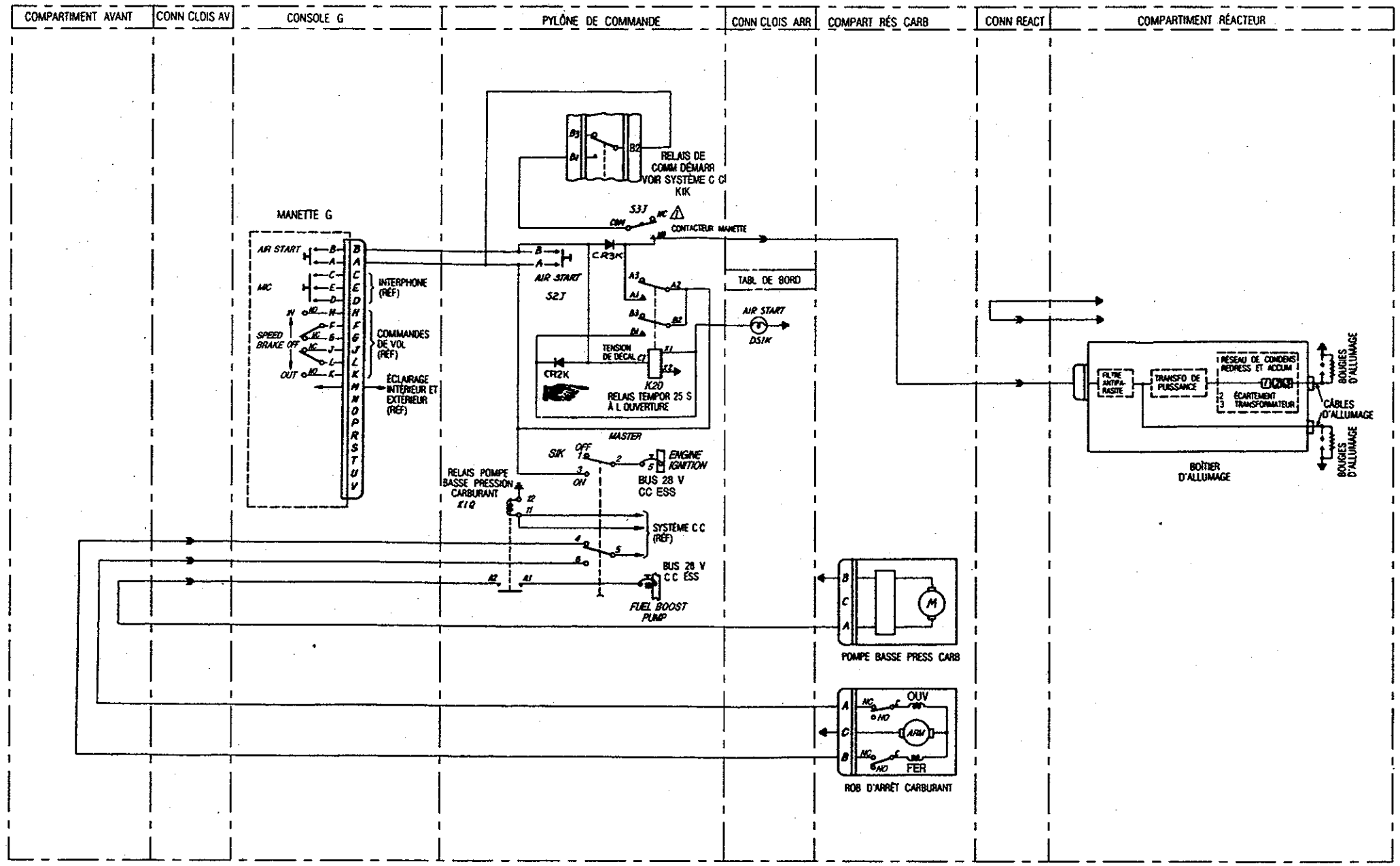

NOTA

⚠ Contact "COM"-"NO" établi entre 3° en deça de IDLE et 6° au delà de IDLE

Figure 2-38 Commande réacteur – schéma électrique

Commande réacteur – schéma électrique Figure 2-38

C-12-114-000/DW-000

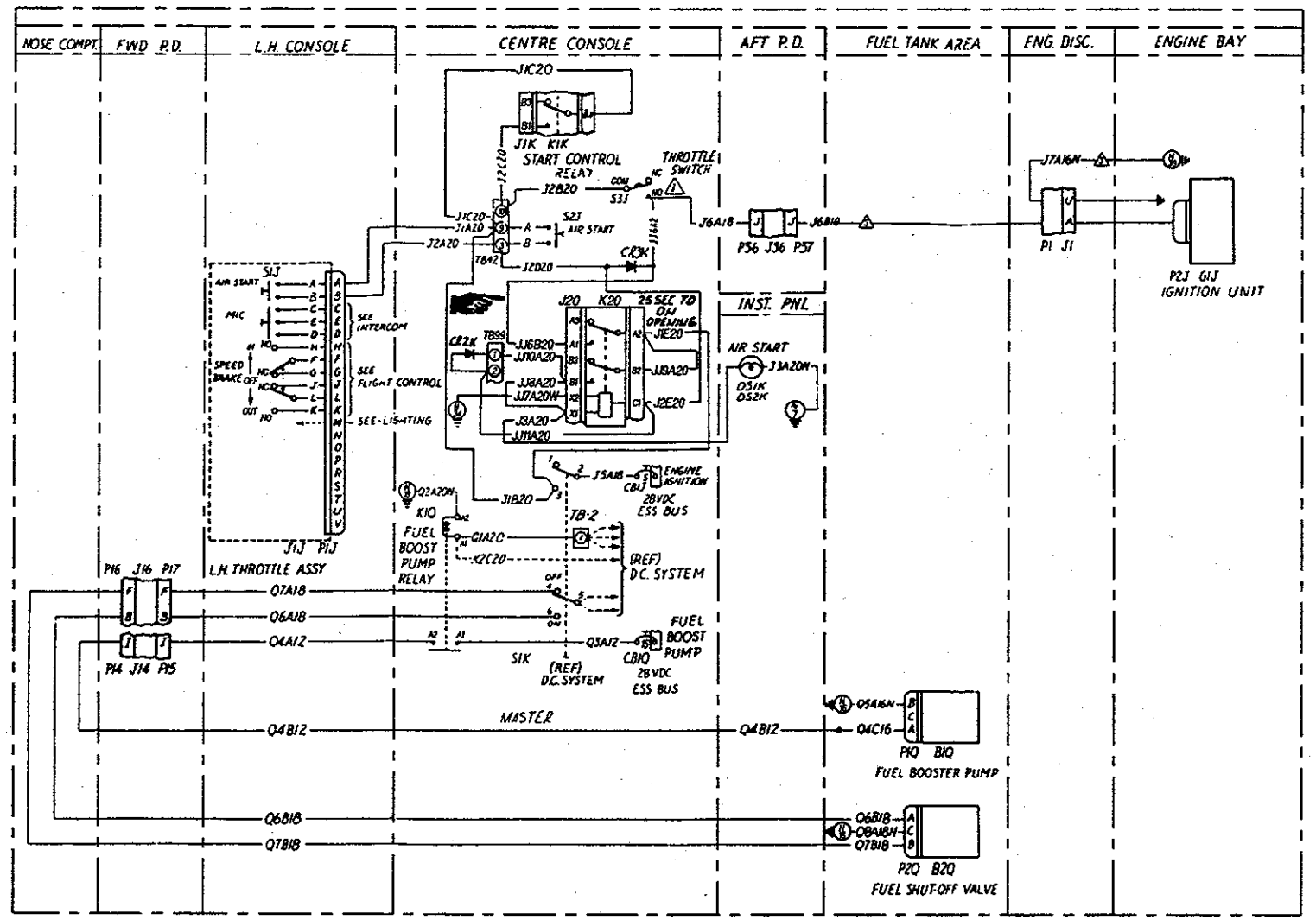

EFF	ITEM	DESCRIPTION	PART NUMBER	TYPE	MANUFACTURER	LOCATION FIG	LOCATION DWG-007
	B1Q	BOOSTER PUMP	160-093-1		CRANE CO (HYDRO AIR DIV)	2	116
	B2Q	VALVE	AV16316320		GENERAL CONTROLS		113
	CB1J	CIRCUIT BREAKER	S-1412-5	5 AMP			19
	CB1Q	" "	S-1412-15	15 "			19
	G1J	IGNITION UNIT	3704015B8		GENERAL ELECTRIC		26
	J1J	RECEPTACLE	PT00SE14-19P		BENDIX		60
	K1Q	RELAY	MS24166-D1				91
	P1J	PLUG	PT06SE-14-19S		BENDIX		60
	P2J	PLUG	PT06E 6 1S		BENDIX		26
	P1Q	PLUG	PT06SE-12-3S		BENDIX		116
	P2Q	PLUG	PT06SE-12-3S		BENDIX		113
	S1J	SWITCH	MS25089-4B				60
	S2J	SWITCH	MS25089-4B				19
	S3J	SWITCH	MS24456-1			2-2	19
	CR3K	DIODE	1N 3484				
	K20	RELAY 25 SEC TD	TDM2070-2S02	DPDT	LEACH		
	J20	SOCKET	M12883/40-01		LEACH		
	DS1K	LAMPHOLDER	508-7545-504		DIALCO		
	DS2K	LAMP CARTRIDGE	M38235-3R7				

NOTES:

1. "COM"-"NO" made between 3° aft of idle and 6° forward of idle.
2. All wiring to be per MIL-W-5086 type II unless otherwise noted.
3. Wires thus coded to be per MIL-W-8777.

41A-504908-2 (REF 68/3) CF-403 CF-443, CF-467

ZDW02080

Figure 2-39 Engine Control Diagram

Figure 2-39 Engine Control Diagram

C-12-114-000/DW-000

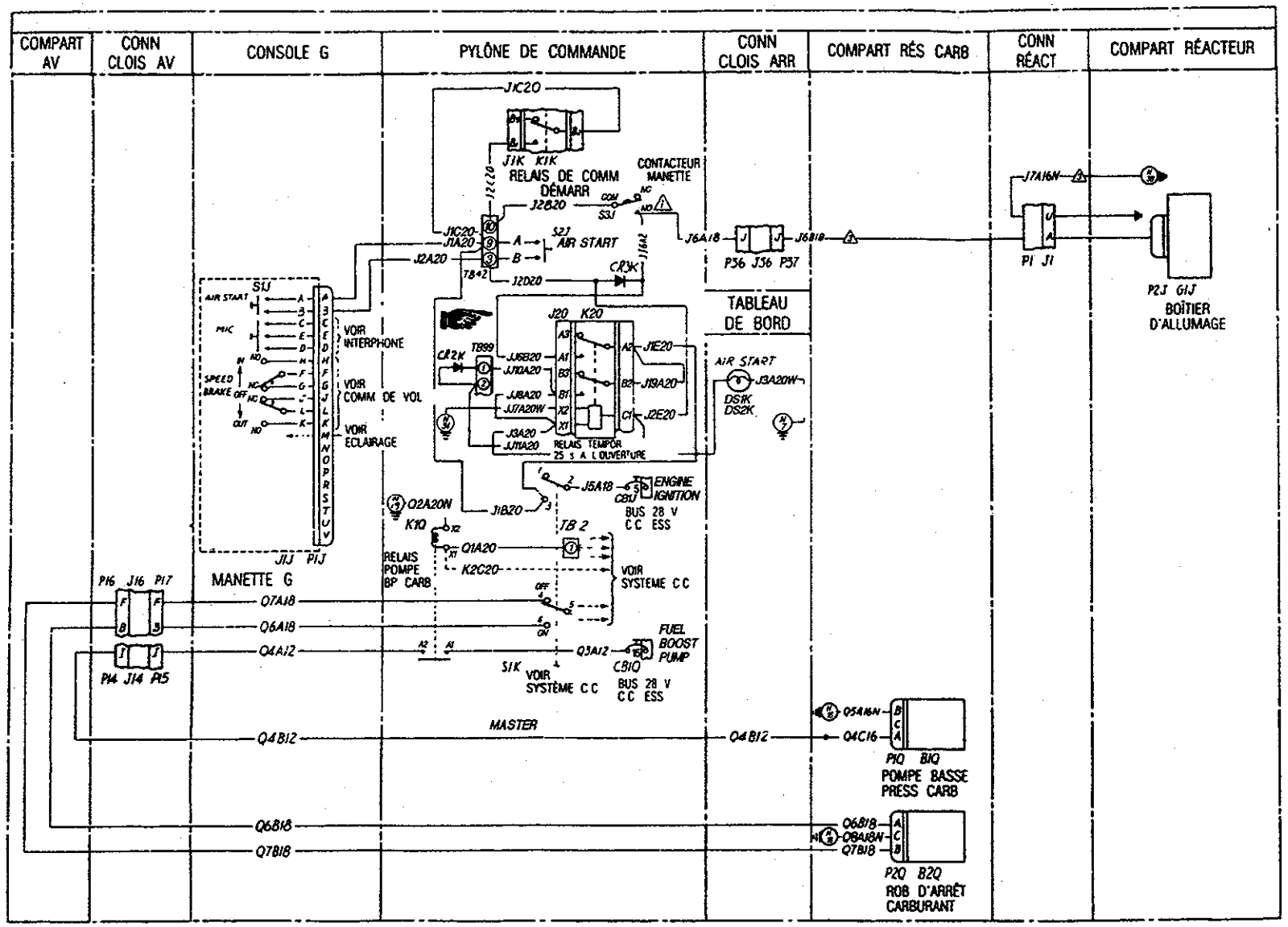

LISTE DES COMPOSANTS						EMPLACEMENT	
VAL	N° DE COMPOSANT	DESCRIPTION	N° DE PIÈCE	TYPE	FABRICANT	FIG	N° DE RENVOI
	B1Q	POMPE BP	160-093-1		CRANE CO (HYDRO AIR DIV)	2-2	116
	B2Q	ROBINET	AV16B1692D		GENERAL CONTROLS		113
	CB1J	DISJONCTEUR	S1412-5	5 A			19
	CB1Q	DISJONCTEUR	S1412-15	5 A			19
	G1J	BOÎT D'ALLUMAGE	37D401588		GENERAL ELECTRIC		26
	J1J	PRISE	PT00SE-14-19S		BENDIX		60
	K1Q	RELAIS	MS24166-01				91
	P1J	FICHE	PT06SE-14-19S		BENDIX		60
	P2J	FICHE	PT06E-6-1S		BENDIX		26
	P1Q	FICHE	PT06SE-12-3S		BENDIX		116
	P2Q	FICHE	PT06SE-12-3S		BENDIX		113
	S1J	COMMUTATEUR	MS25089-4B				60
	S2J	COMMUTATEUR	MS25089-4B				19
	S3J	COMMUTATEUR	MS24456-1			2-2	19
	CR3K	DIODE	IN1348A				
	K20	REL TEMPOR 25 s	TDH8070-2502	DPDT	LEACH		
	J20	DOUILLE RELAIS	M12883/40-01		LEACH		
	DS1K	DOUILLE AMPOULE	508-7545-504		DIALCO		
	DS2K	AMPOULE	MS18235-3RT				

41A-50490 B-2 (REF 68/3), CF-403, CF-443, CF-467

ZDW02081

NOTA

1. Contact "COM"-"NO" établi entre 3° en deça de IDLE et 6° au delà de IDLE
2. Tous fils spéc MIL-W-5086 type II sauf indications contraires
3. Fils spéc MIL-W-8777

Figure 2-39 Commande réacteur – schéma de câblage

Commande réacteur – schéma de câblage Figure 2-39

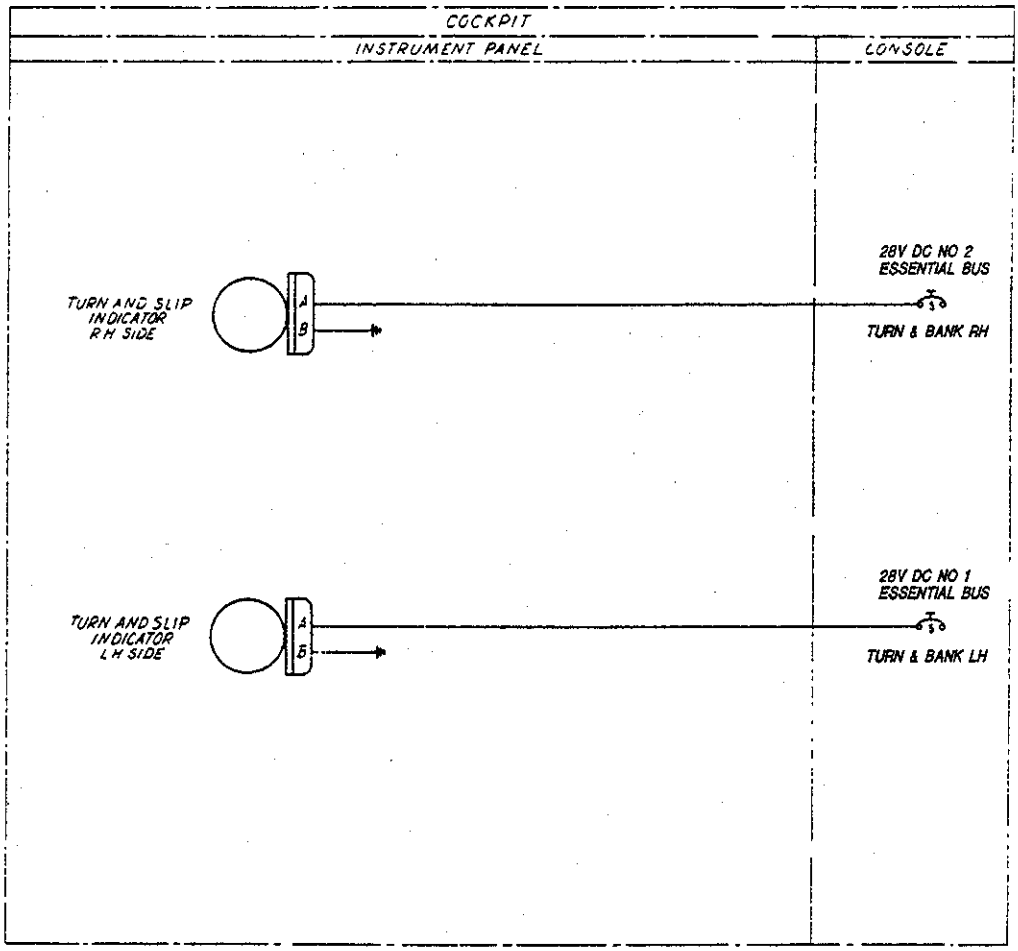

41A- 50120NC

ZDW02082

41A-50490

Figure 2-40 Turn and Slip Indicators – Schematic

9

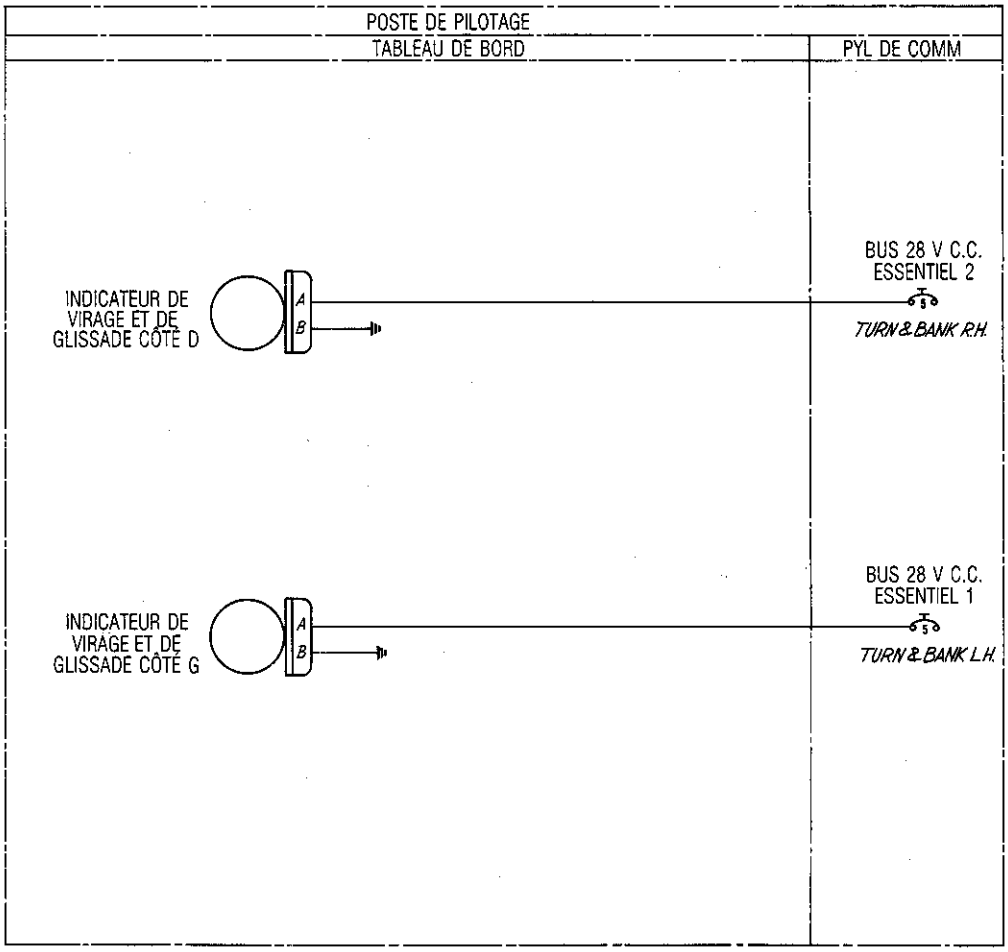

414-50/20NC

114-2E-4

Figure 2-40 Indicateurs de virage et de glissade – schéma électrique

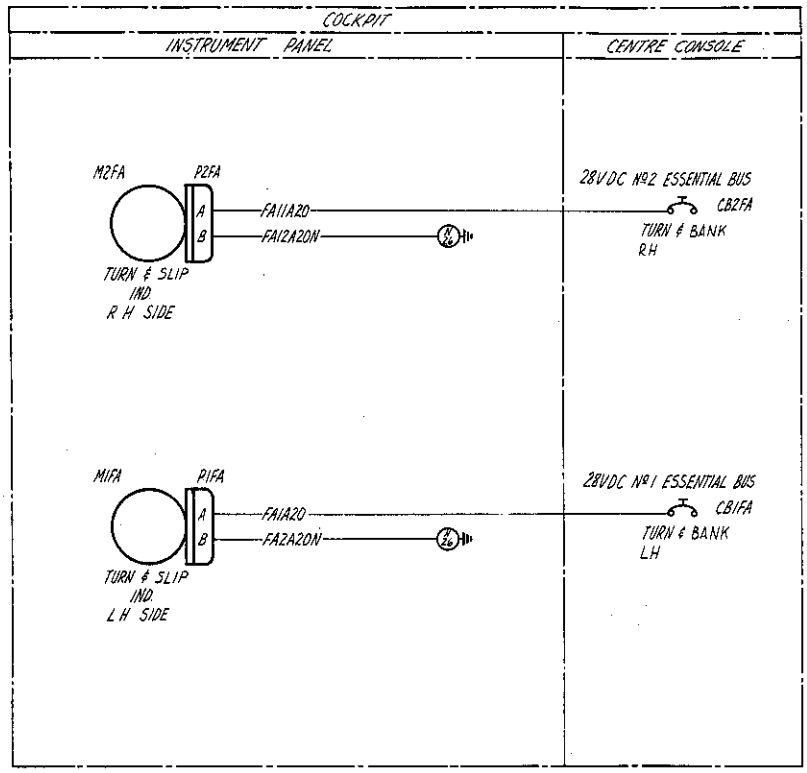

ITEM LIST						LOCATION	
EFF	ITEM	DESCRIPTION	PART Nº OR SPEC.	TYPE	MFGR	FIG	CALL-OUT
	CB1FA	CIRCUIT BREAKER	S1412-5	5A		2-2	19
	CB2FA	CIRCUIT BREAKER	S1412-5	5A		↑	19
	P1FA	PLUG, TURN & SLIP IND	MS3106R-10SL-3S				77
	P2FA	PLUG, TURN & SLIP IND	MS3106R-10SL-3S				77
	M1FA	INDICATOR, TURN & SLIP	AE 355-2A		G.S.M.		77
	M2FA	INDICATOR, TURN & SLIP	AE 355-2A		G.S.M.	2-2	77

114-2K-47

Figure 2-41 Turn and Slip Indicators – Diagram

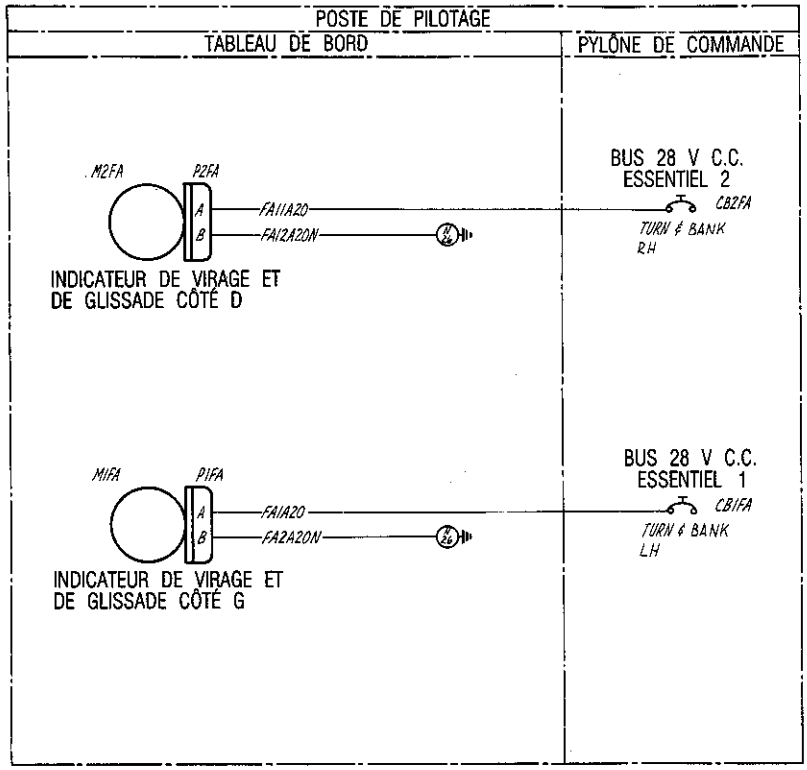

LISTE DES COMPOSANTS						EMPLACEMENT	
VAL	N° DE COMPOSANT	DESCRIPTION	N° DE PIÈCE ET SPÉC	TYPE	FABRICANT	FIG	N° DE RENVOI
	CB1FA	DISJONCTEUR	S1412-5	5 A		2-2	19
	CB2FA	DISJONCTEUR	S1412-5	5 A		↑	19
	P1FA	PRISE IND VIR GLISS	MS3106R-10SL-35				77
	P2FA	PRISE IND VIR GLISS	MS3106R-10SL-35				77
	M1FA	IND DE VIR ET GLISS	AE 355-2A		G.S.M.		77
	M2FA	IND DE VIR ET GLISS	AE 355-2A		G.S.M.	2-2	77

114-2K-48

Figure 2-41 Indicateurs de virage et de glissade – schéma de câblage

C-12-114-000/DW-000

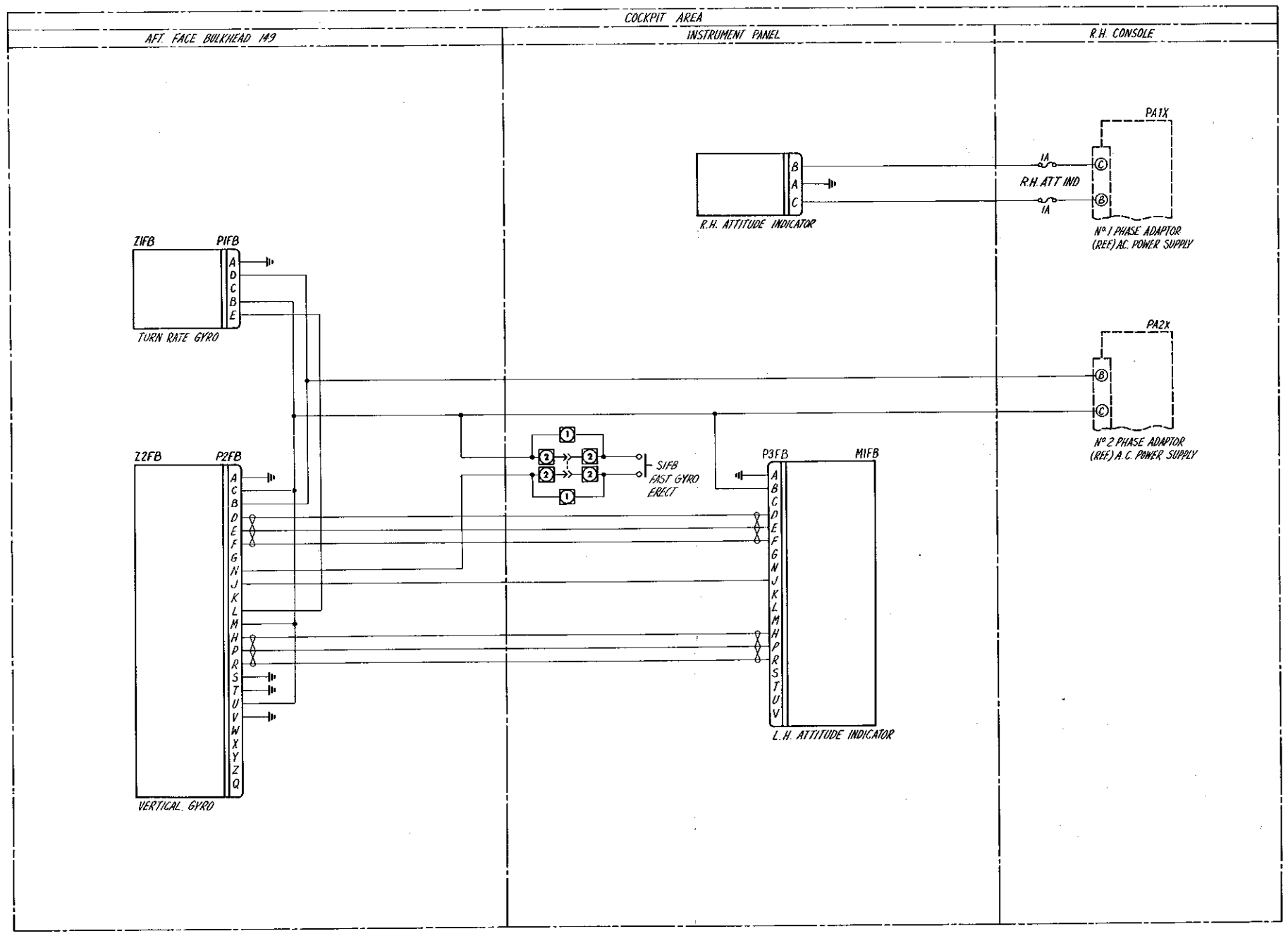

EFFECTIVITY
1 Aircraft 26001 to 26010 with ECP 175 incorp.
2 Aircraft 26141 & subs, and 26011 to 26140 with ECP 175 incorp.

114-2E-5

Figure 2-42 Attitude Indicators – Schematic

Figure 2-42 Attitude Indicators – Schematic

C-12-114-000/DW-000

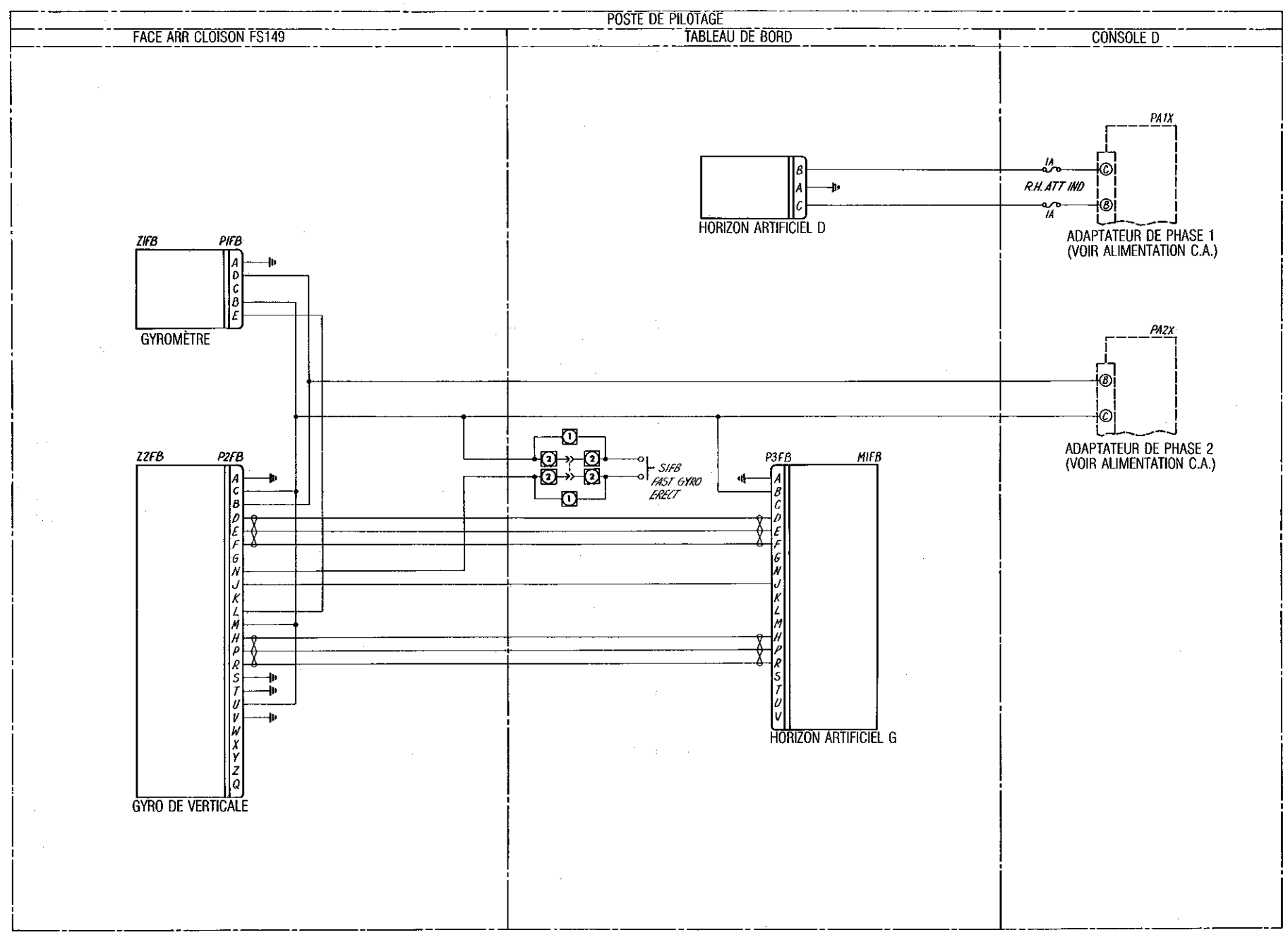

VALIDITÉ

1. Avions 26001 à 26010 modifiés selon ECP 175.
2. Avions 26141 et suivants, et avions 26011 à 26410 modifiés selon ECP 175.

114-2E-6

Figure 2-42 Horizons artificiels – schéma électrique

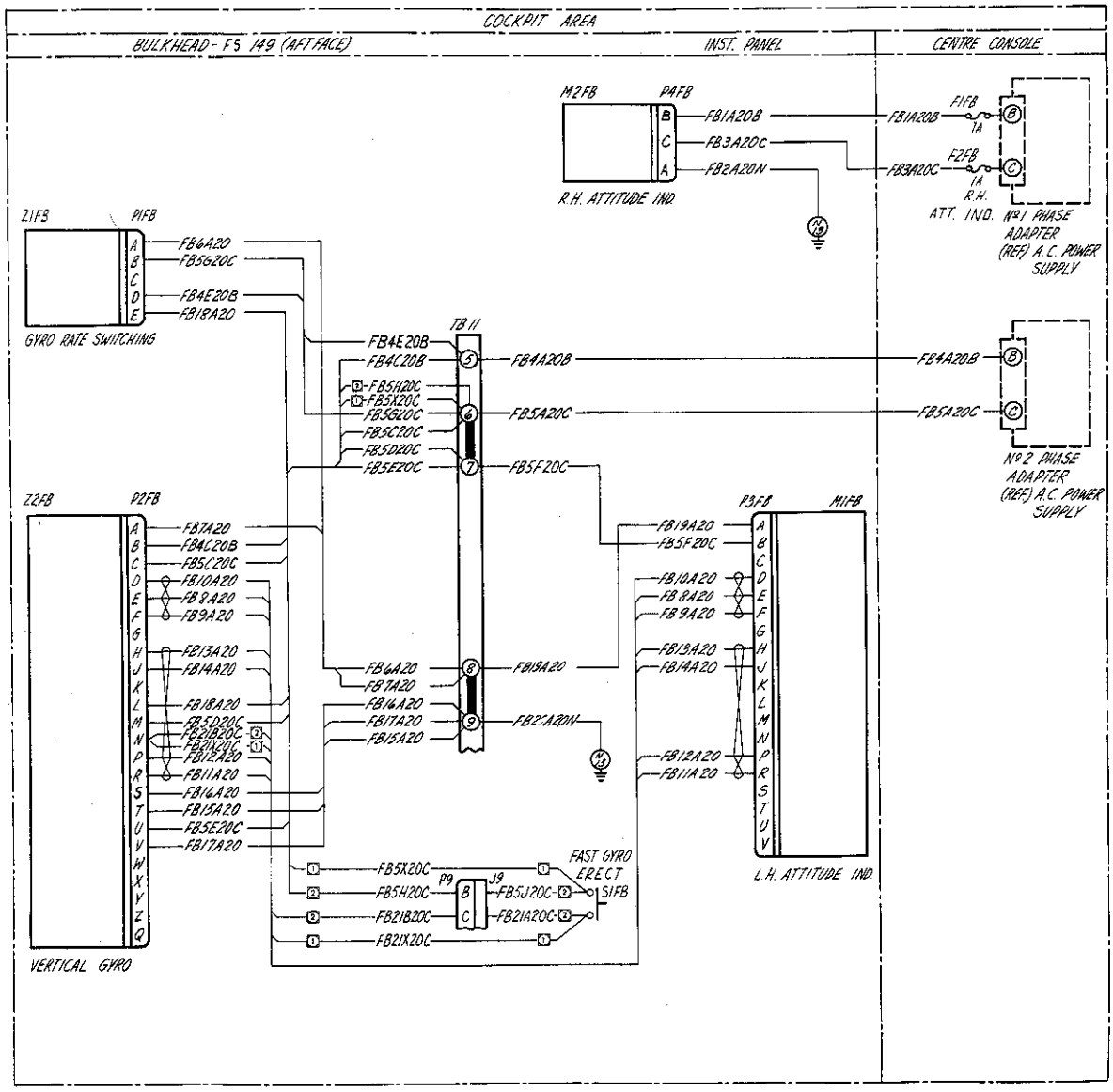

NOTES:
All wires per MIL-W-5086 type II unless otherwise specified

EFFECTIVITY
[1] AIRCRAFT 26001 TO 26010 WITH ECP175 INCORP.
[2] AIRCRAFT 261414 SUBS, AND 26011 TO 26140 WITH ECP175 INCORP.

EFF	ITEM	DESCRIPTION	PART Nº OR SPEC.	TYPE	MFGR	LOCATION FIG	LOCATION CALL-OUT
	F1FB	FUSE-RH ATTITUDE IND.	MDL 1	1A		2-2	19
	F2FB	FUSE-RH ATTITUDE IND.	MDL 1	1A			19
	S1FB	SWITCH-FAST GYRO ERECT	MS25089-4C				
	M1FB	IND.-LH ATTITUDE	140140-01-01	ARU-13/A	G.S.M.		77
	M2FB	IND.-RH ATTITUDE	AE300270-2A OR-3A	J-8			77
	P1FB	PLUG-TURN RATE GYRO	MS3106R-14S-5S				6
	P2FB	PLUG-VERTICAL GYRO	MS3106R-24-28S				7
	P3FB	PLUG-LH ATTITUDE	PT06SE-14-19S		BENDIX		77
	P4FB	PLUG-RH ATTITUDE	MS3106R-10SL-3S				77
	Z1FB	GYRO-RATE SWITCHING	119538-02	MC-1	G.S.M.		6
	Z2FB	GYRO-VERTICAL	124523-01	MD-1	G.S.M.	2-2	7

4H-30421 B.8.NTED *1, 6A/162, NS-140

114-2K-49

Figure 2-43 Attitude Indicators – Diagram

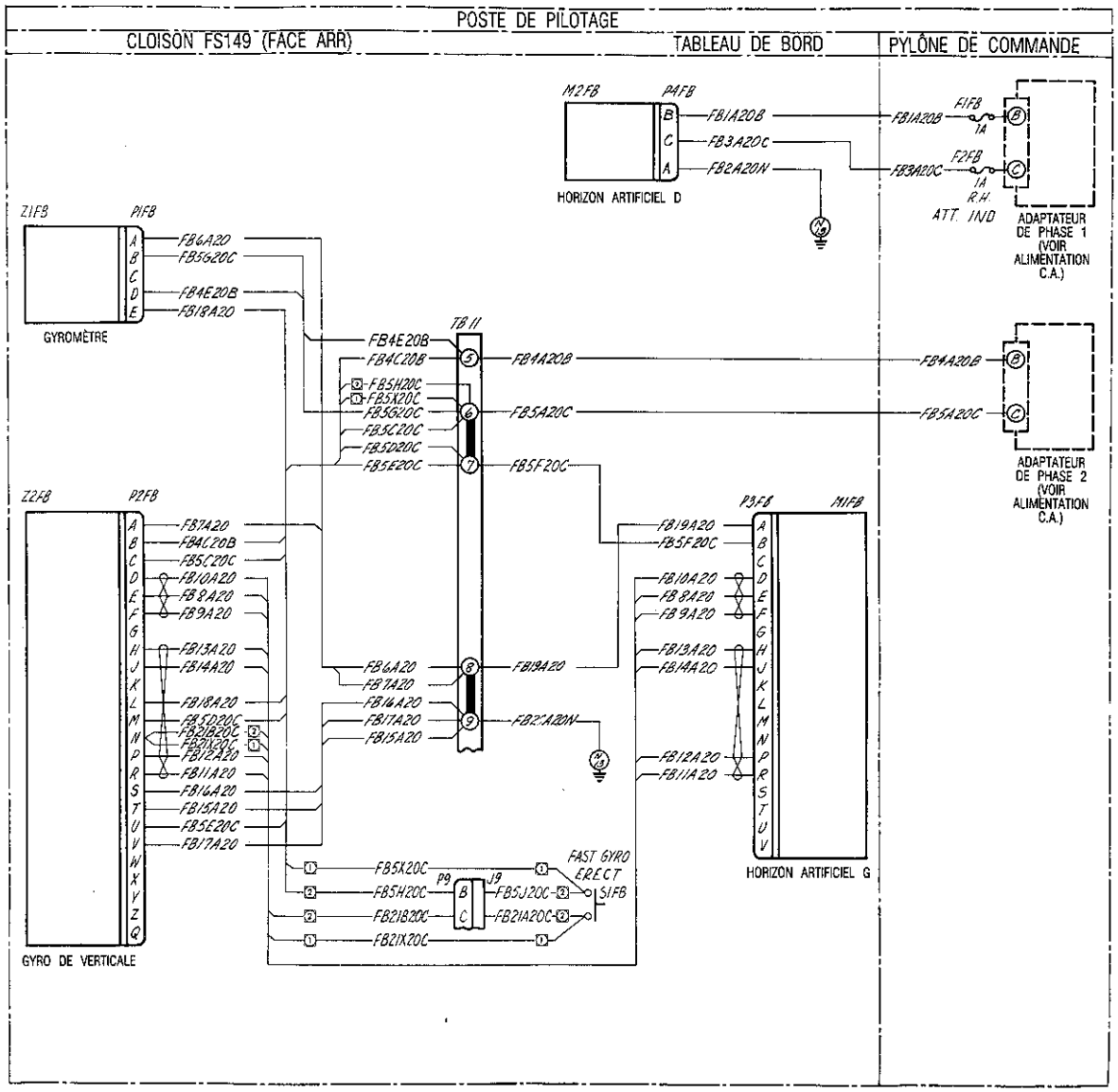

NOTA

Tous fils spéc. MIL-W-5086 type II sauf indications contraires.

VALIDITÉ

1. AVIONS 26001 À 26010 MODIFIÉS SELON ECP 175.
2. AVIONS 26141 ET SUIVANTS, ET AVIONS 26011 À 26140 MODIFIÉS SELON ECP 175.

LISTE DE COMPOSANTS						EMPLACEMENT	
VAL	N° DE COMPOSANT	DESCRIPTION	N° DE PIÈCE OU SPÉC	TYPE	FABRICANT	FIG	N° DE RENVOI
	F1FB	FUSIBLE HOR ART D	MDL 1	1A		2-2	19
	F2FB	FUSIBLE HOR ART D	MDL 1	1A		↑	19
	S1FB	COMMUT ÉRECT RAP GYRO	MS25089-4C				
	M1FB	HORIZON ARTIFICIEL G	140140-01-01	ARU-131A	GSM		77
	M2FB	HORIZON ARTIFICIEL D	AE300270-2A OR -3A	J-8			77
	P1FB	PRISE GYROMÈTRE	MS3106R-14S-5S				6
	P2FB	PRISE GYRO DE VERTICALE	MS3106R-24-28S				7
	P3FB	PRISE HOR ART G	PT06SE-14-19S		BENDIX		77
	P4FB	PRISE HOR ART D	MS3106R-10SL-3S				77
	Z1FB	GYROMÈTRE	119538-02	MC-1	GSM	↓	6
	Z2FB	GYRO DE VERTICALE	124623-01	MD-1	GSM	2-2	7

114-2K-50

Figure 2-43 Horizons artificiels – schéma de câblage

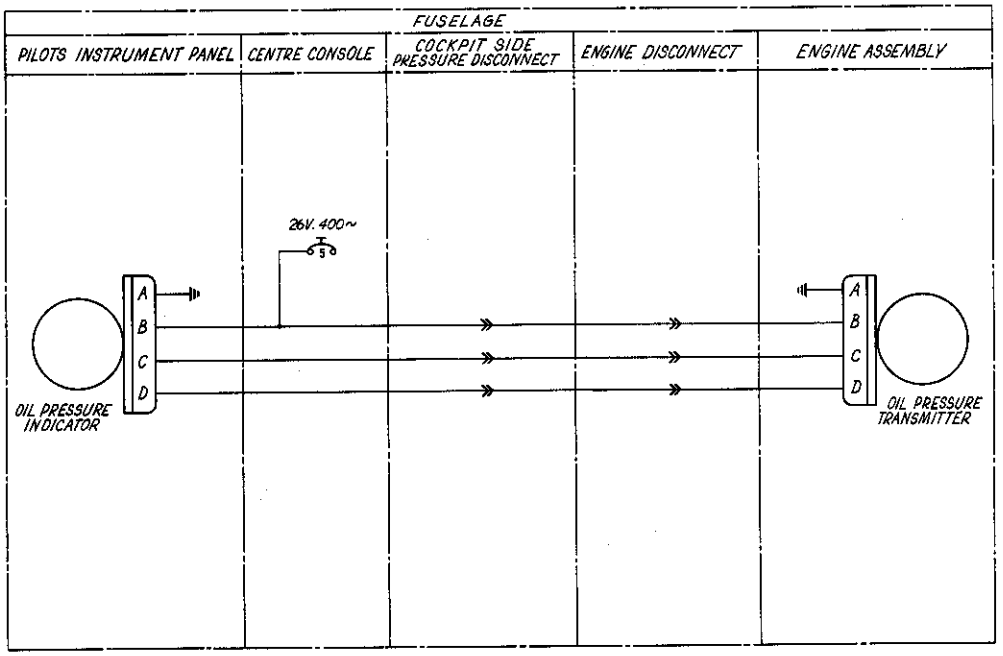

Figure 2-44 Engine Oil Pressure – Schematic

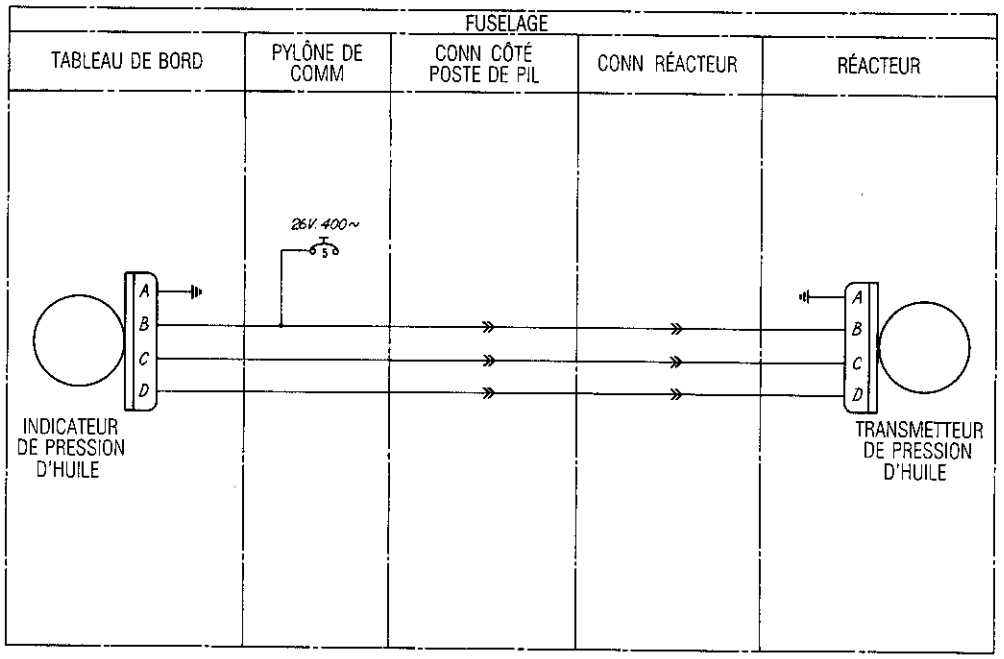

41A-50101-A

114-2E-9

Figure 2-44 Circuit d'indication de pression d'huile réacteur – schéma électrique

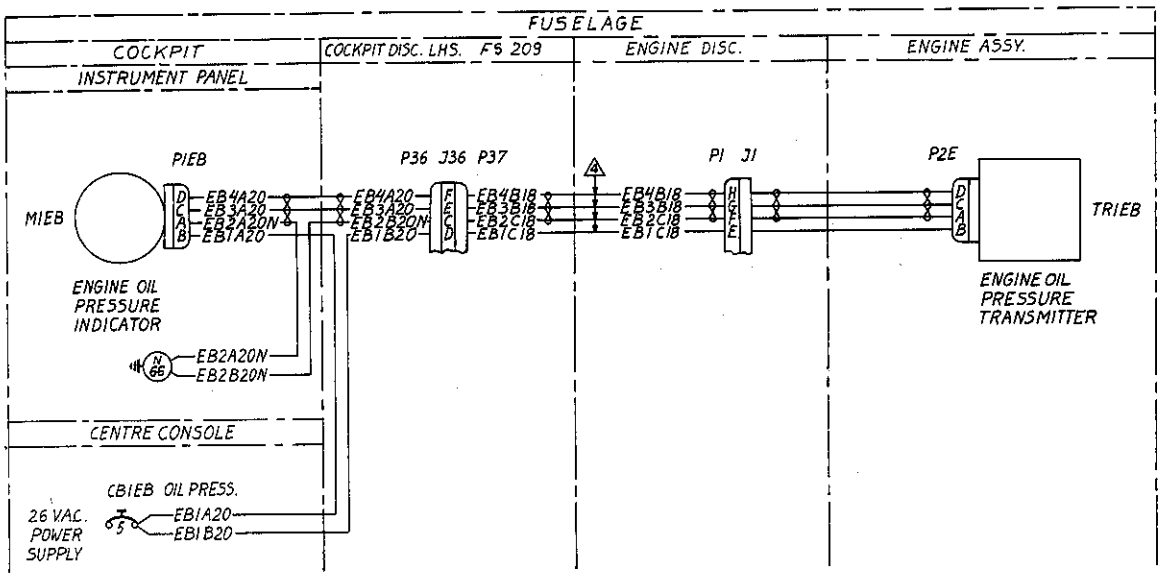

ITEM LIST			LOCATION	
ITEM	DESCRIPTION	PT. NO. & SPEC.	FIG.	CALL-OUT
MIEB	INDICATOR-ENGINE OIL PRESSURE	MIL-I-7086 (MOD) 6620-21-807-9677	2-2	77
TRIEB	TRANSMITTER-ENGINE OIL PRESSURE	MIL-T-25624 B 6A/6620-00-618-9311		36
PIEB	PLUG-OIL PRESSURE IND.	MS3106R-14S-2S		77
CBIEB	CIRCUIT BREAKER-ENG. OIL PRESSURE IND.	1500-059-3		19
P2E	PLUG-OIL PRESSURE TRANS.		2-2	36

NOTE

All wires per MIL-W-5086 type II unless otherwise stated.

4 Wire per MIL-W-8777.

41A-50901 B3

114-2K-51

Figure 2-45 Engine Oil Pressure – Diagram

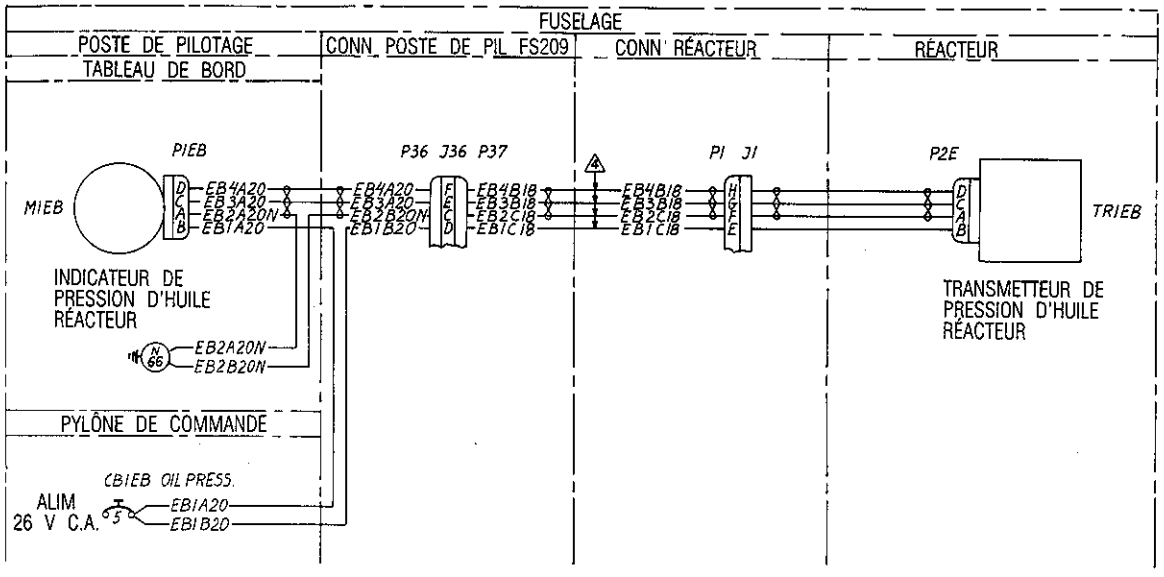

LISTE DES COMPOSANTS			EMPLACEMENT	
N° DE COMPOSANT	DESCRIPTION	N° DE PIÈCE ET SPÉC	FIG	N° DE RENVOI
M1EB	INDICATEUR DE PRESSION D'HUILE RÉACTEUR	MIL-1-7086 (MOD) 6620-21-807-9677	2-2	77
TR1EB	TRANSMETTEUR DE PRESSION D'HUILE RÉACTEUR	MIL-T-25624B 6A/6620-00-618-9311		36
P1EB	FICHE IND PRESS D'HUILE	MS3106R-14S-2S		77
CB1EB	DISJONCTEUR IND PRESS D'HUILE RÉACTEUR	1500-059-3		19
P2E	FICHE TRANSM PRESS D'HUILE		2-2	36

NOTA

Tous fils spéc. MIL-W-5086 type II sauf indications contraires.

4 Fils spéc. MIL-W-8777.

41A-50401 B3

114-2K-52

Figure 2-45 Circuit d'indication de pression d'huile réacteur – schéma de câblage

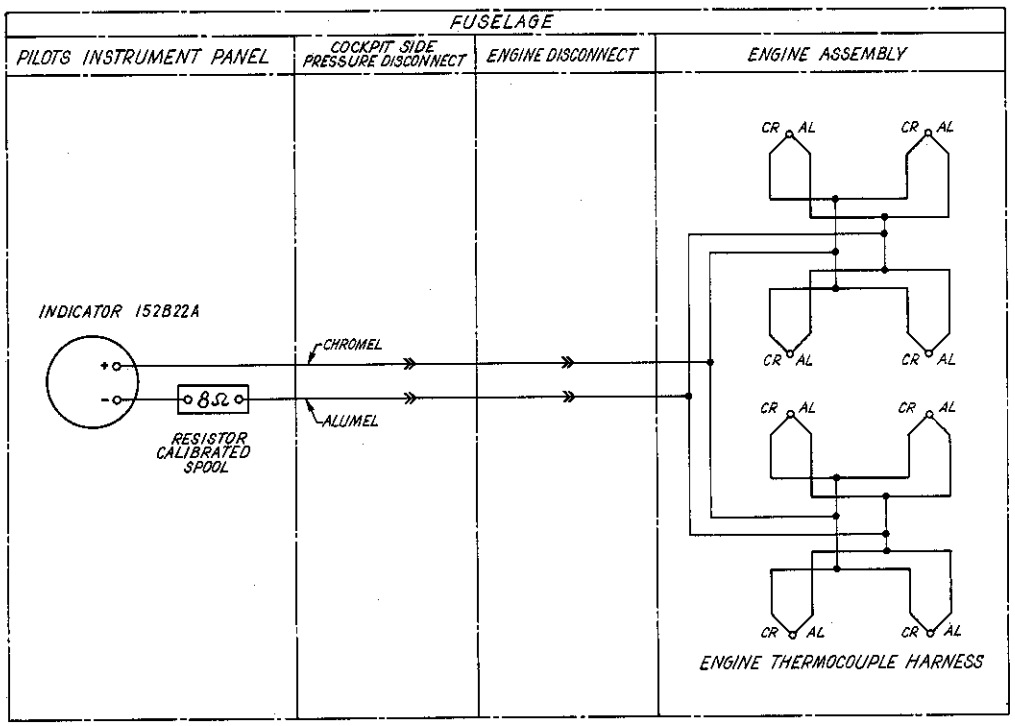

41A-50103A, CF-433

114-2E-10

Figure 2-46 Turbine Exhaust Gas Temperature Indicator – Schematic

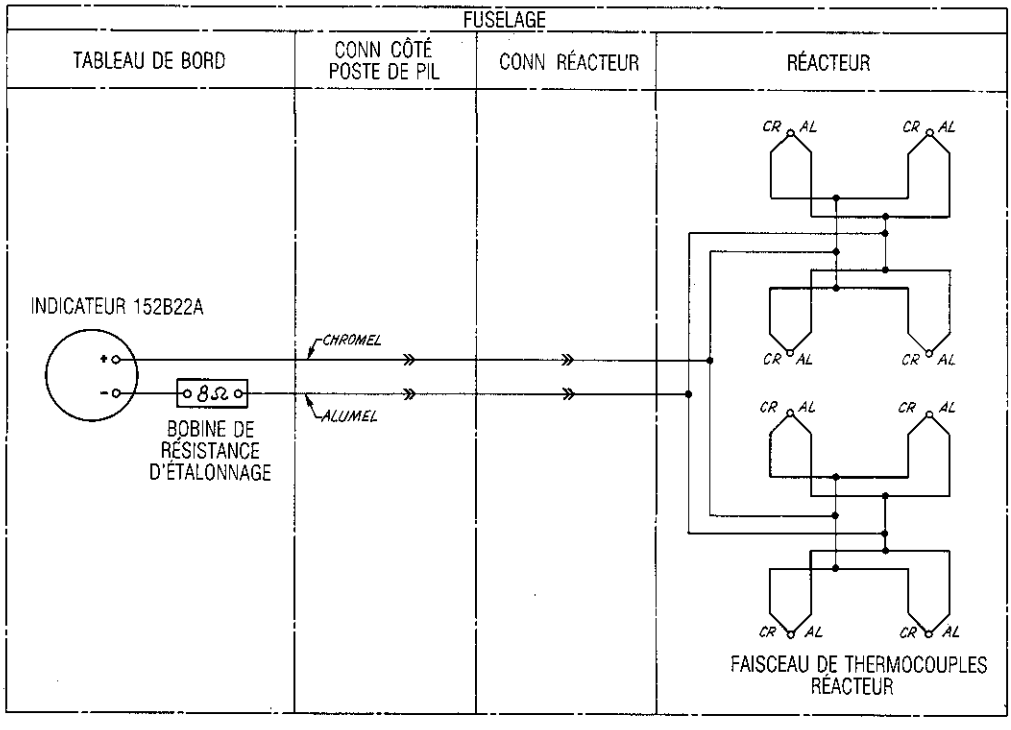

41A-50103A, CF-433

114-2E-11

Figure 2-46 Indicateur de température des gaz d'échappement – schéma électrique

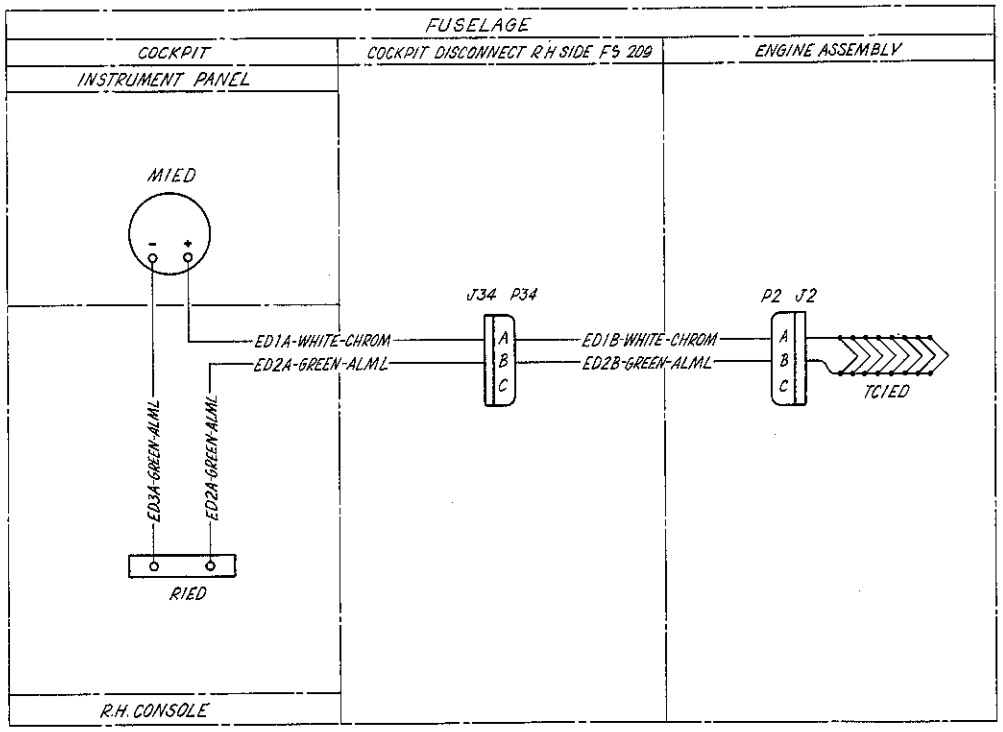

ITEM LIST					LOCATION	
EFF.	ITEM NO.	DESCRIPTION	PART NO. OR SPEC.	TYPE	FIG.	CALL-OUT
	M1ED	INDICATOR-EXHAUST GAS TEMPERATURE	152B22A		2-2	77
	R1ED	SPOOL-CALIBRATION RESISTOR 8.9Ω	AN5534-2		↕	11
	TC1ED	THERMOCOUPLE HARNESS-PART OF ENGINE			2-2	28

NOTE

Thermocouple wire tobe chromel alumel to MIL-W-5846, type II. Class a, 166.7 Ω/25 ft.

41A-50403 B, CF-433

114-2K-53

Figure 2-47 Turbine Exhaust Gas Temperature Indicator – Diagram

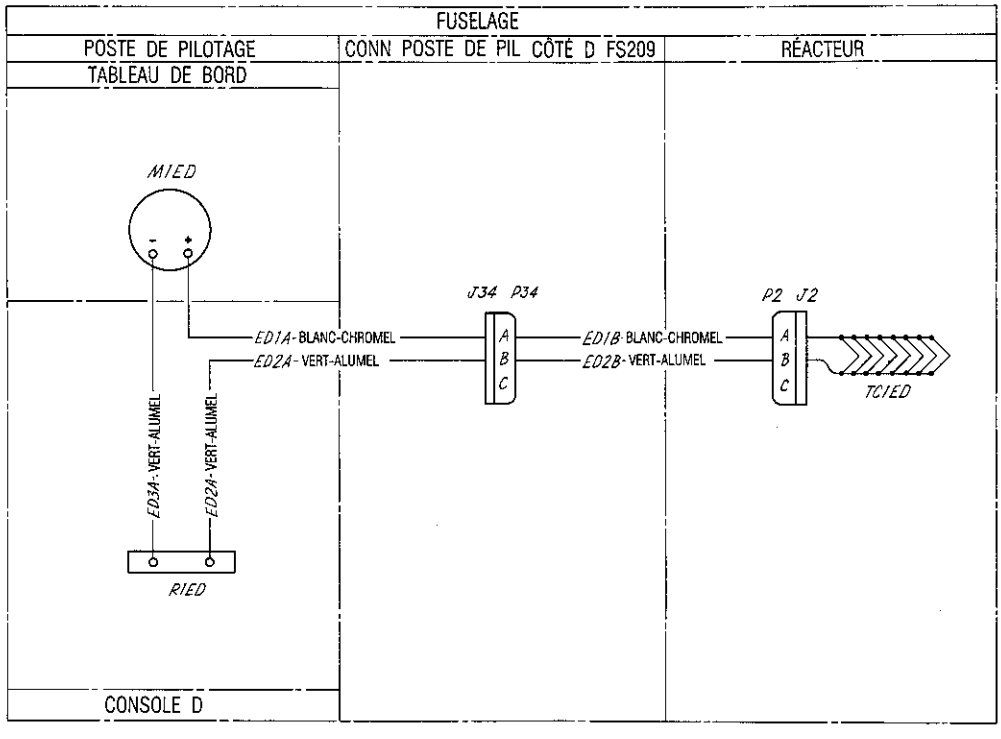

LISTE DES COMPOSANTS					EMPLACEMENT	
VAL	N° DE COMPOSANT	DESCRIPTION	N° DE PIÈCE OU SPÉC	TYPE	FIG	N° DE RENVOI
	M1ED	INDICATEUR DE TEMP DES GAZ D'ÉCHAPP	152B22A		2-2	77
	R1EDB	BOBINE DE RÉSISTANCE D'ÉTALONNAGE 8 Ω	AN5534-2			11
	TC1ED	FAISCEAU DE THERMOCOUPLES - PARTIE DU RÉACTEUR			2-2	28

NOTA

Fils de thermocouples Chromel-Alumel spéc. MIL-W-5846, type II, classe A, 166.7 Ω/25 pi.

4IA-50403 B, CF-433

114-2K-54

Figure 2-47 Indicateur de température des gaz d'échappement – schéma de câblage

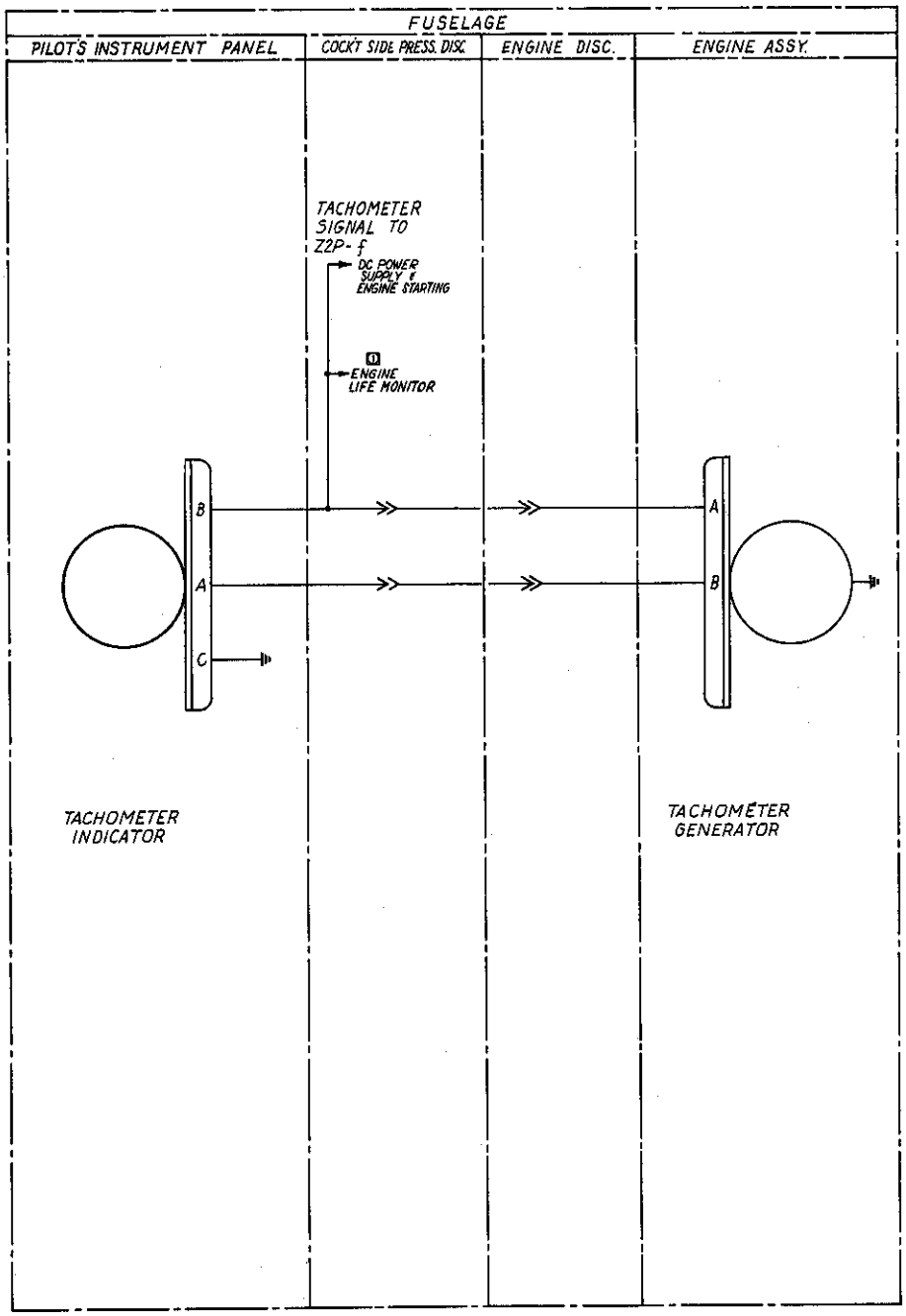

EFFECTIVITY

1 Aircraft modified to CF-A69

41A-50100A, CF-A69

114-2E-12

Figure 2-48 Engine Tachometer – Schematic

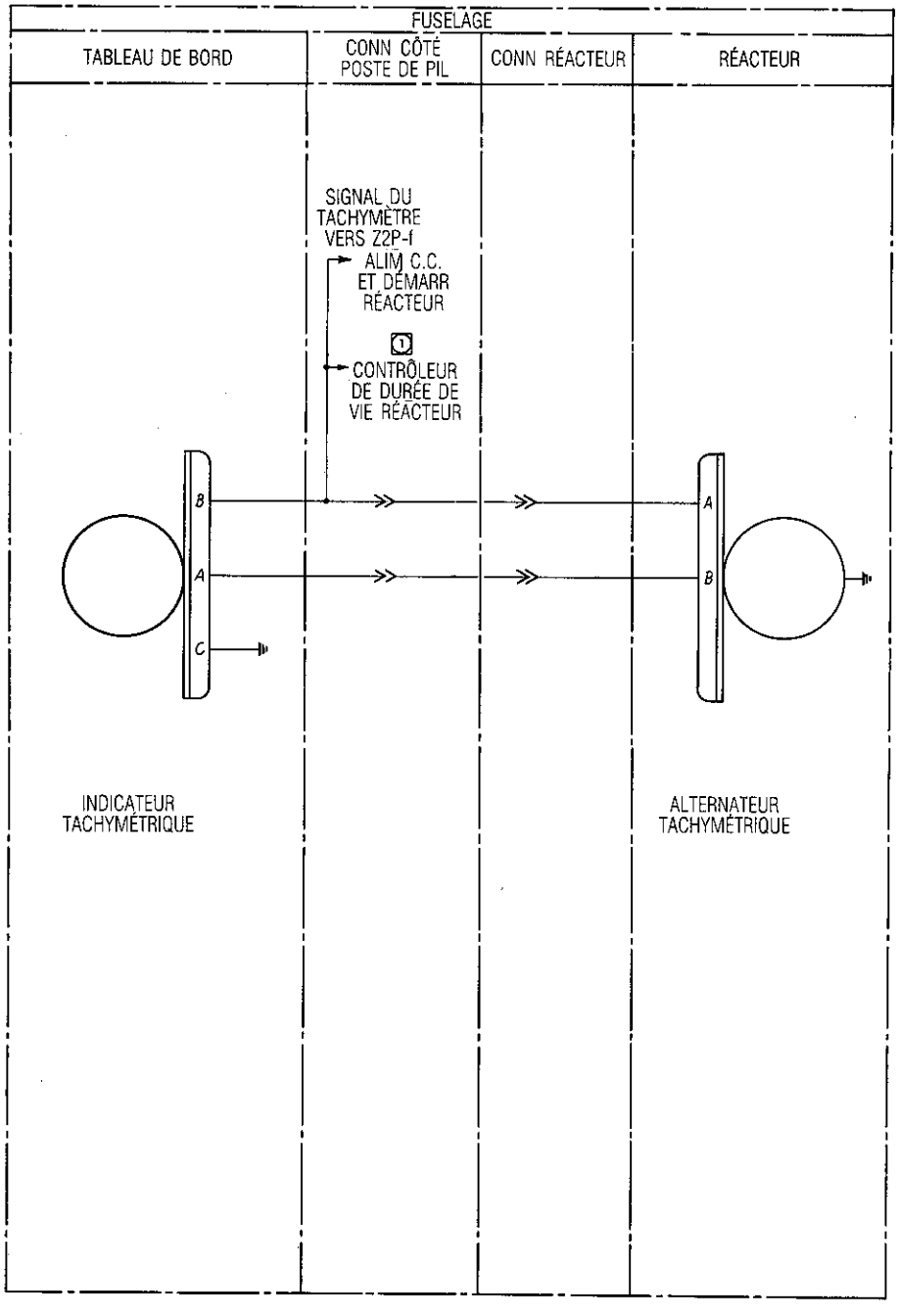

VALIDITÉ

1 Avions modifiés selon CF-469.

41A-50100A, CF-469

114-2E-13

Figure 2-48 Tachymètre réacteur – schéma électrique

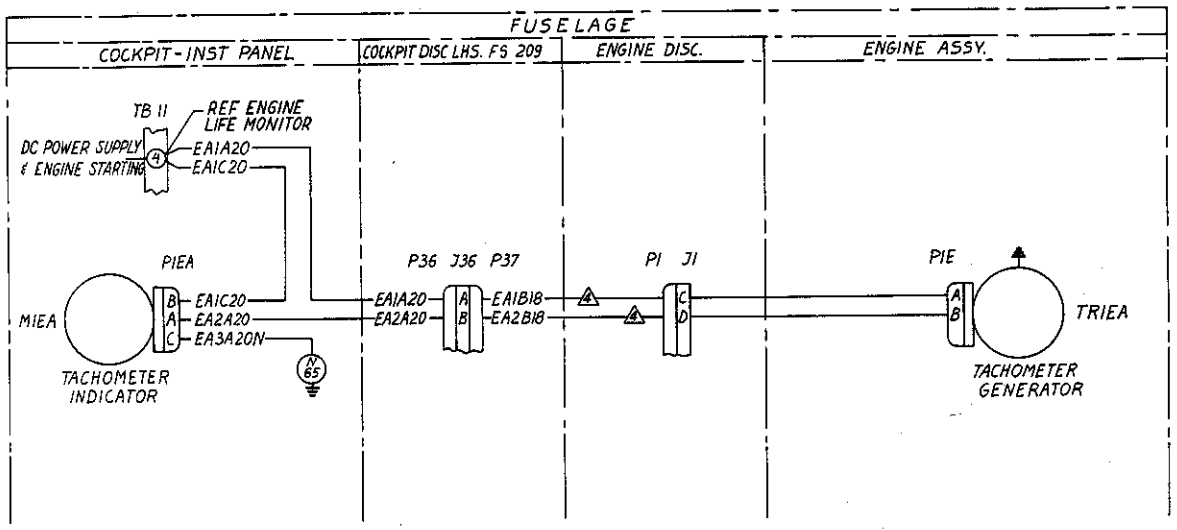

ITEM LIST			LOCATION	
ITEM	DESCRIPTION	PT. NO. & SPEC	FIG.	CALL-OUT
MIEA	INDICATOR-TACHOMETER	1559-10-03	2-2	77
TRIEA	GENERATOR-TACHOMETER	MS25038-4 OR 2CM9ABE-6		35
PIEA	PLUG-TACHOMETER IND.	MS3106R-10SL-3S		77
PIE	PLUG-TACHOMETER GEN.		2-2	35

NOTE

4 Wire per MIL-W-8777

All wires per MIL-W-5086 type II unless otherwise stated.

41A-50400 B, CF-469

114-2K-55

Figure 2-49 Engine Tachometer – Diagram

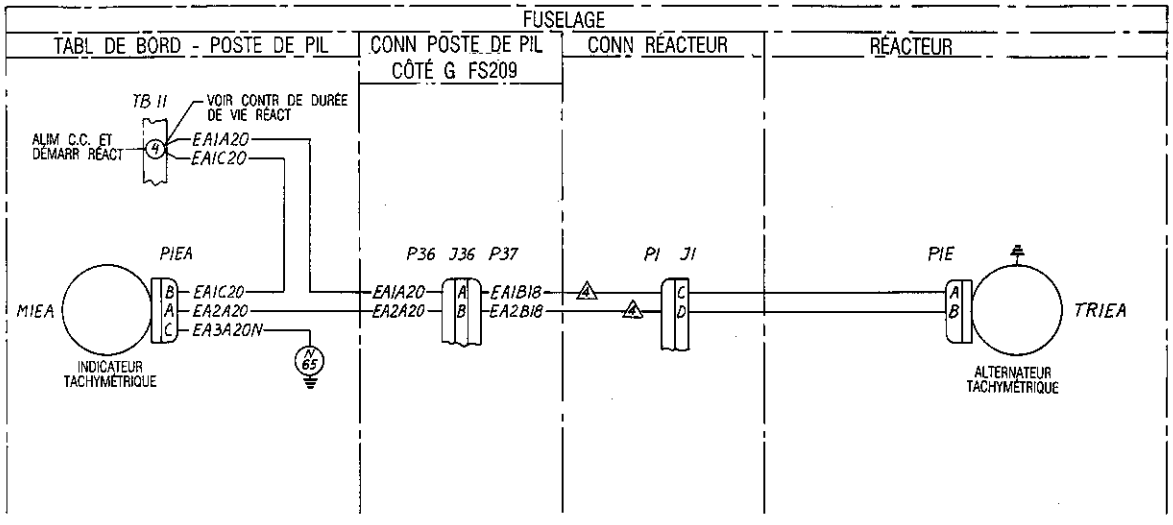

LISTE DES COMPOSANTS			EMPLACEMENT	
N° DE COMPOSANT	DESCRIPTION	N° DE PIÈCE ET SPÉC	FIG	N° DE RENVOI
M1EA	INDICATEUR TACHYMÉTRIQUE	1559-10-03	2-2	77
TR1EA	ALTERNATEUR TACHYMÉTRIQUE	MS25038-4 OU 2CM9A8E-6		35
P1EA	PRISE IND TACHYMÉTRIQUE	MS3106R-10SL-3S		77
P1E	PRISE ALTERN TACHYMÉTRIQUE		2-2	35

NOTA

4 Fil spéc. MIL-W-8777.

Tous fils spéc. MIL-W-5086 type II sauf indications contraires.

41A-50400 B, CF-469

114-2K-56

Figure 2-49 Tachymètre réacteur – schéma de câblage

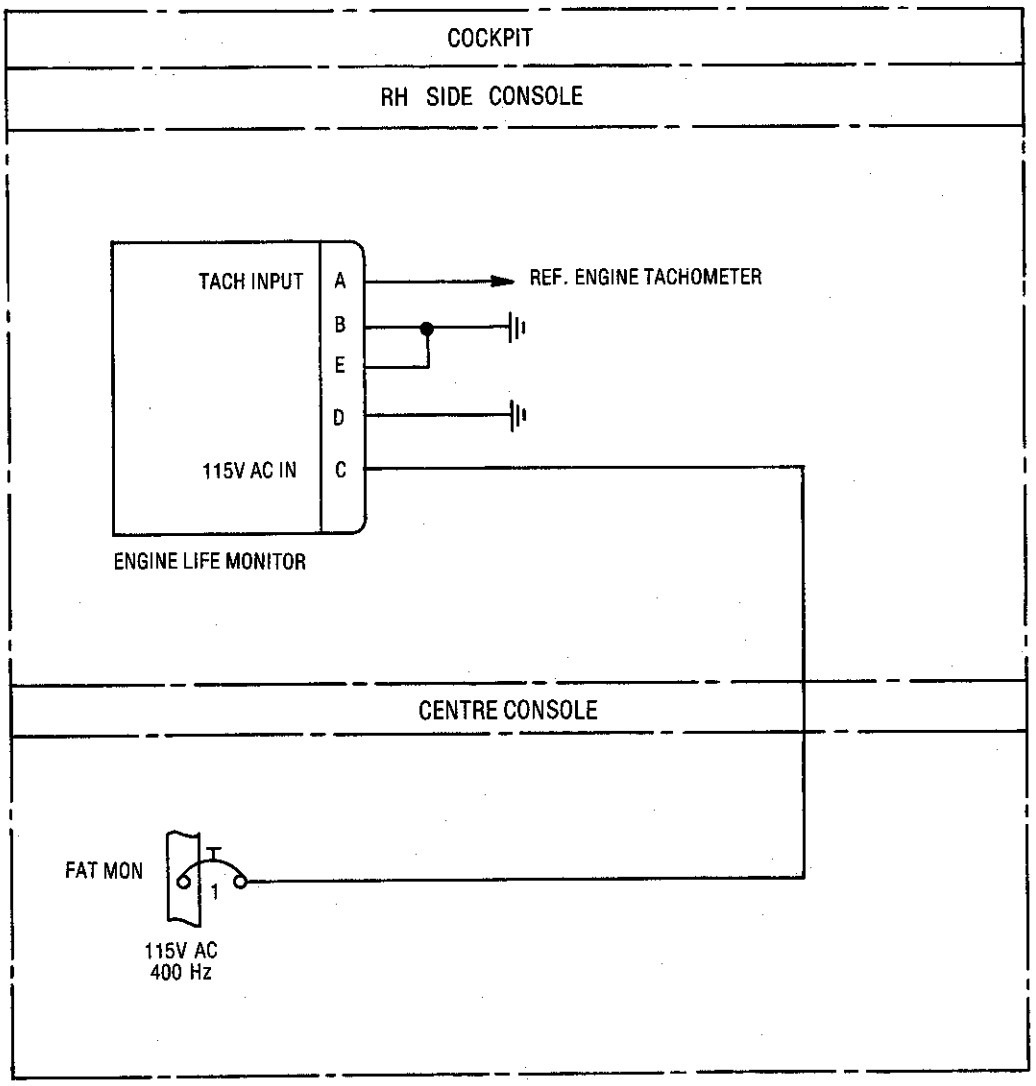

EFFECTIVITY : Aircraft with CF-469 installed.

CF-469

114-2E-14

Figure 2-50 Engine Life Monitor – Schematic

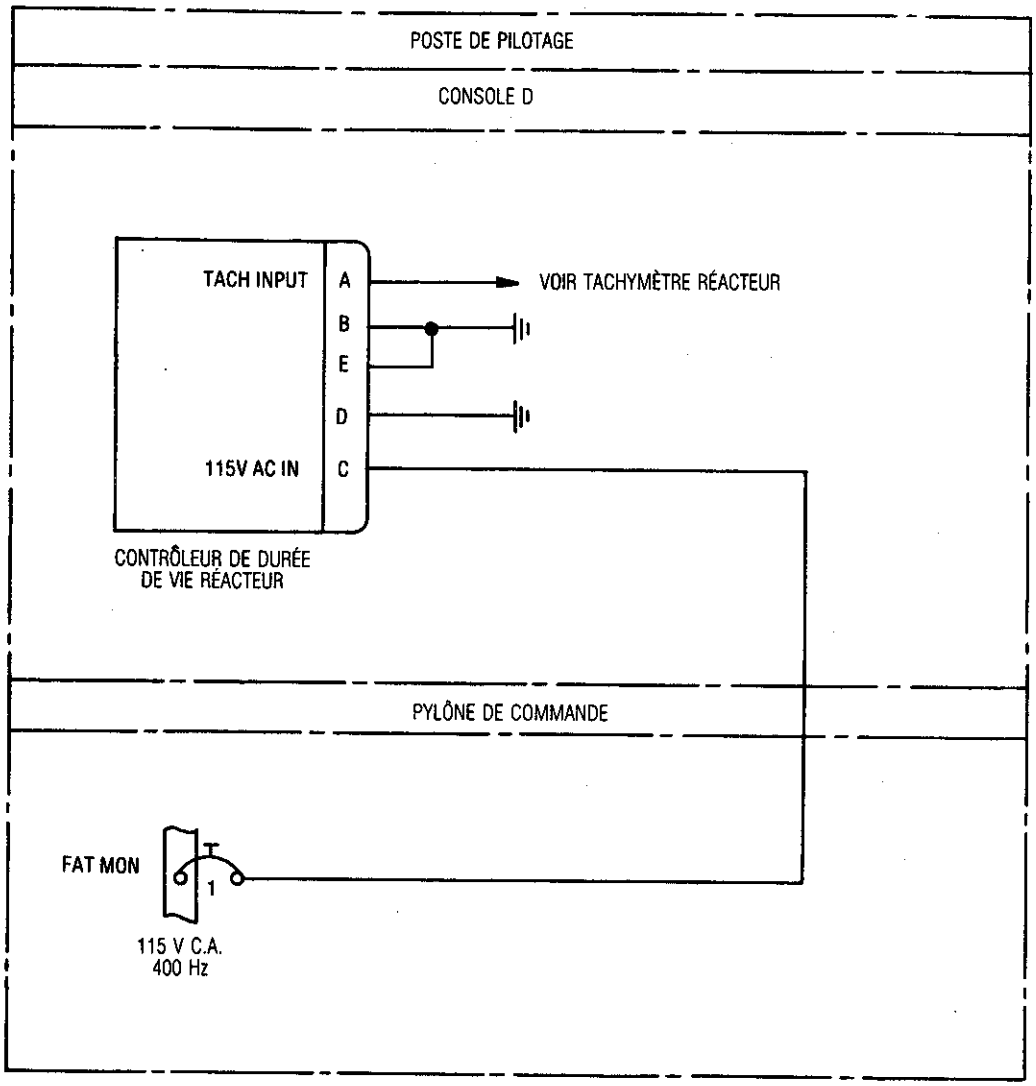

VALIDITÉ : Avions modifiés selon CF-469.

CF-469

114-2E-15

Figure 2-50 Contrôleur de durée de vie réacteur – schéma électrique

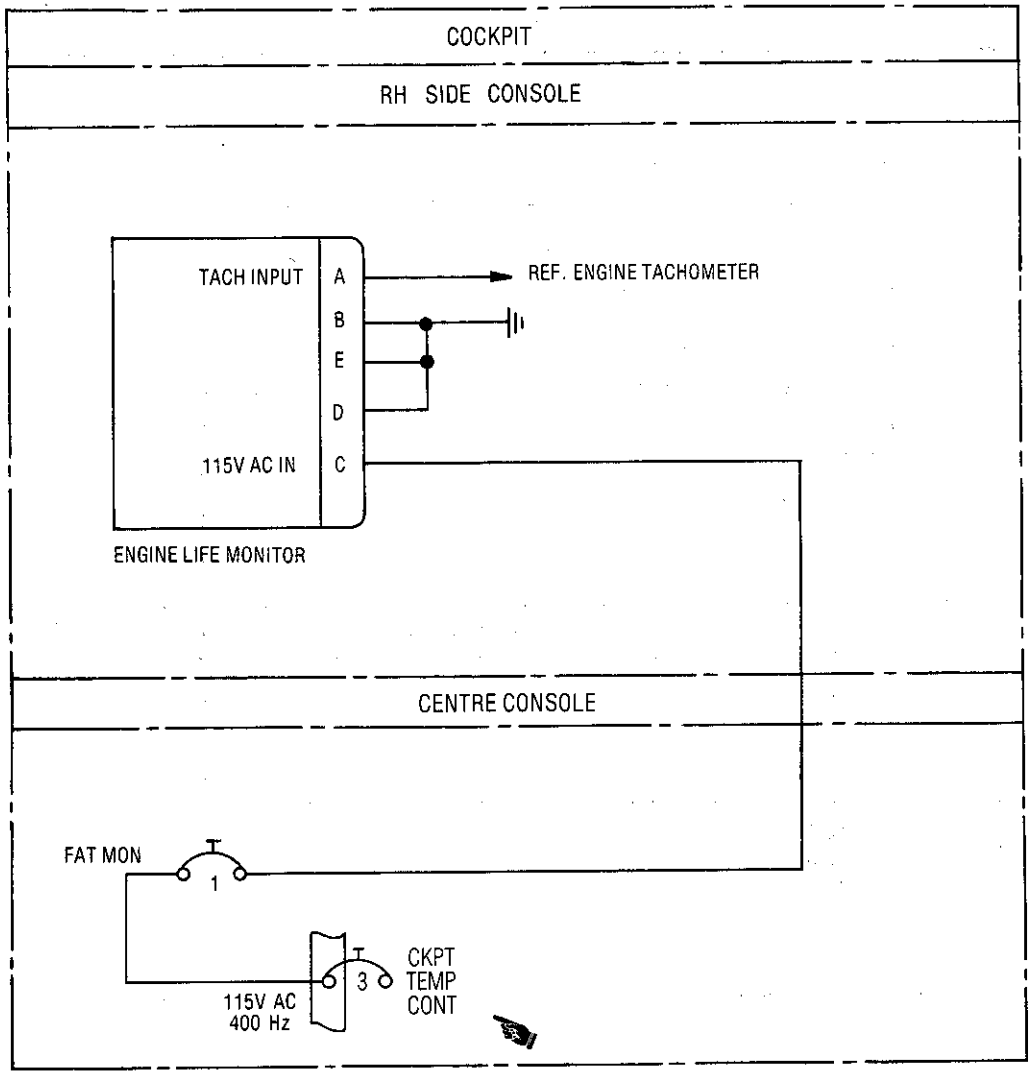

EFFECTIVITY : Aircraft with CF-469 installed.

CF-458, CF-469

114-2E-40A

Figure 2-50A Engine Life Monitor – Electrical Schematic (Snowbird Aircraft and Aircraft Modified to CF-458)

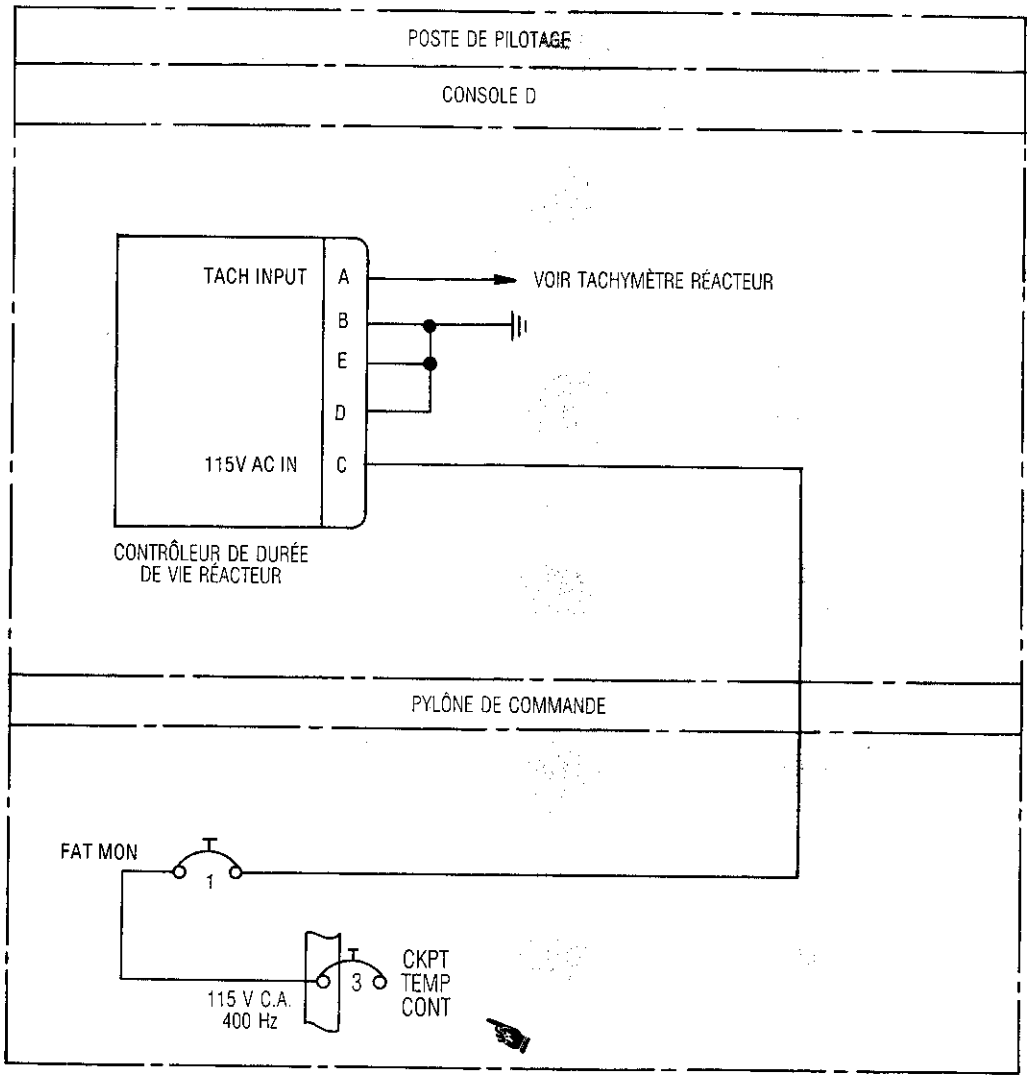

VALIDITÉ : Avions modifiés selon CF-469.

CF-458, CF-469

114-2E-41A

Figure 2-50A Contrôle de durée de vie réacteur – schéma électrique (avions Snowbird et avions modifiés selon CF-458)

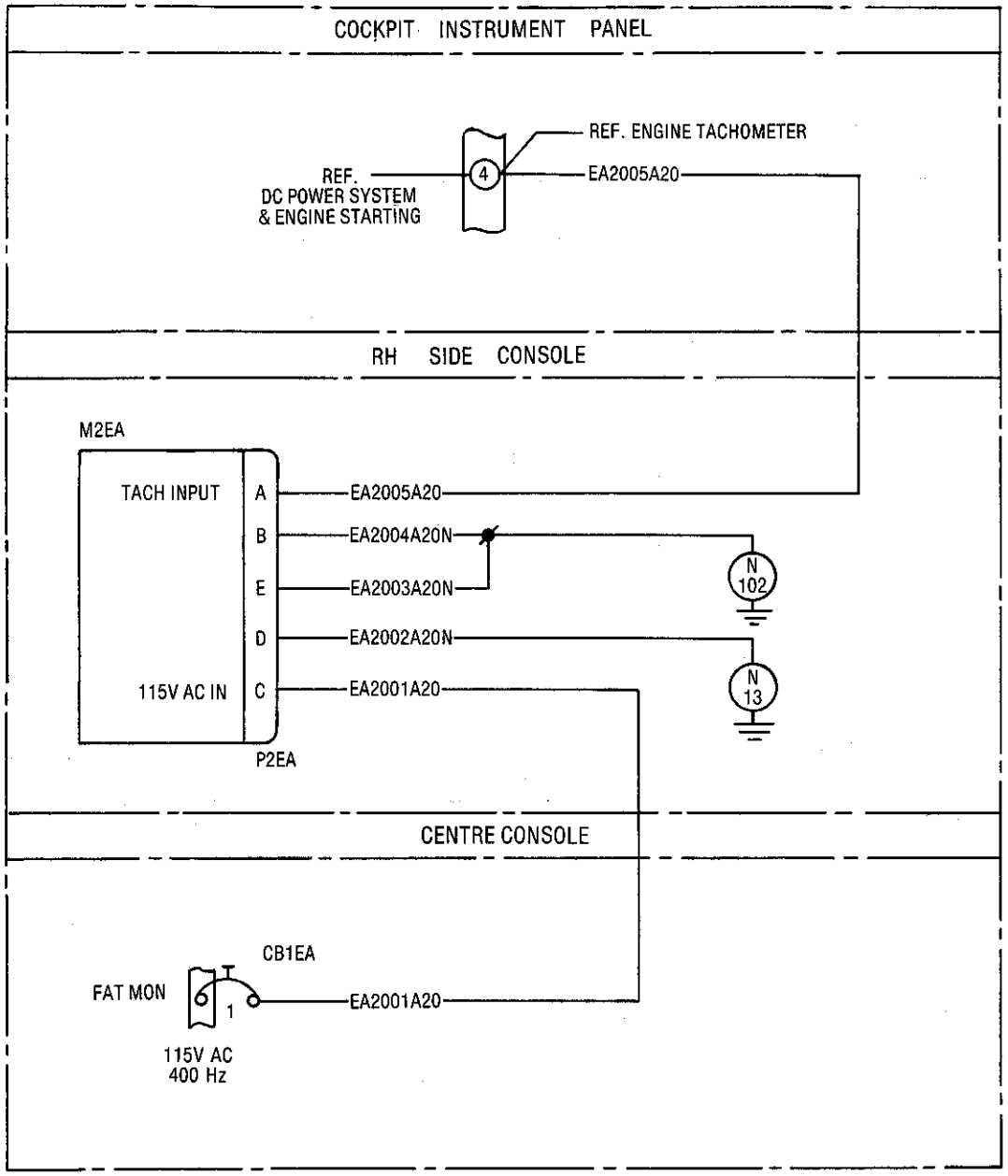

ITEM LIST			LOCATION	
ITEM	DESCRIPTION	PT. NO. & SPEC.	FIG.	CALL-OUT
M2EA	MONITOR – ENGINE LIFE	ELM 100C	2-2	80
P2EA	PLUG – ENGINE LIFE MONITOR	MS3476L14-12S	↕	80
CB1EA	CIRCUIT BREAKER	MS22073-1	2-2	19

CF-469

114-2K-57

Figure 2-51 Engine Life Monitor – Diagram

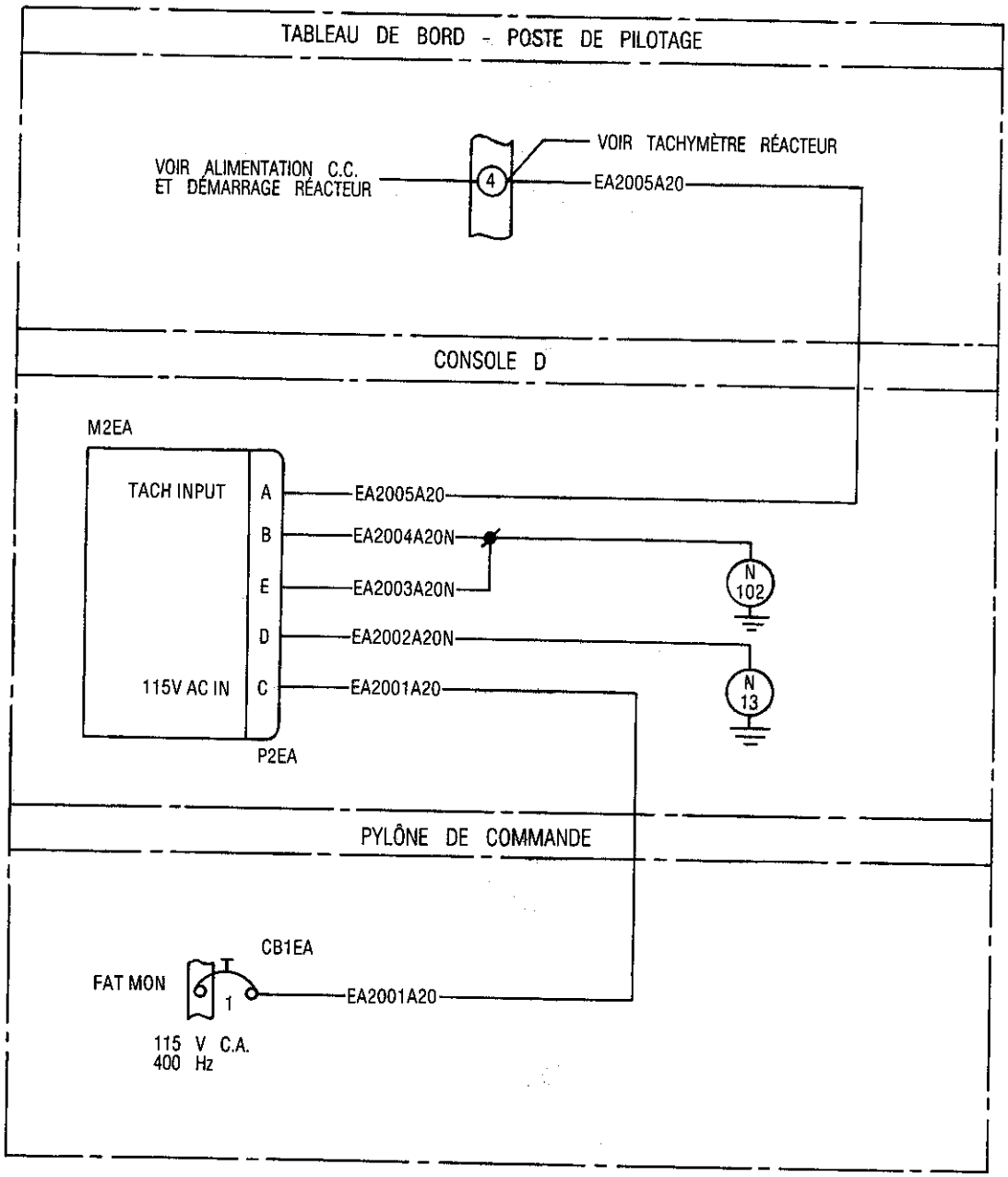

LISTE DE COMPOSANTS			EMPLACEMENT	
N° DE COMPOSANT	DESCRIPTION	N° DE PIÈCE ET SPÉC	FIG	N° DE RENVOI
M2EA	CONTRÔLEUR DE DURÉE DE VIE RÉACTEUR	ELM 100C	2-2	80
P2EA	PRISE DE CONTRÔLEUR DURÉE DE VIE RÉACT	MS3476L14-12S	↕	80
CB1EA	DISJONCTEUR	MS22073-1	2-2	19

CF-469

114-2K-58

Figure 2-51 Contrôleur de durée de vie réacteur – schéma de câblage

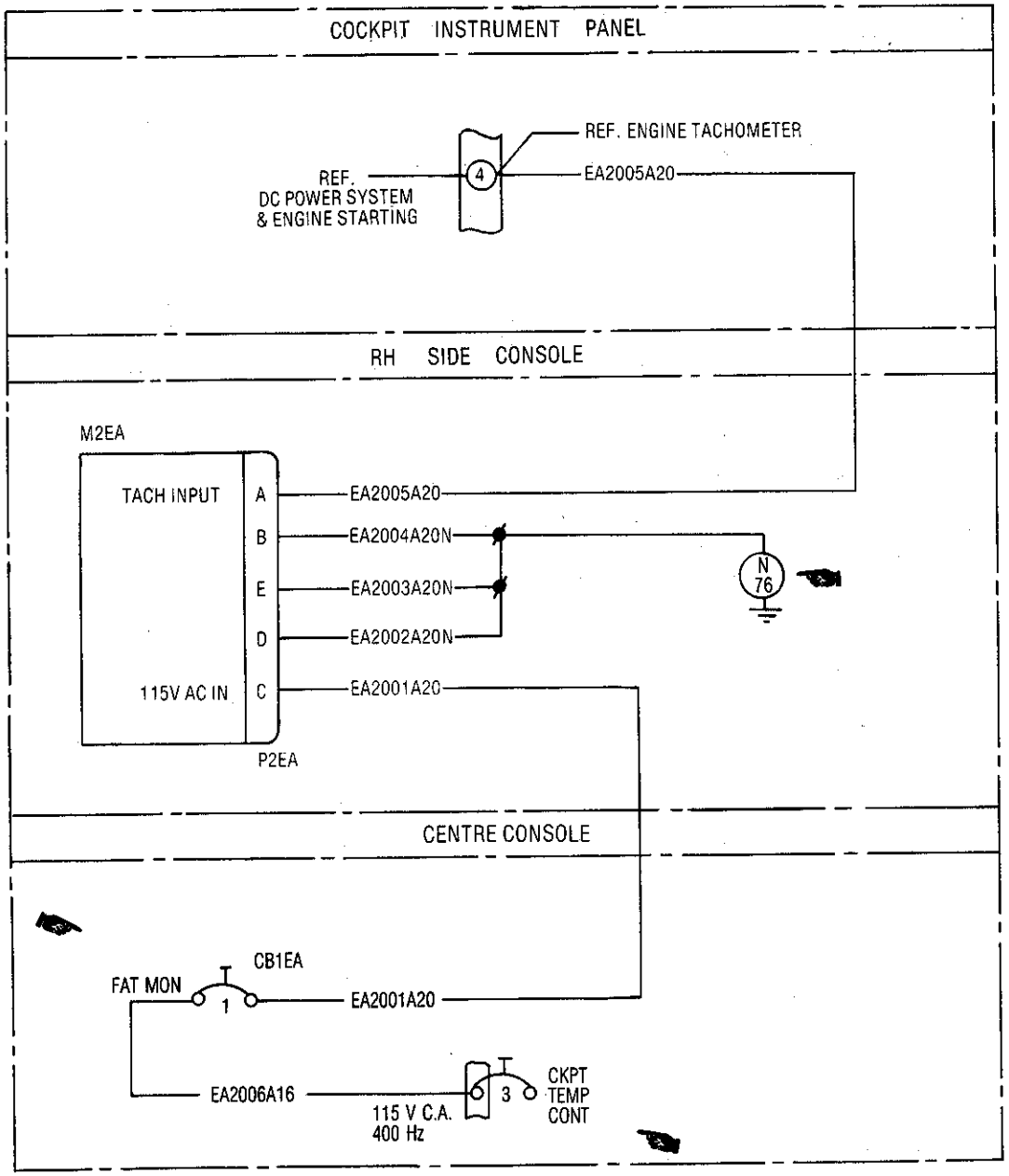

ITEM LIST			LOCATION	
ITEM	DESCRIPTION	PT. NO. & SPEC.	FIG.	CALL-OUT
M2EA	MONITOR – ENGINE LIFE	ELM 100C	2-2	80
P2EA	PLUG – ENGINE LIFE MONITOR	MS3476L14-12S	↕	80
CB1EA	CIRCUIT BREAKER	MS22073-1	2-2	19

CF-469

114-2K-131

Figure 2-51A Engine Life Monitor – Diagram (Snowbird Aircraft and Aircraft Modified to CF-458)

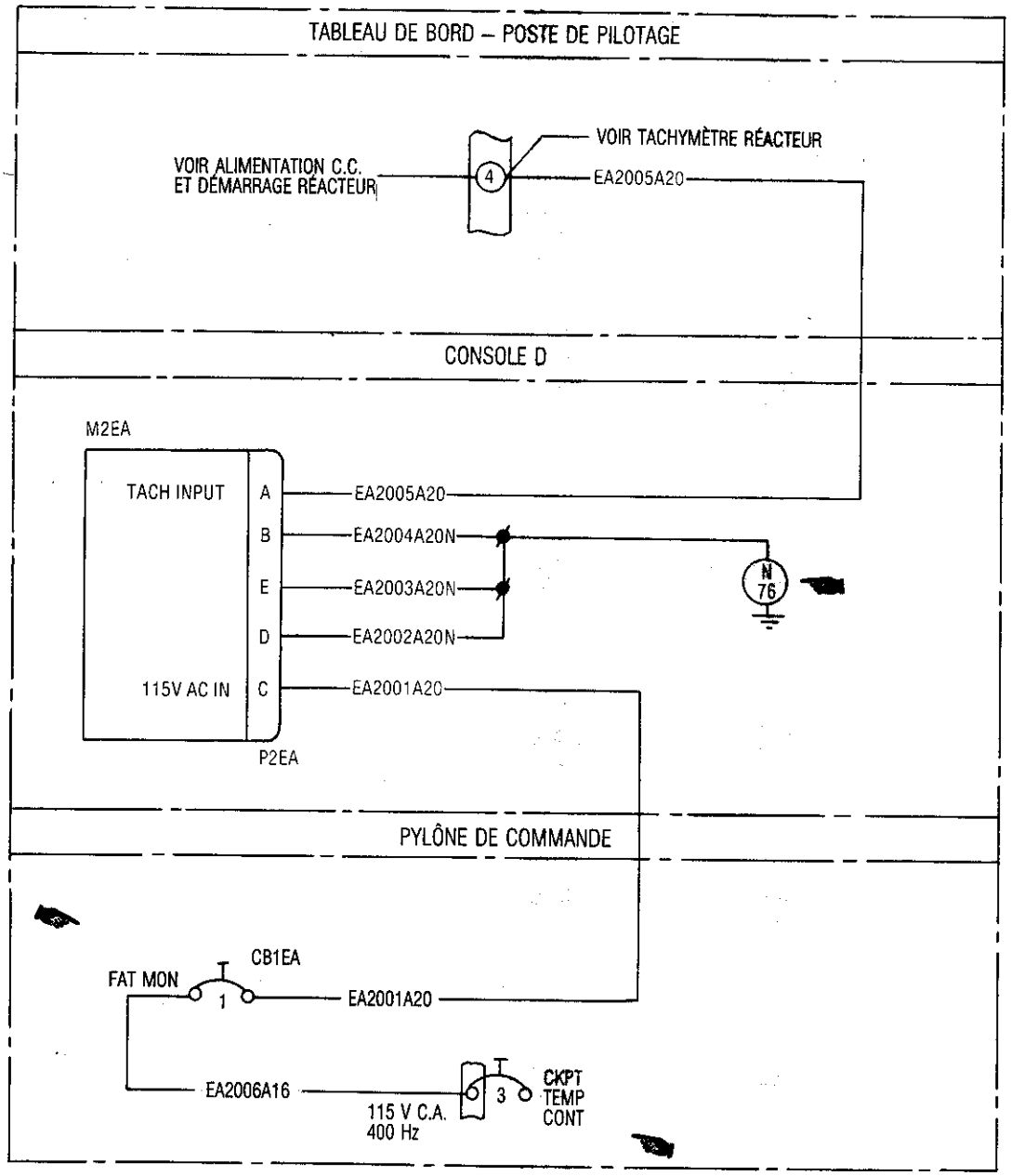

LISTE DE COMPOSANTS			EMPLACEMENT	
N° DE COMPOSANT	DESCRIPTION	N° DE PIÈCE ET SPÉC	FIG	N° DE RENVOI
M2EA	CONTRÔLEUR DE DURÉE DE VIE RÉACTEUR	ELM 100C	2-2	80
P2EA	PRISE DE CONTRÔLEUR DURÉE DE VIE RÉACTEUR	MS3476L14-12S	↕	80
CB1EA	DISJONCTEUR	MS22073-1	2-2	19

CF-469

114-2K-132

Figure 2-51A Contrôleur de durée de vie réacteur – schéma de câblage (avions Snowbird et avions modifiés selon CF-458)

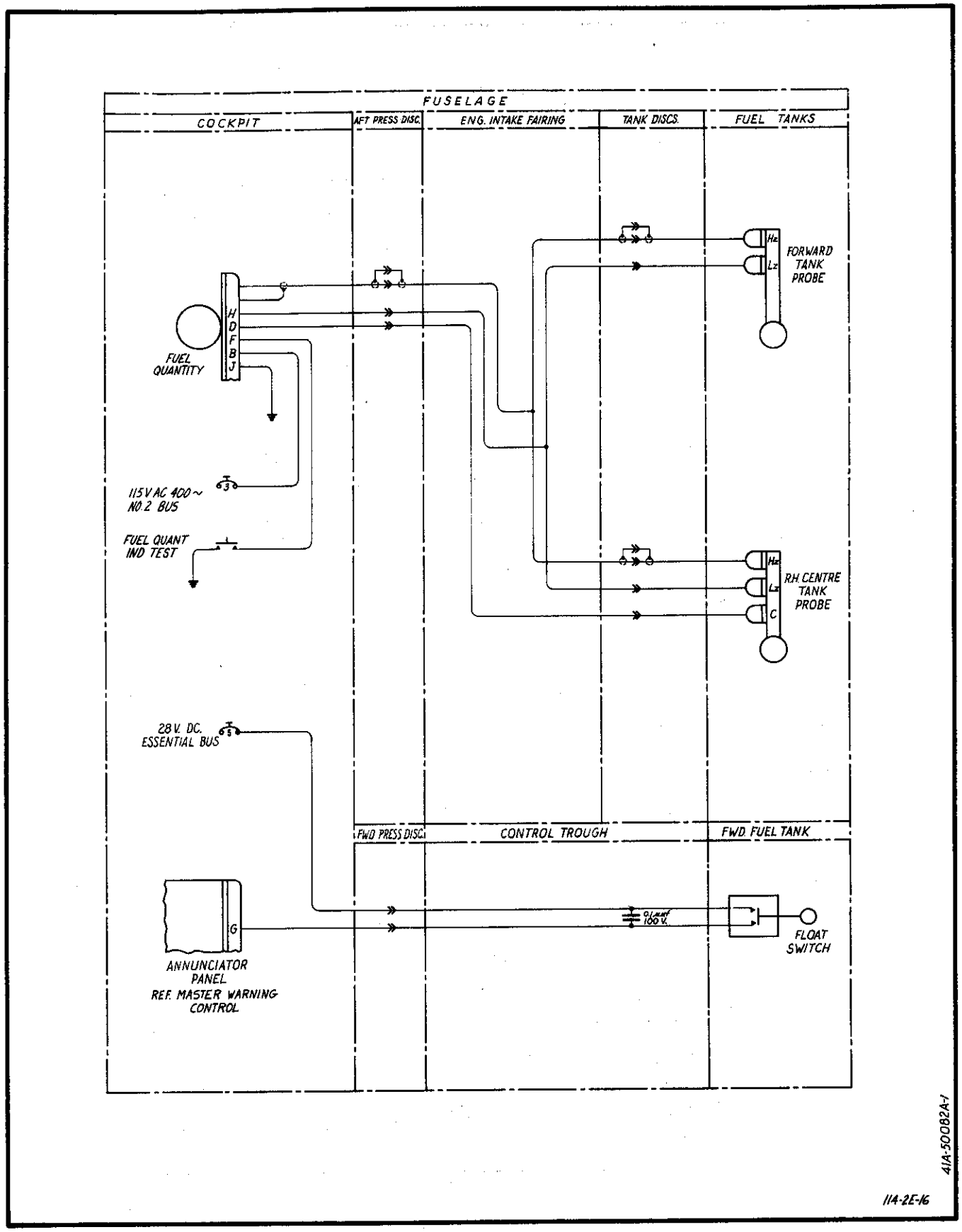

Figure 2-52 Fuel Quantity and Low Level Warning Indicator – Schematic

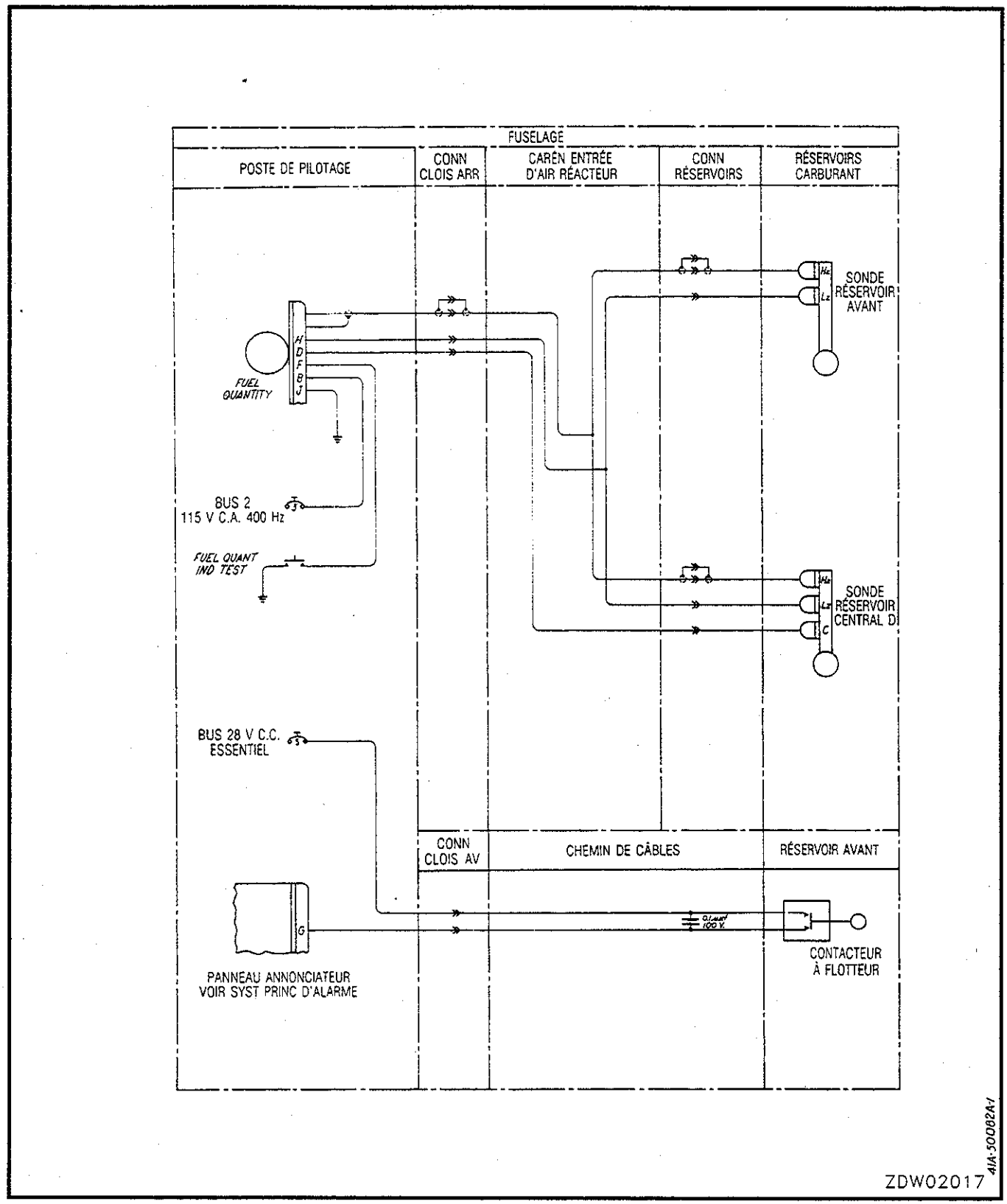

Figure 2-52 Indicateur de quantité et alarme de bas niveau carburant – schéma électrique

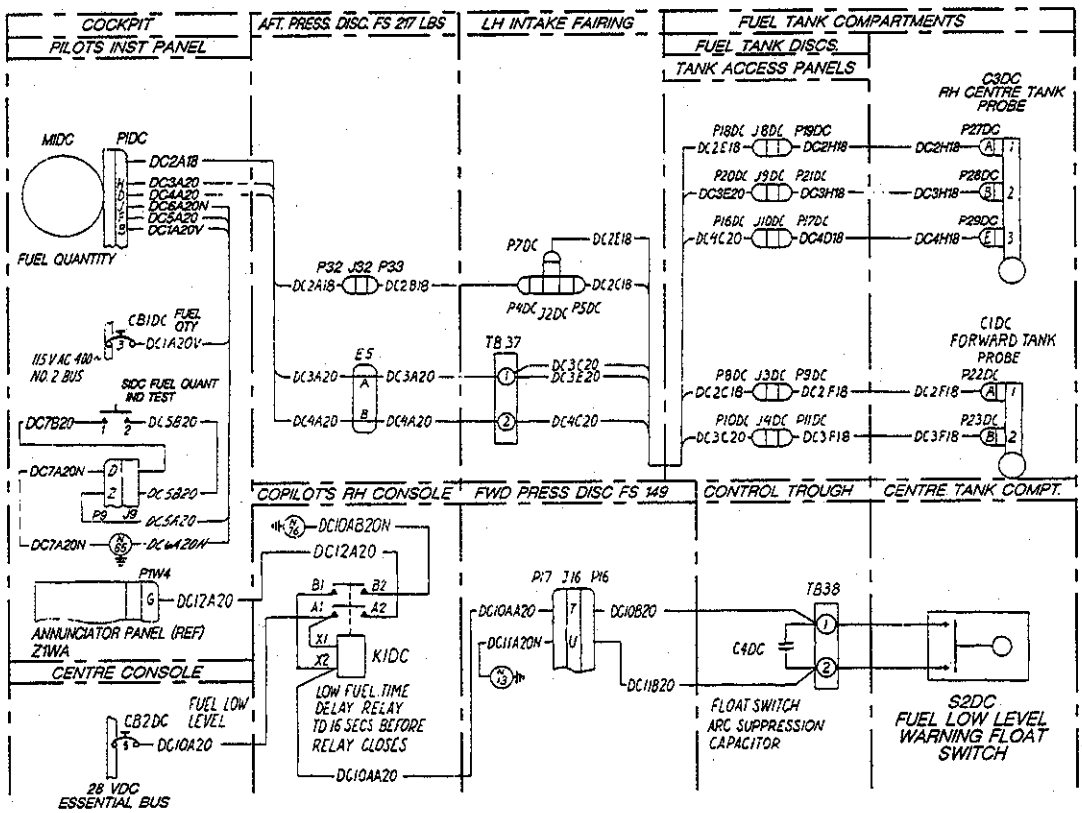

ITEM	DESCRIPTION	MFG.	PT.NO & SPEC	LOCATION FIG	LOCATION CALL-OUT
CB1DC	CIRCUIT BREAKER FUEL QUANTITY		1500-059-3	2-2	19
CB2DC	CIRCUIT BREAKER LOW LEVEL		S1412-5		19
C1DC	PROBE-FUEL QUANTITY	AEROTEC	FG220A217		117
C3DC	PROBE-FUEL QUANTITY	AEROTEC	FG250A45		112
C4DC	CAPACITOR 0.1 MFD 100V		CP1DA/KB104K1 MIL-C-25		C
J2DC	JUNCTION BOX		5335-1		C
J3DC	RECEPT-TANK DISC.		6206-1		C
J4DC	RECEPT-TANK DISC.		6207-1		C
J8DC	RECEPT-TANK DISC.		6206-1		C
J9DC	RECEPT-TANK DISC.		6207-1		C
J10DC	RECEPT-TANK DISC.		6208-1		C
J32	ADAPTER CONNECTOR		20AS132-3		C
M1DC	IND-FUEL QUANTITY	MINNEAPOLIS HONEY WELL	JG602A-1 10558N01Y00		8
P1DC	PLUG-FUEL QUANTITY IND.	AMETEK	165-61-1014		8
K1DC	TIME DELAY RELAY	LEACH	M83726/3-016	2-2	10

ITEM	DESCRIPTION	MFG.	PT.NO & SPEC	LOCATION FIG	LOCATION CALL-OUT
P4DC	PLUG-JUNCTION BOX		6833-1	2-2	C
P5DC	PLUG-JUNCTION BOX		6833-1		C
P7DC	PLUG-JUNCTION BOX		6833-1		C
P8DC	PLUG-TANK DISC		6841-1		C
P9DC	PLUG-TANK DISC		6825-1		C
P10DC	PLUG-TANK DISC		6810-1		C
P11DC	PLUG-TANK DISC		6810-1		C
P16DC	PLUG-TANK DISC		20P172-3		C
P17DC	PLUG-TANK DISC		20P172-3		C
P18DC	PLUG-TANK DISC		6841-1		C
P19DC	PLUG-TANK DISC		6825-1		C
P20DC	PLUG-TANK DISC		6810-1		C
P21DC	PLUG-TANK DISC		6810-1		C
P22DC	PLUG-FUEL QUANTITY PROBE		6817-1		C
P23DC	PLUG-FUEL QUANTITY PROBE		6802-1		C
P27DC	PLUG-FUEL QUANTITY PROBE		6817-1		C
P28DC	PLUG-FUEL QUANTITY PROBE		6802-1		C
P29DC	PLUG-FUEL QUANTITY PROBE		20P172-3		C
P32	CONNECTOR PLUG		20P230-4		C
P33	CONNECTOR PLUG		33-6833-1		C
S1DC	SWITCH-FUEL QUANTITY TEST		MS25089-4C		8*
S2DC	SWITCH-FUEL LOW LEVEL	AEROTEC	FL203-1	2-2	111

NOTE
* This item will be found in the area indicated by this call-out number.

41A-50580 B3, 6A/311, 6A/354, CF-369, CD-031, CF-367

ZDW02011

Figure 2-53 Fuel Quantity and Low Level Warning Indicator – Diagram

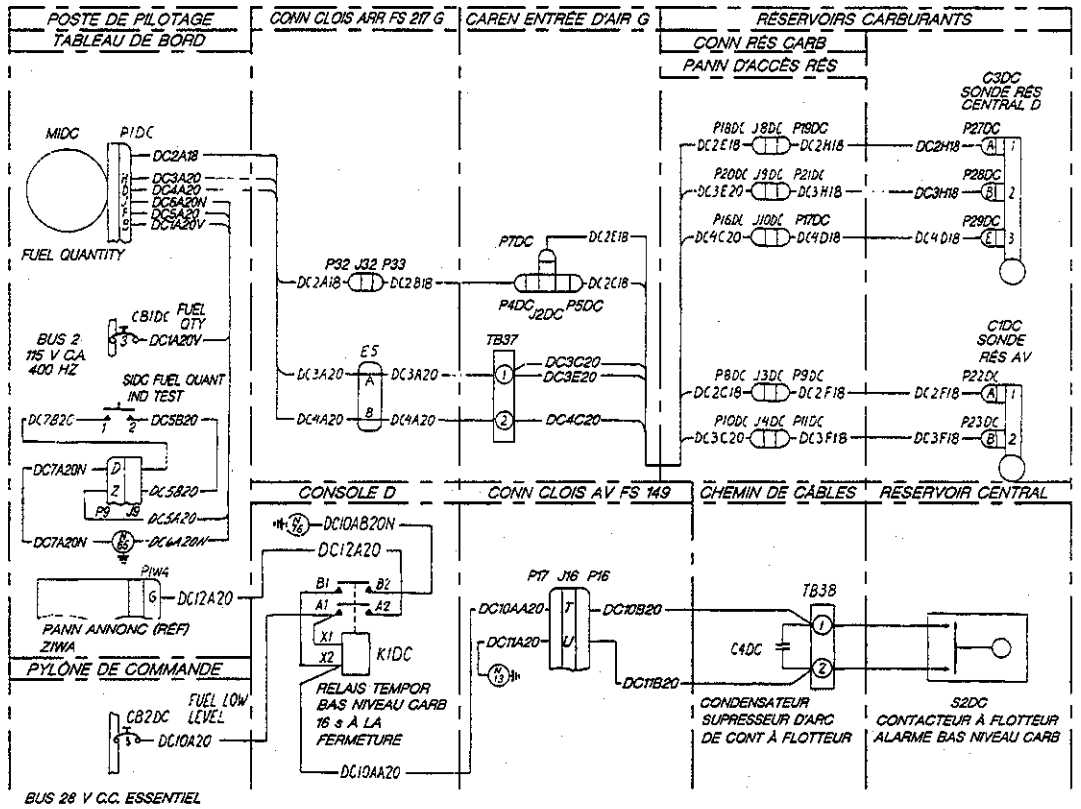

LISTE DES COMPOSANTS				EMPLACEMENT	
No DE COMPOSANT	DESCRIPTION	FABRICANT	No DE PIÈCE ET SPÉC	FIG	No DE RENVOI
CB1DC	DISJONCTEUR QUANT CARB		1500-059-3	2-2	19
CB2DC	DISJONCTEUR BAS NIV CARB		S1412-5		19
C1DC	SONDE QUANT CARBURANT	AEROTEC	FG220A217		117
C3DC	SONDE QUANT CARBURANT	AEROTEC	FG250A45		112
C4DC	CONDENSATEUR 0,1 µf 100 V		CP10AXB104K1 MIL-C-25		C
J2DC	BOITE DE JONCTION		5335-1		C
J3DC	PRISE DE CONN RÉS		6206-1		C
J4DC	PRISE DE CONN RÉS		6207-1		C
J8DC	PRISE DE CONN RÉS		6206-1		C
J9DC	PRISE DE CONN RÉS		6207-1		C
J10DC	PRISE DE CONN RÉS		6208-1		C
J32	CONNECTEUR ADAPTEUR		20AS132-3		C
M1DC	IND DE QUANT CARB	MINNEAPOLIS HONEY WELL AMETEK	JG602A-1 10558N01Y00		8
P1DC	PRISE IND QUANT CARB		165-61-1014		8
K1DC	RELAIS TEMPORISÉ	LEACH	MB3726/3-016	2-2	10

LISTE DES COMPOSANTS				EMPLACEMENT	
No DE COMPOSANT	DESCRIPTION	FABRICANT	No DE PIÈCE ET SPÉC	FIG	No DE RENVOI
P4DC	PRISE BOITE DE JONCTION		6833-1	2-2	C
P5DC	PRISE BOITE DE JONCTION		6833-1		C
P7DC	PRISE BOITE DE JONCTION		6833-1		C
P8DC	PRISE DE CONN RÉS		6841-1		C
P9DC	PRISE DE CONN RÉS		6825-1		C
P10DC	PRISE DE CONN RÉS		6810-1		C
P11DC	PRISE DE CONN RÉS		6810-1		C
P16DC	PRISE DE CONN RÉS		20P172-3		C
P17DC	PRISE DE CONN RÉS		20P172-3		C
P18DC	PRISE DE CONN RÉS		6841-1		C
P19DC	PRISE DE CONN RÉS		6825-1		C
P20DC	PRISE DE CONN RÉS		6810-1		C
P21DC	PRISE DE CONN RÉS		6810-1		C
P22DC	PRISE SONDE DE QUANT CARB		6817-1		C
P23DC	PRISE SONDE DE QUANT CARB		6802-1		C
P27DC	PRISE SONDE DE QUANT CARB		6817-1		C
P28DC	PRISE SONDE DE QUANT CARB		6802-1		C
P29DC	PRISE SONDE DE QUANT CARB		20P172-3		C
P32	PRISE CONNECTEUR		20P230-4		C
P33	PRISE CONNECTEUR		33-6833-1		C
S1DC	COMMUT ESSAI QUANT CARB		MS25089-4C		8*
S2DC	COMMUT BAS NIVEAU CARB	AEROTEC	FL203-1	2-2	111

NOTA
* Le composant est situé dans la zone désignée par le numéro de renvoi.

41A-60680 B3, 6A/311, 6A/364, CF-369, CD-031, CF-367

ZDW02012

Figure 2-53 Indicateur de quantité et alarme de bas niveau carburant – schéma de câblage

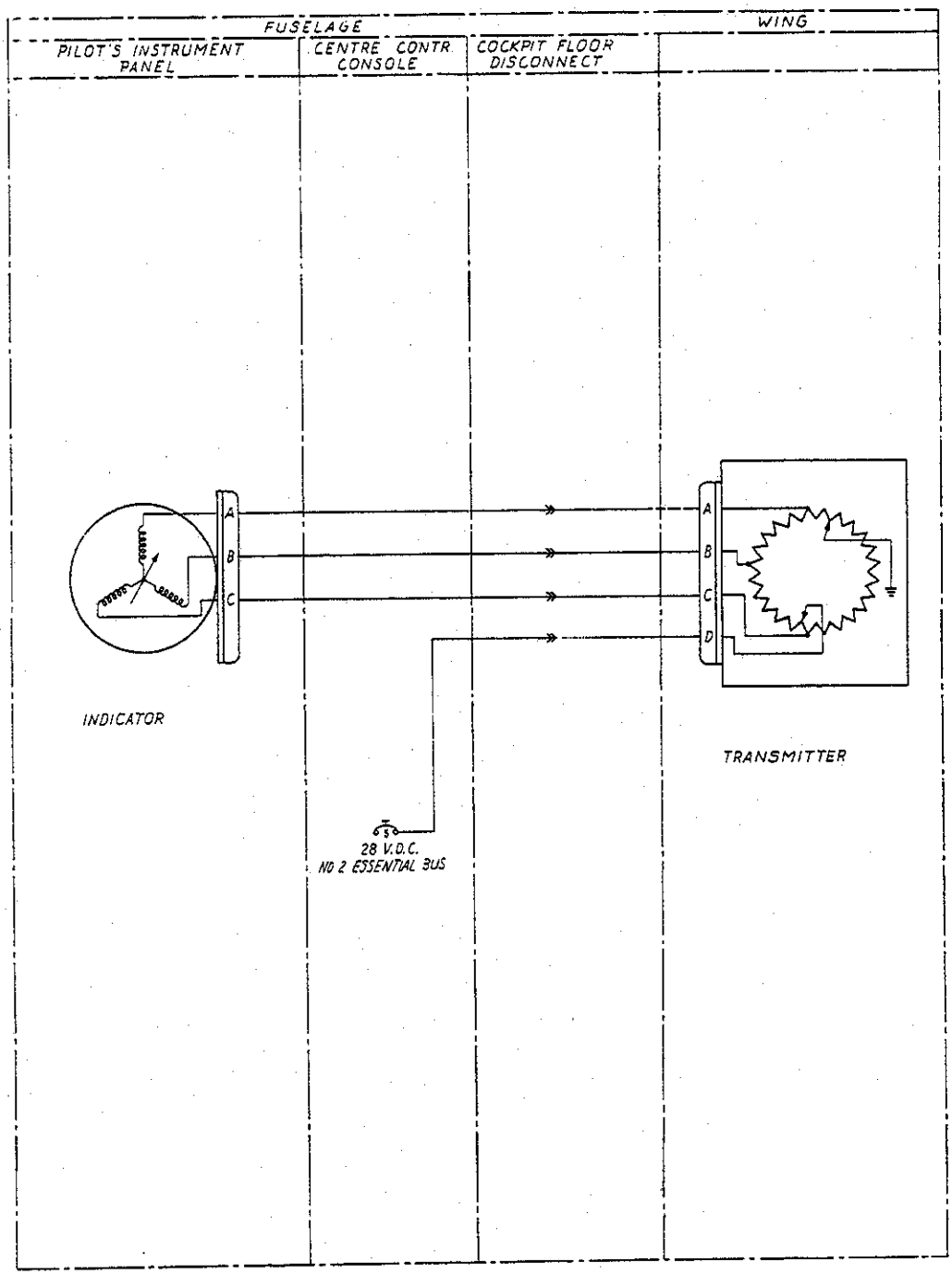

ZDW02018

Figure 2-54 Wing Flap Position Indicator – Schematic

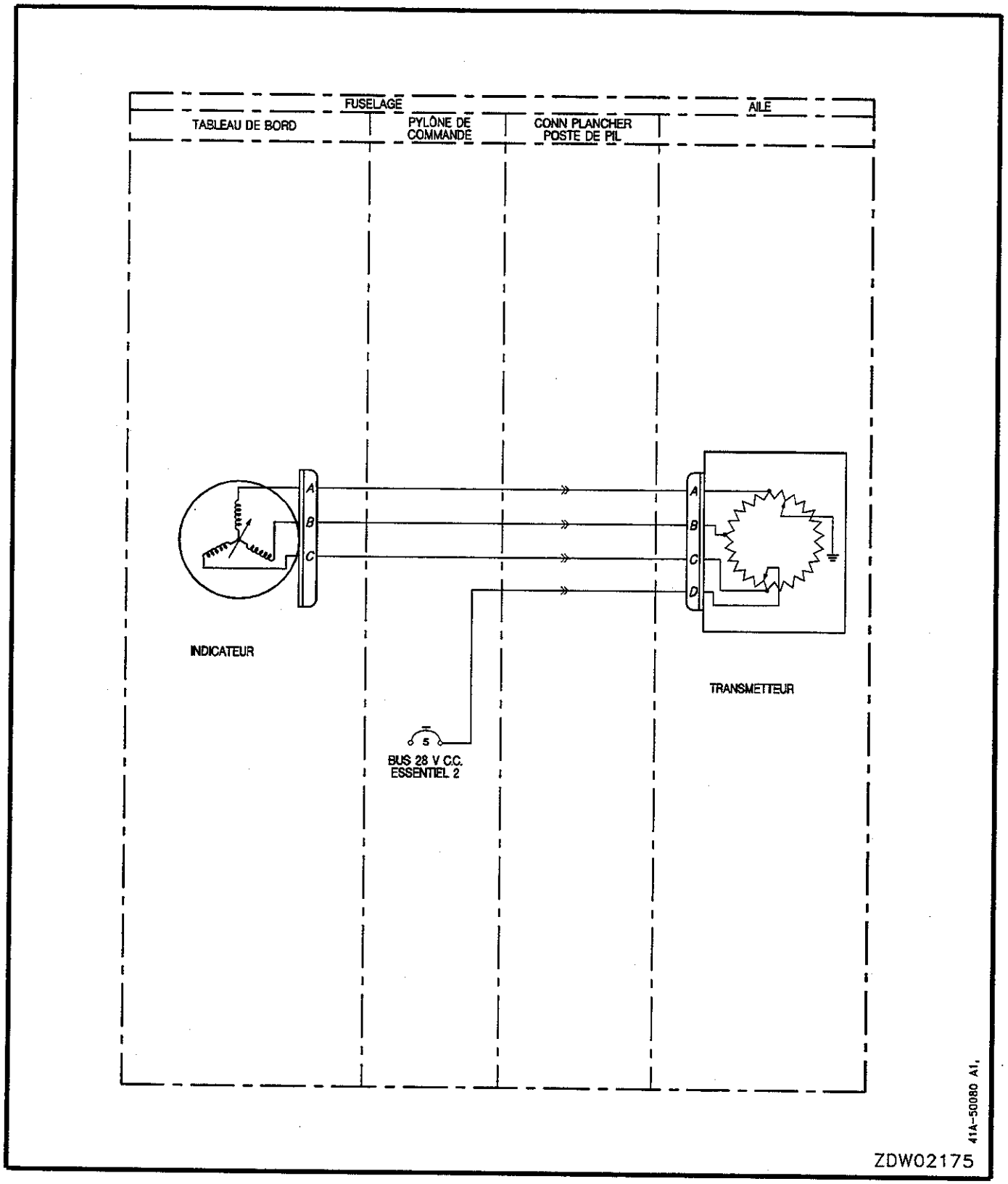

Figure 2-54 Indicateur de position volets – schéma électrique

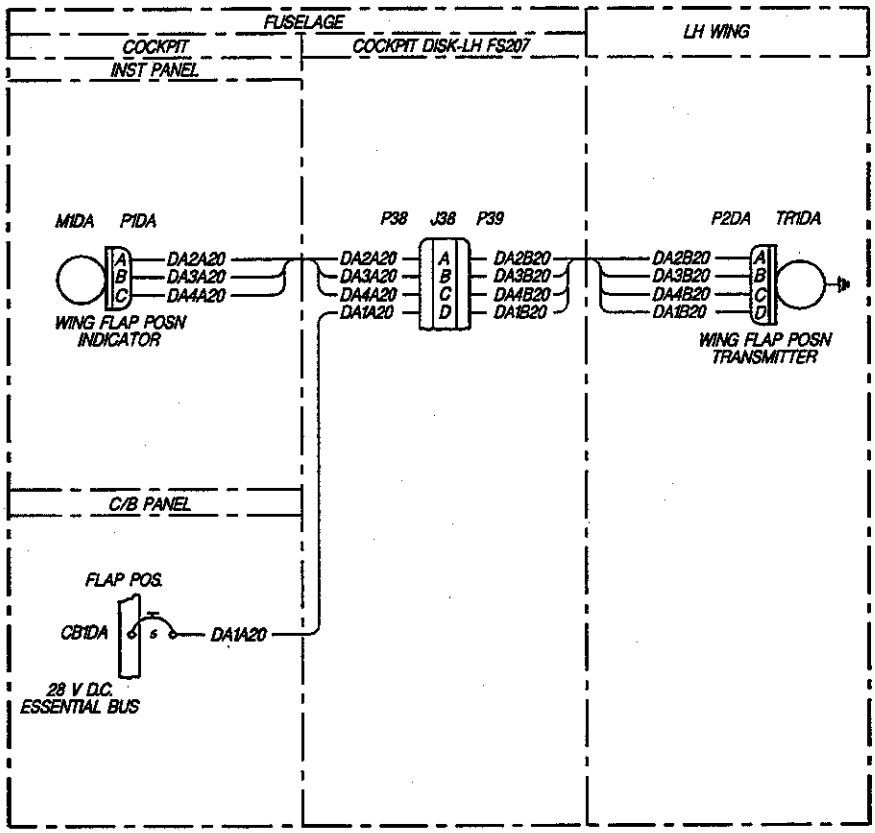

ITEM LIST						LOCATION	
EFF	ITEM	DESCRIPTION	PT. NO. & SPEC.	TYPE	MANUF R	FIG	CALL-OUT
	M1DA	INDICR WING FLAP POS	AE 323-1H			2-2	77
	TR1DA	TRANSMR-WING FLAP POS	MIL-T-5583 MIL-T-5583A				109
	CB1DA	C/B WING FLAP POSN	S14-12-5	5A			19
	P1DA	PLUG WING FLAP POSN	MS3106R-10SL-3S				77
	P2DA	PLUG W/FLAP POSN TRANS	MS3106R-14S-2S			2-2	109

NOTE

All wires per MIL-W-5086 type II unless othewise specified.

41A-503808-1

ZDW02176

Figure 2-55 Wing Flap Position Indicator – Diagram

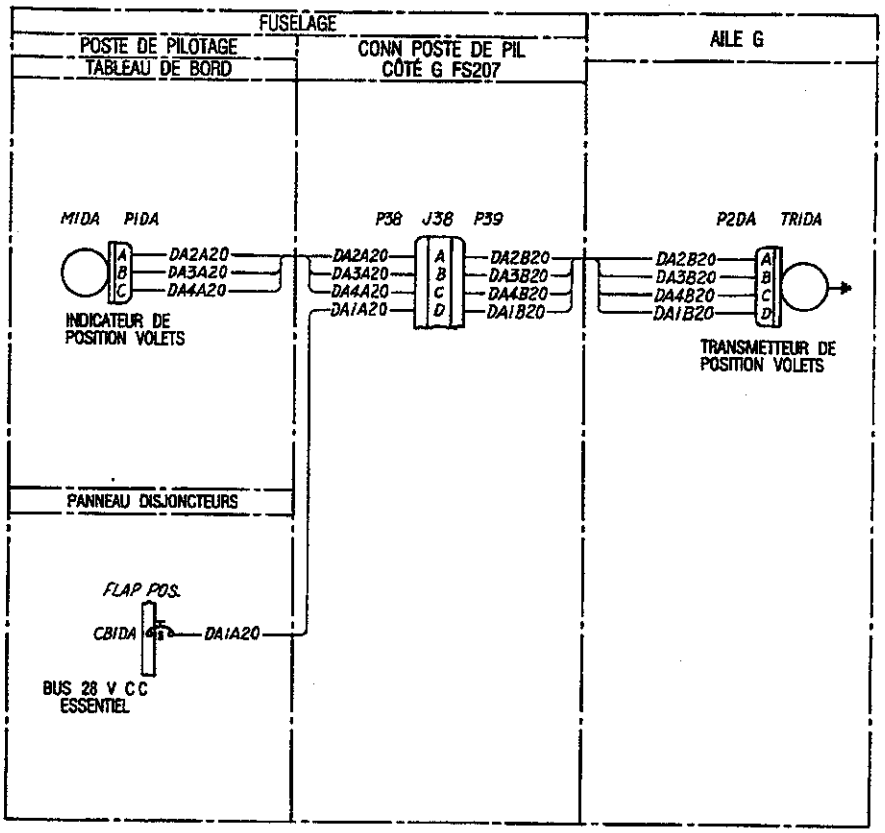

LISTE DES COMPOSANTS					EMPLACEMENT	
VAL	N° DE COMPOSANT	DESCRIPTION	N° DE PIÈCE ET SPEC	TYPE	FIG	N° DE RENVOI
	M1DA	INDICATEUR POS VOLETS	AE323-1H		2-2	77
	TR1DA	TRANSMETTEUR POS VOLETS	MIL-T-5583A			109
	CB1DA	DISJONCTEUR POS VOLETS	S14-12-5	5A		19
	P1DA	PRISE POS VOLETS	MS3106R-10SL-3S			77
	P2DA	PRISE TRANSM POS VOLETS	MS3106R-14-2S		2-2	109

NOTA

Tous fils spéc MIL-W-5086 type II
sauf indications contraires

41A-50380B-1

ZDW02177

Figure 2-55 Indicateur de position volets – schéma de câblage

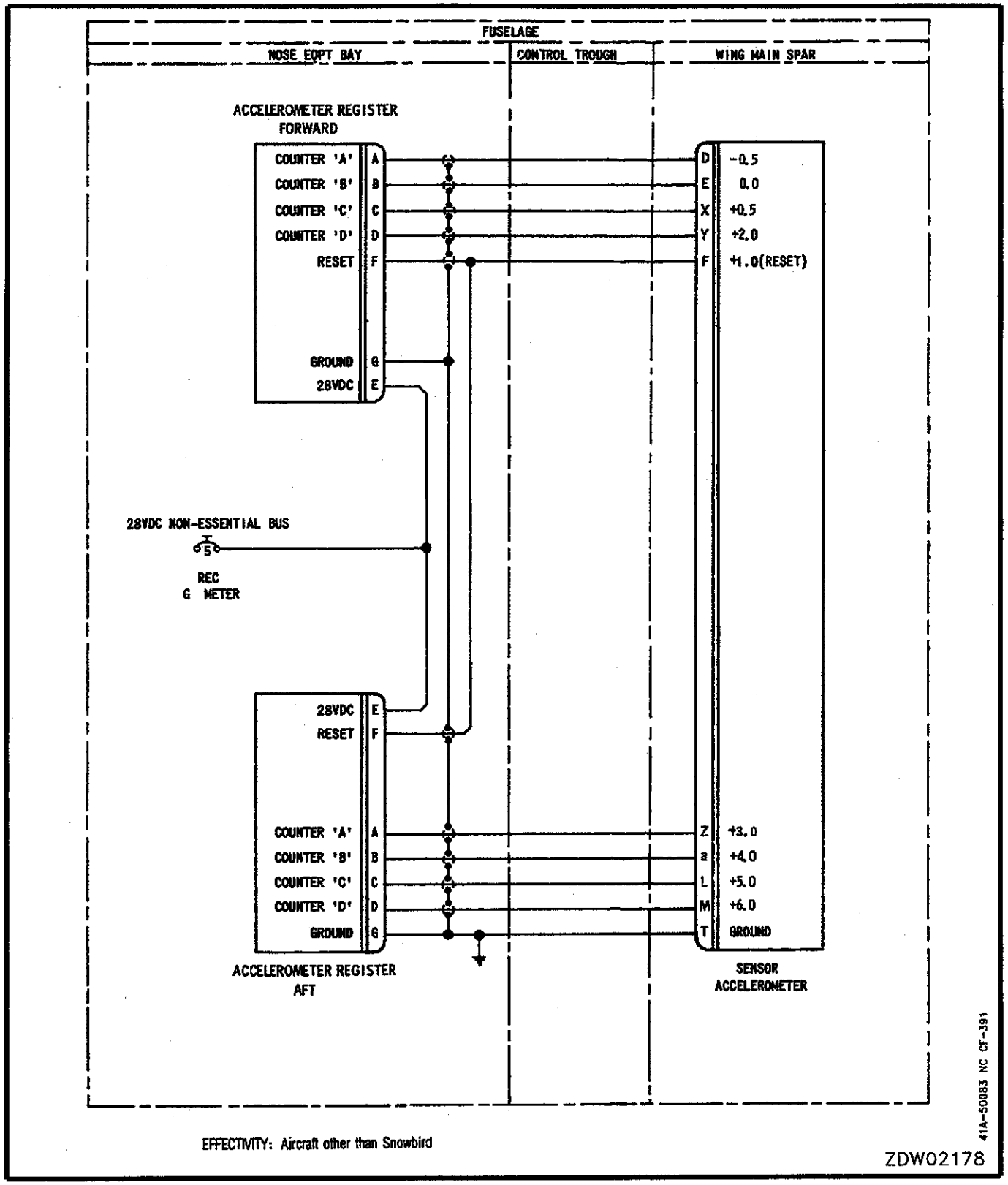

Figure 2-56 Registering Accelerometer – Schematic

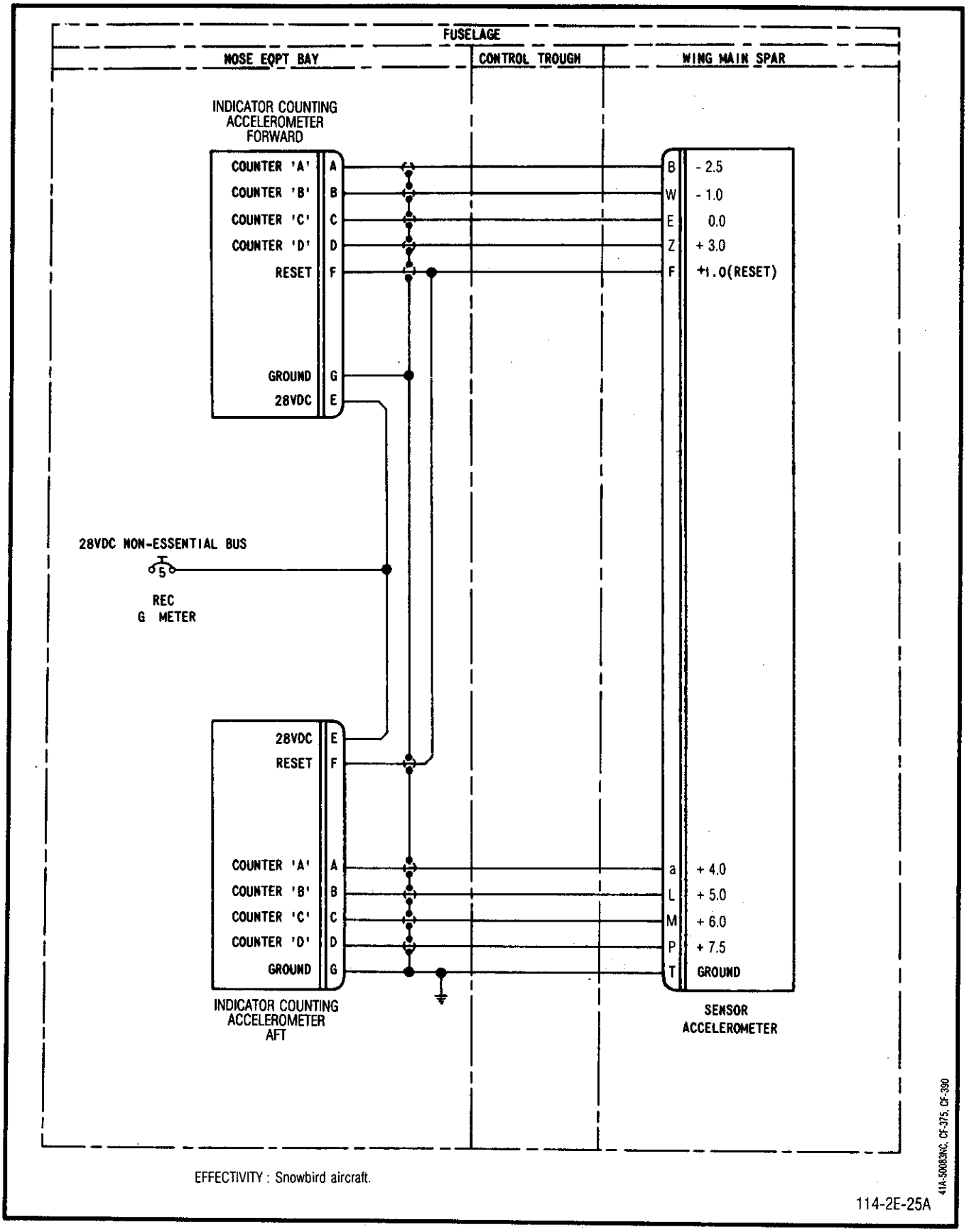

Figure 2-56 (Sheet 2 of 2) Registering Accelerometer – Schematic

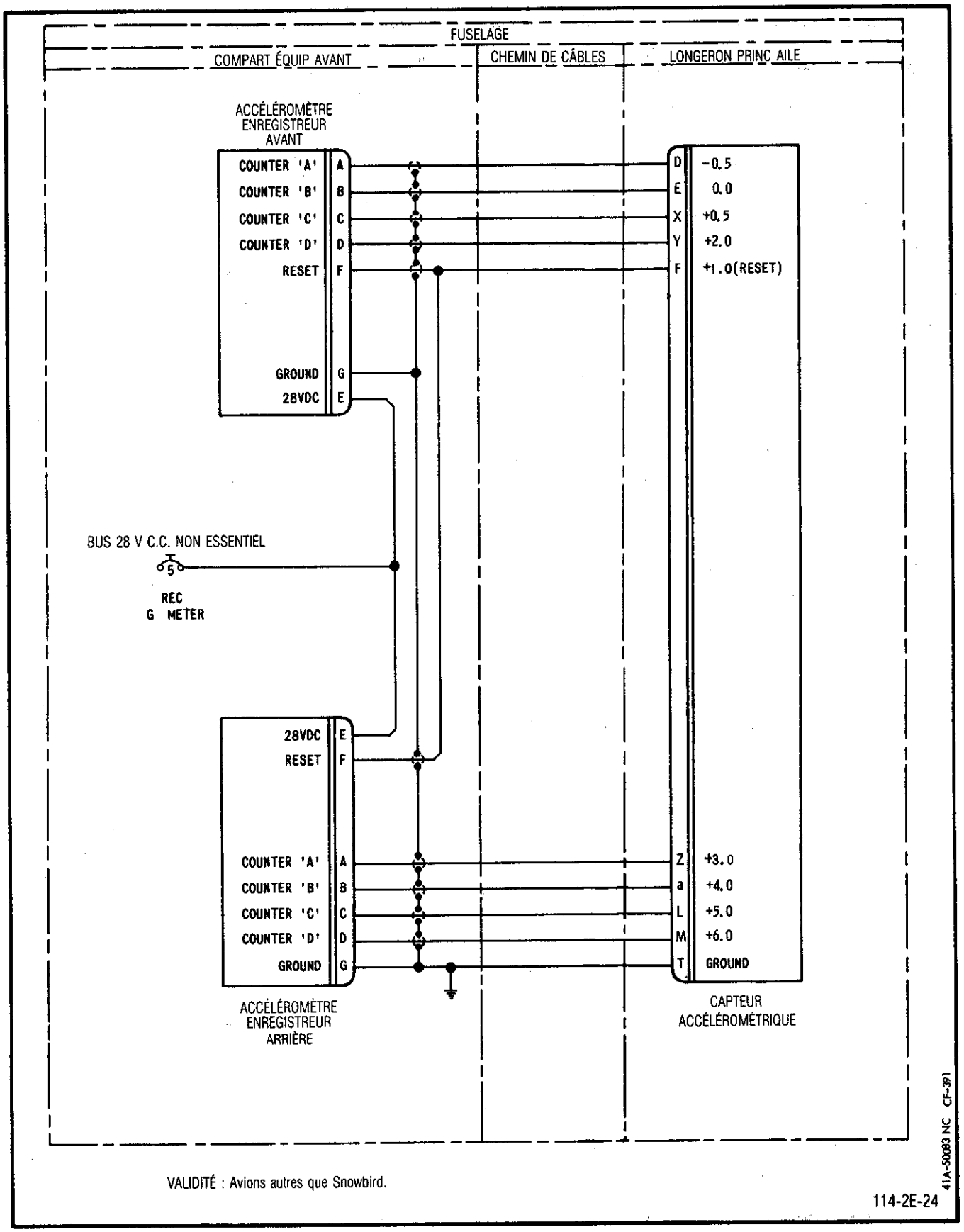

Figure 2-56 (feuille 1 de 2) Accéléromètre enregistreur – schéma électrique

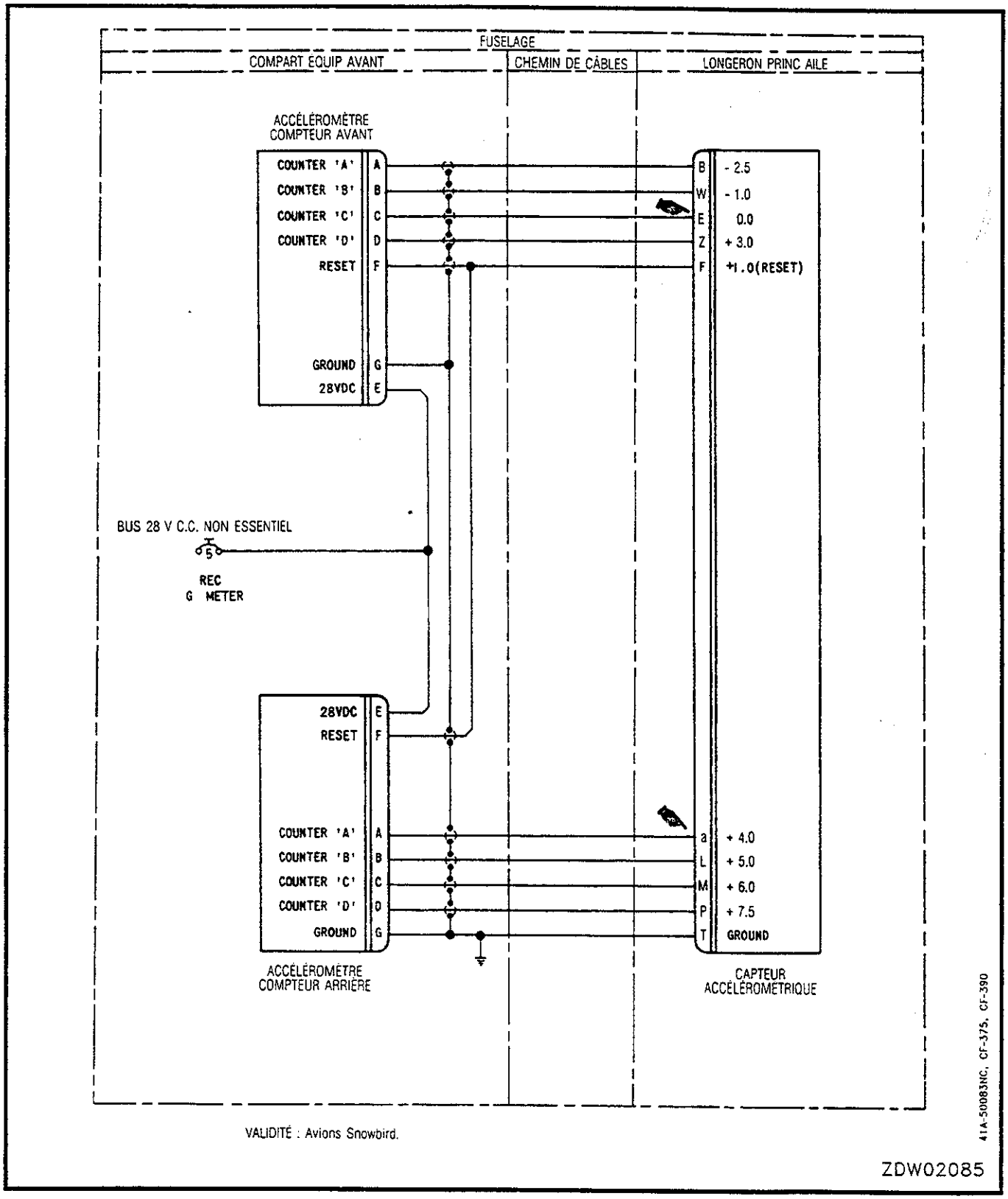

Figure 2-56 (feuille 2 de 2) Accéléromètre enregistreur – schéma électrique

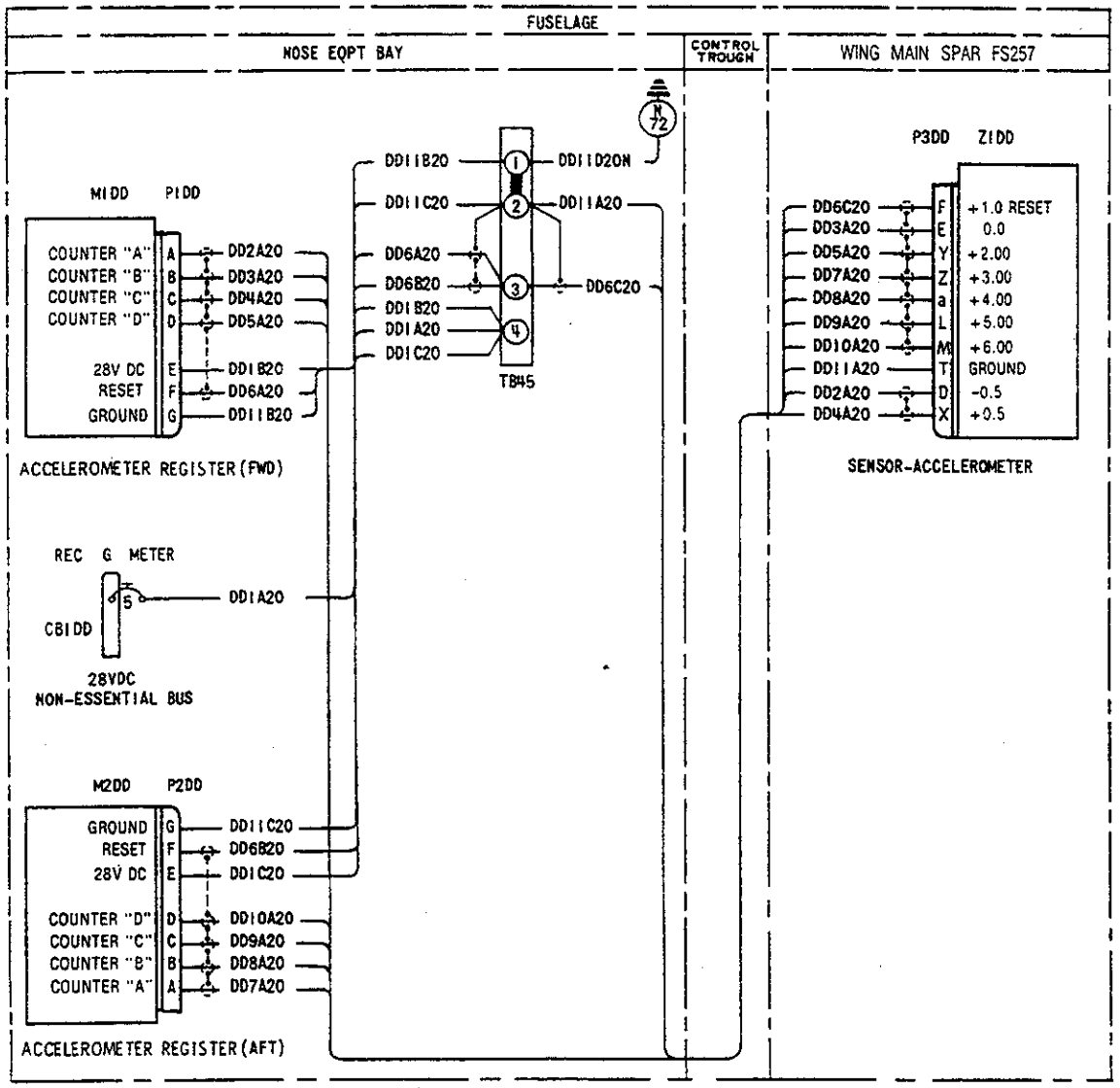

ITEM LIST						LOCATION	
EFF	ITEM NO.	DESCRIPTION	PT. NO. & SPEC.	TYPE	MFR	FIG	CALL-OUT
	CB1DD	C/B-RECORDING ACCEL	S-1412-5	5A		2-2	19
	M1DD	INDICATOR-COUNTING ACCELEROMETER	AE322-3-B 6A/6695-21-804-8805		AVIATION ELECTRIC		2
	M2DD	INDICATOR-COUNTING ACCELEROMETER	AE322-3-B 6A/6695-21-804-8805		AVIATION ELECTRIC		2
	P1DD	PLUG-COUNTING ACCEL IND	PT06SE-12-10S		BENDIX		2
	P2DD	PLUG-COUNTING ACCEL IND	PT06SE-12-10S		BENDIX		2
	P3DD	PLUG-COUNTING ACCEL XDUCER	PT06SE-18-32S		BENDIX		55
	Z1DD	SENSOR-COUNTING ACCELEROMETER	AE320-2C 6A/6610-21-802-0813		AVIATION ELECTRIC	2-2	55

41A-50383 NC CF-375 CF-391 85114-27

ZDW02084

Figure 2-57 Registering Accelerometer – Diagram

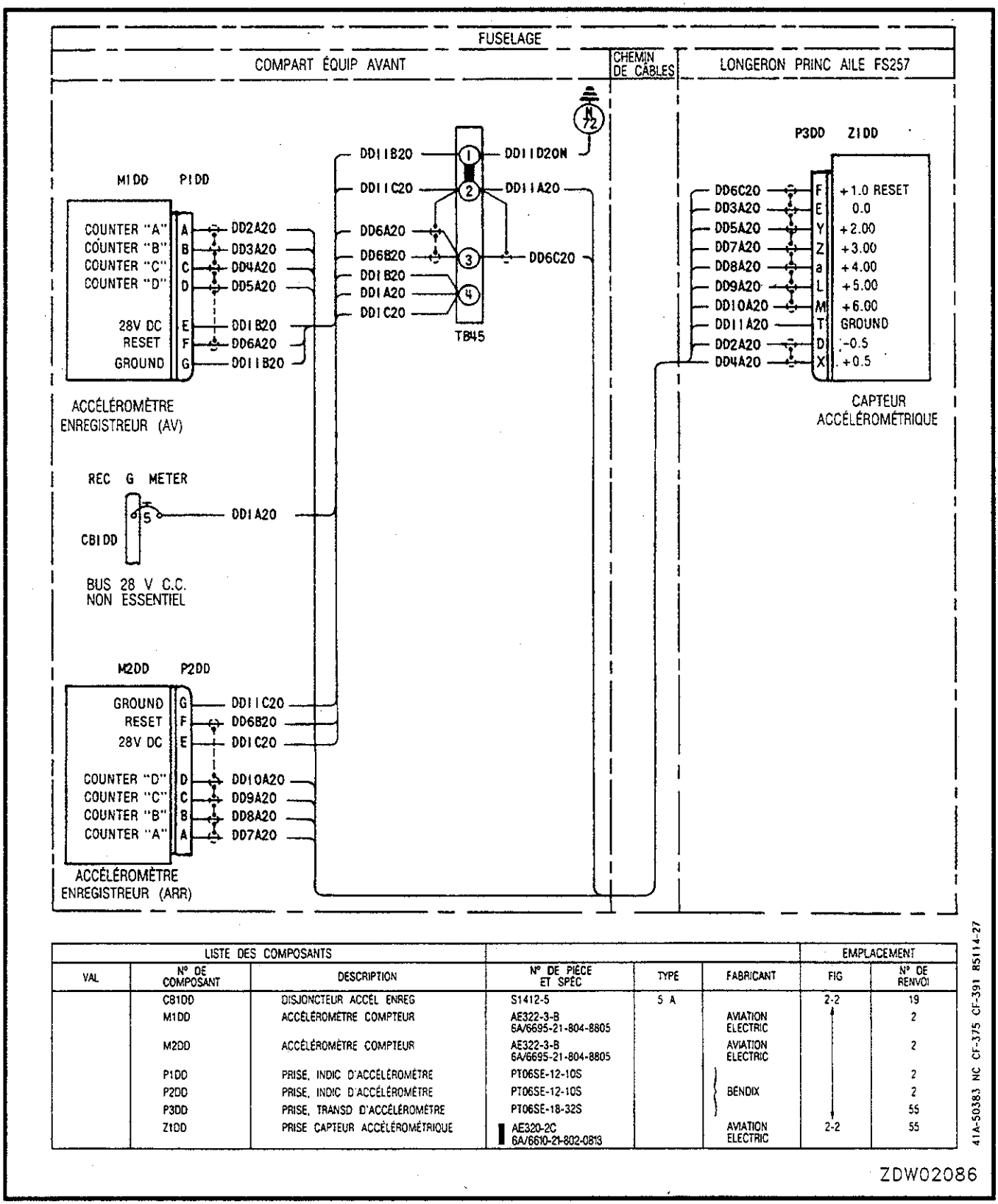

LISTE DES COMPOSANTS						EMPLACEMENT	
VAL	N° DE COMPOSANT	DESCRIPTION	N° DE PIÈCE ET SPÉC	TYPE	FABRICANT	FIG	N° DE RENVOI
	C81DD	DISJONCTEUR ACCÉL ENREG	S1412-5	5 A		2-2	19
	M1DD	ACCÉLÉROMÈTRE COMPTEUR	AE322-3-B 6A/6695-21-804-8805		AVIATION ELECTRIC		2
	M2DD	ACCÉLÉROMÈTRE COMPTEUR	AE322-3-B 6A/6695-21-804-8805		AVIATION ELECTRIC		2
	P1DD	PRISE, INDIC D'ACCÉLÉROMÈTRE	PT06SE-12-10S		BENDIX		2
	P2DD	PRISE, INDIC D'ACCÉLÉROMÈTRE	PT06SE-12-10S		BENDIX		2
	P3DD	PRISE, TRANSD D'ACCÉLÉROMÈTRE	PT06SE-18-32S		BENDIX		55
	Z1DD	PRISE CAPTEUR ACCÉLÉROMÉTRIQUE	AE320-2C 6A/6610-21-802-0813		AVIATION ELECTRIC	2-2	55

Figure 2-57 Accéléromètre enregistreur – schéma de câblage

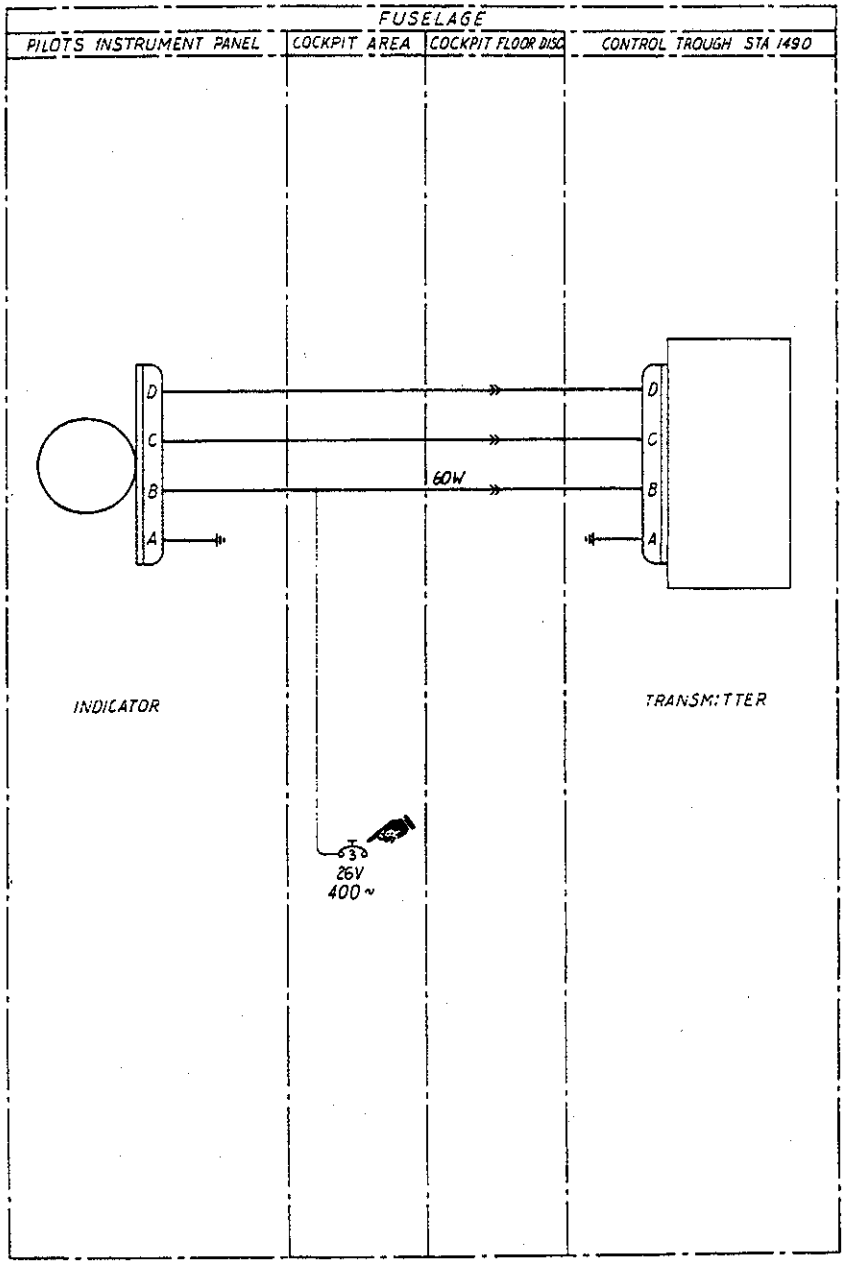

41A-50081A

ZDW02087

Figure 2-58 Hydraulic Pressure Indicator – Schematic

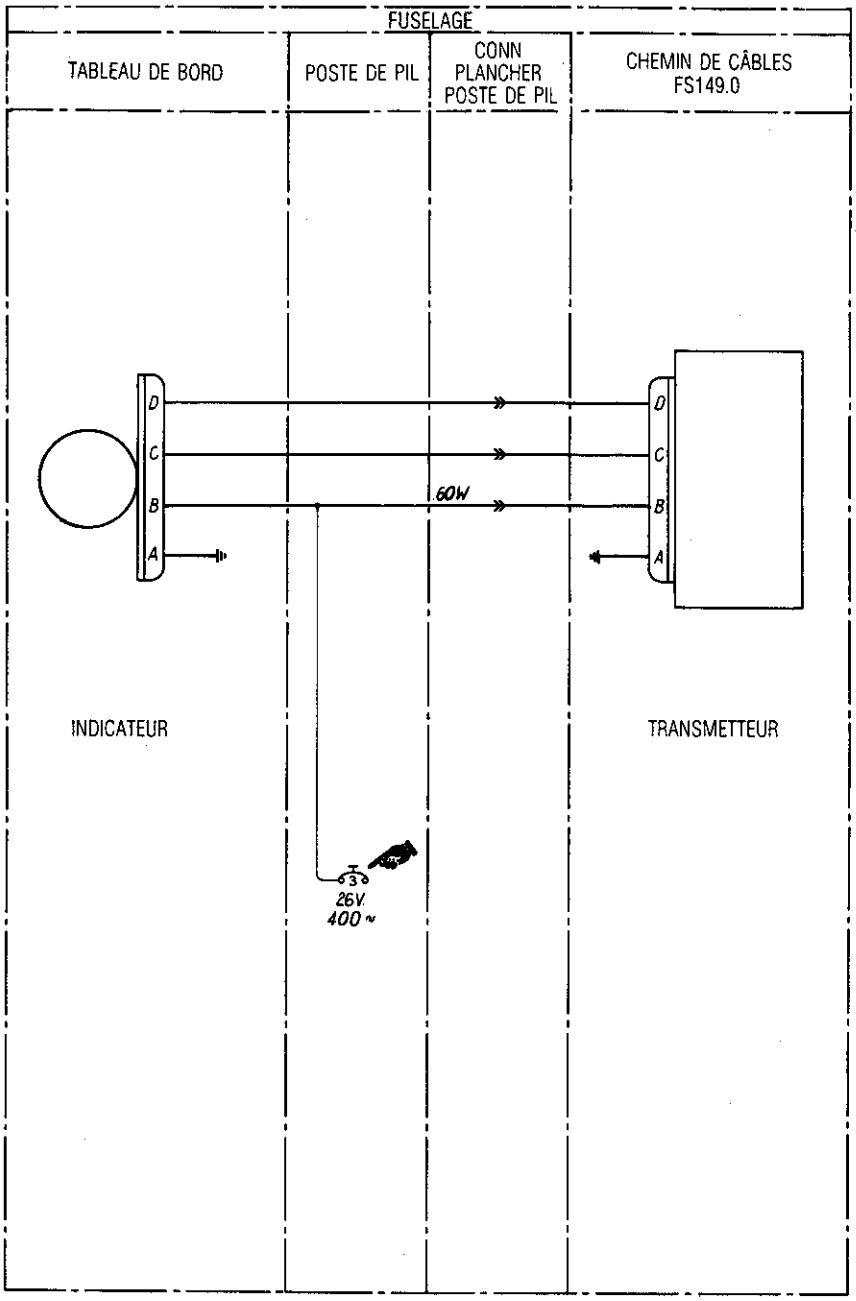

41A-5008/A

114-2E-28

Figure 2-58 Indicateur de pression hydraulique - schéma électrique

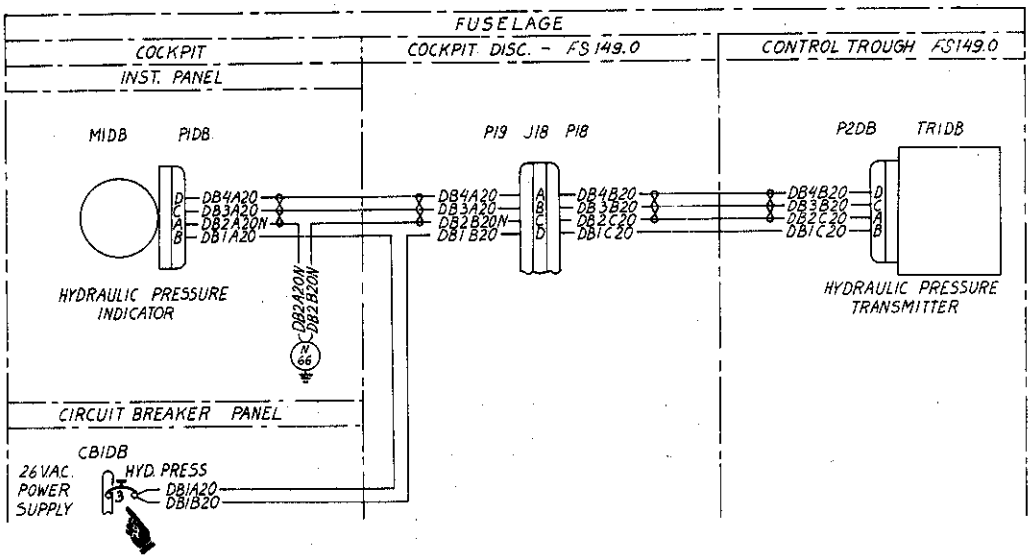

ITEM LIST				LOCATION	
ITEM NO.	DESCRIPTION	PART NO. & SPEC	TYPE	FIG	CALL-OUT
M1DB	IND.-HYDRAULIC PRESSURE	18-1417	G.S.M	2-2	8 *
TR1DB	TRANSMITTER-HYDRAULIC PRESSURE	ST106N	G.S.M.		65
P1DB	PLUG-HYD. PRESSURE IND.	MS3106R-14S-2S			8 *
P2DB	PLUG-HYD. PRESS. TRANSMTR.	MS3106R-14S-2S			65
CB1DB	C/B-HYD. PRESS. IND. SYS.	1500-059-3	3A	2-2	19

NOTES

* This item will be found in the area indicated by this call-out number

All wires per MIL-W-5086 type II unless otherwise stated

4/A-5038/82

114-2K-65 A

Figure 2-59 Hydraulic Pressure Indicator – Diagram

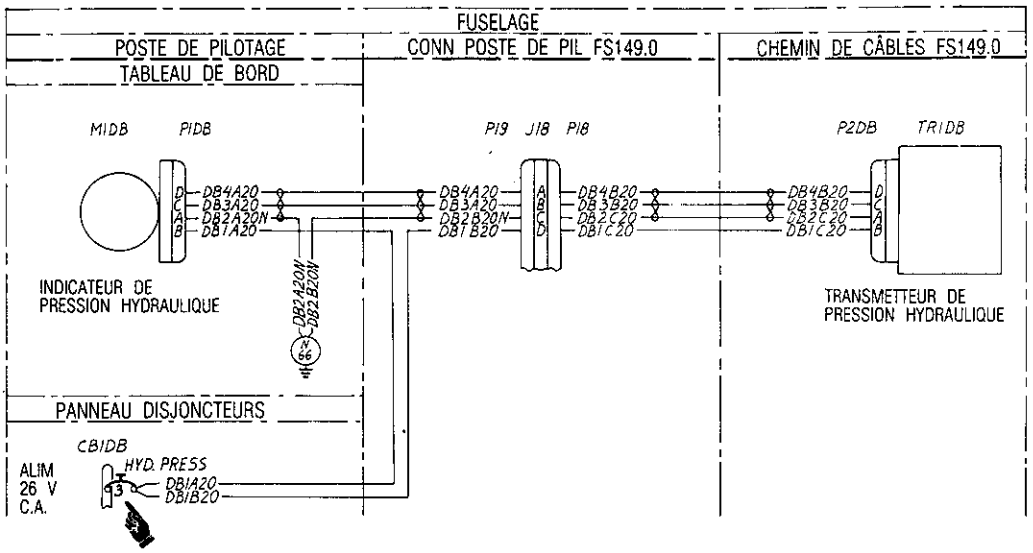

LISTE DES COMPOSANTS				EMPLACEMENT	
N° DE COMPOSANT	DESCRIPTION	N° DE PIÈCE ET SPÉC	TYPE	FIG	N° DE RENVOI
M1DB	INDICATEUR DE PRESS HYDR	18-1417	G.S.M.	2-2	8*
TR1DB	TRANSMETTEUR DE PRESS HYDR	ST106N	G.S.M.		65
P1DB	FICHE IND DE PRESS HYDR	MS3106R-14S-2S			8*
P2DB	FICHE TRANSM DE PRESS HYDR	MS3106R-14S-2S			65
CB1DB	DISJONCTEUR CIRC D'IND PRESS HYDR	1500-059-3	3A	2-2	19

NOTA

* Le composant est situé dans la zone désignée par le numéro de renvoi.

Tous fils spéc. MIL-W-5086 type II sauf indications contraires.

41A-50381 B2

114-2K-66

Figure 2-59 Indicateur de pression hydraulique – schéma de câblage

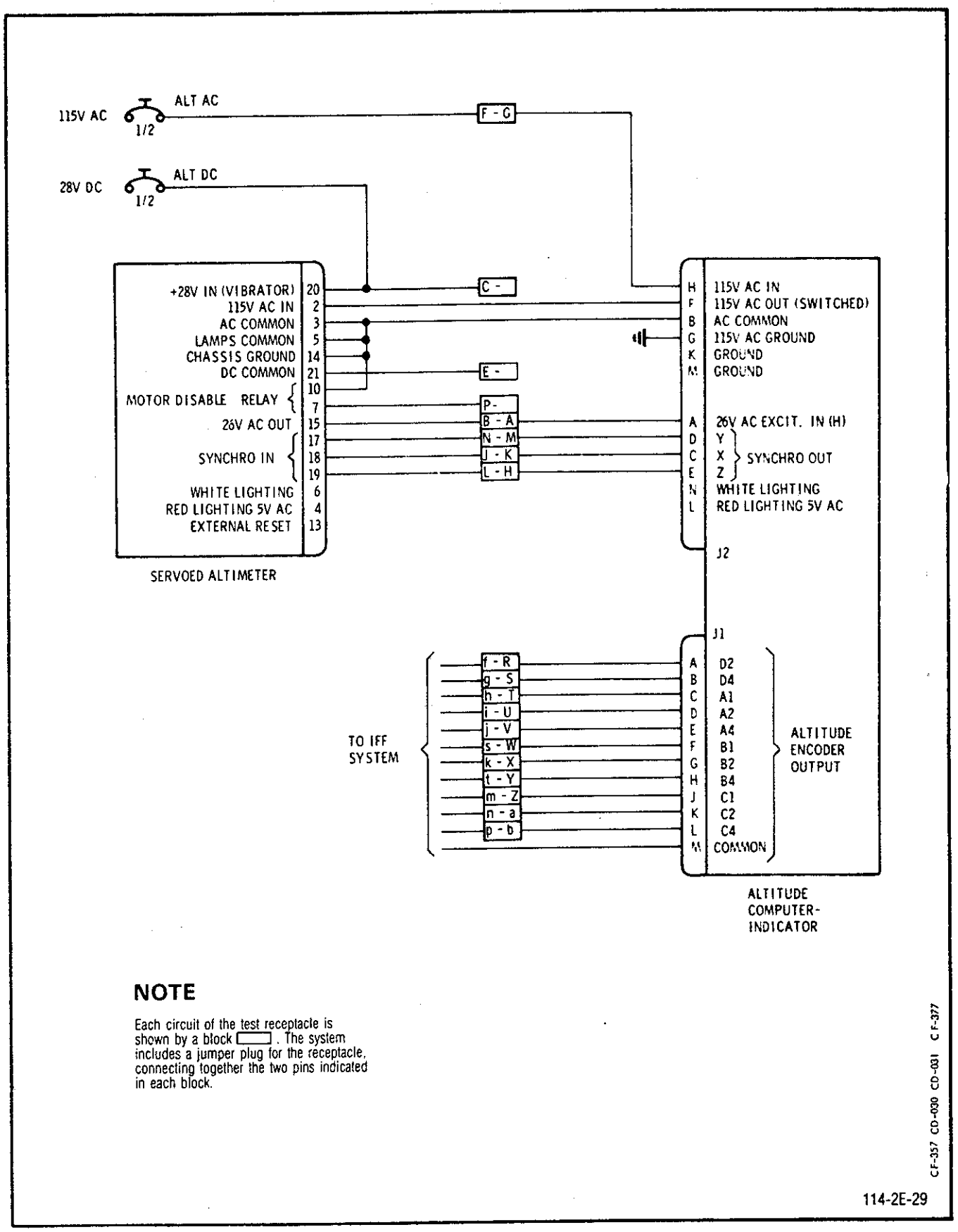

Figure 2-60 Servoed Altimeter System – Schematic

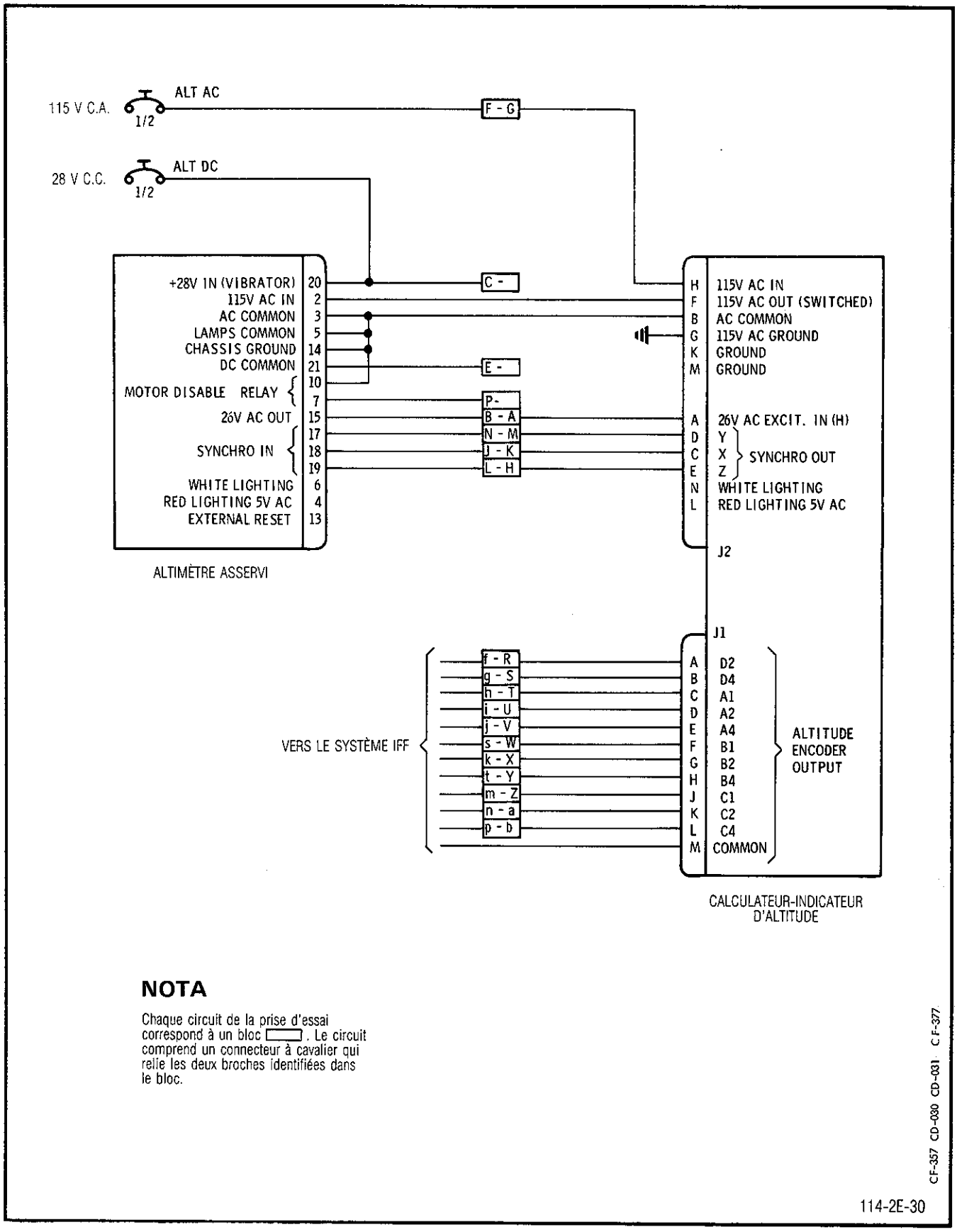

Figure 2-60 Circuit de l'altimètre asservi – schéma électrique

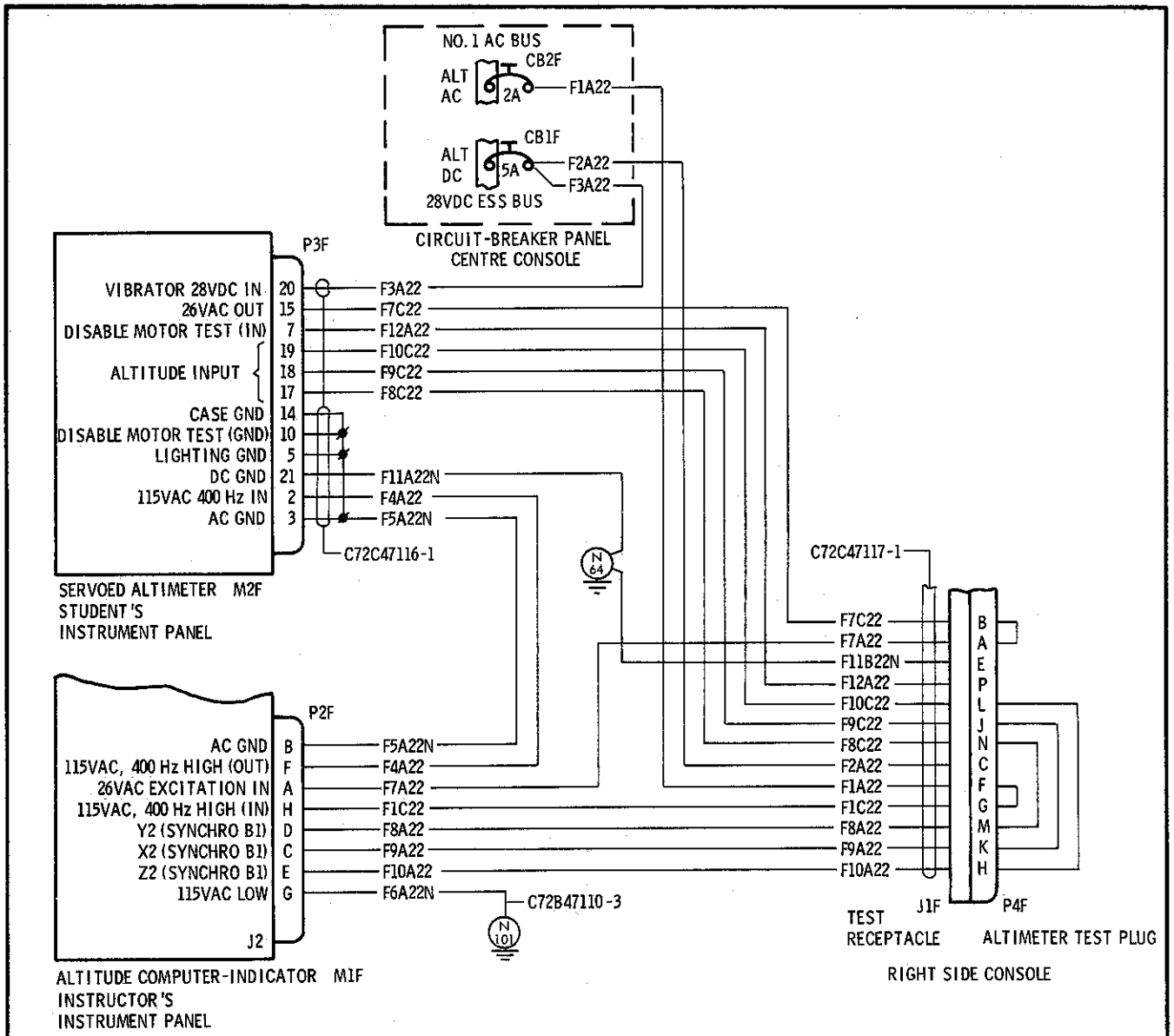

ITEM LIST					LOCATION	
ITEM NO.	DESCRIPTION	PART NO. OR SPEC	TYPE	MFG	FIG	CALL-OUT
CB1F	CIRCUIT-BREAKER	S1412-5	5A	CANADAIR LTD	2-2	19
CB2F	CIRCUIT-BREAKER	MP1500-008-2	2A	MECH PRODUCTS	↑	19
J1F	RECEPTACLE	MS3120E-20-41S				11
M1F	COMPUTER INDICATOR	31236-10T-C11		BENDIX		77
M2F	SERVOED ALTIMETER	81-22-20		BENDIX		77
P2F	PLUG	MS3126F-14-15S				77
P3F	PLUG	MS24266-R16T-24S			↓	77
P4F	PLUG	PT06E20-41P		BENDIX	2-2	11

NOTE

For altitude encoder output refer to IFF system

Figure 2-61 Servoed Altimeter System – Diagram

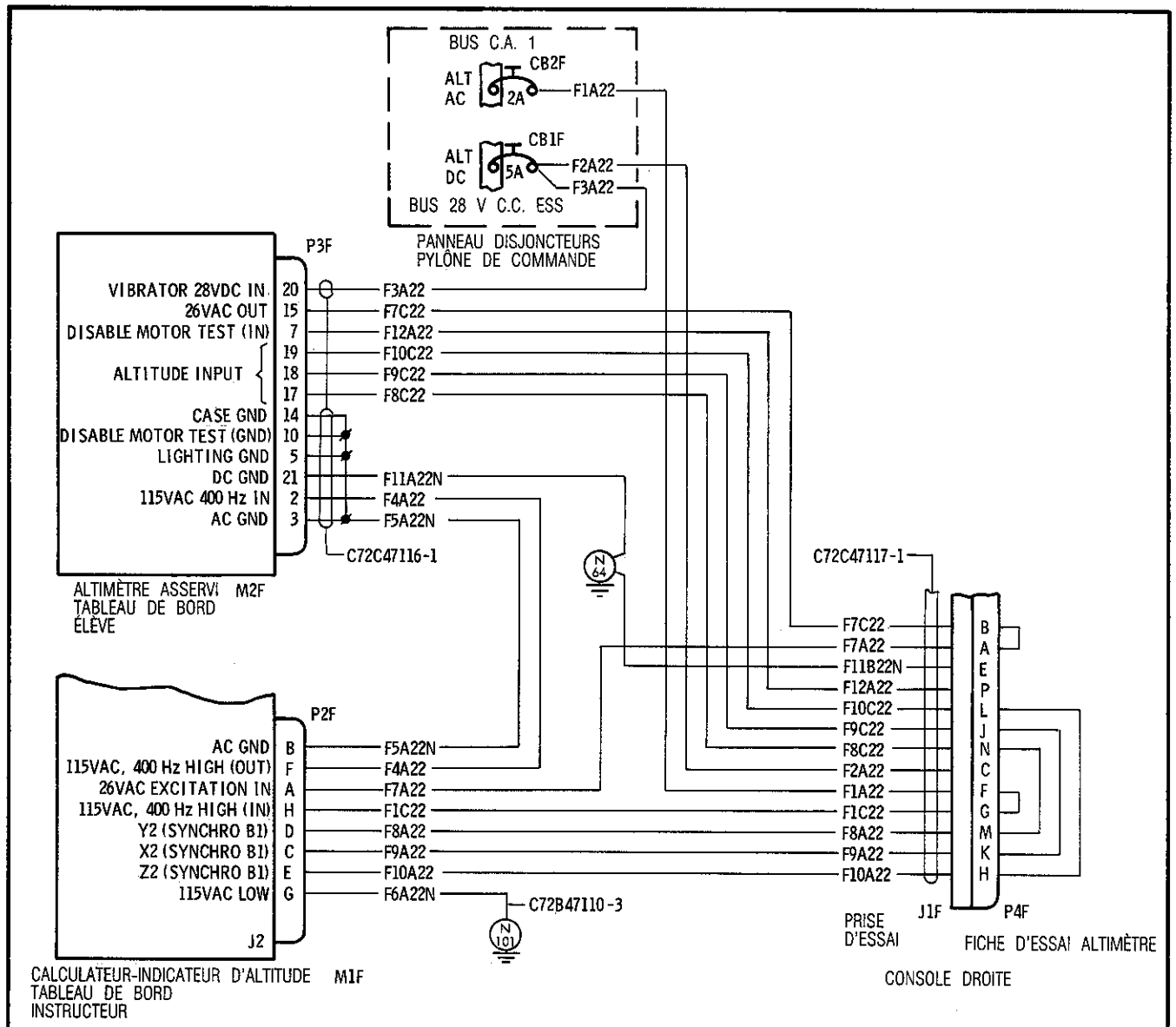

LISTE DES COMPOSANTS					EMPLACEMENT	
N° DE COMPOSANT	DESCRIPTION	N° DE PIÈCE ET SPÉC	TYPE	FABRICANT	FIG	N° DE RENVOI
CB1F	DISJONCTEUR	S1412-5	5A	CANADAIR LTD	2-2	19
CB2F	DISJONCTEUR	MP1500-008-2	2A	MECH PRODUCTS	↑	19
J1F	PRISE	MS3120E-20-41S				11
M1F	CALCULATEUR-INDICATEUR	31236-10T-C11				
M2F	ALTIMÈTRE ASSERVI	81-22-20		BENDIX		77
P2F	FICHE	MS3126F-14-15S		BENDIX		77
P3F	FICHE	MS24266-R16T-24S				77
P4F	FICHE	PT06E20-41P				77
				BENDIX	2-2	11

NOTA

Pour la sortie de l'encodeur d'altitude, voir le système IFF.

CF-357, CD-030, CD-031 CF-377

114-2K-68

Figure 2-61 Circuit de l'altimètre asservi – schéma de câblage

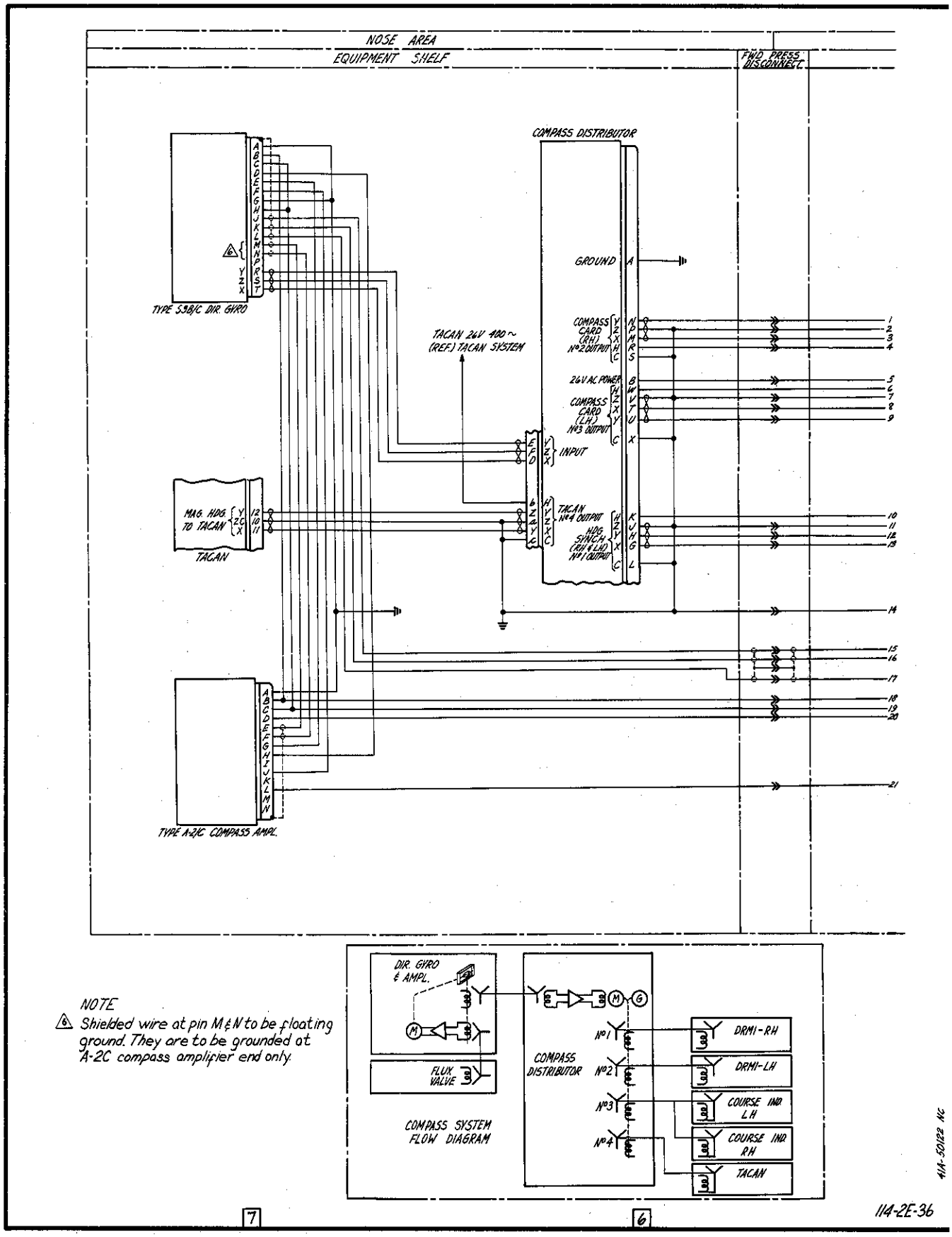

Figure 2-62 (Sheet 1 of 2) Compass System – Schematic

C-12-114-000/DW-000

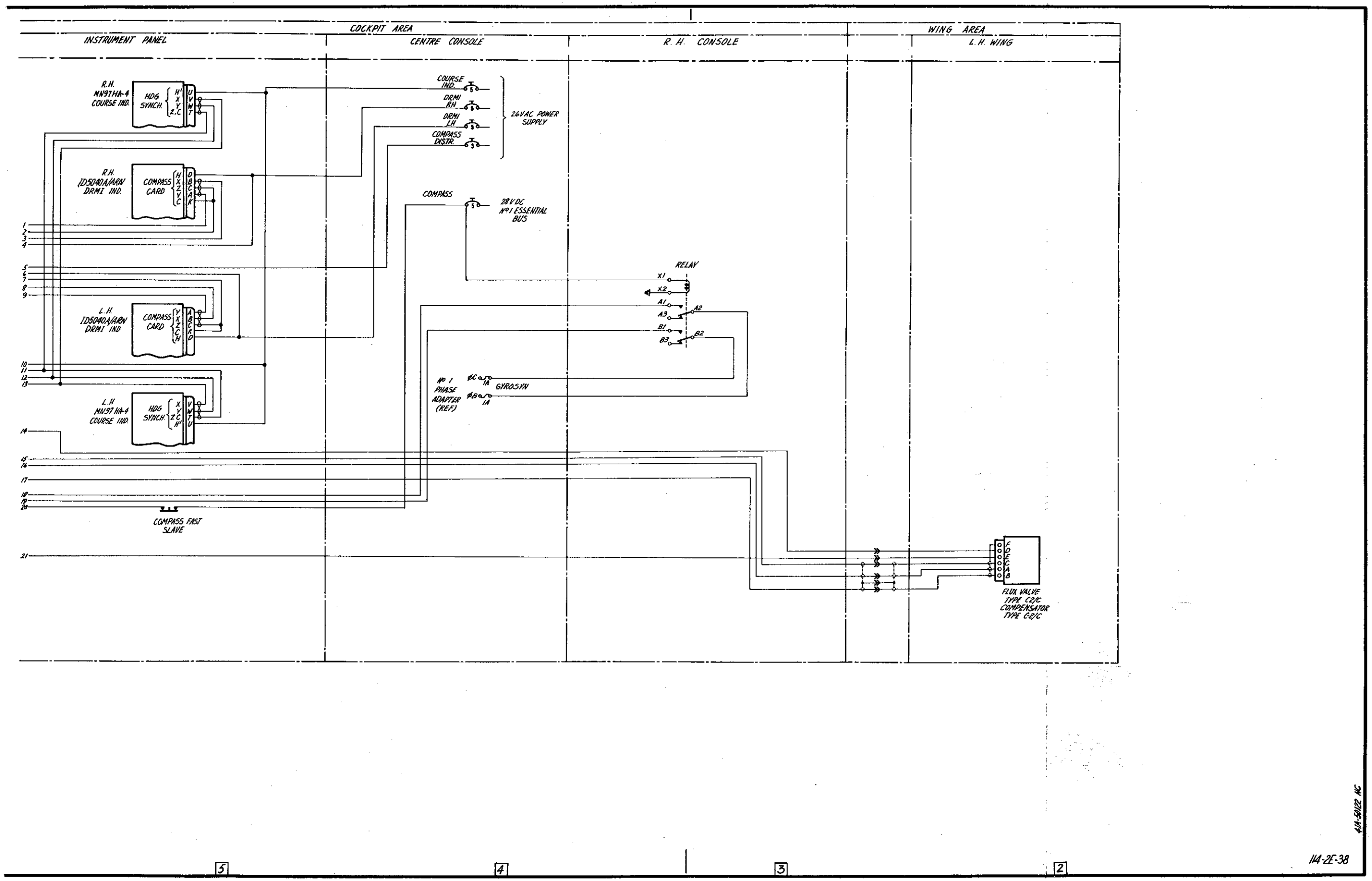

Figure 2-62 (Sheet 2 of 2) Compass System – Schematic

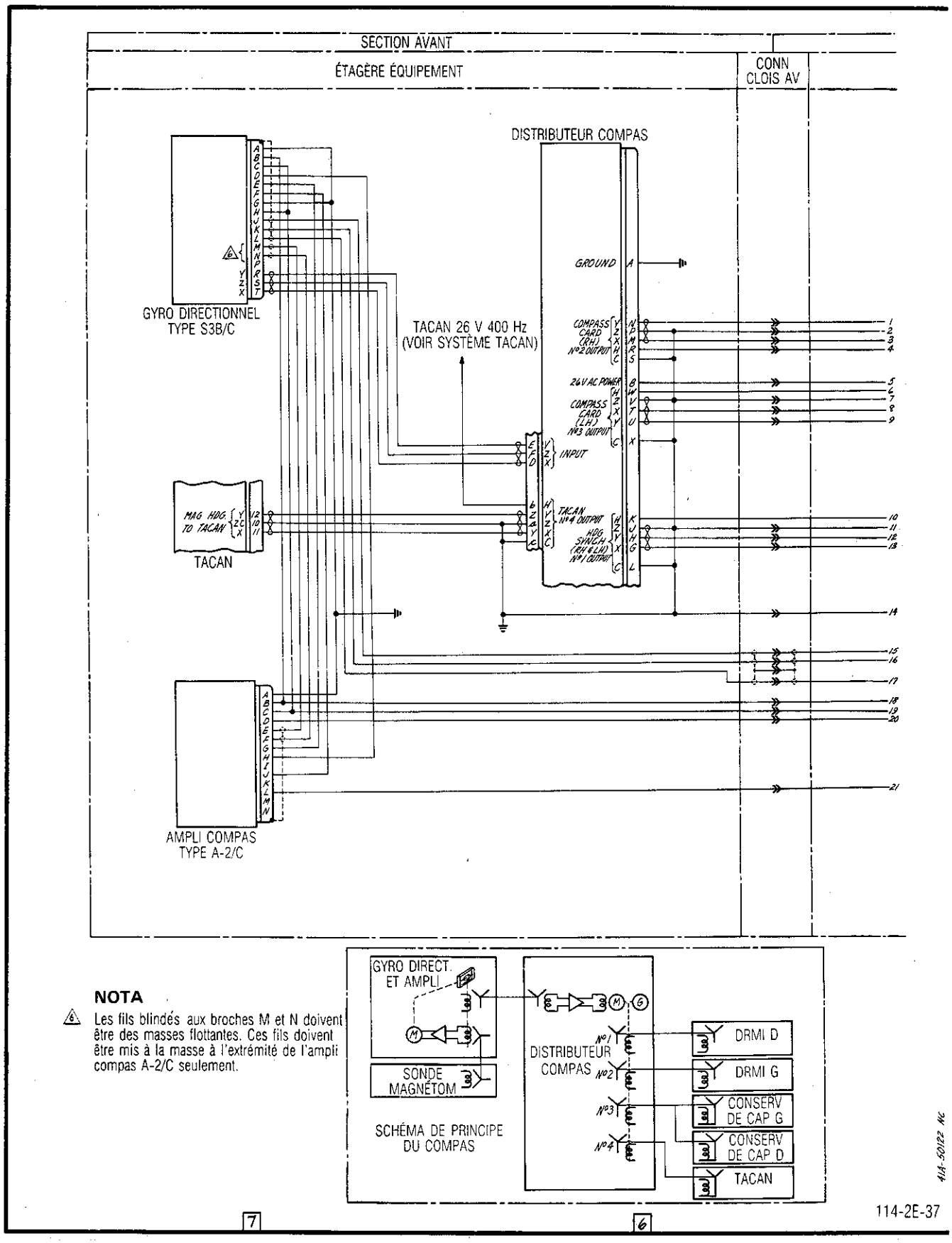

NOTA

6 Les fils blindés aux broches M et N doivent être des masses flottantes. Ces fils doivent être mis à la masse à l'extrémité de l'ampli compas A-2/C seulement.

Figure 2-62 (feuille 1 de 2) Compas - schéma électrique

C-12-114-000/DW-000

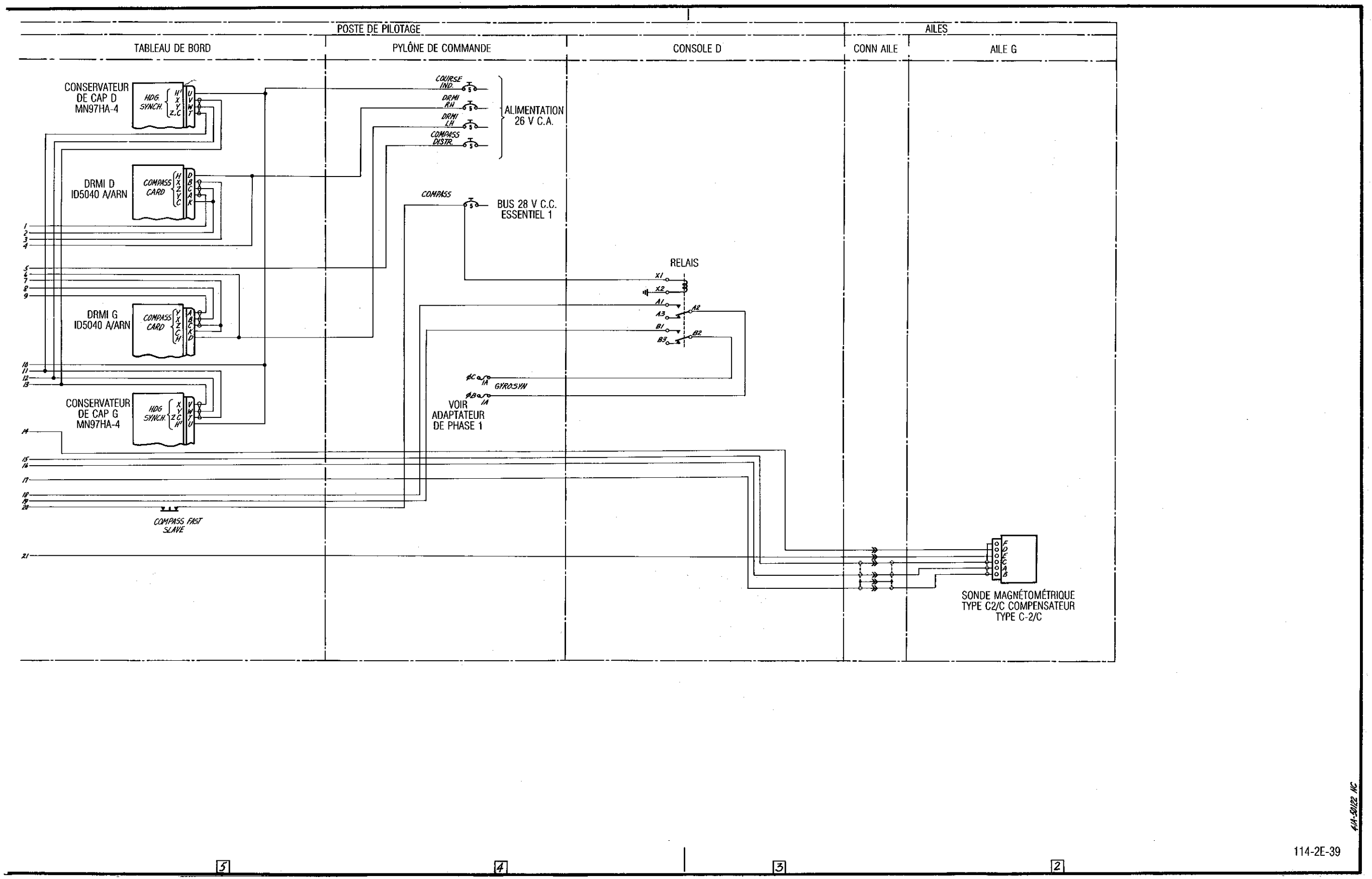

Figure 2-62 (feuille 2 de 2) Compas – schéma électrique

C-12-114-000/DW-000

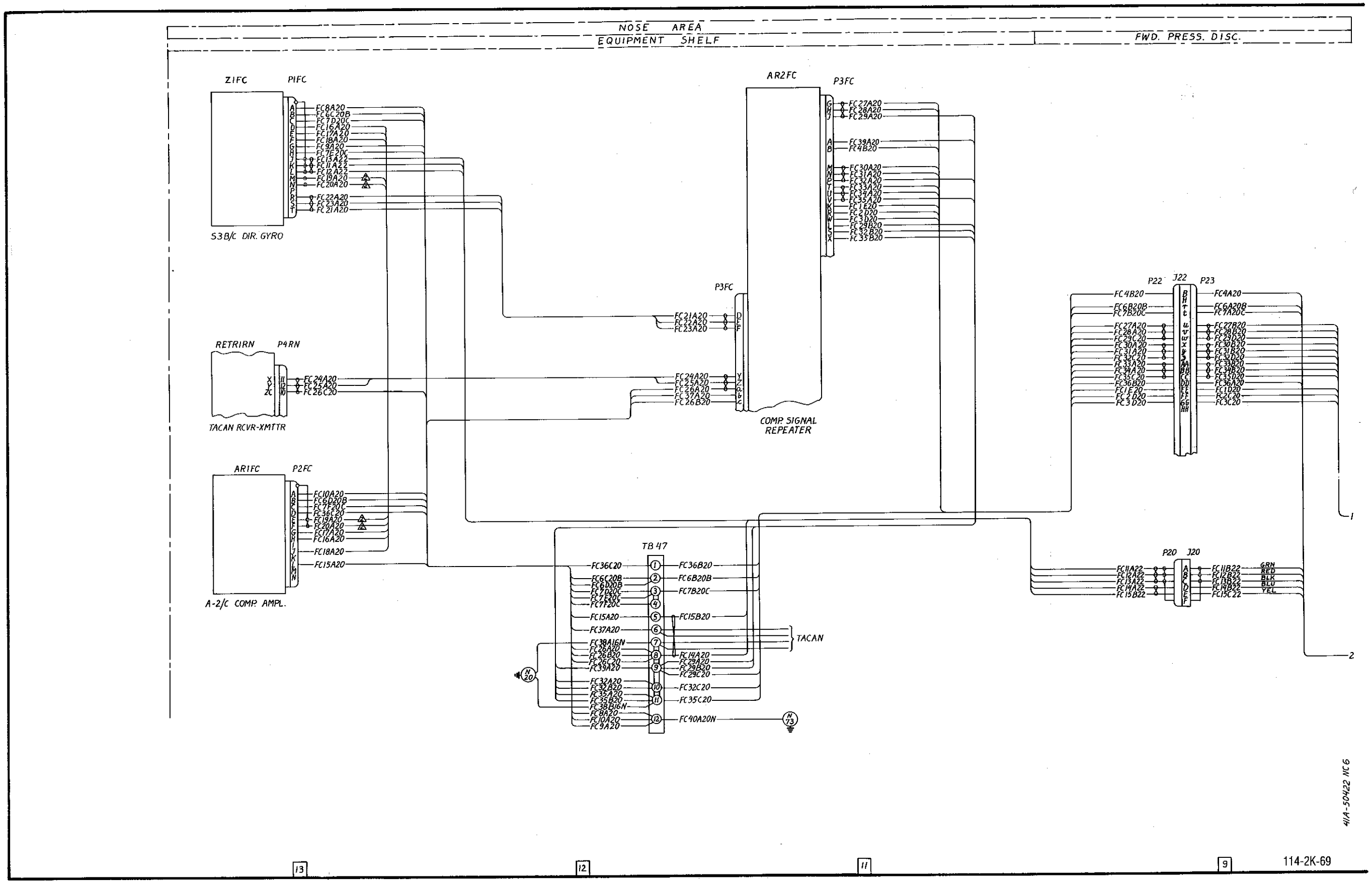

Figure 2-63 (Sheet 1 of 2) Compass System – Diagram

Figure 2-63 (Sheet 1 of 2) Compass System – Diagram

C-12-114-000/DW-000

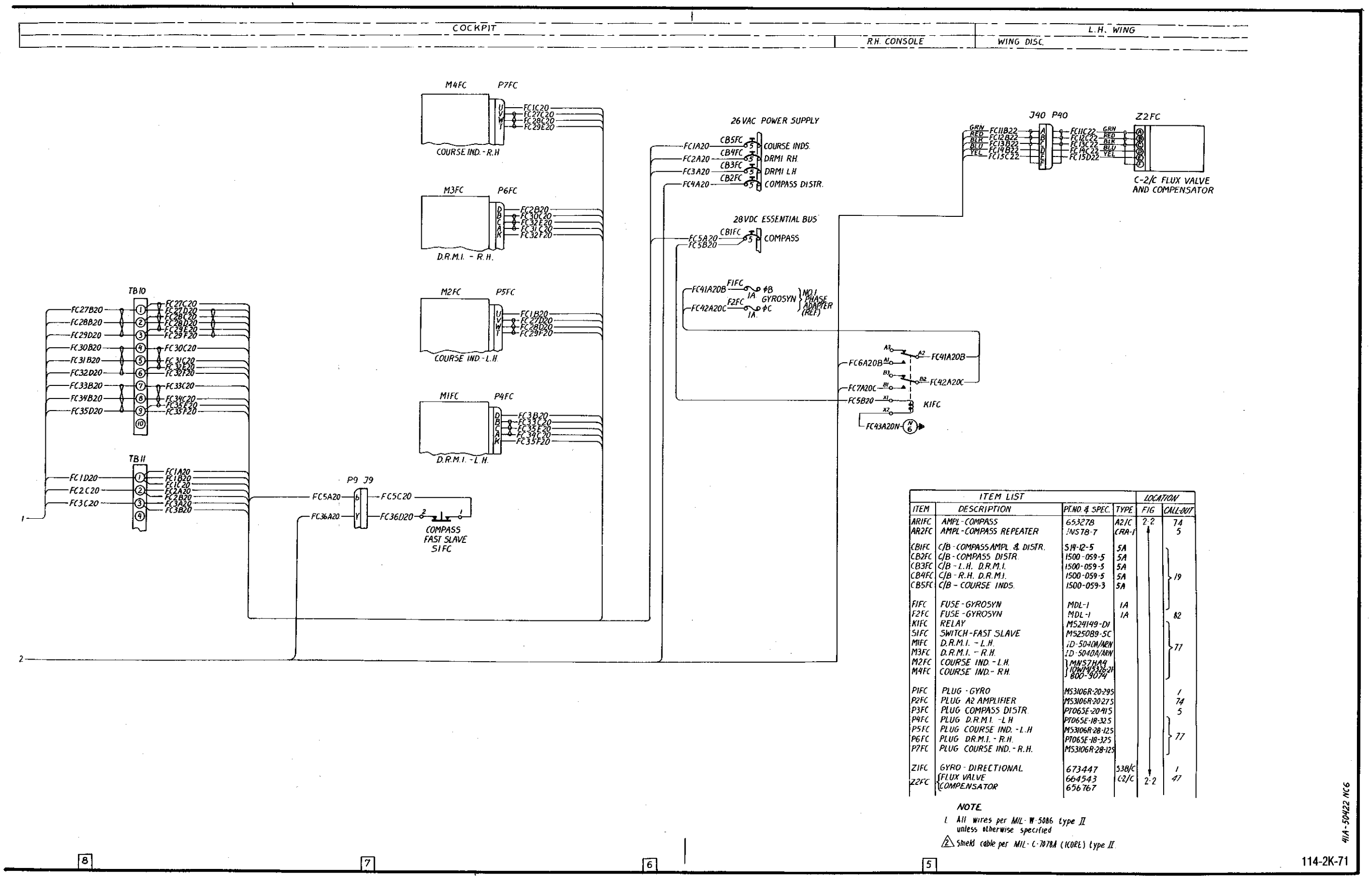

Figure 2-63 (Sheet 2 of 2) Compass System – Diagram

Compass System - Diagram (Sheet 2 of 2) Figure 2-63

C-12-114-000/DW-000

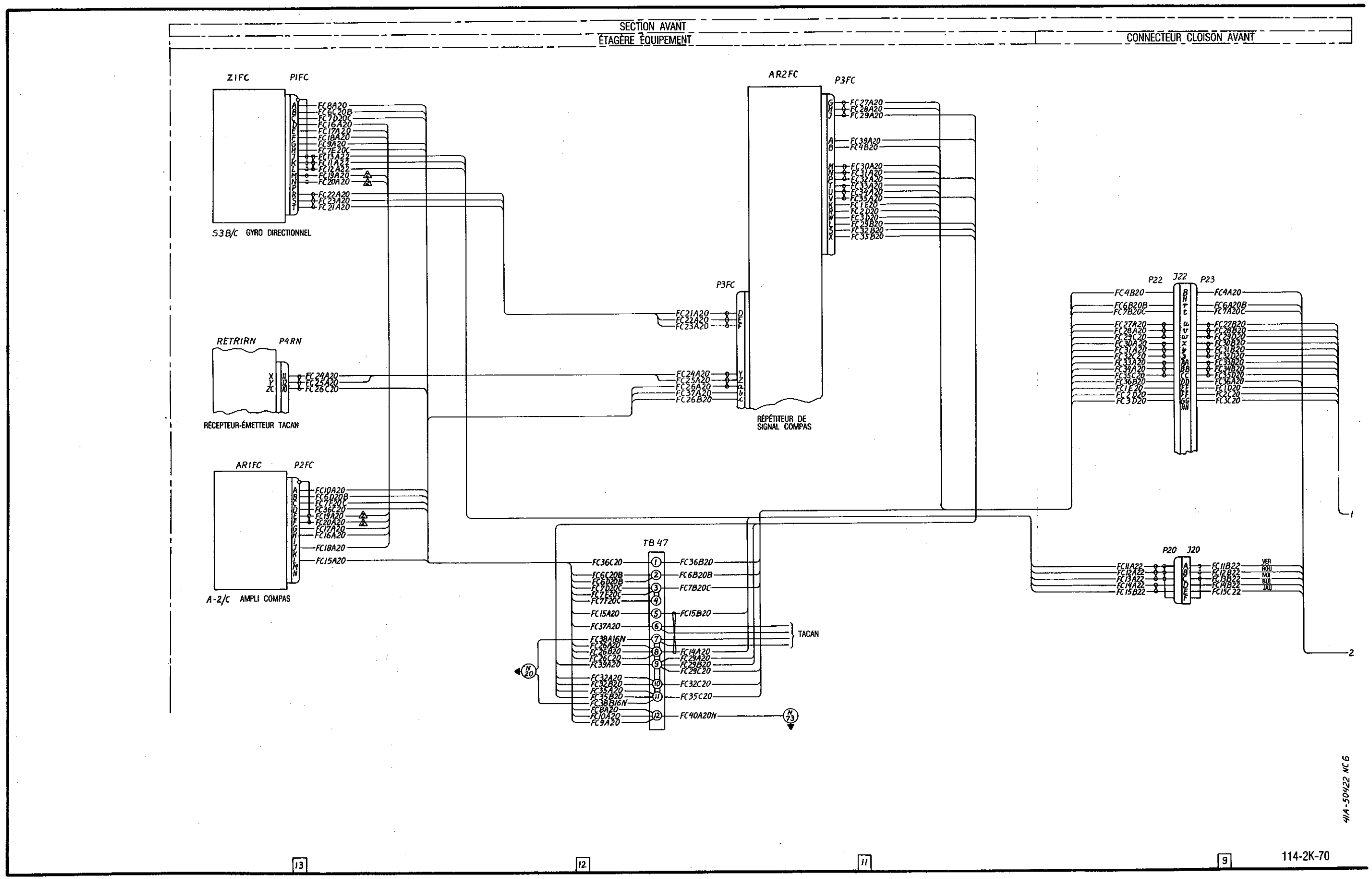

Figure 2-63 (feuille 1 de 2) Compas – schéma de câblage

Figure 2-63 (feuille 1 de 2) Compas - schéma de câblage

C-12-114-000/DW-000

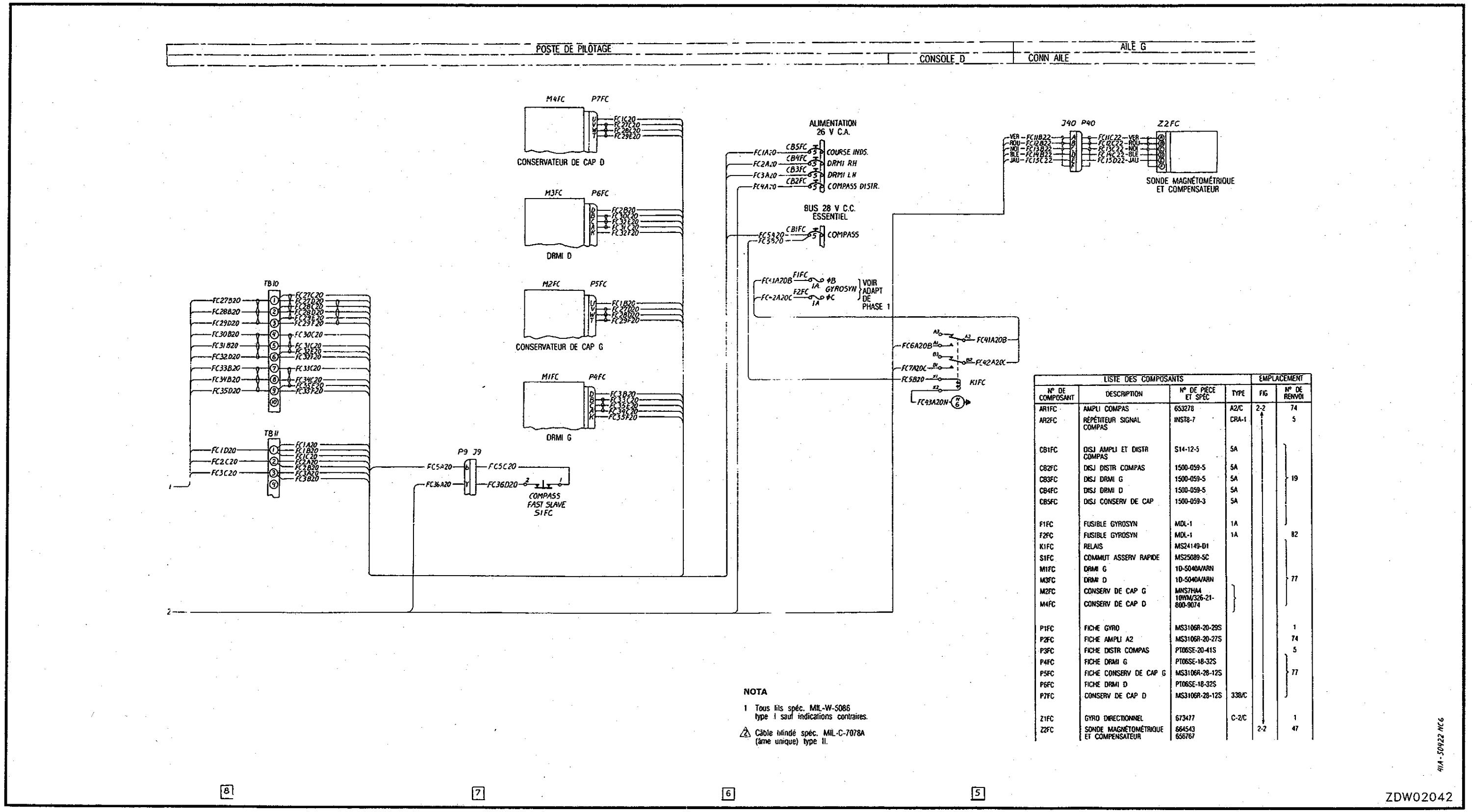

LISTE DES COMPOSANTS				EMPLACEMENT	
N° DE COMPOSANT	DESCRIPTION	N° DE PIÈCE ET SPÉC	TYPE	FIG	N° DE RENVOI
AR1FC	AMPLI COMPAS	653278	A2/C	2-2	74
AR2FC	RÉPÉTITEUR SIGNAL COMPAS	INST8-7	CRA-1		5
CB1FC	DISJ AMPLI ET DISTR COMPAS	S14-12-5	5A		
CB2FC	DISJ DISTR COMPAS	1500-059-5	5A		
CB3FC	DISJ DRMI G	1500-059-5	5A		19
CB4FC	DISJ DRMI D	1500-059-5	5A		
CB5FC	DISJ CONSERV DE CAP	1500-059-3	5A		
F1FC	FUSIBLE GYROSYN	MDL-1	1A		
F2FC	FUSIBLE GYROSYN	MDL-1	1A		82
K1FC	RELAIS	MS24149-D1			
S1FC	COMMUT ASSERV RAPIDE	MS25089-5C			
M1FC	DRMI G	1D-5040A/ARN			
M3FC	DRMI D	1D-5040A/ARN			77
M2FC	CONSERV DE CAP G	MNS7HA4			
M4FC	CONSERV DE CAP D	10WM/326-21-800-9074			
P1FC	FICHE GYRO	MS3106R-20-29S			1
P2FC	FICHE AMPLI A2	MS3106R-20-27S			74
P3FC	FICHE DISTR COMPAS	PT06SE-20-41S			5
P4FC	FICHE DRMI G	PT06SE-18-32S			
P5FC	FICHE CONSERV DE CAP G	MS3106R-28-12S			77
P6FC	FICHE DRMI D	PT06SE-18-32S			
P7FC	CONSERV DE CAP D	MS3106R-28-12S	338/C		
Z1FC	GYRO DIRECTIONNEL	673477	C-2/C		1
Z2FC	SONDE MAGNÉTOMÉTRIQUE ET COMPENSATEUR	664543 656767		2-2	47

Figure 2-63 Compas – schéma de câblage (feuille 2 de 2)

Compas – schéma de câblage (feuille 2 de 2) Figure 2-63

C-12-114-000/DW-000

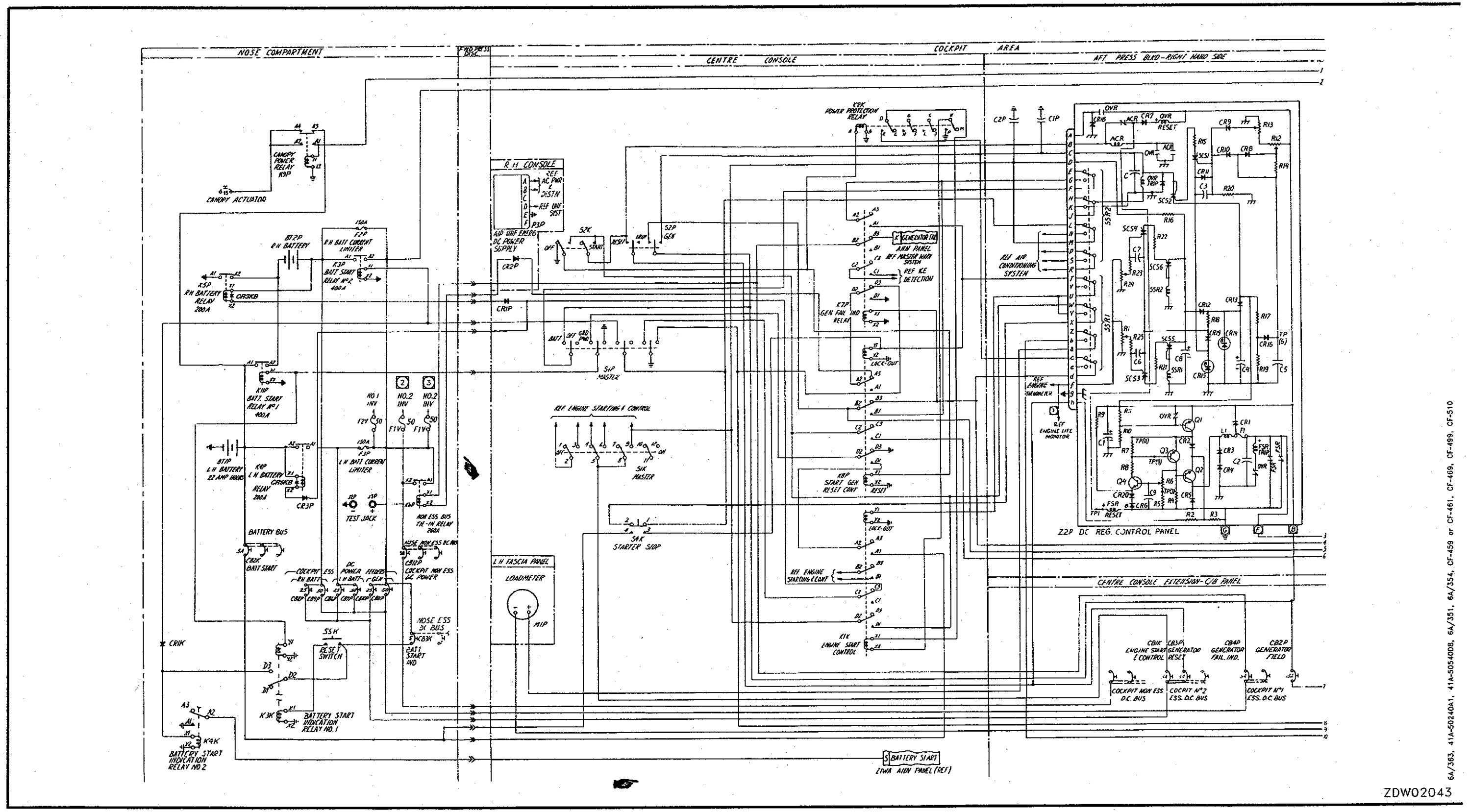

Figure 2-64 (Sheet 1 of 2) DC Power Supply and Engine Starting – Schematic (Aircraft not modified to CF-458)

Figure 2-64 (Sheet 1 of 2) DC Power Supply and Engine Starting – Schematic (Aircraft not modified to CF-458)

C-12-114-000/DW-000

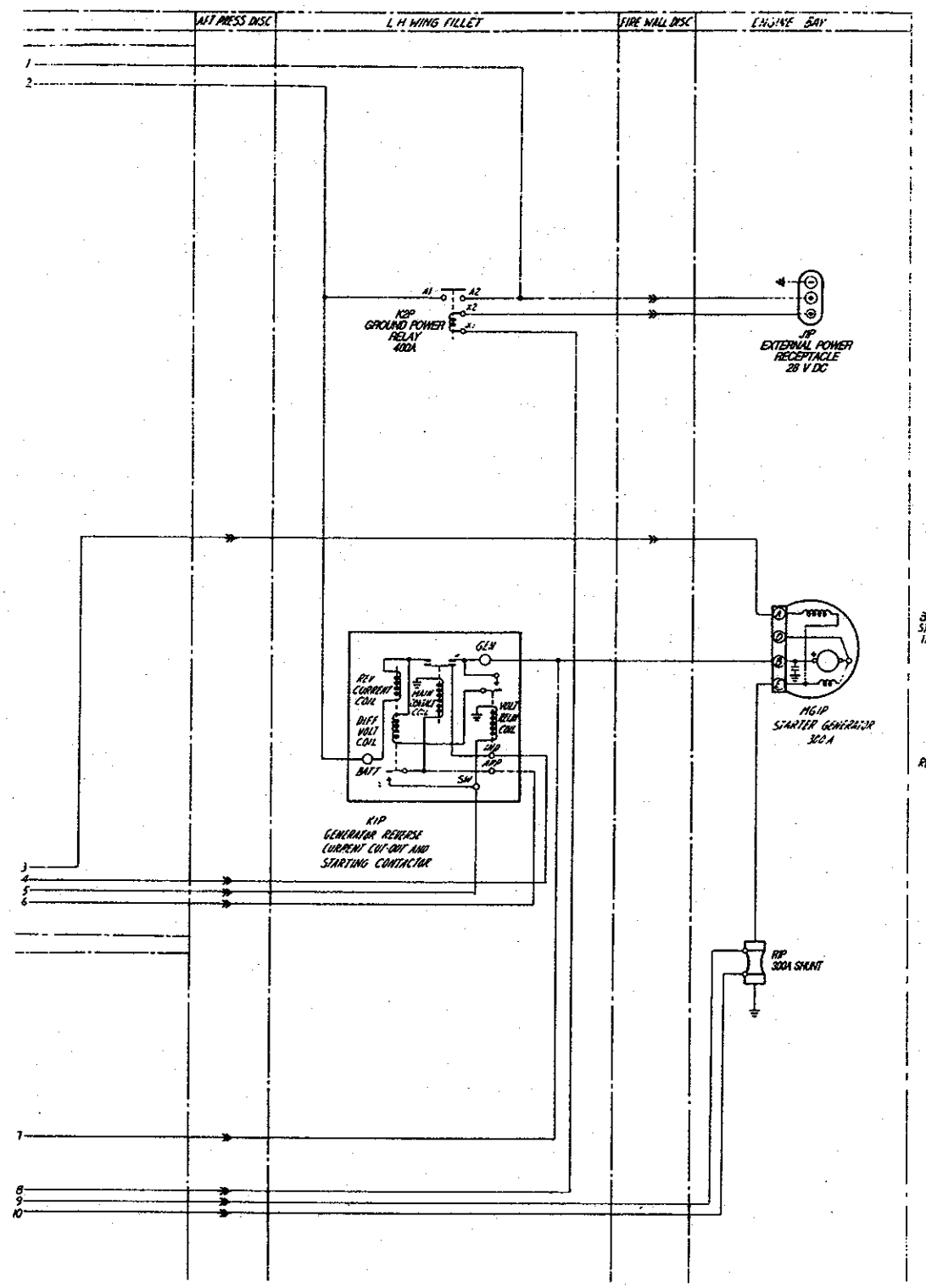

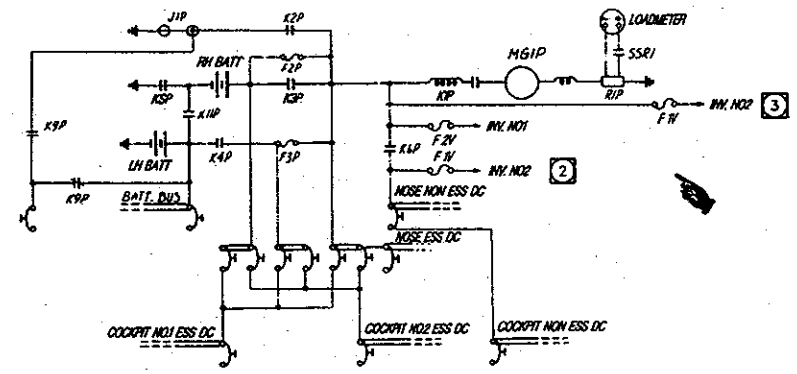

DC POWER LADDER DIAGRAM

ITEM	DESCRIPTION
K1K	RELAY - ENG. START CONT.
K2K	" POWER PROTECTION
K3K	" BATTERY START INDICATOR NO. 1
K4K	" " " " NO. 2
K1P	" GEN. REG. CUR. CUT-OUT & START CONTACT
K2P	" GND. PWR.
K3P	" BATT. START NO. 2
K4P	" L.H. BATT
K5P	" R.H. BATT
K6P	" NON ESS. BUS TIE-IN
K7P	" GEN. FAIL IND.
K8P	" START GEN. RESET CONT
K9P	" COMPT. POWER
K10P	" BATT. START NO. 1
S1K	SWITCH - ENG. MASTER
S2K	" START
S4K	" STARTER STOP
S5K	" RESET (BATT. START IND.)
S1P	" ELECT. MASTER
S2P	" GEN. CONTROL
C1P	CAPACITOR
C2P	"
CR1P	DIODE IN-253
CR2P	DIODE IN-253
CR3P	DIODE IN-253
CR1K	DIODE IN-540
Z2P	PANEL - DC REG. CONT
SSR1	RELAY SPEED SENSING
SSR2	" " "
OVR	" OVERVOLTAGE
ACR	" ANTI-CYCLING
FSR	" FIELD SHORTING
FR	RESISTOR - FLASHING
CR3K(B)	DIODE IN 3957
CR5K(B)	DIODE IN 3957

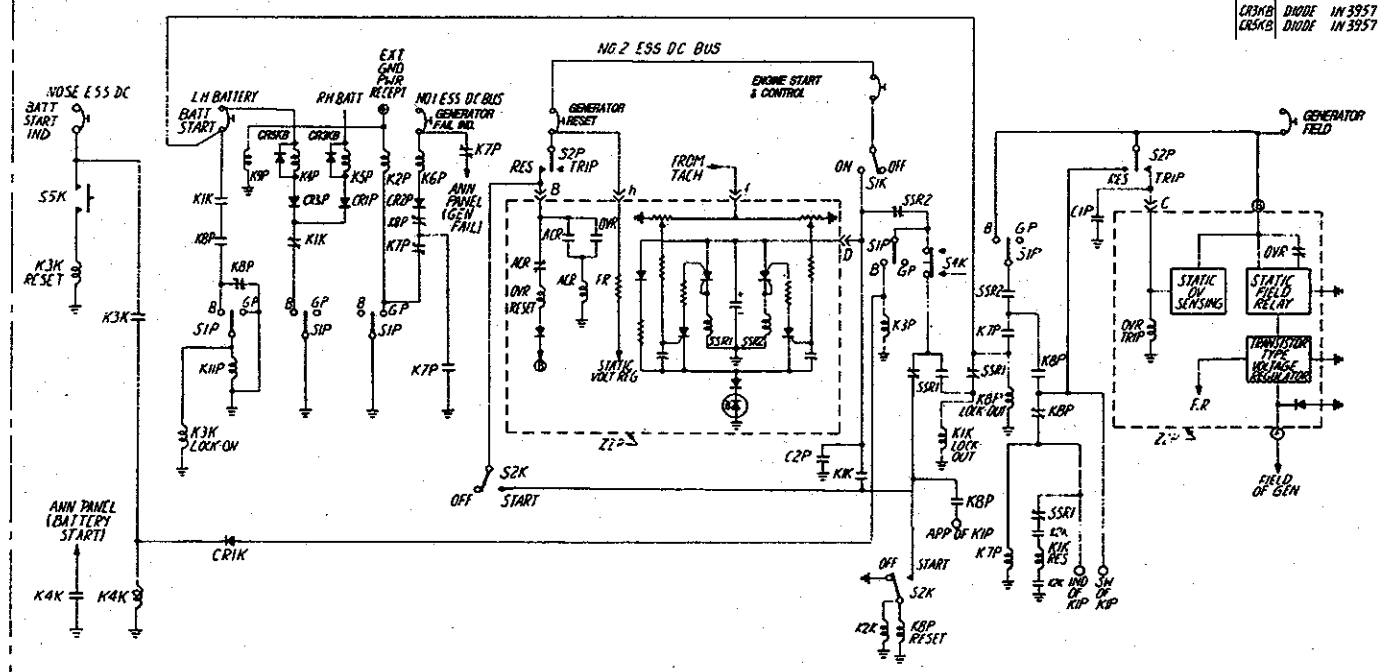

CONTROL - D.C. POWER & ENGINE STARTING LADDER DIAGRAM

EFFECTIVITY

1. Aircraft modified to CF-469
2. Aircraft not modified to CF-459 or CF-461 and CF-510
3. Aircraft modified to CF-459 or CF-461 and CF-510

41A-50240A, REF 41A-5054007, 6B/3, 6A/351, 6A/354, CF-459 or CF-461, CF-510

ZDW02044

Figure 2-64 (Sheet 2 of 2) DC Power Supply and Engine Starting – Schematic (Aircraft not modified to CF-458)

DC Power Supply and Engine Starting – Schematic (Aircraft not modified to CF-458) (Sheet 2 of 2) Figure 2-64

C-12-114-000/DW-000

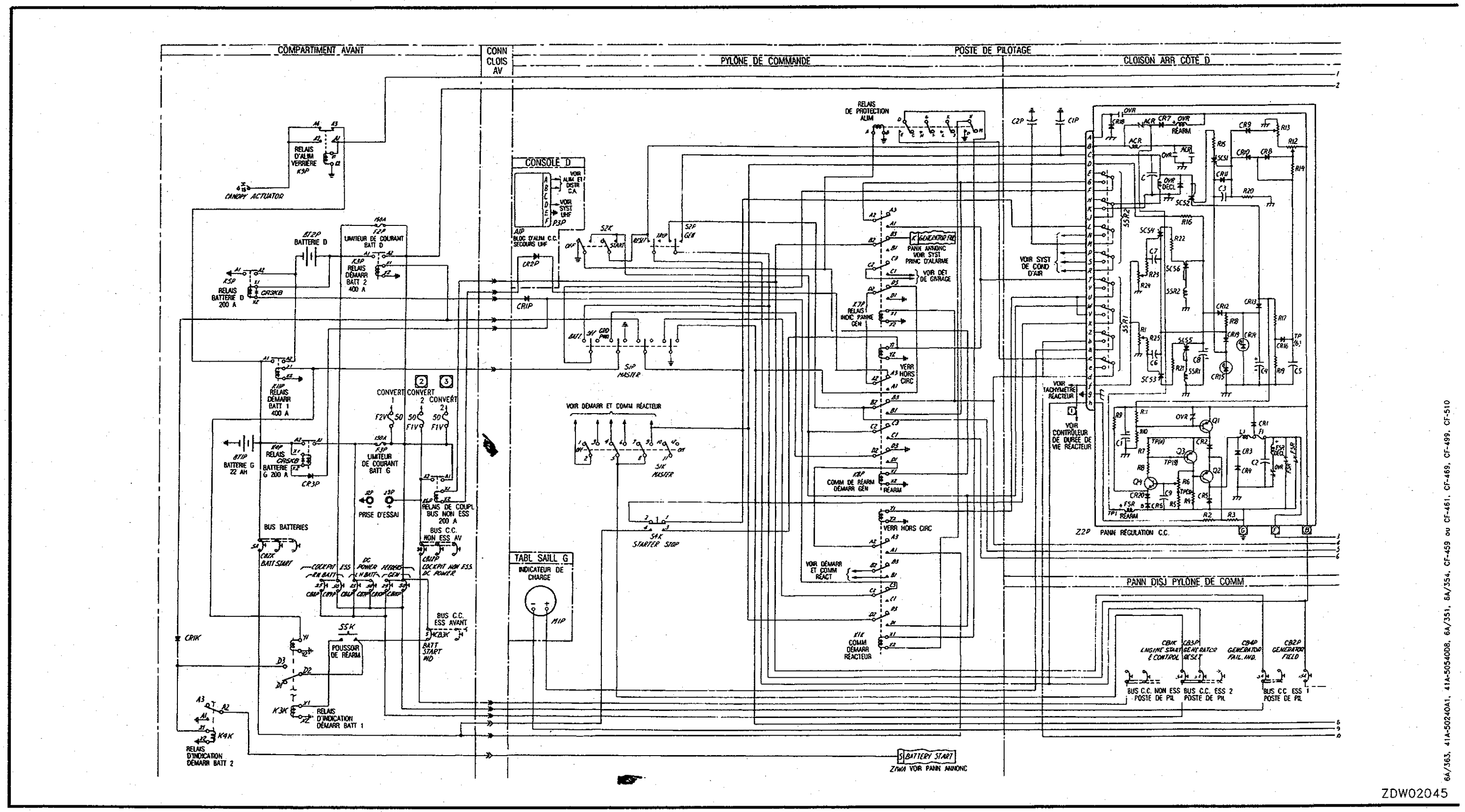

Figure 2-64 (feuille 1 de 2) Alimentation c.c. et démarrage réacteur – schéma électrique (avions non modifiés selon CF-458)

Figure 2-64 (feuille 1 de 2) Alimentation c.c. et démarrage réacteur – schéma électrique (avions non modifiés selon CF-458)

C-12-114-000/DW-000

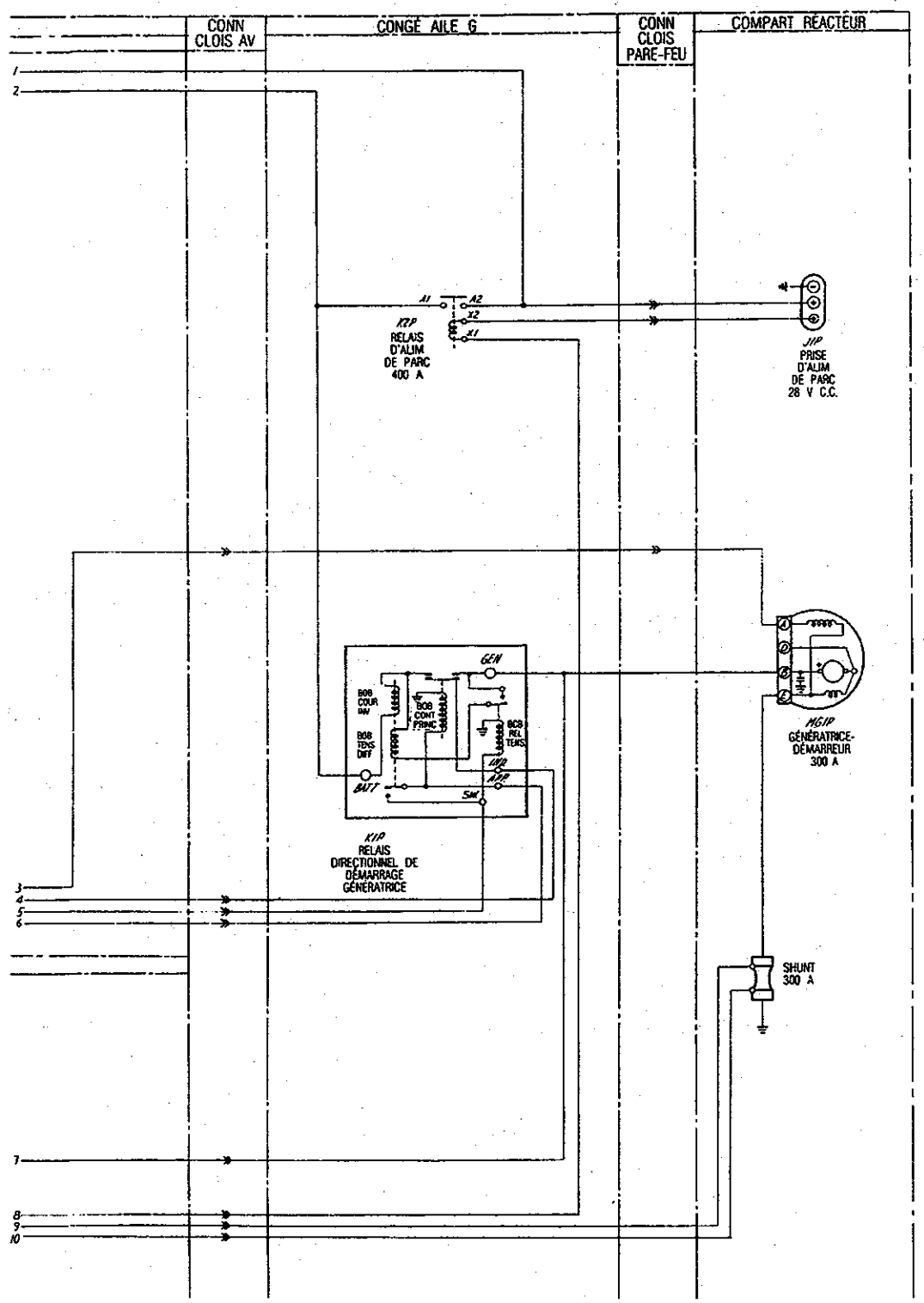

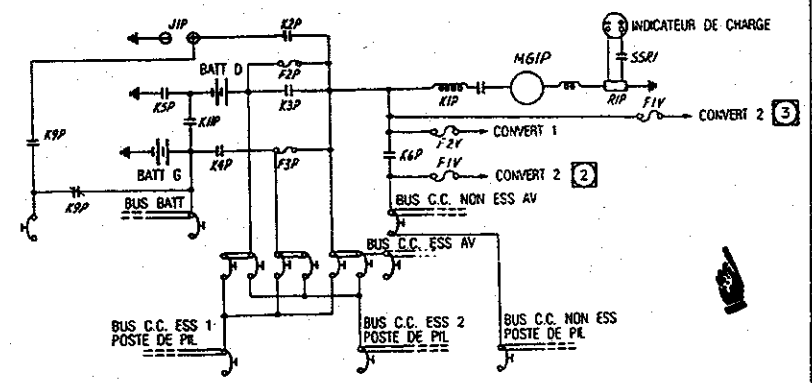

ALIMENTATION C.C. - SCHÉMA SIMPLIFIÉ

COMPOSANT	DESCRIPTION
K1K	RELAIS DE COMM DÉMARR RÉACT
K2K	RELAIS DE PROTECTION ALIM
K3K	RELAIS INDIC DÉMARR BATT 1
K4K	RELAIS INDIC DÉMARR BATT 2
K1P	RELAIS DIRECTIONNEL DÉMARR GÉN
K2P	RELAIS D'ALIM DE PARC
K3P	RELAIS DE DÉMARR BATT 2
K4P	RELAIS BATTERIE G
K5P	RELAIS BATTERIE D
K6P	RELAIS DE COUPL BUS NON ESS
K7P	RELAIS INDIC PANNE GÉN
K8P	RELAIS DE COMM RÉARM GÉN-DÉMARR
K9P	RELAIS D'ALIM VERRIÈRE
K11P	RELAIS DE DÉMARR BATT 1
S1K	COMMUT PRINC RÉACT
S2K	COMMUT DÉMARRAGE
S4K	COMMUT ARRÊT DÉMARR
S5K	COMMUT RÉARM (IND DÉMARR BATT)
S1P	COMMUT PRINC ÉLECT
S2P	COMMUT COMM GÉN
C1P	CONDENSATEUR
C2P	CONDENSATEUR
CR1P	DIODE IN-253
CR2P	DIODE IN-253
CR3P	DIODE IN-253
CR1K	DIODE IN-540
Z2P	PANNEAU DE RÉGUL C.C.
SSR1	RELAIS DE DÉT DE VITESSE
SSR2	RELAIS DE DÉT DE VITESSE
OVR	RELAIS DE SURTENSION
ACR	RELAIS DE SUPPR D'ALTERNANCE
FSR	RELAIS DE COURT-CIRCUIT DE CHAMP
FR	RÉSISTANCE D'AMORÇAGE GÉN
CR3KB	DIODE IN3957
CR5KB	DIODE IN3957

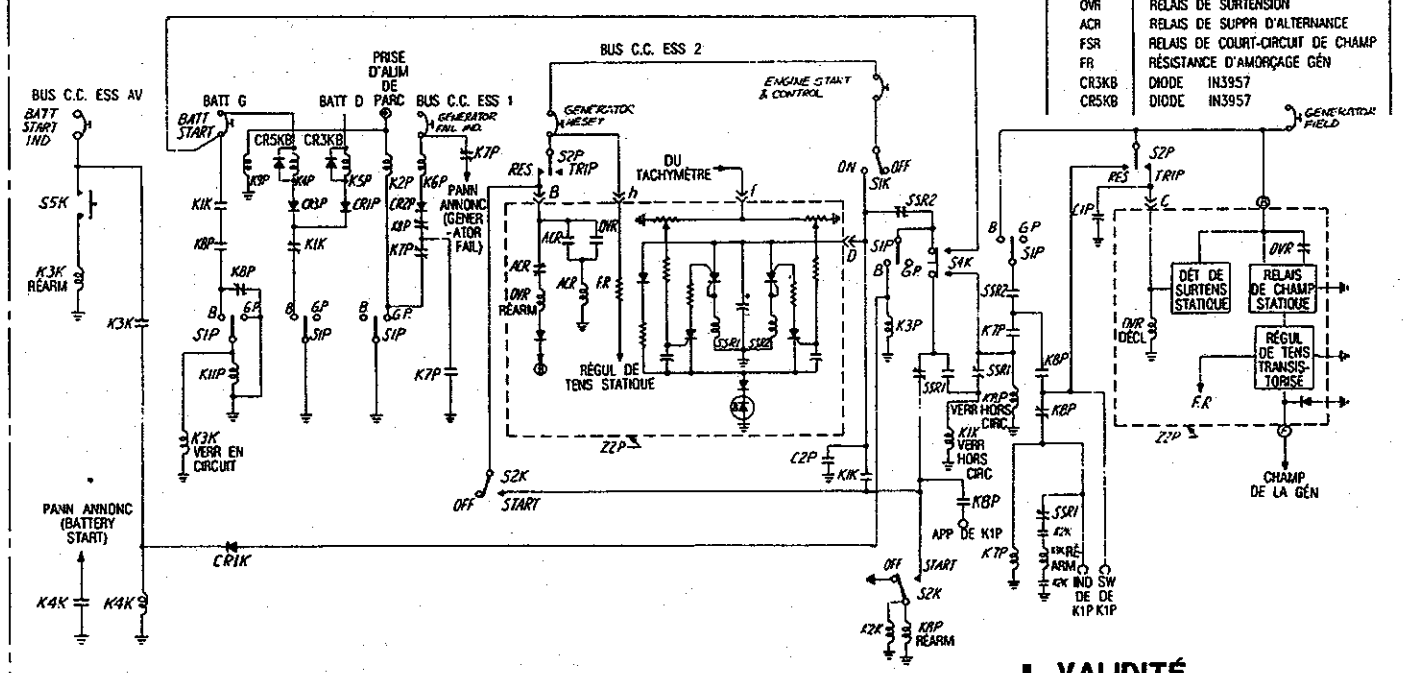

ALIMENTATION C.C. ET DÉMARRAGE RÉACTEUR – SCHÉMA SIMPLIFIÉ

VALIDITÉ

1. *Avions modifiés selon CF-469*
2. *Avions non modifiés selon CF-459 ou CF-461 et CF-510*
3. *Avions modifiés selon CF-459 ou CF-461 et CF-510*

41A-50240A1, REF 41A-5045007, 6B/3, 6A/351, 6A/354, CF-459 ou CF-461, CF-510

ZDW02046

Figure 2-64 (feuille 2 de 2) Alimentation c.c. et démarrage réacteur – schéma électrique (avions non modifiés selon CF-458)

Alimentation c.c. et démarrage réacteur – schéma électrique (avions non modifiés (feuille 2 de 2) Figure 2-64 selon CF-458)

C-12-114-000/DW-000

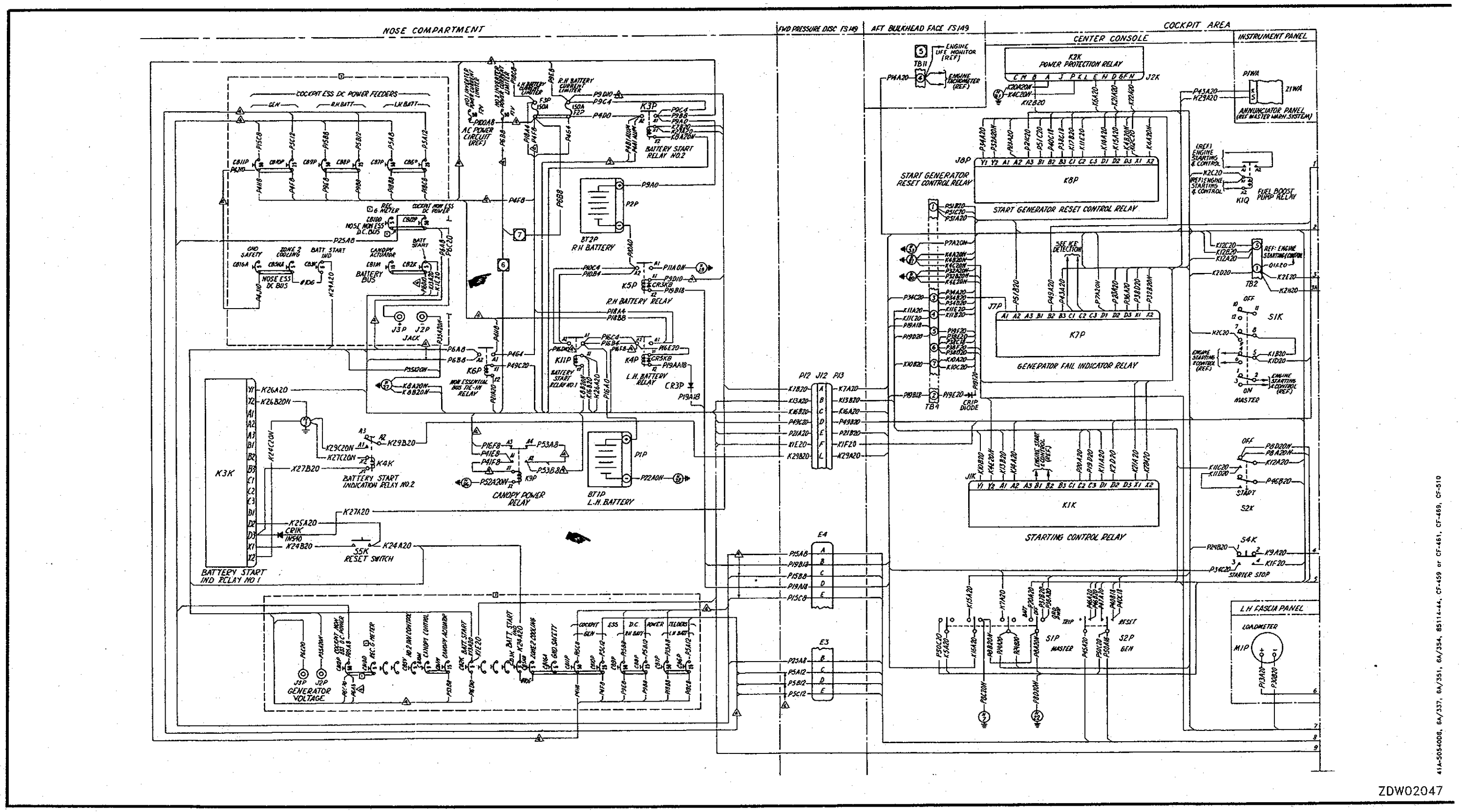

Figure 2-65 (Sheet 1 of 3) DC Power Supply and Engine Starting – Diagram (Aircraft not modified to CF-458)

Figure 2-65 (Sheet 1 of 3) DC Power Supply and Engine Starting – Diagram (Aircraft not modified to CF-458)

C-12-114-000/DW-000

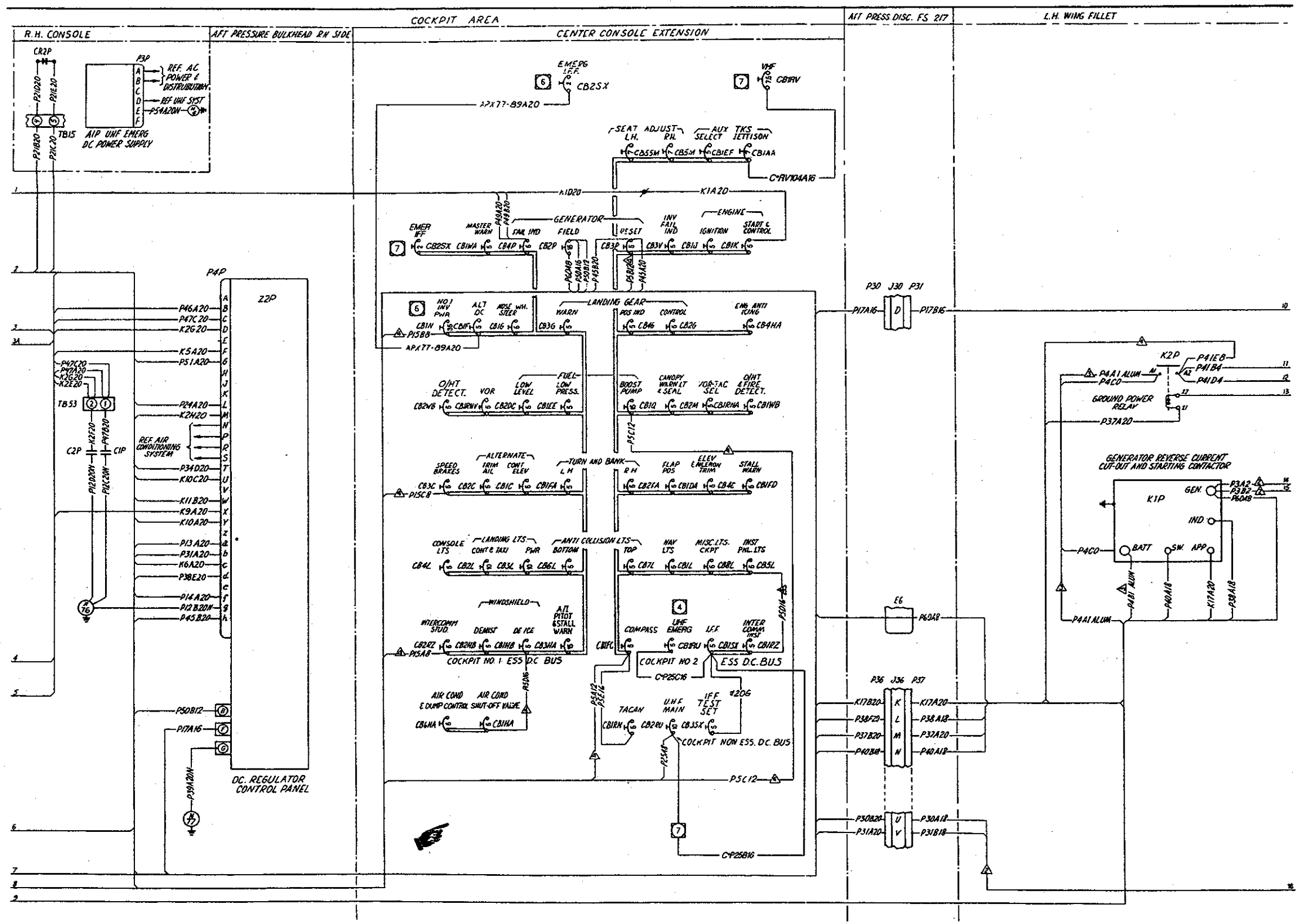

Figure 2-65 (Sheet 2 of 3) DC Power Supply and Engine Starting – Diagram (Aircraft not modified to CF-458)

DC Power Supply and Engine Starting – Diagram (Aircraft not modified to CF-458) (Sheet 2 of 3) Figure 2-65

C-12-114-000/DW-000

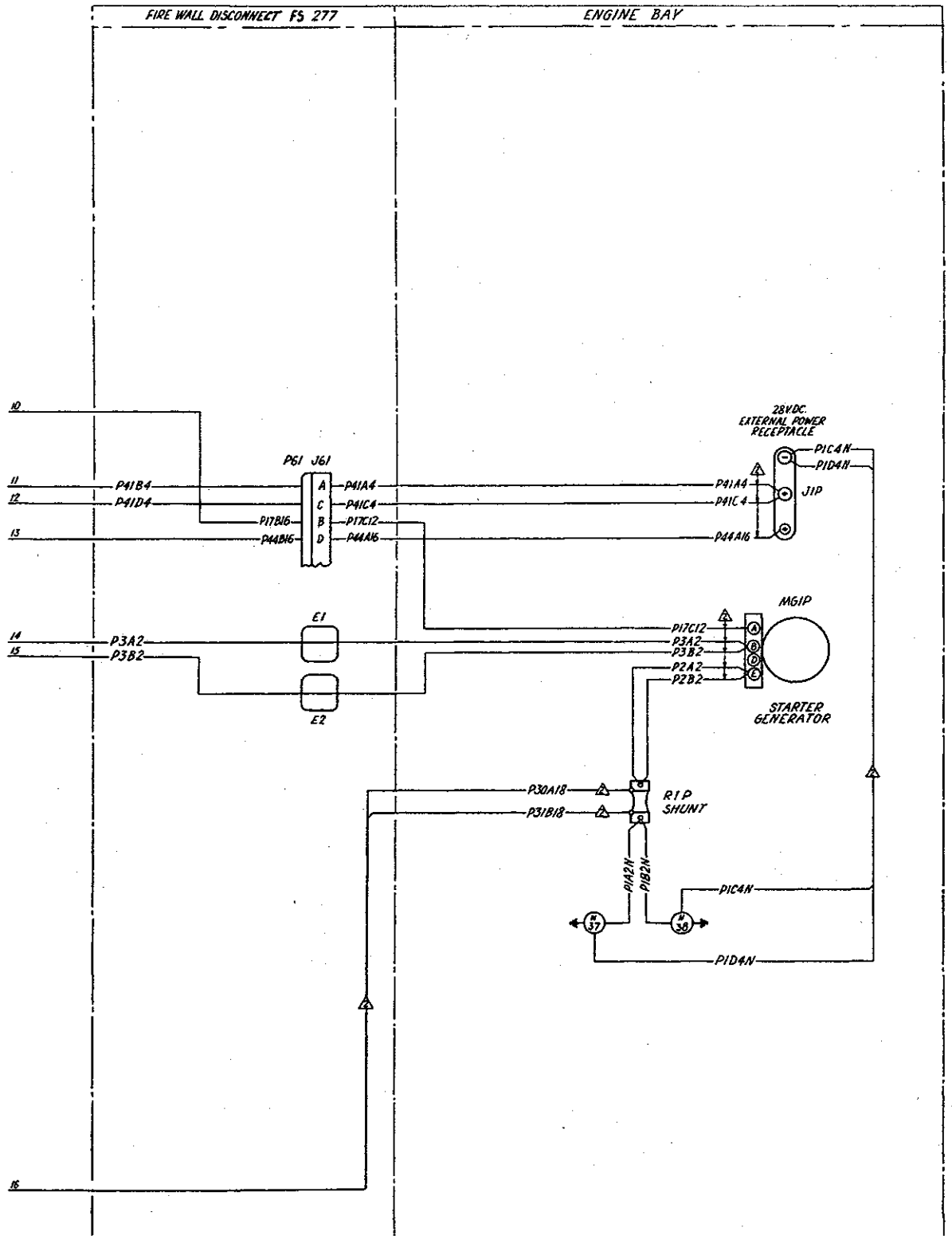

EFF.	ITEM NO.	DESCRIPTION	PART NO OR SPECIFIC.	TYPE	MFR.	LOCATION FIG	LOCATION CELL REF.
		ITEM LIST					
	BT1P	L.H BATTERY	MS-24497-1	30% KOH CARBONATE-5%		2-2	64
	BT2P	R.H BATTERY	MS-24497-1				3
	CB1K	C/B ENGINE START AND CONTROL	S1412-5	5A			19
	CB2K	C/B BATTERY START	S1412-5	5A			70
	CB3K	C/B BATTERY START INDICATOR	S1412-5	5A			70
	CB2P	CIRCUIT-BREAKER GENERATOR FIELD	S1412-15	15A			19
	CB3P	" " GENERATOR RESET	S1412-5	5A			19
	CB4P	" " FAILURE INDIC.	S1412-5	5A			19
	CB6P	C/B L.H BATT (COCKPIT ESSENTIAL DC POWER FEEDERS)	S1412-25	25A			70
	CB7P	C/B L.H BATT	2150-F	50A	WOOD ELEC. CO		70
	CB8P	C/B R.H BATT	S1412-25	25A			70
	CB9P	C/B R.H BATT	2150-F	50A	WOOD ELEC CO		70
	CB10P	C/B GEN.	S1412-25	25A			70
	CB11P	C/B GEN.	2150-F	50A	WOOD ELEC CORP		70
	CB12P	COCKPIT NONESSENTIAL DC PWR FEEDER	2150-F	50A			70
	F2P	CURRENT LIMITER R.H BATTERY	FLLE	150A	BURNDY		71
	F3P	CURRENT LIMITER L.H. BATTERY	FLLE	150A	BURNDY		71
	K1K	RELAY ENGINE START CONT	9225-7221	12VOLT	LEACH		19
	K2K	RELAY POWER PROTECTION	9220-4249		LEACH		19
	K3K	RELAY BATT START IND. NO.1	9225-4416		LEACH		73
	K4K	RELAY BATT START IND. NO.2	P26B28H6A		DEUTSCH		73
	K1P	GEN REVERSE CURRENT CUTOUT AND START CONTACTOR	AN3025-600				55
	K2P	RELAY GROUND POWER	MS24185-D1				54
	K3P	RELAY NO2 BATTERY START	MS24145-D1				71
	K4P	RELAY L.H BATTERY	MS24171-D1				71
	K5P	RELAY R.H BATTERY	MS24171-D1				71
	K6P	RELAY NONESSENTIAL BUSTIE-IN	MS24171-D1				71
	K7P	RELAY GENERATOR FAIL IND	9224-3851		LEACH		19
	K8P	RELAY START GEN RESET CONTROL	9225-4416		LEACH		19
	K9P	RELAY CANOPY POWER	MS24187-D1				71
	K11P	RELAY NO1 BATTERY START	MS24179-D1				71
	M1P	LOAD METER	MS25025-1				61
	MG1P	STARTER GENERATOR	2CM8026IA		CANGENELEC		37
	R1P	SHUNT DC POWER	6300-300				39
	S1P	SWITCH DC MASTER	MS25068-21				19
	S2P	SWITCH GENERATOR CONTROL	MS35059-27				19
	J1K	SOCKET ENG START CONTROL RELAY	SO-1021-4616		LEACH		19
	J1P	EXTERNAL POWER RECEPTACLE	AN2552-3A				41
	J2P	TEST JACK -	AN3249-2		HUBBELL		70
	J3P	TEST JACK +	AN3249-1		HUBBELL		70
	J7P	SOCKET GEN FAIL IND RELAY	SO-1009		LEACH		19
	J8P	SOCKET STARTGEN RESET CONT RLY	SO-1021-4616		LEACH		19
	J2K	SOCKET-POWER PROJECTION RLY	SO-1000		LEACH		19
	P1P	PLUG L.H BATTERY	MS25182-2				64
	P2P	PLUG R.H BATTERY	MS25182-2				3
	P3P	PLUG-UHF EMERG DC POWER SUPP	PT06SE-10-6S		BENDIX		11
	P4P	PLUG DC REGULATOR CONTROL PANEL	PT06SE-18-32S		BENDIX		15
	S1K	SWITCH ENGINE MASTER	MS24660-23D				19
	S2K	SWITCH START	MS35059-26				19
	S4K	SWITCH STARTER STOP	MS35069-3				19
	S5K	SWITCH RESET	C100U2		CONTROL CORP		73
	CR1K	DIODE	IN-540				73
	CR1P	DIODE	IN-253	IN-253			19
	CR2P	DIODE	IN-253	IN-253			11
	CR3P	DIODE	IN-253	IN-253			
	C1P	CAPACITOR	CP53B1EF205K1	MIL-C-25			
	C2P	CAPACITOR	CP53B1EF205K1	MIL-C-25			
	A1P	DC POWER SUPPLY-UHF EMERG	28V53C-2 (SS'B')	3 AMP	CHATHAM ELECTRONIC		11
	Z2P	DC REGULATOR CONTROL PANEL	352060DC126B1		GEN ELEC	2-2	15
	CR3KB	DIODE	IN3887				
	CR5KB	DIODE	IN3887				

NOTE

1 All uncoded wires are per MIL-W-5086. C/B panels are rear views.

2 Wires coded are per MIL-W-8777A

3 Wires coded are per MIL-W-7072 (aluminum)

4 Wires coded are WARREN WIRE CO. type 40100

EFFECTIVITY

1 A/C 26001 to 26010 and 26076 to 26081 only

2 A/C 26001 to 26075

3 A/C 26076 and subs

4 Aircraft not modified to CF-507

5 Aircraft modified to CF-469

6 Aircraft not modified to CF-459 or CF-461 and CF-510

7 Aircraft modified to CF-459 or CF-461 and CF-510

41A-50540 D7, 68/2/14, 64/351, 64/354, CF-357, CF-367, CD-01,

ZDW02039

Figure 2-65 (Sheet 3 of 3) DC Power Supply and Engine Starting – Diagram (Aircraft not modified to CF-458)

Figure 2-65 (Sheet 3 of 3) DC Power Supply and Engine Starting – Diagram (Aircraft not modified to CF-458)

C-12-114-000/DW-000

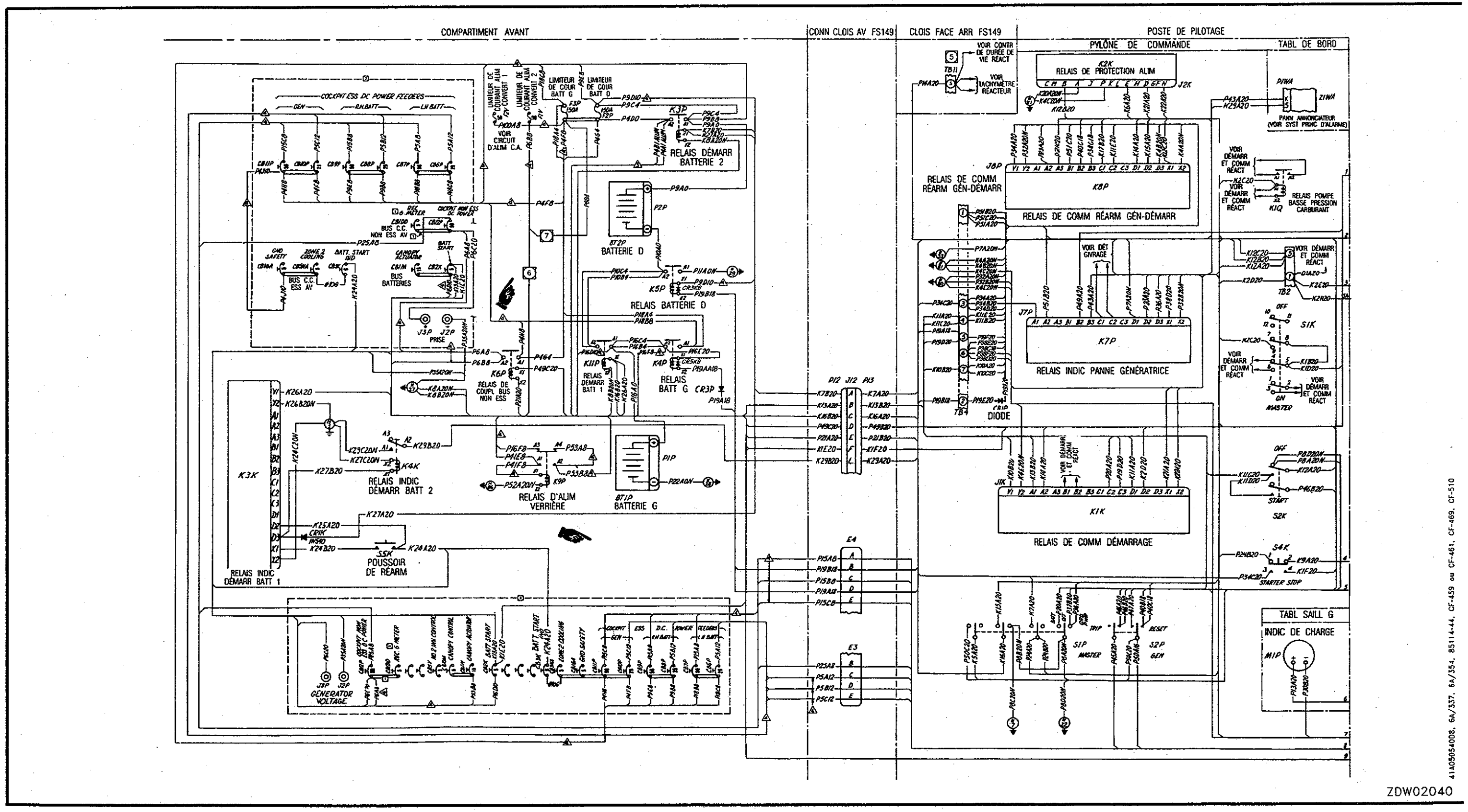

Figure 2-65 (feuille 1 de 3) Alimentation c.c. et démarrage réacteur – schéma de câblage (avions non modifiés selon CF-458)

Alimentation c.c. et démarrage réacteur – schéma de câblage (avions non (feuille 1 de 3) Figure 2-65 modifiés selon CF-458)

C-12-114-000/DW-000

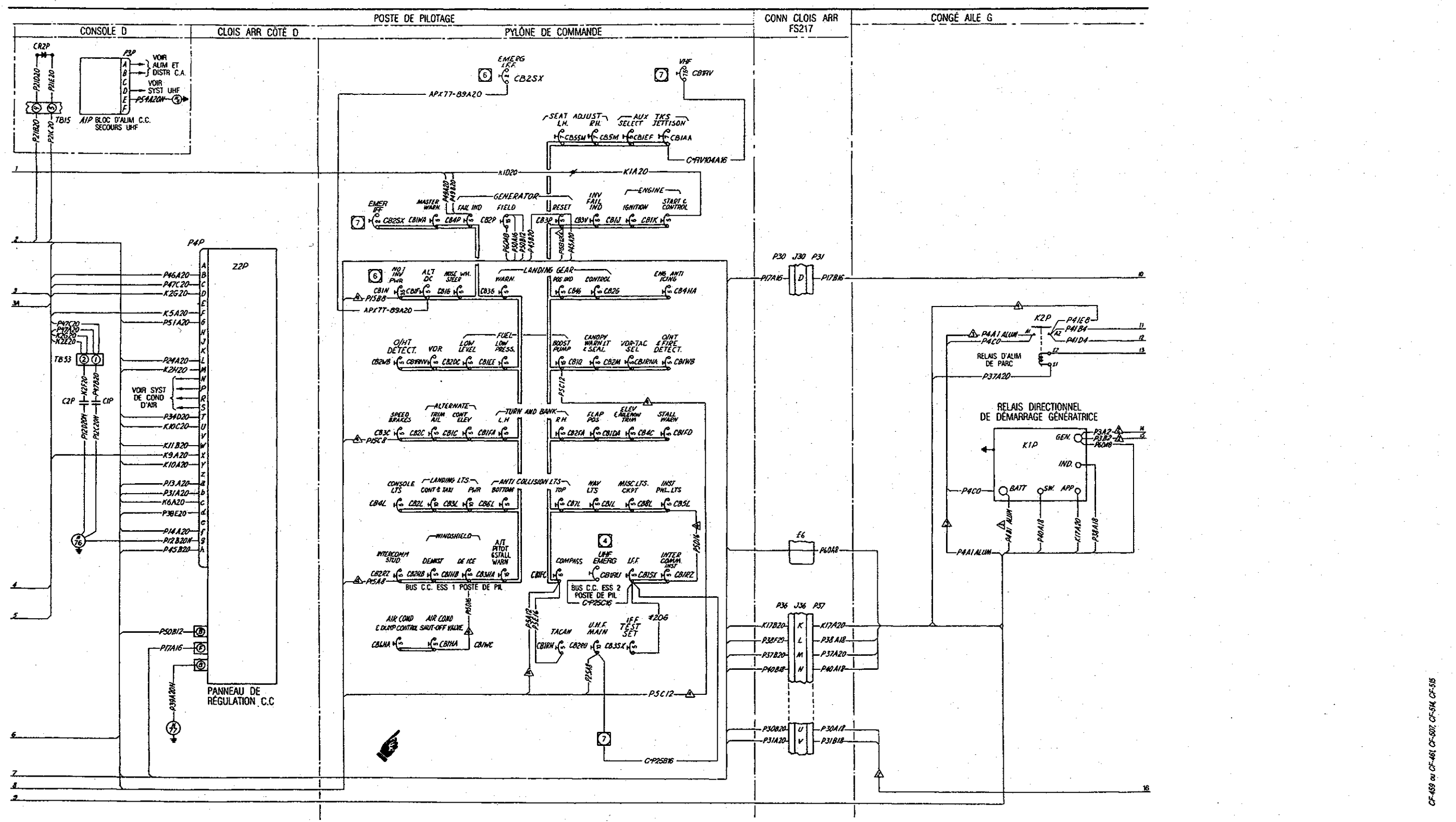

Figure 2-65 (feuille 2 de 3) Alimentation c.c. et démarrage réacteur – schéma de câblage (avions non modifiés selon CF-458)

Figure 2-65 (feuille 2 de 3) Alimentation c.c. et démarrage réacteur – schéma de câblage (avions non modifiés selon CF-458)

C-12-114-000/DW-000

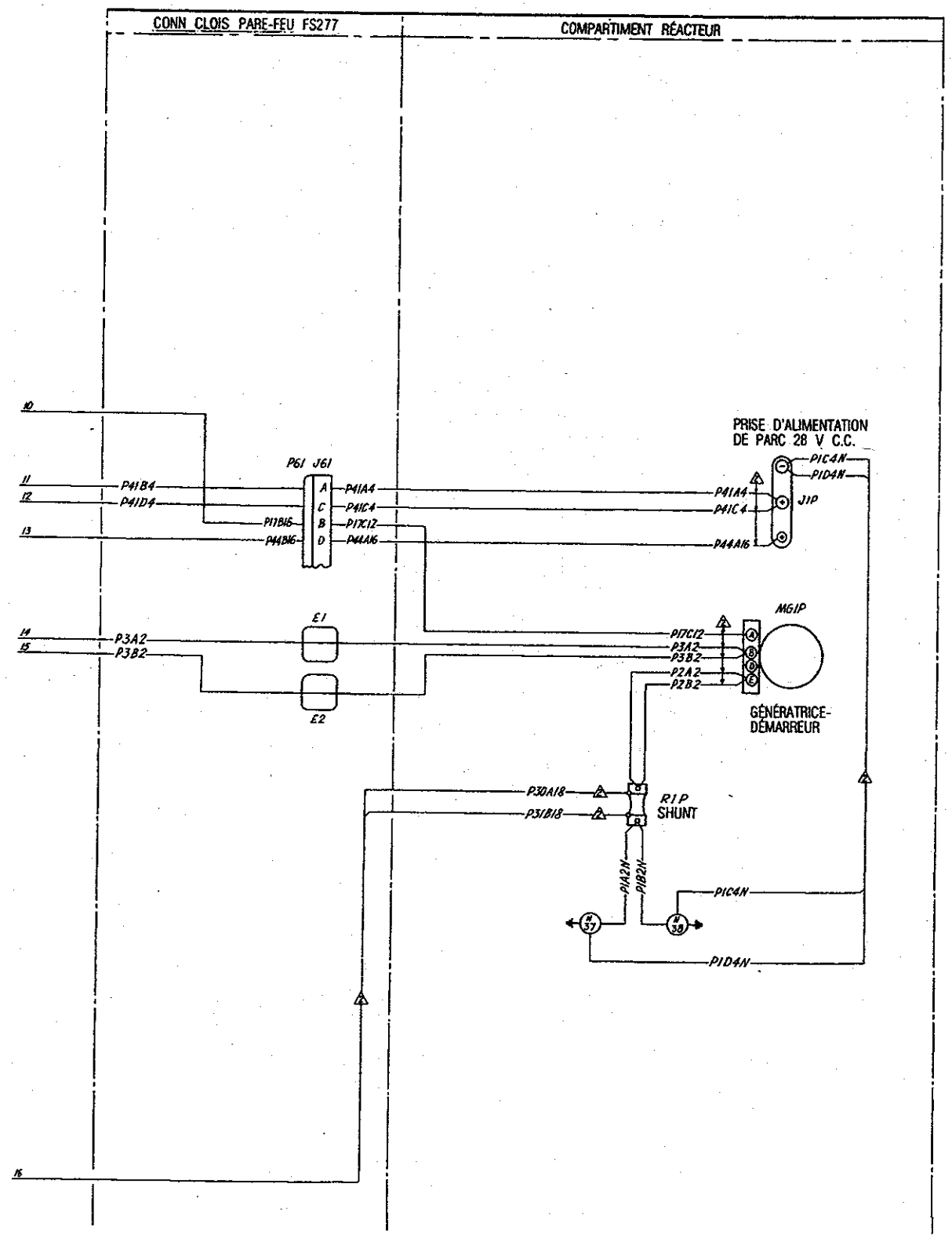

VAL	N° DE COMPOSANT	DESCRIPTION	N° DE PIÈCE OU SPEC	TYPE	FABRICANT	EMPLACEMENT FIG	EMPLACEMENT N° DE RENVOI
	BT1P	BATTERIE G	MS-24497-1	30% KOH		2-2	64
	BT2P	BATTERIE D	MS-22497-1	CARBONATE 5%			3
	CB1K	DISJ DÉMARR ET COMM RÉACT	S1412-5	5 A			19
	CB2K	DISJ DÉMARR BATT	S1412-5	5 A			70
	CB3K	DISJ INDIC DÉMARR BATT	S1412-5	5 A			70
	CB2P	DISJ CHAMP GÉNÉRATRICE	S1412-15	15 A			19
	CB3P	DISJ RÉARM GÉNÉRATRICE	S1412-5	5 A			19
	CB4P	DISJ INDIC PANNE	S1412-5	5 A			19
	CB5P	DISJ BATT G — DISJ ALIM C.C. ESS POSTE DE PIL	S1412-25	25 A			70
	CB7P	DISJ BATT G — DISJ ALIM C.C. ESS POSTE DE PIL	2150-F	50 A	WOOD ELEC CO		70
	CB8P	DISJ BATT D — DISJ ALIM C.C. ESS POSTE DE PIL	S1412-25	25 A			70
	CB9P	DISJ BATT D — DISJ ALIM C.C. ESS POSTE DE PIL	2150-F	50 A	WOOD ELEC CO		70
	CB10P	DISJ GÉN — DISJ ALIM C.C. ESS POSTE DE PIL	S1412-25	25 A			70
	CB11P	DISJ GÉN — DISJ ALIM C.C. ESS POSTE DE PIL	2150-F	50 A	WOOD ELEC.		70
	CB12P	DISJ ALIM C.C. NON ESS POSTE DE PIL	2150-F	50 A	CORP.		70
	F2P	LIMITEUR DE COUR BATT D	FLLE	150 A	BURNDY		71
	F3P	LIMITEUR DE COUR BATT G	FLLE	150 A	BURNDY		71
	K1K	RELAIS DE COMM DÉMARR RÉACT	9225-7221	12 V	LEACH		19
	K2K	RELAIS DE PROTECTION ALIM	9220-4249		LEACH		19
	K3K	RELAIS INDIC DÉMARR BATT 1	9225-4416		LEACH		73
	K4K	RELAIS INDIC DÉMARR BATT 2	P26B28HSA		DEUTSCH		73
	K1P	RELAIS DIRECT. DÉMARR GÉN	AK3025-600				53
	K2P	RELAIS D'ALIM DE PARC	MS24185-D1				54
	K3P	RELAIS DÉMARR BATT 2	MS24185-D1				71
	K4P	RELAIS BATTERIE G	MS24171-D1				71
	K5P	RELAIS BATTERIE D	MS24171-D1				71
	K6P	RELAIS COUPL BUS NON ESS	MS24171-D1				71
	K7P	RELAIS INDIC PANNE GÉN	9224-3951				19
	K8P	RELAIS COMM RÉARM GÉN-DÉMARR	9225-4416		LEACH		19
	K9P	RELAIS D'ALIM VERRIÈRE	MS24187-D1		LEACH		71
	K11P	RELAIS DÉMARR BATT 1	MS24179-D1				71
	M1P	INDIC DE CHARGE	MS25025-1				61
	M61P	GÉNÉRATRICE-DÉMARREUR	2CM82E1A		CAN. GEN. ELECT		37
	R1P	SHUNT ALIM C.C.	8300-300				39
	S1P	COMMUT PRINC C C	MS25063-21				19
	S2P	COMMUT COMM GÉNÉRATRICE	MS35059-27				19
	J1K	PRISE REL COMM DÉMARR RÉACT	S0-1021-4616		LEACH		19
	J1P	PRISE D'ALIM DE PARC	AN3552-3A				41
	J2P	PRISE D'ESSAI -	AN3249-2		H. HUBBELL		70
	J3P	PRISE D'ESSAI +	AN3249-1		H. HUBBELL		70
	J7P	PRISE REL INDIC PANN GÉN	S0-1009		LEACH		19
	J8P	PRISE REL COMM RÉARM GÉN-DÉMARR	S0-1021-4616		LEACH		19
	J2K	PRISE REL PROTECTION ALIM	S0-1000		LEACH		19
	P1P	FICHE BATTERIE G	MS25182-2				64
	P2P	FICHE BATTERIE D	MS25182-2				3
	P3P	FICHE BLOC D'ALIM C.C. SECOURS UHF	PT06SE-10-6S		BENDIX		11
	P4P	FICHE PANN RÉGULATION C.C	PT06SE-18-32S		BENDIX		18
	S1K	COMMUT PRINC RÉACT	MS-24660-230				19
	S2K	COMMUT DÉMARRAGE	MS35059-26				19
	S4K	COMMUT ARRÊT DÉMARREUR	MS25089-3				19
	S5K	COMMUT RÉARMEMENT	C100U2		CONTROL CORP.		73
	CR1K	DIODE	IN-540				73
	CR1P	DIODE	IN-253	IN-253			19
	CR2P	DIODE	IN-253	IN-253			11
	CR3P	DIODE	IN-253	IN-253			
	C1P	CONDENSATEUR	CP53B1EF205K1	MIL-C-25			
	C2P	CONDENSATEUR	CP53B1EF205K1	MIL-C-25			
	A1P	BLOC D'ALIM C C SECOURS UHF	28V53C-2 (ESS "B")	3 A	CHATHAM ÉLECTRONIC		11
	Z2P	PANNEAU DE RÉGULATION C.C	3S2060D61268T		GEN ELEC.	2-2	18
	CR3KB	DIODE	1N3957	1N3957			
	CR5KB	DIODE	1N3957	1N3957			

NOTA

1 Tous fils non codés spéc. MIL-W-5086. Panneaux disjoncteurs vus de l'arrière.

2 Fils spéc. MIL-W-8777A.

3 Fils spéc. MIL-W-7072 (aluminium).

4 Fils WARREN WIRE CO. type 40100.

VALIDITÉ

1. *Avions 26001 à 26010 et 26076 à 26081*
2. *Avions 26001 à 26075*
3. *Avions 26076 et suivants*
4. *Avions non modifiés selon CF-507*
5. *Avions modifiés selon CF-469*
6. *Avions non modifiés selon CF-459 ou CF-461 et CF-510*
7. *Avions modifiés selon CF-459 ou CF-461 et CF-510*

4N-505 40 D7, 68/2024, 84/051, 84/054, CF-557, CF-567, CD-081

ZDW02032

Figure 2-65 (feuille 3 de 3) Alimentation c.c. et démarrage réacteur – schéma de câblage (avions non modifiés selon CF-458)

Alimentation c.c. et démarrage réacteur – schéma de câblage (avions non (feuille 3 de 3) Figure 2-65 modifiés selon CF-458)

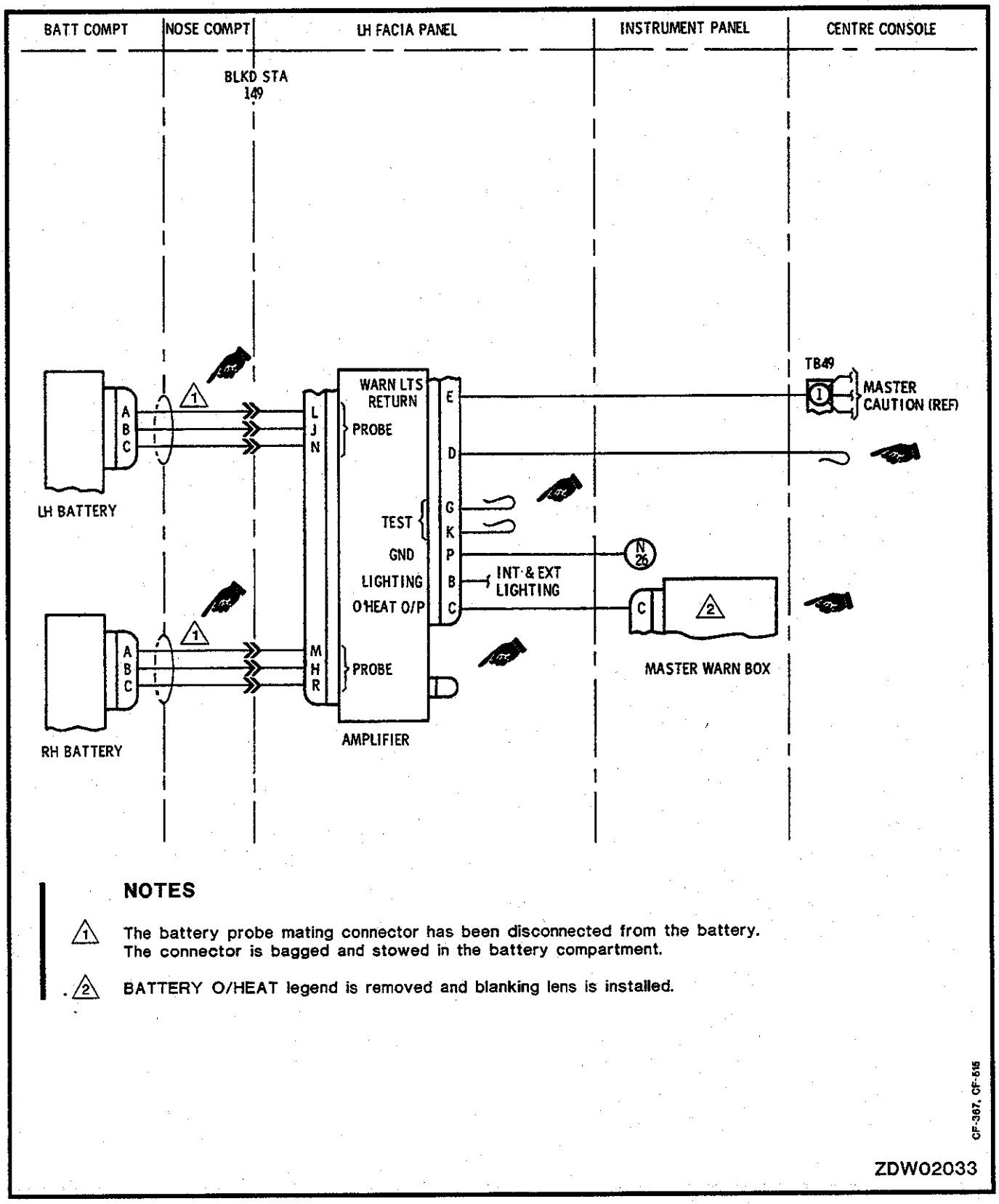

NOTES

1. The battery probe mating connector has been disconnected from the battery. The connector is bagged and stowed in the battery compartment.
2. BATTERY O/HEAT legend is removed and blanking lens is installed.

Figure 2-66 Battery Temperature Warning and Indication – Schematic

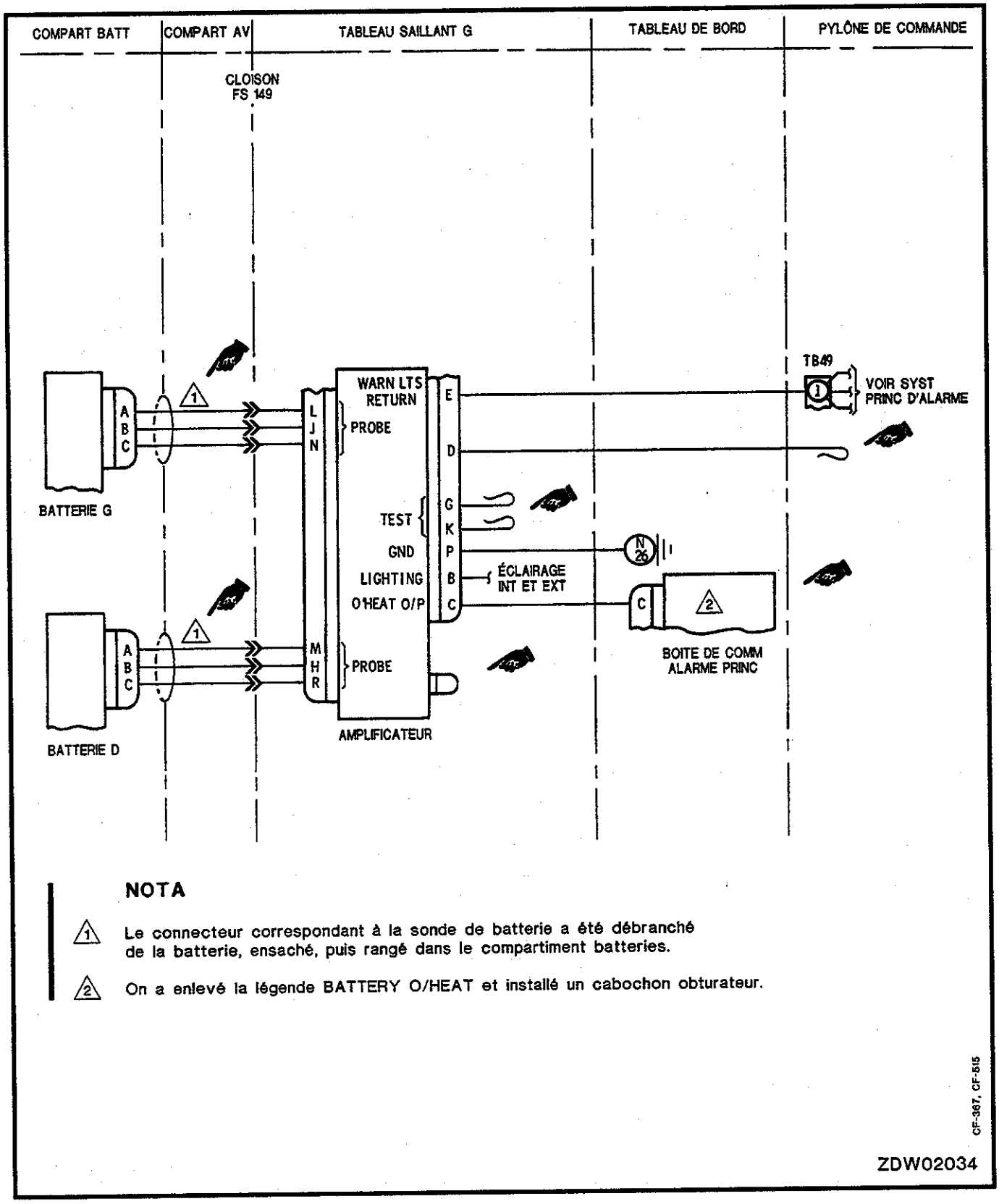

Figu..

Figure 2-66 Alarme et indication température batteries – schéma électrique

C-12-114-000/DW-000

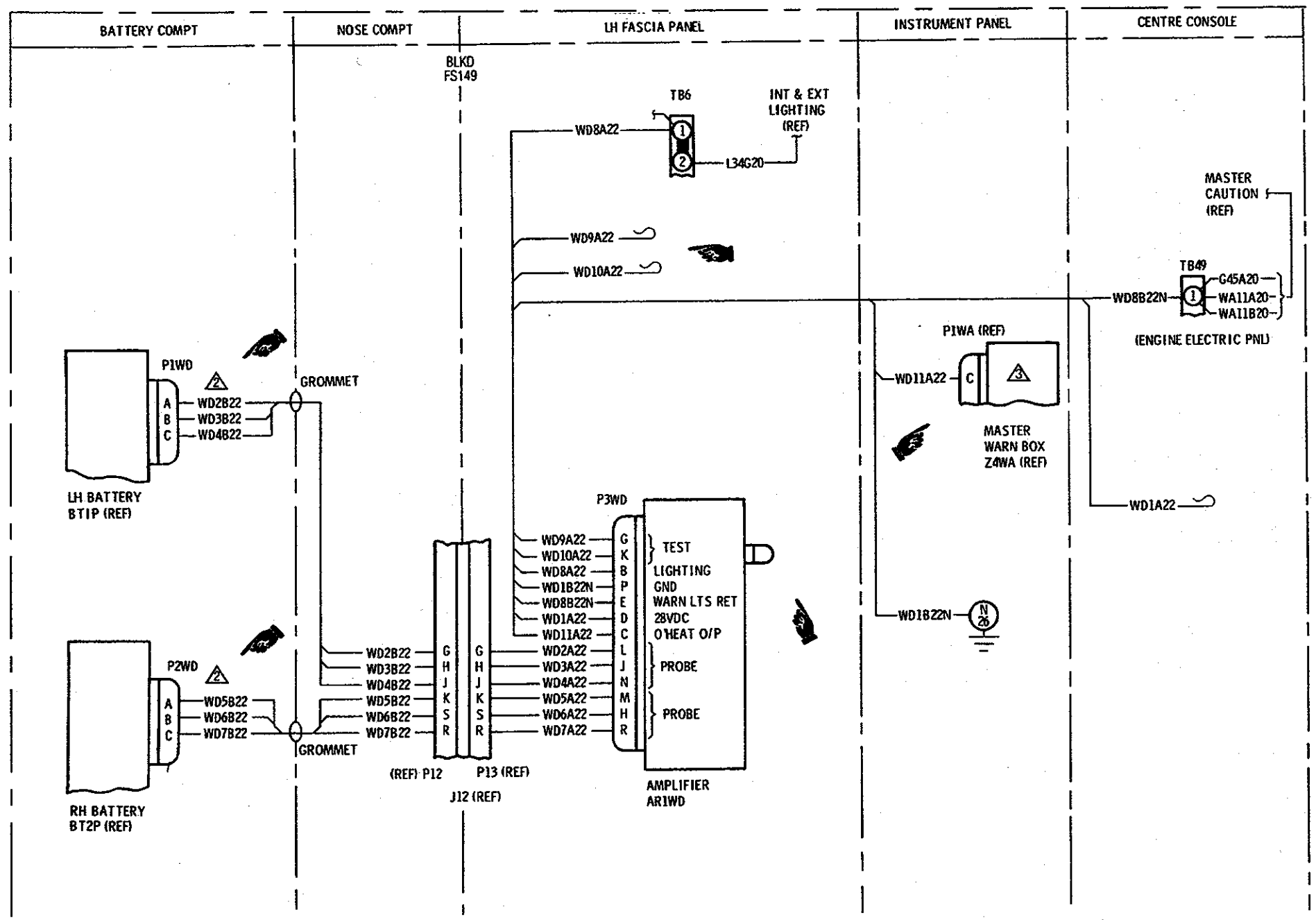

ITEM LIST					LOCATION	
ITEM NO	DESCRIPTION	PART NO. OR SPEC.	TYPE	MFGR	FIG	CALL OUT
AR1WD	AMPLIFIER	BT1600-200A			2-2	61
P1WD	PLUG	PT06A-8-3S(SR)		BENDIX		64
P2WD	PLUG	PT06A-8-3S(SR)		BENDIX		3
P3WD	PLUG	PT06A-14-15S(SR)		BENDIX		61

NOTES

1 All wires except indicator harness are spec. MS25190B22.

2 The Battery probe mating connector has been disconnected from the battery. The connector is bagged and stowed in the battery compartment.

3 BATTERY O/HEAT legend is removed and blanking lens is installed.

Figure 2-67 Battery Temperature Warning and Indication – Diagram

Battery Temperature Warning and Indication – Diagram Figure 2-67

C-12-114-000/DW-000

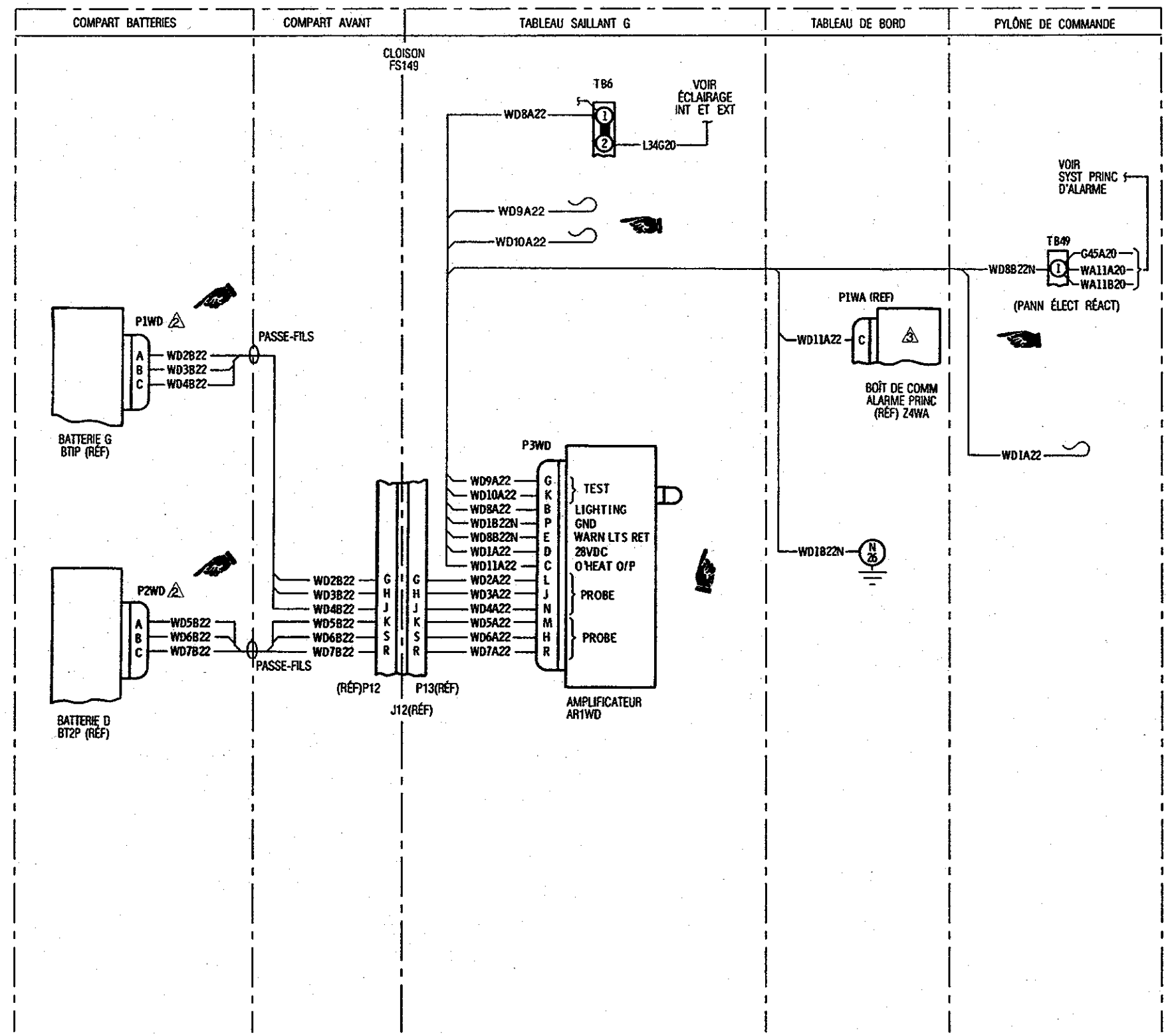

LISTE DES COMPOSANTS					EMPLACEMENT	
N° DE COMPOSANT	DESCRIPTION	N° DE PIÈCE OU SPÉC	TYPE	FABRICANT	FIG	N° DE RENVOI
AR1WD	AMPLIFICATEUR	BT1600-200A			2-2	61
P1WD	FICHE	PT06A-8-3S(SR)		BENDIX		64
P2WD	FICHE	PT06A-8-3S(SR)		BENDIX		3
P3WD	FICHE	PT06A-14-15S(SR)		BENDIX		61

NOTA

1. Tous fils spéc. MS25190B22, sauf le faisceau de l'indicateur.

2. Le connecteur correspondant à la sonde de batterie a été débranché de la batterie, ensaché, puis rangé dans le compartiment batteries.

3. On a enlevé la légende BATTERY O/HEAT et installé un cabochon obturateur.

CF-367, CF-515

ZDW02036

Figure 2-67 Alarme et indication température batteries – schéma de câblage

Alarme et indication température batteries – schéma de câblage Figure 2-67

C-12-114-000/DW-000

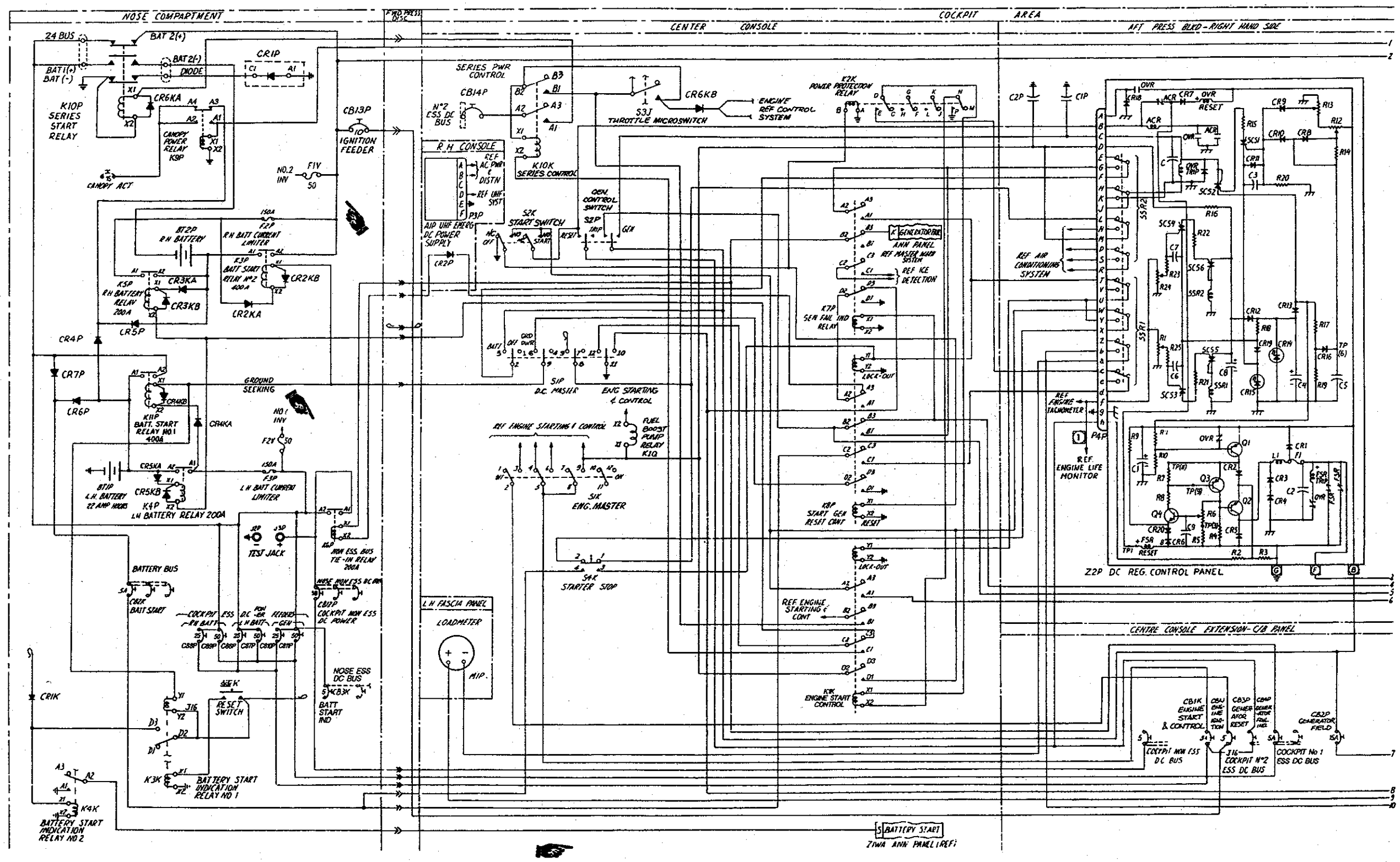

Figure 2-68 (Sheet 1 of 2) DC Power Supply and Battery Start Circuit – Schematic (Snowbird aircraft and aircraft modified to CF-458)

Figure 2-68 (Sheet 1 of 2) DC Power Supply and Battery Start Circuit – Schematic (Snowbird aircraft and aircraft modified to CF-458)

C-12-114-000/DW-000

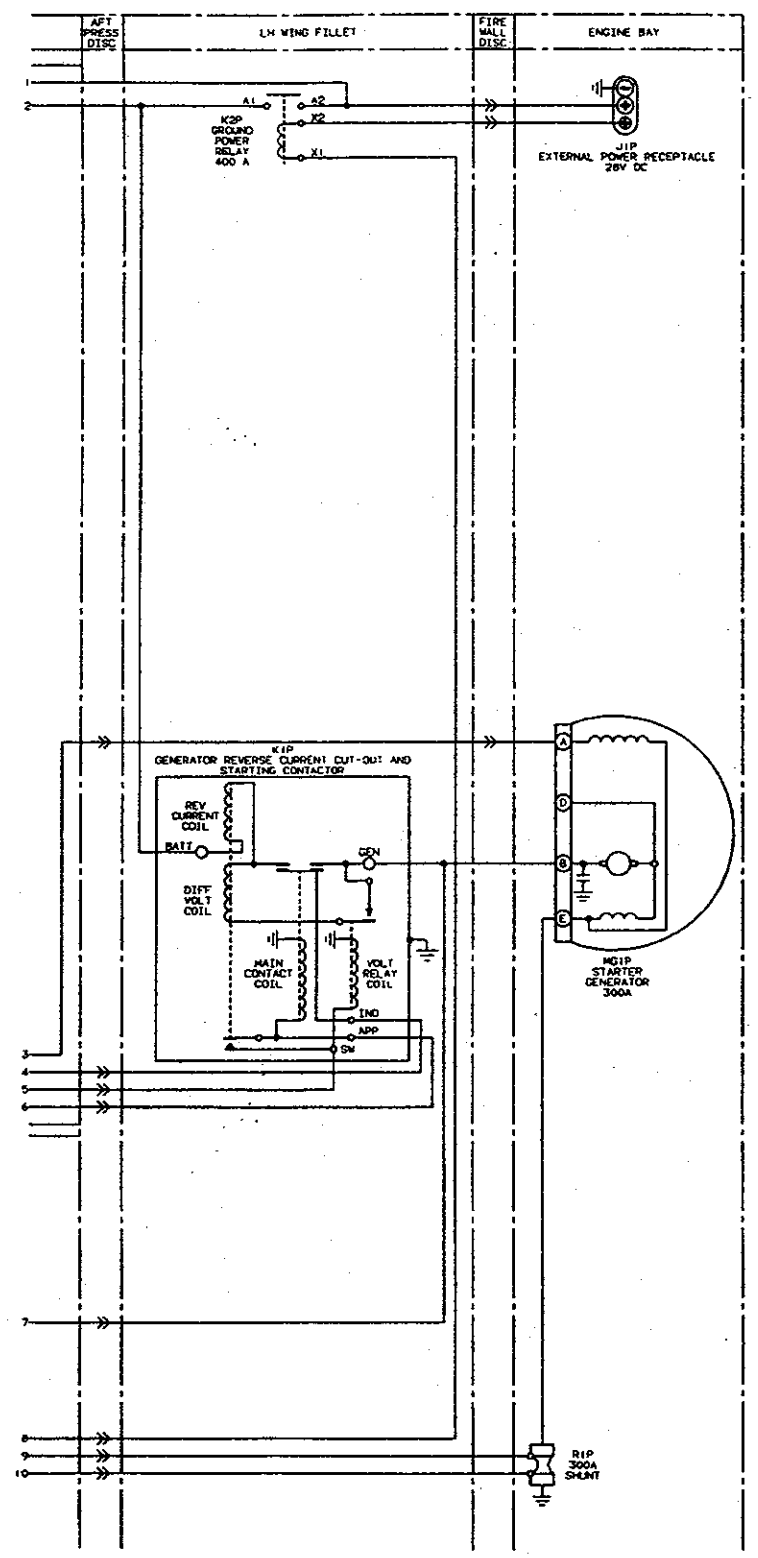

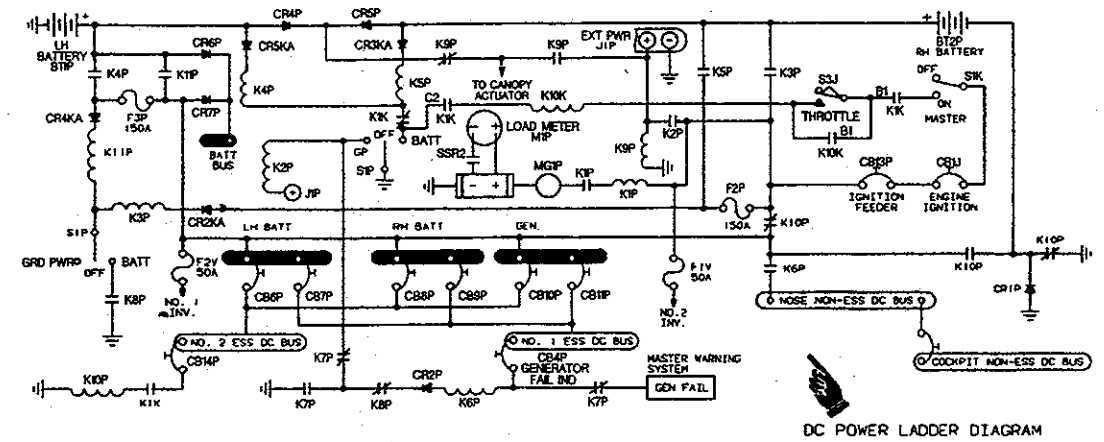

DC POWER LADDER DIAGRAM

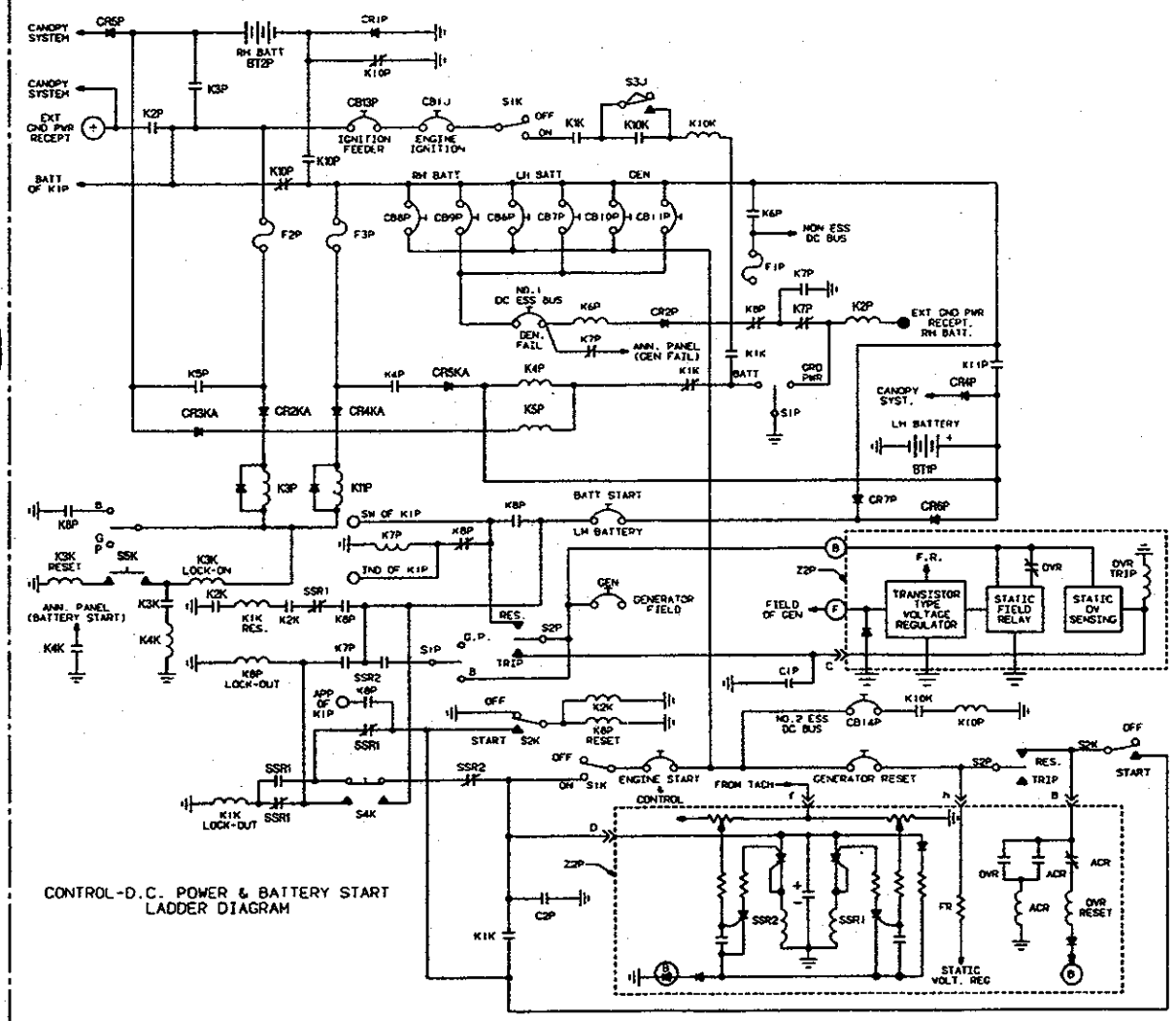

CONTROL-D.C. POWER & BATTERY START LADDER DIAGRAM

ITEM NO.	DESCRIPTION	PART NO. & MFR
B1P	LH BATTERY	MS24497-1
B2P	RH BATTERY	MS24497-1
CB1K	C/B ENGINE START AND CNTL	S1412-5 (5A)
CB2K	C/B BATTERY START	S1412-5 (5A)
CB3K	C/B BATT START INDICATION	S1412-5 (5A)
CB2P	C/B GENERATOR FIELD	S1412-15 (15A)
CB3P	C/B GENERATOR RESET	S1412-5 (5A)
CB4P	C/B FAILURE INDICATION	S1412-5 (5A)
CB6P	C/B L.H. BATT	S1412-25 (25A)
CB7P	C/B L.H. BATT	2150-F (50A)
CB8P	C/B R.H. BATT COCKPIT ESS	S1412-25 (25A)
CB9P	C/B R.H. BATT DC PWR FEED	2150-F (50A)
CB10P	C/B GEN	S1412-25 (25A)
CB11P	C/B GEN	2150-F (50A)
CB13P	IGNITION POWER FEEDER	MS26574-10 (10A)
CB14P	SERIES PWR CONTROL	1500-059-5 (5A)
F2P	CURRENT LIMITER RH BATT	FLLE (150A)
F3P	CURRENT LIMITER LH BATT	FLLE (150A)
K1K	RELAY ENGINE START CONT	9225-7221 (12V)
K2K	RELAY POWER PROTECTION	9220-4249
K3K	RELAY BATT START IND NO. 1	9225-4416
K4K	RELAY BATT START IND NO. 2	P28228H6A
K10K	SERIES CONT RELAY	MS27400-21
K1P	GEN REVERSE CURRENT CUTOUT AND START CONTACTOR	AN3025-600
K2P	RELAY GROUND POWER	MS24185-D1
K3P	RELAY NO. 2 BATT START	MS24185-D1
K4P	RELAY LH BATTERY	MS24171-D1
K5P	RELAY RH BATTERY	MS24171-D1
K6P	RELAY NON ESS. BUS TIE-IN	MS24171-D1
K7P	RELAY GENERATOR FAIL IND	9224-3951
K8P	RELAY START GEN RESET CNTL	9225-4416
K9P	RELAY CANOPY POWER	MS24187-D1
K10P	SERIES START RELAY	A-848-K8H
K11P	RELAY NO. 1 BATT START	MS24179-D1
M1P	LOAD METER	MS25025-1
M01P	STARTER GENERATOR	2CM8261A
R1P	SHUNT DC POWER	B300-300
S1P	SWITCH DC MASTER	MS25068-21
S2P	SWITCH GENERATOR CONTROL	MS35059-27
J1P	EXTERNAL POWER RECEPTACLE	AN2552-3A
P1P	PLUG LH BATTERY	MS25182-2
P2P	PLUG RH BATTERY	MS25182-2
P4P	PLUG DC REGULATOR CNTL PNL	PT06SE-18-32S
S1K	SWITCH ENGINE MASTER	MS24660-23D
S2K	SWITCH START	MS35059-26
S4K	SWITCH STARTER STOP	MS25089-3
S5K	SWITCH RESET	C100U2
CR1P	DIODE	IN4047
CR2P	DIODE	IN253
CR4P	DIODE	152K60A: INT'L RECT
CR5P	DIODE	152K60A: INT'L RECT
CR6P	DIODE	152K60A: INT'L RECT
CR7P	DIODE	152K60A: INT'L RECT
CR1K	DIODE	IN540
CR2KA	DIODE	IN3957: (JAN)
CR2KB	DIODE	↕
CR3KA	DIODE	
CR3KB	DIODE	
CR4KA	DIODE	
CR4KB	DIODE	
CR5KA	DIODE	
CR5KB	DIODE	IN3957: (JAN)
CR6KA	DIODE	IN1348A (CF498)
CR6KB	DIODE	

EFFECTIVITY

1 Aircraft modified to CF-469

CF-459 or CF-461, CF-510

ZDW02048

Figure 2-68 (Sheet 2 of 2) DC Power Supply and Battery Start Circuit – Schematic (Snowbird aircraft and aircraft modified to CF-458)

DC Power Supply and Battery Start Circuit – Schematic (Snowbird aircraft and (Sheet 2 of 2) Figure 2-68 aircraft modified to CF-458)

C-12-114-000/DW-000

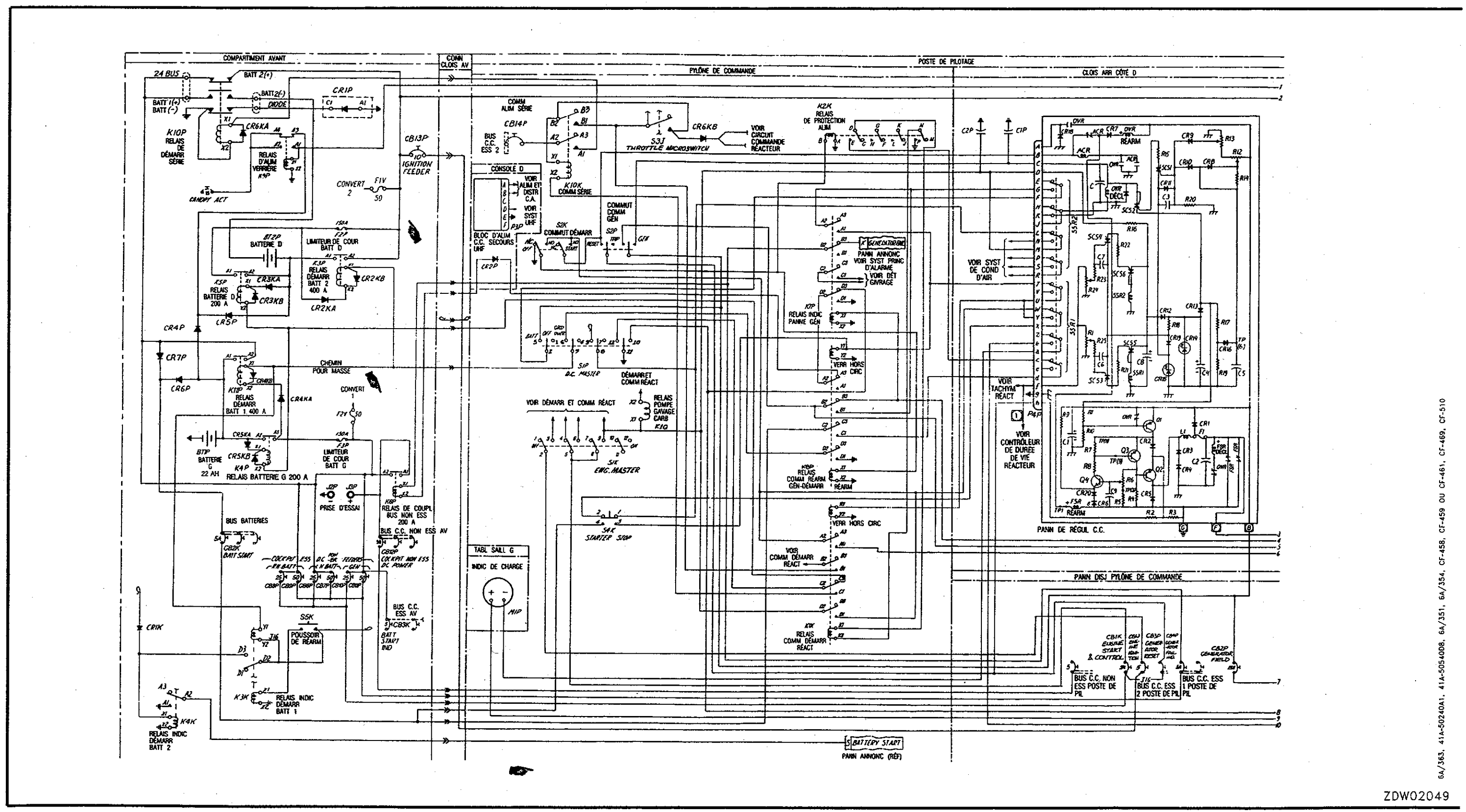

Figure 2-68 (feuille 1 de 2) Alimentation c.c. et circuit de démarrage par batterie – schéma électrique (avions Snowbird et avions modifiés selon CF-458)

Figure 2-68 (feuille 1 de 2) Alimentation c.c. et circuit de démarrage par batterie – schéma électrique (avions Snowbird et avions modifiés selon CF-458)

C-12-114-000/DW-000

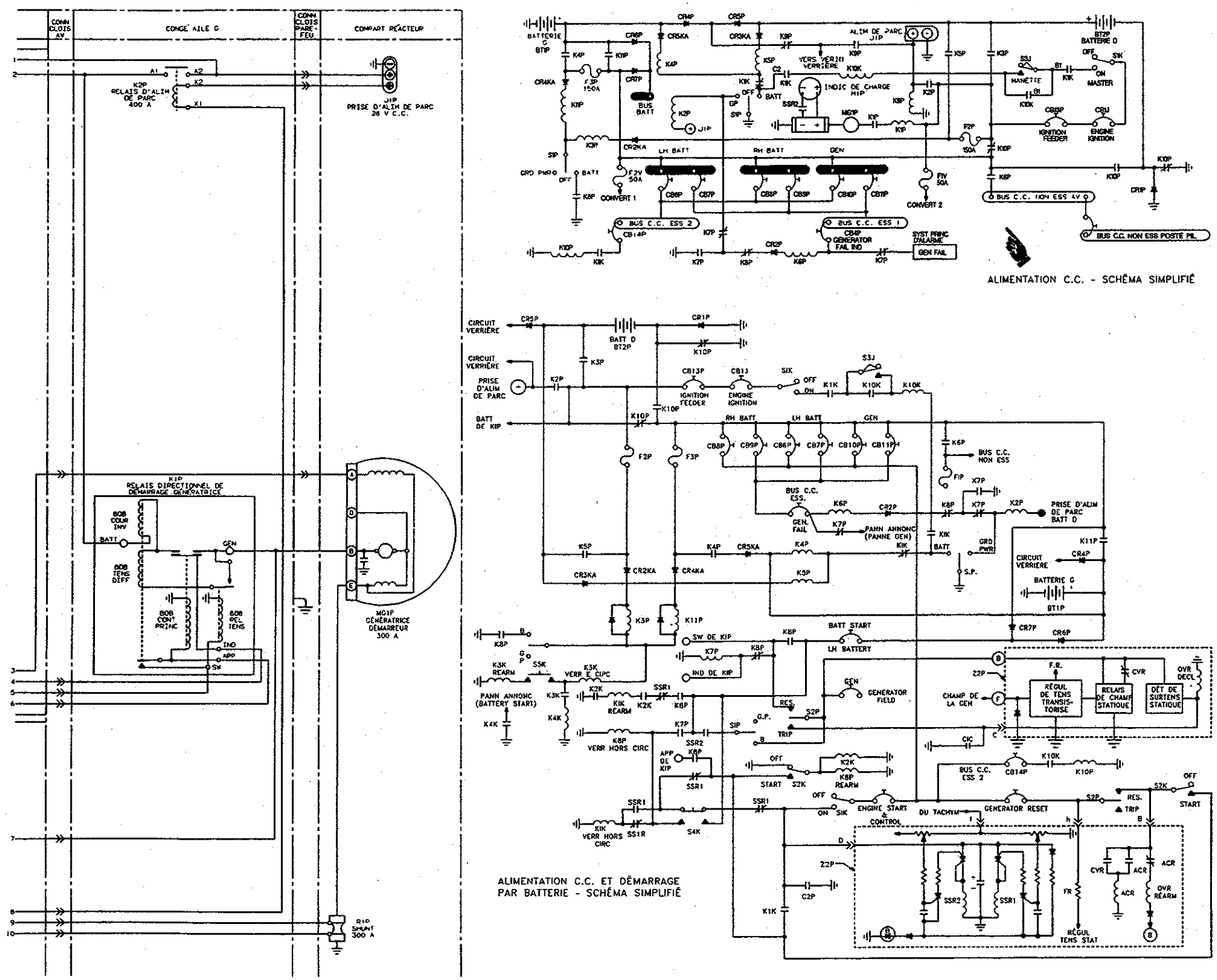

NO. DE COMPOSANT	DESCRIPTION	NO. DE PIÈCE ET FABRICANT
BT1P	BATTERIE G	MS24497-1
BT2P	BATTERIE D	MS24497-1
CB1K	DISJ DÉMARR ET COMM RÉACT	S1412-5 (5A)
CB2K	DISJ DÉMARR BATT	S1412-5 (5A)
CB3K	DISJ INDIC DÉMARR BATT	S1412-5 (5A)
CB2P	DISJ CHAMP GÉNÉRATRICE	S1412-15 (15A)
CB3P	DISJ RÉARM GÉNÉRATRICE	S1412-5 (5A)
CB4P	DISJ INDIC PANNE	S1412-5 (5A)
CB6P	DISJ BATT G	S1412-25 (25A)
CB7P	DISJ BATT G — DISJ ALIM	2150-F (50A)
CB8P	DISJ BATT D — C.C.	S1412-25 (25A)
CB9P	DISJ BATT D — ESS POSTE	2150-F (50A)
CB10P	DISJ GÉN — DE PIL	S1412-25 (25A)
CB11P	DISJ GÉN	2150-F (50A)
CB13P	DISJ ALIM MALLUMAGE	MS26574-10 (10A)
CB14P	COMM ALIM SÉRIE	1500-059-5 (5A)
F2P	LIMITEUR DE COURANT BATT D	FLLE (150A)
F3P	LIMITEUR DE COURANT BATT G	FLLE (150A)
K1K	RELAIS COMM DÉMARR RÉACT	9225-7221 (12V)
K2K	RELAIS PROTECTION ALIM	9220-4249
K3K	RELAIS INDIC DÉMARR BATT 1	9225-4416
K4K	RELAIS INDIC DÉMARR BATT 2	P26B28H5A
K10K	RELAIS COMM SÉRIE	MS27400-21
K1P	RELAIS DIRECTIONNEL DE DÉMARRAGE GÉNÉRATRICE	AN3025-600
K2P	RELAIS D'ALIM DE PARC	MS24185-D1
K3P	RELAIS DÉMARR BATT 2	MS24185-D1
K4P	RELAIS BATTERIE G	MS24171-D1
K5P	RELAIS BATTERIE D	MS24171-D1
K6P	RELAIS COUPL BUS NON ESS	MS24171-D1
K7P	RELAIS INDIC PANNE GÉN	9224-3951
K8P	RELAIS COMM RÉARM	9225-4416
K9P	GÉN-DÉMARR	MS24187-D1
K10P	RELAIS ALIM VERRIÈRE	A-848-K8H
K11P	RELAIS DÉMARR SÉRIE	MS24179-D1
M1P	RELAIS DÉMARR BATT 1	MS25025-1
MG1P	INDICATEUR DE CHARGE	2CM62E1A
R1P	GÉNÉRATRICE-DÉMARREUR	8300-300
S1P	SHUNT ALIM C.C.	MS25068-21
S2P	COMMUT PRINC C.C.	MS35059-27
J1P	COMMUT COMM GÉNÉRATRICE	AN2552-3A
P1P	PRISE D'ALIM DE PARC	MS25182-2
P2P	FICHE BATTERIE G	MS25182-2
P4P	FICHE BATTERIE D	PT06SE-18-32S
S1K	FICHE PANN RÉGULATION C.C.	MS24660-23D
S2K	COMMUT PRINC RÉACT	MS35059-26
S4K	COMMUT DÉMARRAGE	MS25089-3
S5K	COMMUT ARRÊT DÉMARREUR	C100U2
CR1P	COMMUT RÉARMEMENT	IN4047
CR2P	DIODE	IN253
CR4P	DIODE	152K60A: INTL RECT
CR5P	DIODE	152K60A: INTL RECT
CR6P	DIODE	152K60A: INTL RECT
CR7P	DIODE	152K60A: INTL RECT
CR1K	DIODE	IN540
CR2KA	DIODE	IN3957: (JAN)
CR2KB	DIODE	
CR3KA	DIODE	
CR3KB	DIODE	
CR4KA	DIODE	
CR4KB	DIODE	
CR5KA	DIODE	
CR5KB	DIODE	IN3957: (JAN)
CR6KA	DIODE	IN1348A(CF498)
CR6KB	DIODE	

VALIDITÉ

(1) Avions modifiés selon CF-469

CF-459 ou CF-461, CF-510

ZDW02050

Figure 2-68 (feuille 2 de 2) Alimentation c.c. et circuit de démarrage par batterie – schéma électrique (avions Snowbird et avions modifiés selon CF-458)

Alimentation c.c. et circuit de démarrage par batterie – schéma électrique (avions (feuille 2 de 2) Figure 2-68
Snowbird et avions modifiés selon CF-458)

C-12-114-000/DW-000

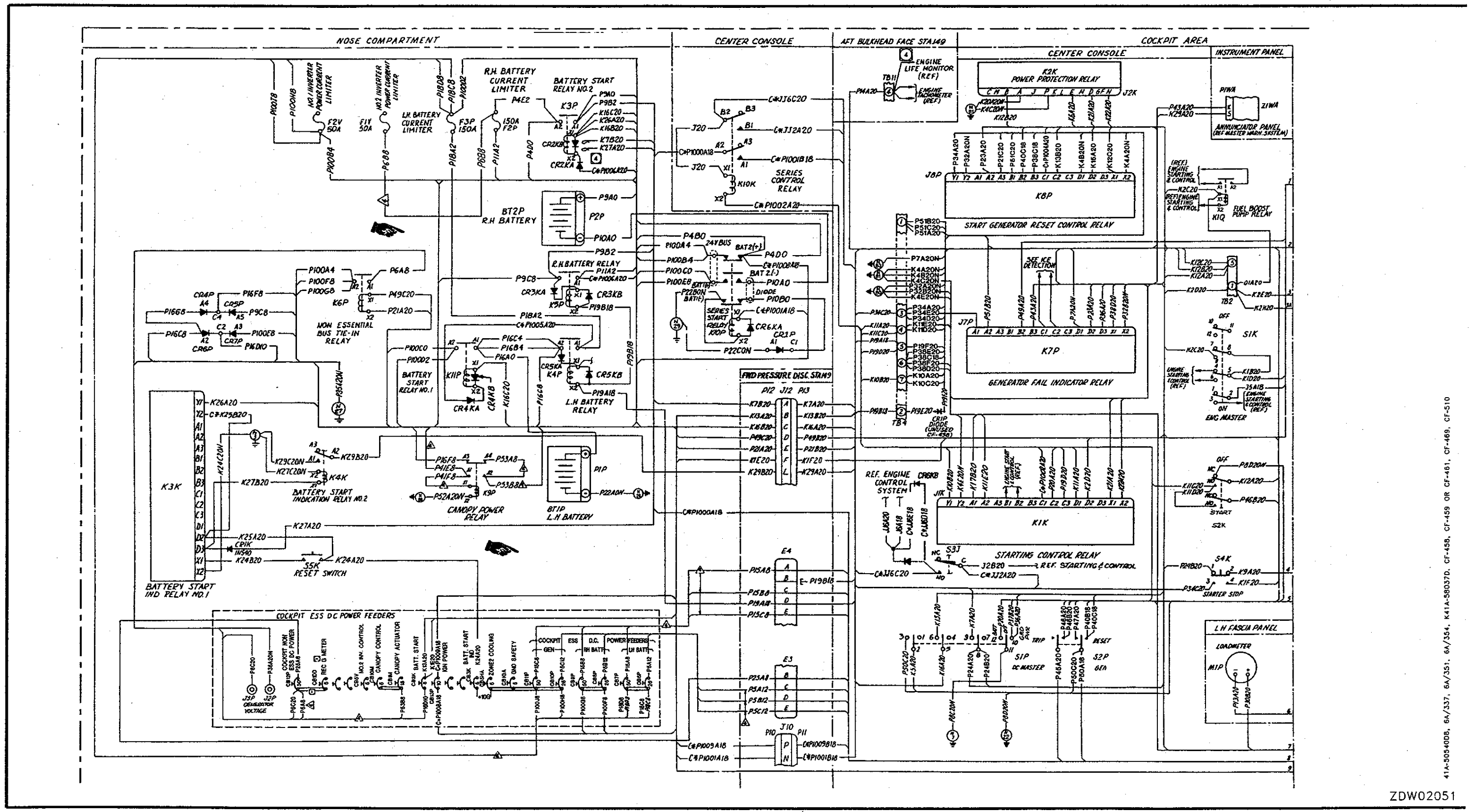

Figure 2-69 (Sheet 1 of 3) DC Power Supply and Battery Start Circuit – Diagram (Snowbird aircraft and aircraft modified to CF-458)

Figure 2-69 (Sheet 1 of 3) DC Power Supply and Battery Start Circuit – Diagram (Snowbird aircraft and aircraft modified to CF-458)

C-12-114-000/DW-000

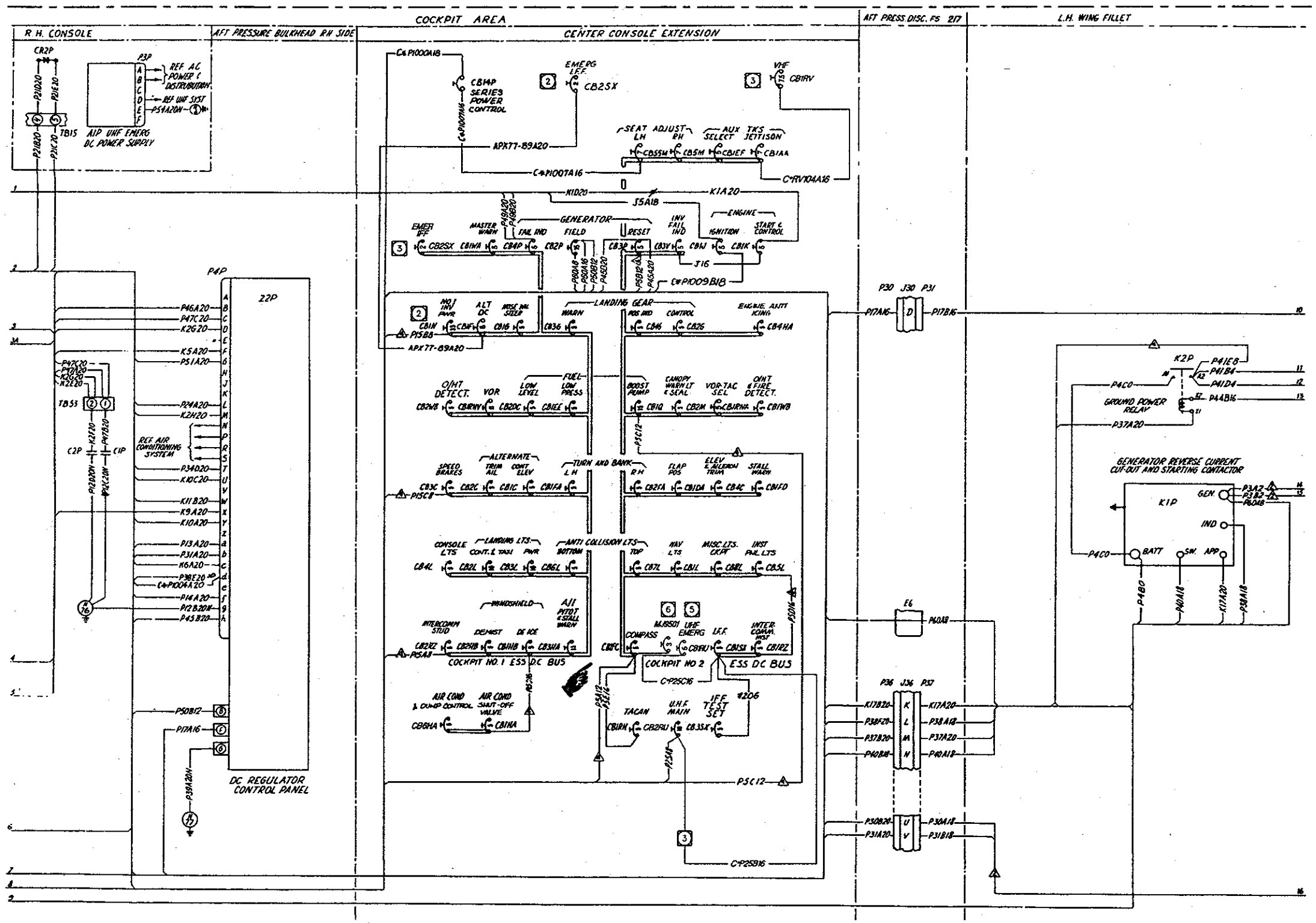

Figure 2-69 (Sheet 2 of 3) DC Power Supply and Battery Start Circuit – Diagram (Snowbird aircraft and aircraft modified to CF-458)

DC Power Supply and Battery Start Circuit – Diagram (Snowbird aircraft and aircraft (Sheet 2 of 3) Figure 2-69 modified to CF-458)

C-12-114-000/DW-000

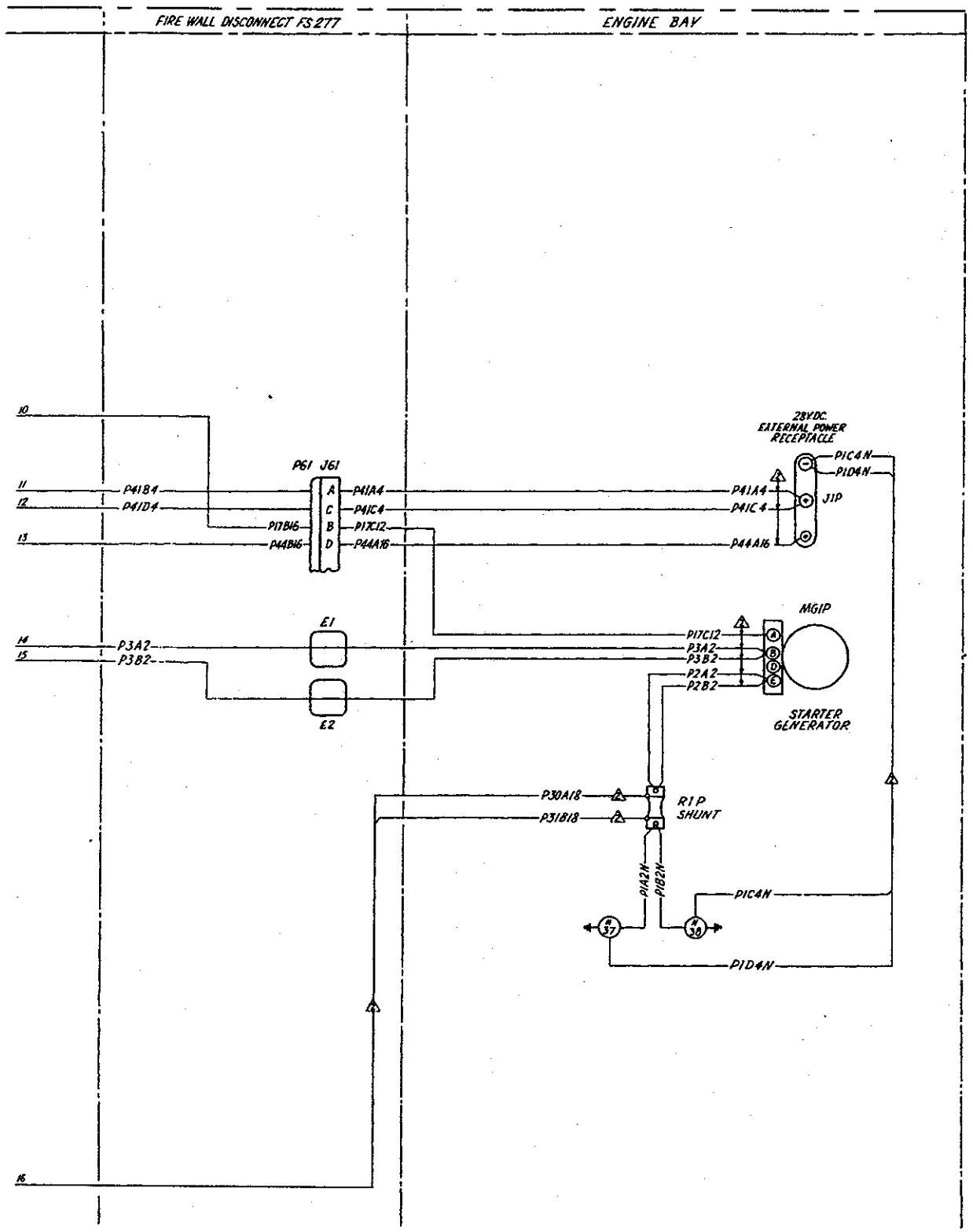

	ITEM LIST					LOCATION	
EFF.	ITEM NO.	DESCRIPTION	PART NO. OR SPECIFIC.	TYPE	MFR.	FIG.	CALLOUT
	BT1P	LH BATTERY	MS-24497-1	30% KOH		2-2	64
	BT2P	RH BATTERY	MS24497-1	CARBONATE<5%			3
	CB1K	C/B ENGINE START AND CONTROL	S1412-5	5A			19
	CB2K	C/B BATTERY START	S1412-5	5A			70
	CB3K	C/B BATTERY START INDICATION	S1412-5	5A			70
	CB2P	CIRCUIT-BREAKER GENERATOR FIELD	S1412-15	15A			19
	CB3P	CIRCUIT-BREAKER GENERATOR RESET	S1412-5	5A			19
	CB4P	CIRCUIT-BREAKER FAILURE INDIC.	S1412-5	5A			19
	CB6P	C/B } L.H. BATT (COCKPIT ESSENTIAL DC POWER FEEDERS)	S1412-25	25A			70
	CB7P	C/B } L.H. BATT	2150-F	50A	WOOD ELEC. CO.		70
	CB8P	C/B } R.H. BATT	S1412-25	25A			70
	CB9P	C/B } R.H. BATT	2150-F	50A	WOOD ELEC. CO.		70
	CB10P	C/B } GEN	S1412-25	25A			70
	CB11P	C/B } GEN	2150-F	50A	WOOD ELEC. CO.		70
	CB12P	COCKPIT NON ESS DC PWR FEEDER	2150-F	50A	WOOD ELEC. CO.		70
	CB13P	IGNITION FEEDER	MS26574-10	10A			70
	CB14P	C/B SERIES PWR CONTROL	1500-059-5	5A	LEACH		
	F2P	CURRENT LIMITER RH BATTERY	FLLE	150A	BURNDY		71
	F3P	CURRENT LIMITER LH BATTERY	FLLE	150A	BURNDY		71
	K1K	RELAY ENGINE START CONT.	9225-7221	12 VOLT	LEACH		19
	K2K	RELAY POWER PROTECTION	9220-4249		LEACH		19
	K3K	RELAY BATT. START IND NO. 1	9225-4416		LEACH		73
	K4K	RELAY BATT. START NO. 2	P26828H6A		DEUTSCH		73
	K10K	RELAY SERIES CONTROL	MS27400-21		LEACH		
	K1P	GEN. REVERSE CURRENT CUTOUT AND START CONTACTOR	AN3025-600				53
	K2P	RELAY GROUND POWER	MS25185-01				54
	K3P	RELAY NO. 2 BATTERY START	MS24185-01				71
	K4P	RELAY LH BATTERY	MS24171-01				71
	K5P	RELAY RH BATTERY	MS24171-01				71
	K6P	RELAY NON ESSENTIAL BUSTIE-IN	MS24171-01				71
	K7P	RELAY GENERATOR FAIL IND	9224-3951		LEACH		19
	K8P	RELAY START GEN. RESET CONTROL	9225-4416		LEACH		19
	K9P	RELAY CANOPY POWER	MS24187-01				71
	K10P	RELAY SERIES START	A-848-K6H		HARTMAN		
	K11P	RELAY NO. 1 BATTERY START	MS24179-01				71
	K1Q	RELAY FUEL BOOST PUMP	MS24166-01		LEACH		
	M1P	LOADMETER	MS25025-1				61
	MG1P	STARTER GENERATOR	2CM82E1A		CAN. GEN. ELEC.		37
	R1P	SHUNT DC POWER	8300-300				39
	S1P	SWITCH DC MASTER	MS25068-21				19
	S2P	SWITCH GENERATOR CONTROL	MS5059-27				19
	J1K	SOCKET ENG. START CONTROL RELAY	SO-1021-4616		LEACH		19
	J1P	EXTERNAL POWER RECEPTACLE	AN2552-3A				41
	J2P	TEST JACK –	AN3249-2		H. HUBBELL		70
	J3P	TEST JACK +	AN3249-1		H. HUBBELL		70
	J7P	SOCKET GEN. FAIL IND. RELAY	SO-1009		LEACH		19
	J8P	SOCKET START GEN. RESET CONT. RELAY	SO-1021-4616		LEACH		19
	J2K	SOCKET-POWER PROTECTION RELAY	SO-1000		LEACH		19
	P1P	PLUG LH BATTERY	MS25182-2				64
	P2P	PLUG RH BATTERY	MS25182-2				3
	P3P	PLUG-UHF EMERG. DC POWER SUPP.	PT06SE-10-6S		BENDIX		11
	P4P	PLUG DC REGULATOR CONTROL PANEL	PT06SE-18-32S		BENDIX		18
	S1K	SWITCH ENGINE MASTER	MS24660-230				19
	S2K	SWITCH START	MS35059-26				19
	S4K	SWITCH STARTER STOP	MS25089-3				19
	S5K	SWITCH RESET	C100U2		CONTROL CORP.		73
	CR1K	DIODE	IN-540				73
	CR1P	DIODE	IN-4047				19
	CR2P	DIODE	IN-253	IN-253			11
	CR4P	DIODE	152X60A		LEACH		
	CR5P	DIODE	152X60A		LEACH		
	CR6P	DIODE	152X60A		LEACH		
	CR7P	DIODE	152X60A		LEACH		
	CR3KA	DIODE	IN3957		JAN		
	CR3KB	DIODE	IN3957		JAN		
	CR4KA	DIODE	IN3957		JAN		
	CR4KB	DIODE	IN3957		JAN		
	CR5KA	DIODE	IN3957		JAN		
	CR5KB	DIODE	IN3957		JAN		
	CR6KA	DIODE	IN3957		JAN		
	CR6KB	DIODE	IN1348A (CF498)				
	C1P	CAPACITOR	CP53B1EF205K1	MIL-C-25			
	C2P	CAPACITOR	CP53B1EF205K1	MIL-C-25			
	A1P	DC POWER SUPPLY-UHF EMERG.	28VS3C-2(1SS"B")	3 AMP	CHATAM ELECTRONIC		11
	Z2P	DC REGULATOR CONTROL PANEL	3S2060DC12681		GEN. ELEC.	2-2	16

NOTE

1 All uncoded wires are per MIL-W-5086 C/B panels are rear views.

2 Wires coded are per MIL-W-8777A.

3 Wires coded are per MIL-W-7072 (aluminum).

4 Wires coded are WARREN WIRE CO. type - 40100.

EFFECTIVITY

1 A/C 26001 to 26010 and 26075 to 26081 only.

2 Aircraft not modified to CF-459 or CF-461 and CF-510.

3 Aircraft modified to CF-459 or CF-461 and CF-510.

4 Aircraft modified to CF-469.

5 Aircraft not modified to CF-507.

6 Aircraft modified to CF-521.

41A-50540 D7, 6B/2/3/4, 6A/351, CF-357, CF-367, CD-031, K41A-580370, CF-458, CF-521

ZDW02053

Figure 2-69 (Sheet 3 of 3) DC Power Supply and Battery Start Circuit – Diagram (Snowbird aircraft and aircraft modified to CF-458)

Figure 2-69 (Sheet 3 of 3) DC Power Supply and Battery Start Circuit – Diagram (Snowbird aircraft and aircraft modified to CF-458)

C-12-114-000/DW-000

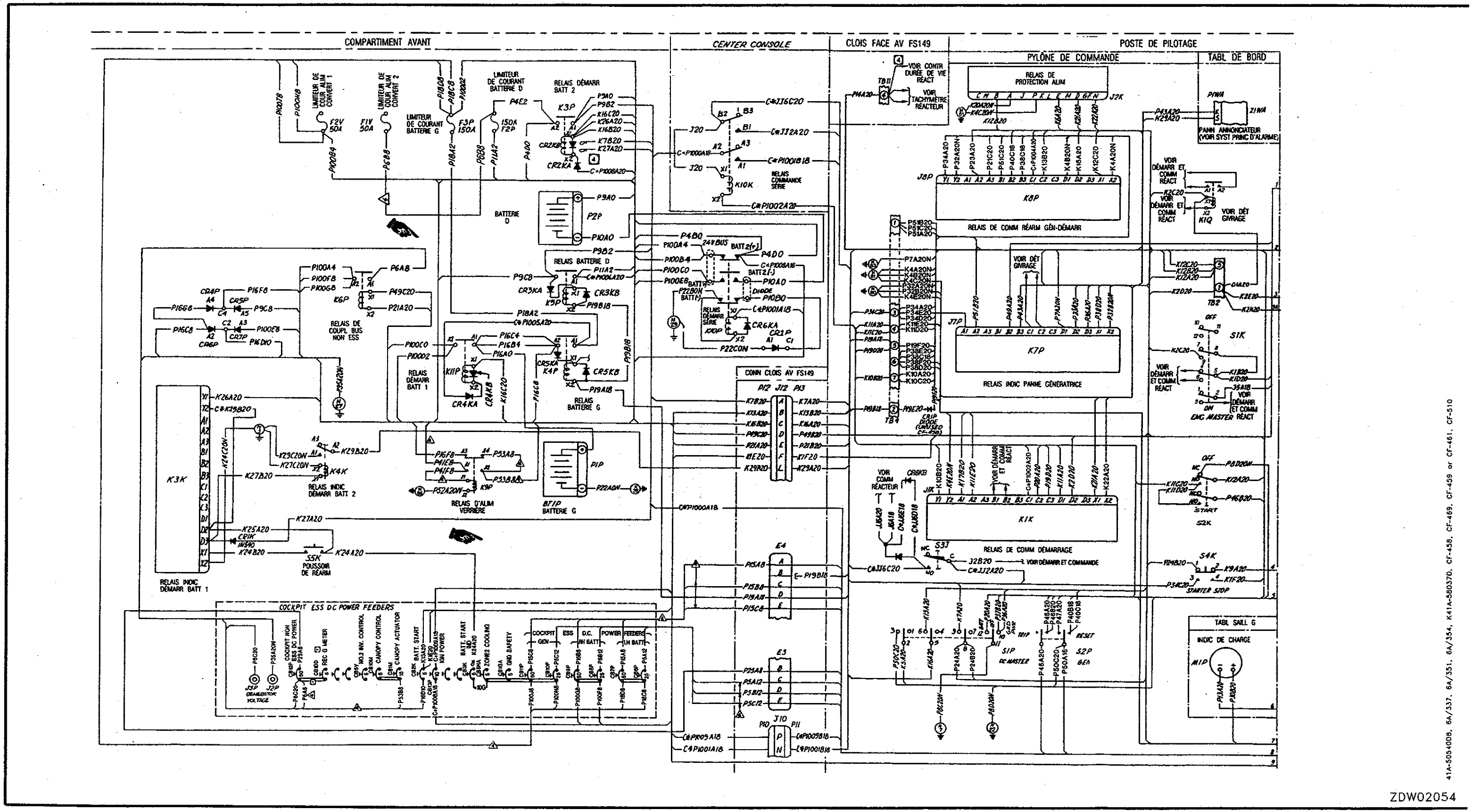

Figure 2-69 (feuille 1 de 3) Alimentation c.c. et circuit de démarrage par batterie – schéma de câblage (avions Snowbird et avions modifiés selon CF-458)

Alimentation c.c. et circuit de démarrage par batterie – schéma de câblage (avions (feuille 1 de 3) Figure 2-69
Snowbird et avions modifiés selon CF-458)

C-12-114-000/DW-000

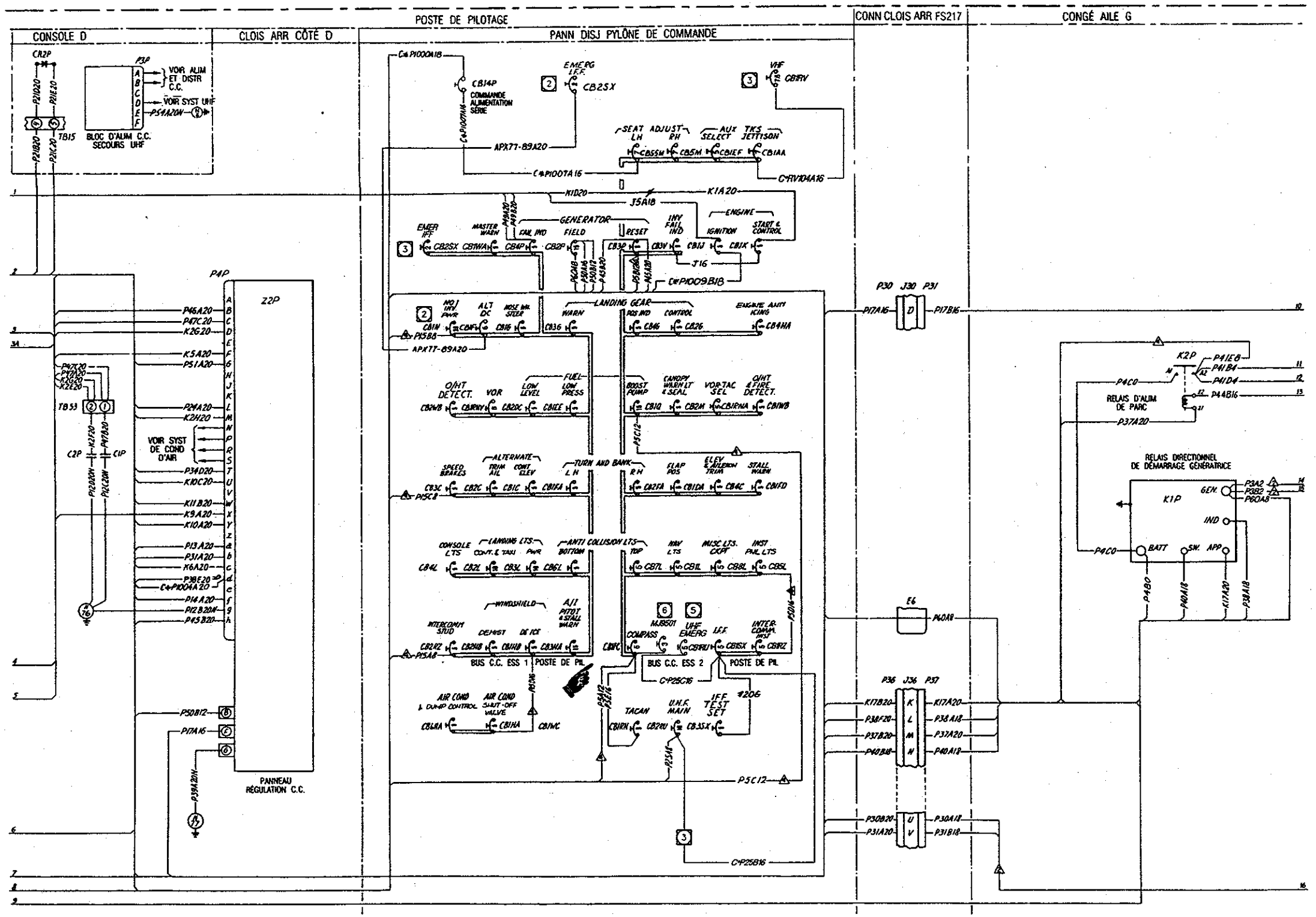

Figure 2-69 (feuille 2 de 3) Alimentation c.c. et circuit de démarrage par batterie – schéma de câblage (avions Snowbird et avions modifiés selon CF-458)

Figure 2-69 (feuille 2 de 3) Alimentation c.c. et circuit de démarrage par batterie – schéma de câblage (avions Snowbird et avions modifiés selon CF-458)

C-12-114-000/DW-000

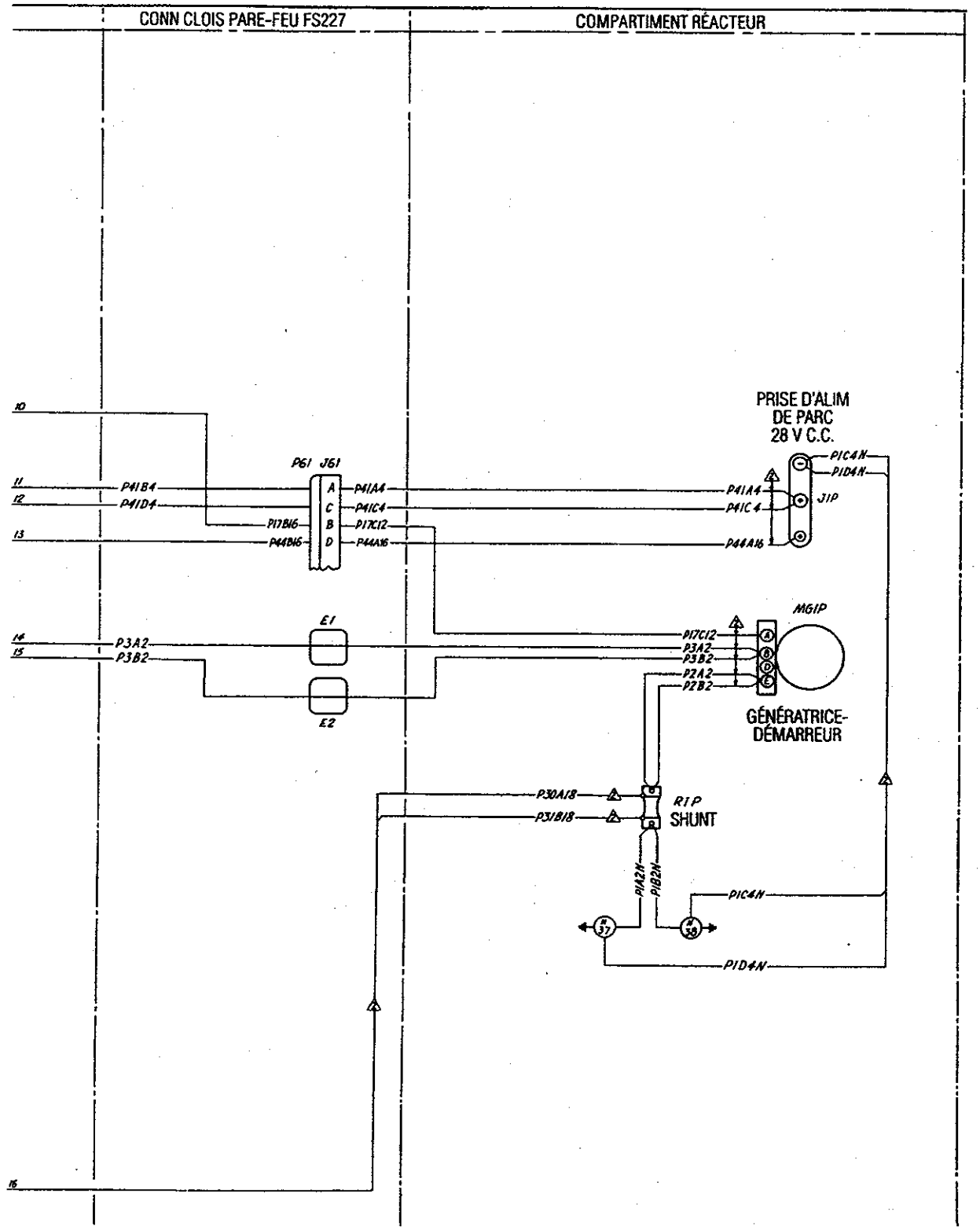

EFF.	No. DE COMPOSANT	DESCRIPTION	No. DE PIÈCE OU SPÉC.	TYPE	MANUFACTURIER	FIG.	No. DE RENVOI
		LISTE DES COMPOSANTS					
	BT1P	BATTERIE G	MS-24497-1	30 % KOH		2-2	64
	BT2P	BATTERIE D	MS24497-1	CARBONATE <5%			3
	C81K	DISJ DÉMARR ET COMM RÉACT	S1412-5	5A			19
	C82K	DISJ DÉMARR BATTERIE	S1412-5	5A			70
	C83K	DISJ INDIC DÉMARR BATTERIE	S1412-5	5A			70
	C82P	DISJ CHAMP GÉNÉRATRICE	S1412-15	15A			19
	C83P	DISJ RÉARM GÉNÉRATRICE	S1412-5	5A			19
	C84P	DISJ INDIC PANNE	S1412-5	5A			19
	C86P	DISJ BATT G (DISJ ALIM C.C. ESS POSTE DE PILOTAGE)	S1412-25	25A			70
	C87P	DISJ BATT G	2150-F	50A	WOOD ELEC. CO.		70
	C88P	DISJ BATT D	S1412-25	25A			70
	C89P	DISJ BATT D	2150-F	50A	WOOD ELEC. CO.		70
	C810P	DISJ GÉN	S1412-25	25A			70
	C811P	DISJ GÉN	2150-F	50A	WOOD ELEC. CO.		70
	C812P	DISJ ALIM C.C. NON ESS POSTE DE PIL	2150-F	50A	WOOD ELEC. CO.		70
	C813P	DISJ ALLUMAGE	MS26574-10	10A			70
	C814P	DISJ COMM ALIM SÉRIE	1500-059-5	5A	LEACH		
	F2P	LIMITEUR DE COURANT BATTERIR D	FLLE	150A	BURNDY		71
	F3P	LIMITEUR DE COURANT BATTERIE G	FLLE	150A	BURNDY		71
	K1K	RELAIS DE COMM DÉMARR RÉACT	9225-7221	12VOLT	LEACH		19
	K2K	RELAIS DE PROTECTION ALIM	9220-4245		LEACH		19
	K3K	RELAIS INDIC DÉMARR BATT 1	9225-4416		LEACH		73
	K4K	RELAIS INDIC DÉMARR BATT 2	P26B28H6A		DEUTSCH		73
	K10K	RELAIS COMM SÉRIE	MS27400-21		LEACH		
	K1P	RELAIS DIRECT DÉMARR GÉN	AN3025-600				53
	K2P	RELAIS D'ALIM DE PARC	MS25185-D1				54
	K3P	RELAIS DÉMARR BATT 2	MS24185-D1				71
	K4P	RELAIS BATTERIE G	MS24171-D1				71
	K5P	RELAIS BATTERIE D	MS24171-D1				71
	K6P	RELAIS COUPL BUS NON ESS	MS24171-D1				71
	K7P	RELAIS INDIC PANNE GÉN	9224-3951		LEACH		19
	K8P	RELAIS COMM RÉARM GÉN-DÉMARR	9225-4416		LEACH		19
	K9P	RELAIS D'ALIM VERRIÈRE	MS24187-D1				71
	K10P	RELAIS DÉMARR SÉRIE	A-848-K8H		HARTMAN		
	K11P	RELAIS DÉMARR BATT 1	MS24179-D1				71
	K1Q	RELAIS POMPE GAVAGE CARBURANT	MS24166-D1		LEACH		
	M1P	INDICATEUR DE CHARGE	MS25025-1				61
	MG1P	GÉNÉRATRICE-DÉMARREUR	2CM82E1A		CAN. GEN. ELEC.		37
	R1P	SHUNT ALIM C.C.	8300-300				39
	S1P	COMMUT PRINC C.C.	MS25068-21				19
	S2P	COMMUT COMM GÉNÉRATRICE	MS3059-27				19
	J1K	PRISE REL COMM DÉMARR RÉACT	S0-1021-4616		LEACH		19
	J1P	PRISE D'ALIM DE PARC	AN2552-3A				41
	J2P	PRISE D'ESSAI –	AN3249-2		H. HUBBELL		70
	J3P	PRISE D'ESSAI +	AN3249-1		H. HUBBELL		70
	J7P	PRISE REL INDIC PANNE GÉN	S0-1009		LEACH		19
	J8P	PRISE REL COMM RÉARM GÉN-DÉMARR	S0-1021-4616		LEACH		19
	J2K	PRISE REL PROTECTION ALIM	S0-1000		LEACH		19
	P1P	FICHE BATTERIE G	MS25182-2				64
	P2P	FICHE BATTERIE D	MS25182-2				3
	P3P	FICHE BLOC D'ALIM C.C. SECOURS UHF	PT06SE-10-6S		BENDIX		11
	P4P	FICHE PANN RÉGULATION C.C.	PT06SE-18-32S		BENDIX		18
	S1K	COMMUT PRINC RÉACT	MS24660-23D				19
	S2K	COMMUT DÉMARRAGE	MS35059-26				19
	S4K	COMMUT ARRÊT DÉMARREUR	MS25089-3				19
	S5K	COMMUT RÉARMEMENT	C10002		CONTROL CORP.		73
	CR1K	DIODE	IN-540				73
	CR1P	DIODE	IN-4047				19
	CR2P	DIODE	IN-253	IN-253			11
	CR4P	DIODE	152K60A		LEACH		
	CR5P	DIODE	152K60A		LEACH		
	CR6P	DIODE	152K60A		LEACH		
	CR7P	DIODE	152K60A		LEACH		
	CR3KA	DIODE	IN3957		JAN		
	CR3KB	DIODE	IN3957		JAN		
	CR4KA	DIODE	IN3957		JAN		
	CR4KB	DIODE	IN3957		JAN		
	CR5KA	DIODE	IN3957		JAN		
	CR5KB	DIODE	IN3957		JAN		
	CR6KA	DIODE	IN3957		JAN		
	CR6KB	DIODE	IN1348A(CF498)				
	C1P	CONDENSATEUR	CP53B1EF205K1	MIL-C-25			
	C2P	CONDENSATEUR	CP53B1EF205K1	MIL-C-25			
	A1P	BLOC D'ALIM C.C. SECOURS UHF	28VS3C-2(1SS'B')	3AMP	CHATAM ELECTRONIC		11
	Z2P	PANNEAU DE RÉGULATION C.C.	3S20600C12681		GEN. ELEC.	2-2	18

NOTA

1 Tous fils non codés spéc. MIL-W-5086. Panneaux disjoncteurs vus de l'arrière.

2 Fils codés spéc. MIL-W-8777A

3 Fils codés spéc. MIL-W-7072 (aluminium)

4 Fils WARREN WIRE CO. type 40100.

VALIDITÉ

1 Avions 26001 à 26010 et 26075 à 26081 seulement.

2 Avions non modifié selon CF-459 ou CF-461 et CF-510.

3 Avions modifié selon CF-459 ou CF-461 et CF-510.

4 Avions modifiés selon CF-469.

5 Avions non modifiés selon CF-507.

6 Avions modifiés selon CF-521.

41A-50540 D7, 6B/2/3/4, 6A/351, CF-357, CF-367, CD-051, K41A-580370, CF-458, CF-521

ZDW02056

Figure 2-69 (feuille 3 de 3) Alimentation c.c. et circuit de démarrage par batterie – schéma de câblage (avions Snowbird et avions modifiés selon CF-458)

Alimentation c.c. et circuit de démarrage par batterie – schéma de câblage (avions (feuille 3 de 3) Figure 2-69
Snowbird et avions modifiés selon CF-458)

C-12-114-000/DW-000

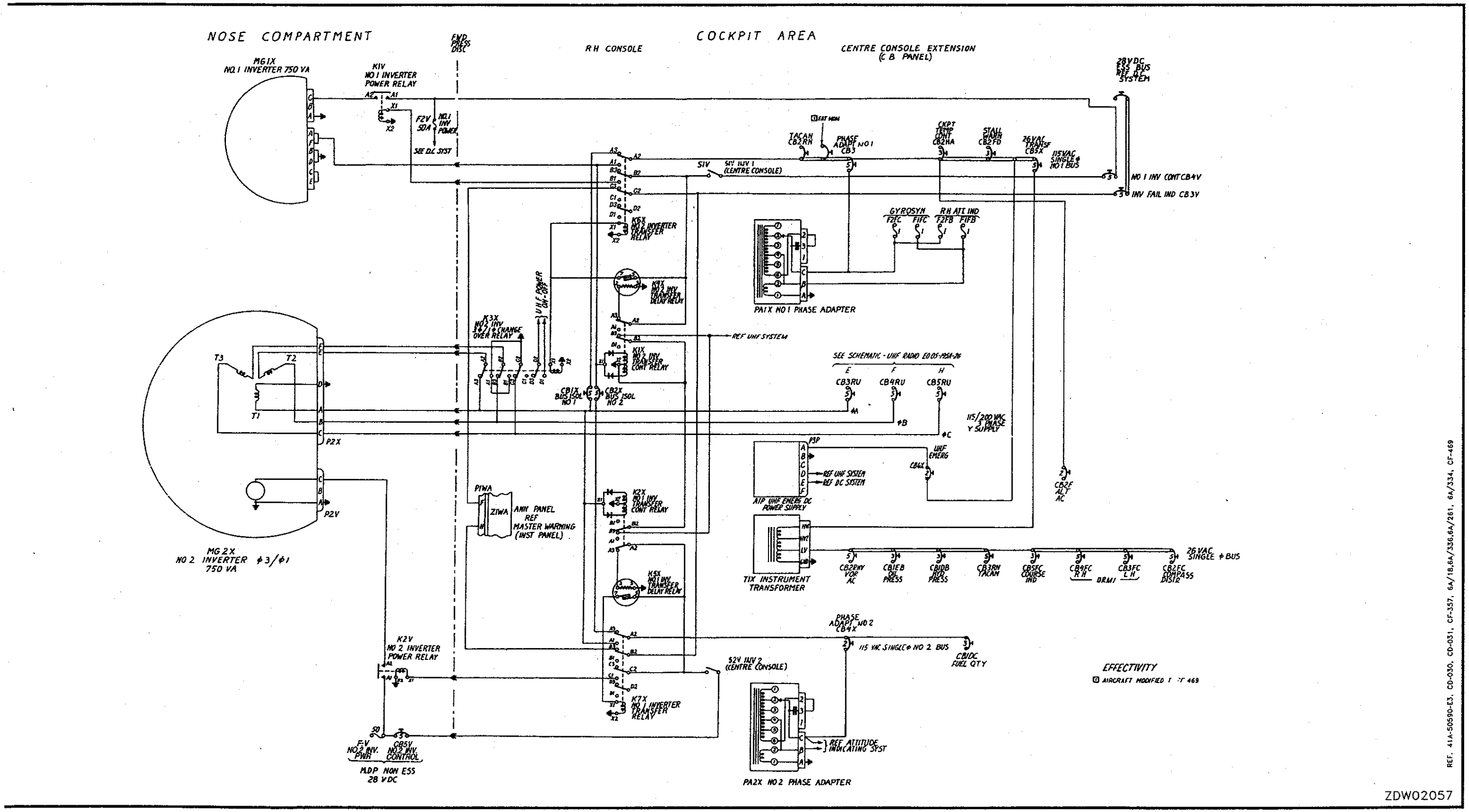

Figure 2-70 AC Power Supply – Schematic

Figure 2-70 AC Power Supply – Schematic

C-12-114-000/DW-000

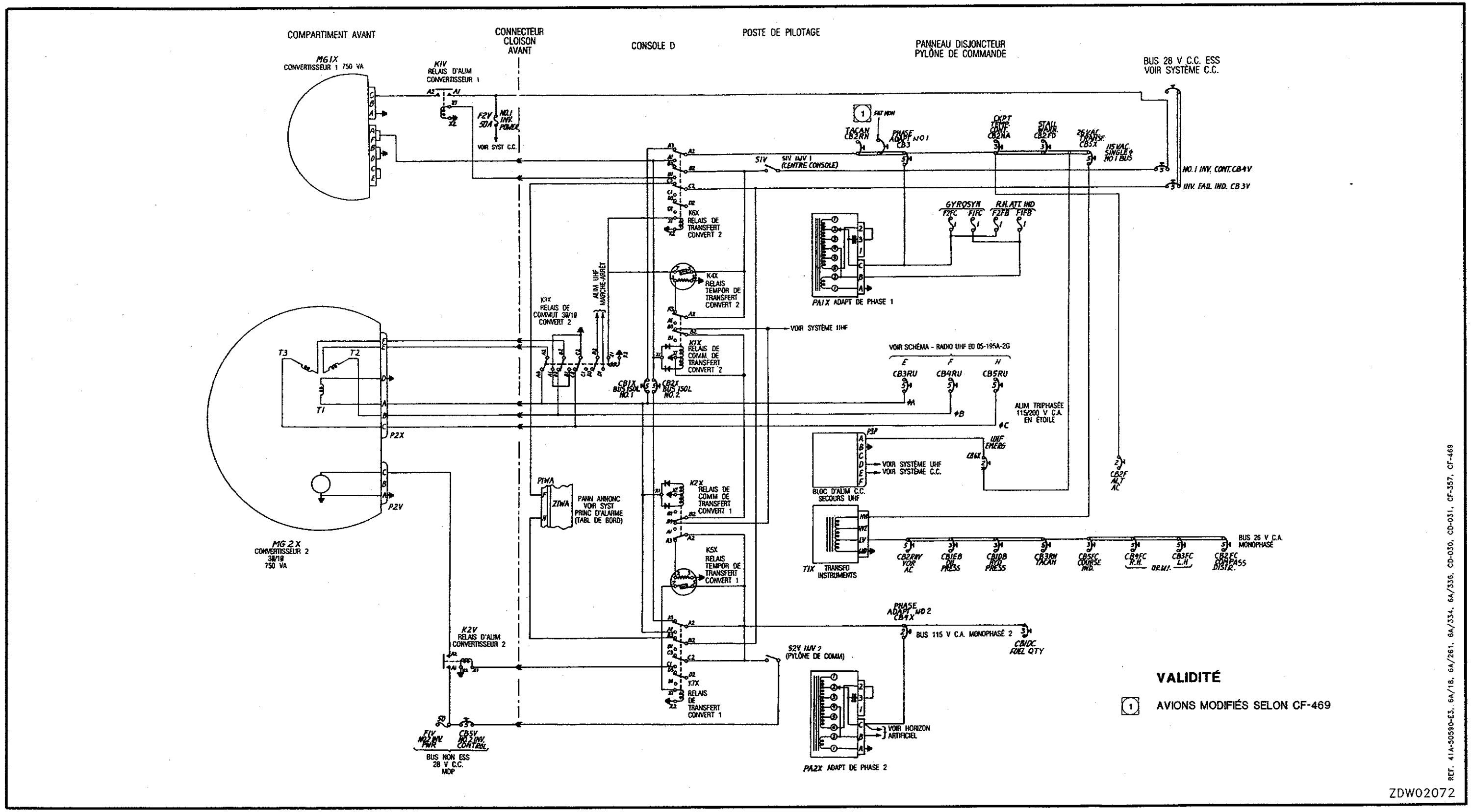

Figure 2-70 Alimentation c.a. – schéma électrique

Alimentation c.a. – schéma électrique Figure 2-70

C-12-114-000/DW-000

DELETED

Figure 2-70A AC Power Supply – Schematic (Snowbird Aircraft Modified to CF-458)

Figure 2-70A AC Power Supply – Schematic (Snowbird Aircraft Modified to CF-458)

C-12-114-000/DW-000

DELETED

Figure 2-70A Alimentation c.a. – schéma électrique (avions Snowbird et avions modifiés selon CF-458)

Alimentation c.a. – schéma électrique (avions Snowbird et avions modifiés selon CF-458) Figure 2-70A

C-12-114-000/DW-000

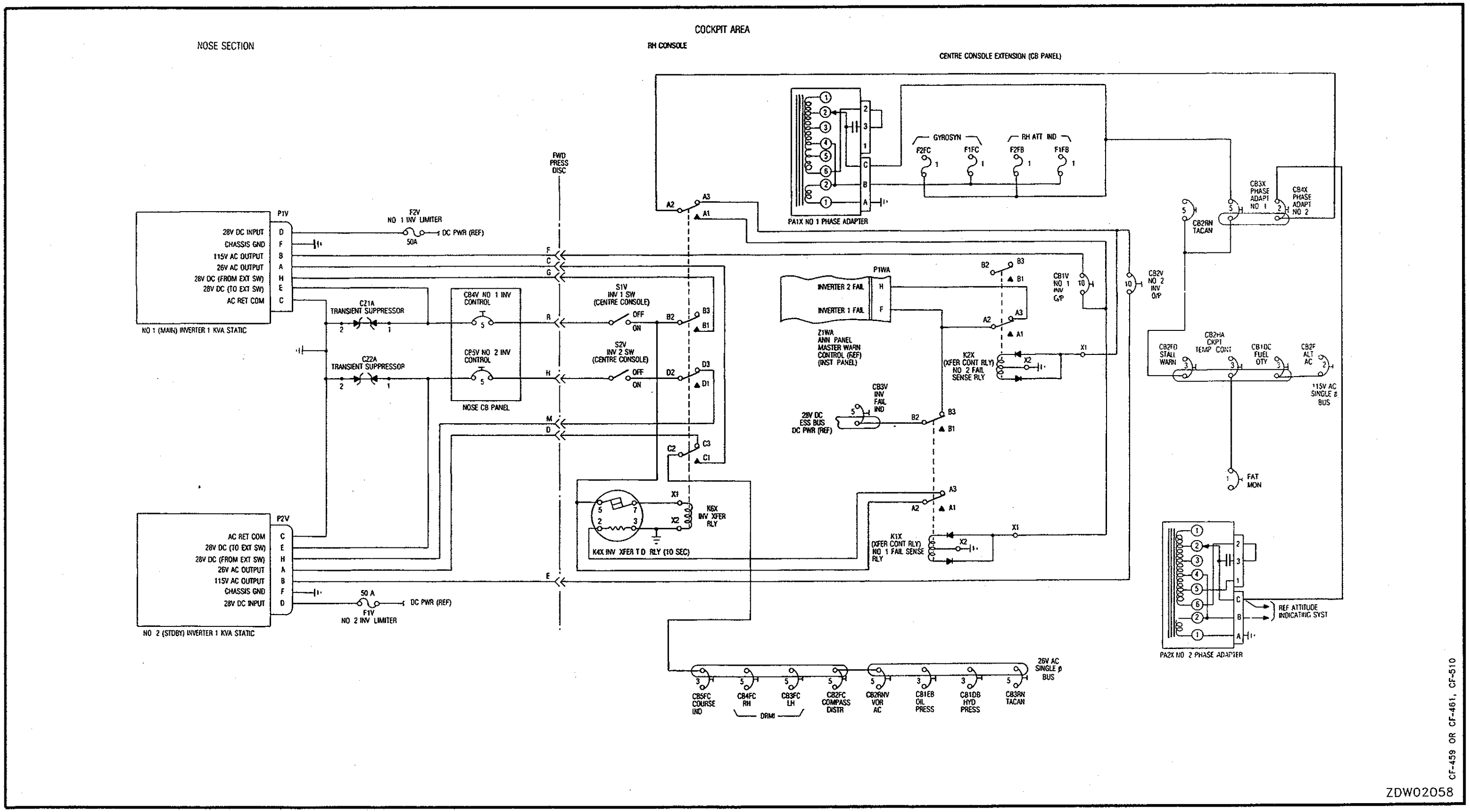

Figure 2-70B AC Power Supply – Schematic (Snowbird and Ex-Snowbird aircraft modified to CF-459 or CF-461)

Figure 2-70B AC Power Supply – Schematic (Snowbird and Ex-Snowbird aircraft modified to CF-459 or CF-461)

C-12-114-000/DW-000

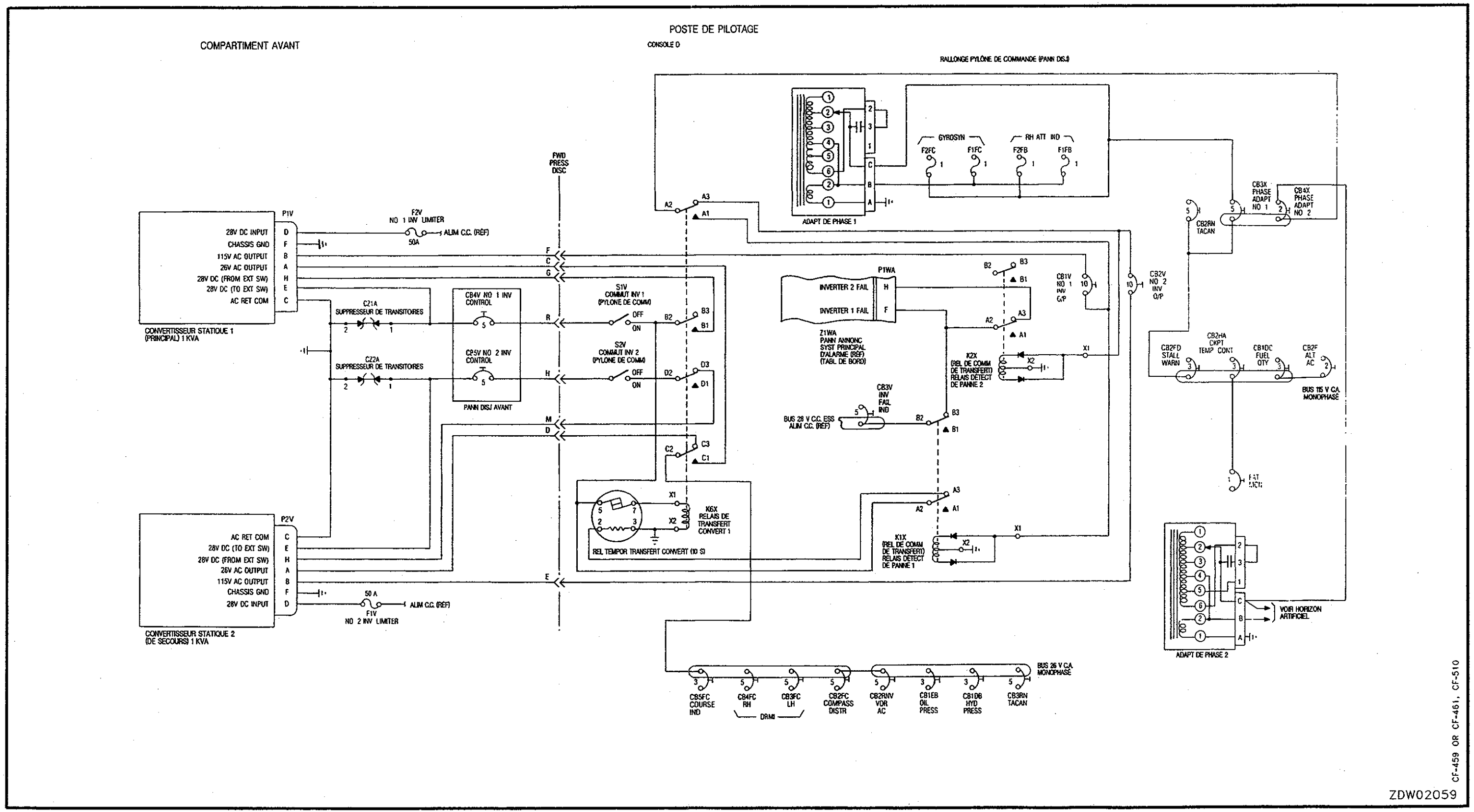

Figure 2-70B Alimentation c.a. – schéma électrique (avions Snowbird et anciennement Snowbird modifiés selon CF-459 ou CF-461)

Alimentation c.a. – schéma électrique (avions Snowbird et anciennement Snowbird modifiés selon CF-459 ou CF-461) Figure 2-70B

C-12-114-000/DW-000

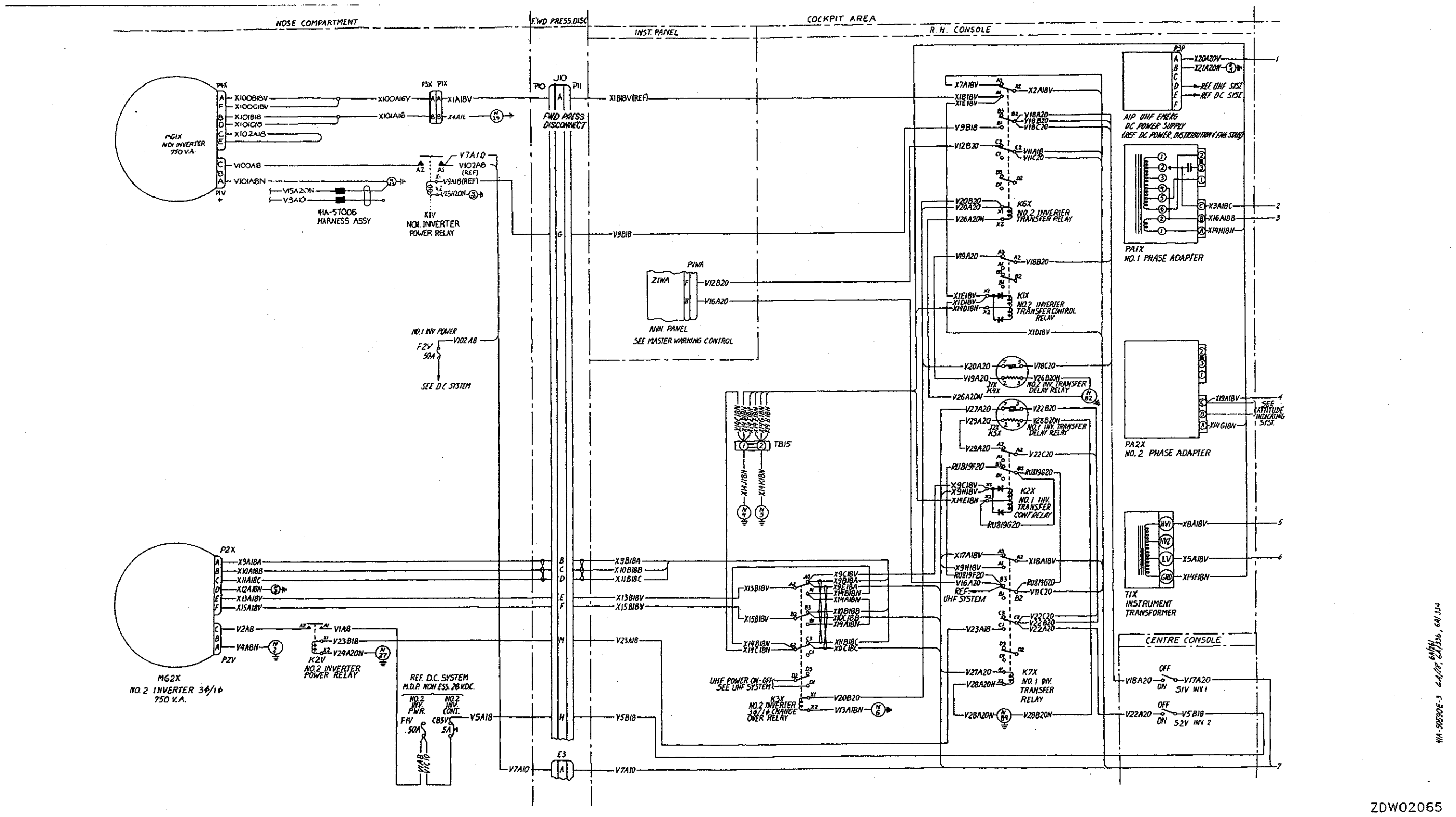

Figure 2-71 (Sheet 1 of 2) AC Power Supply – Diagram

Figure 2-71 (Sheet 1 of 2) AC Power Supply – Diagram

C-12-114-000/DW-000

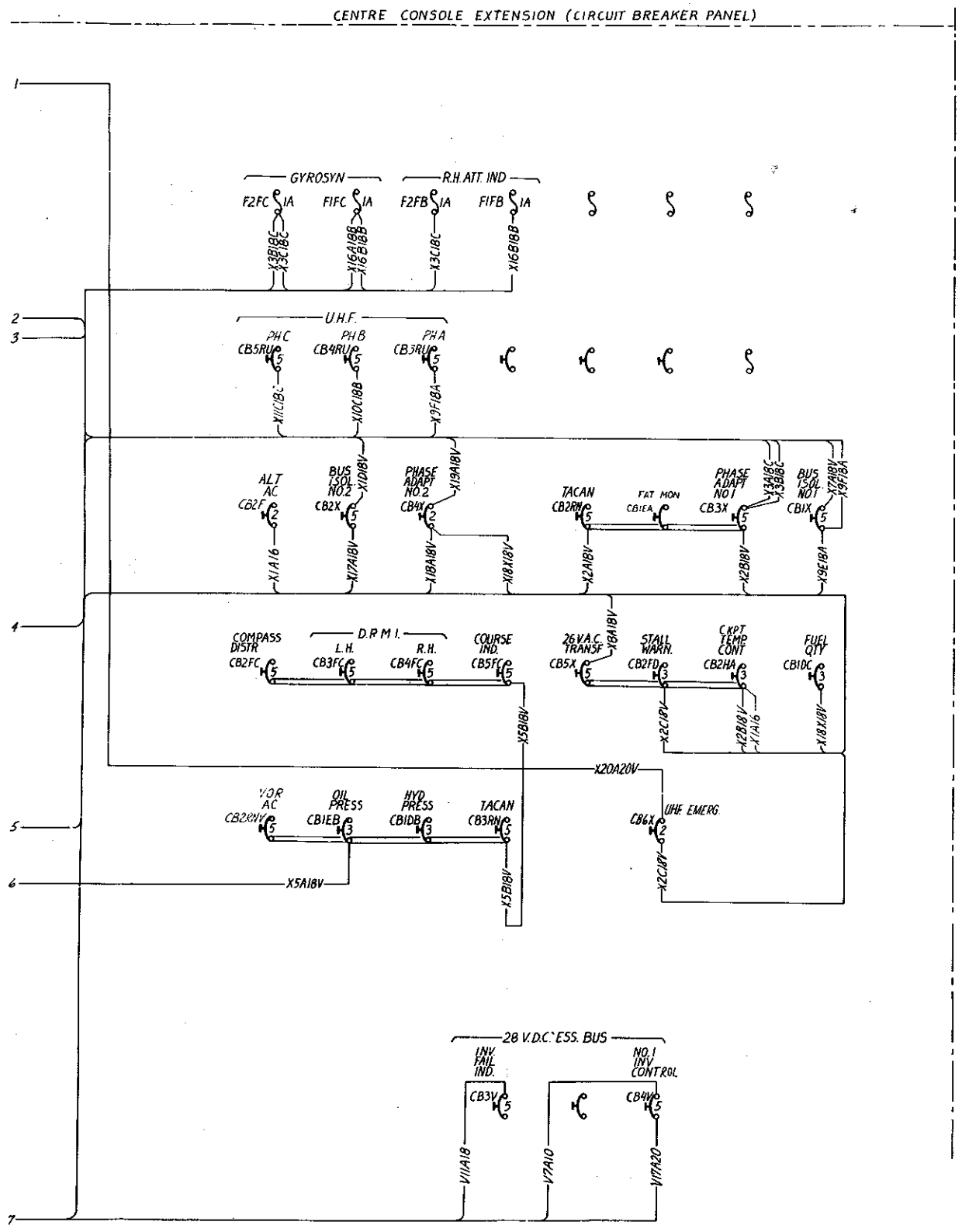

ITEM LIST					LOCATION	
ITEM NO.	DESCRIPTION	PART NO.	TYPE	MFGR.	FIG	CALL-OUT
CB4V	CIRCUIT-BREAKER	S1412-5	5A		2-2	19
CB3V	CIRCUIT-BREAKER	S1412-5	5A			
CB1X	" "	S1412-5	5A			
CB2X	" "	1500-059-5	5A	MECHANICAL PRODUCT		19
CB3X	" "	1500-059-5	5A			
CB4X	" "	1500-059-2	2A			
CB5X	" "	1500-059-5	5A			70
K1X	RELAY	9330-4027	10A	LEACH		
K2X	"	9330-4027	10A	LEACH		
K3X	"	MS24568D1	10A			
K4X	"	26C10		AMPERITE		
K5X	"	26C10		AMPERITE		82
K6X	"	MS24568D1	10A			
K7X	"	MS24568D1	10A			
J1X	SOCKET	77-MIP-8		AMPHENOL		
J2X	SOCKET	77-MIP-8		AMPHENOL		
MG1X	INVERTER NO.1	32B1E0-1B	750VA	G.S.M.		72
MG2X	INVERTER NO.2	41A-00010-42	750VA	"		73
PA1X	PHASE ADAPTER	661102B		SPERRY		78
PA2X	" "	661102B		SPERRY		79
P2V	PLUG	MS3108R226S				73
P1X	"	PT06SE-12-3P		BENDIX		72
P2X	"	MS3108R22-5P				73
S1V	SWITCH	MS3505B-24				19
S2V	"	MS3505B-24				
T1X	TRANSFORMER	1-683	250VA	ELECT EQ.		82
F1V	LIMITER	FLLA	50A	BURNDY.	2-2	71
K1V	RELAY	MS24171-D1	200A			
K2V	RELAY	MS24171-D1	200A			
CB6X	CIRCUIT-BREAKER	1500-059-2	2A	MECH PROD.		
CB2RNV	" "	S1-12-5	5A		3-2	36
CB3RN	" "	1500-059-5	5A	MECH PROD.	3-2	36
CB2F	" "	1500-008-2	2A	" "	2-2	19
CB1EA	" "	MS22073-1	1A		2-2	19

NOTE:
All wires are per MIL-W-5086

4W4-50590E-3, 64/12, 64/314, CF-357, CD 040, CD-031, 64/336, CF-463

114-2K-89

Figure 2-71 (Sheet 2 of 2) AC Power Supply – Diagram

C-12-114-000/DW-000

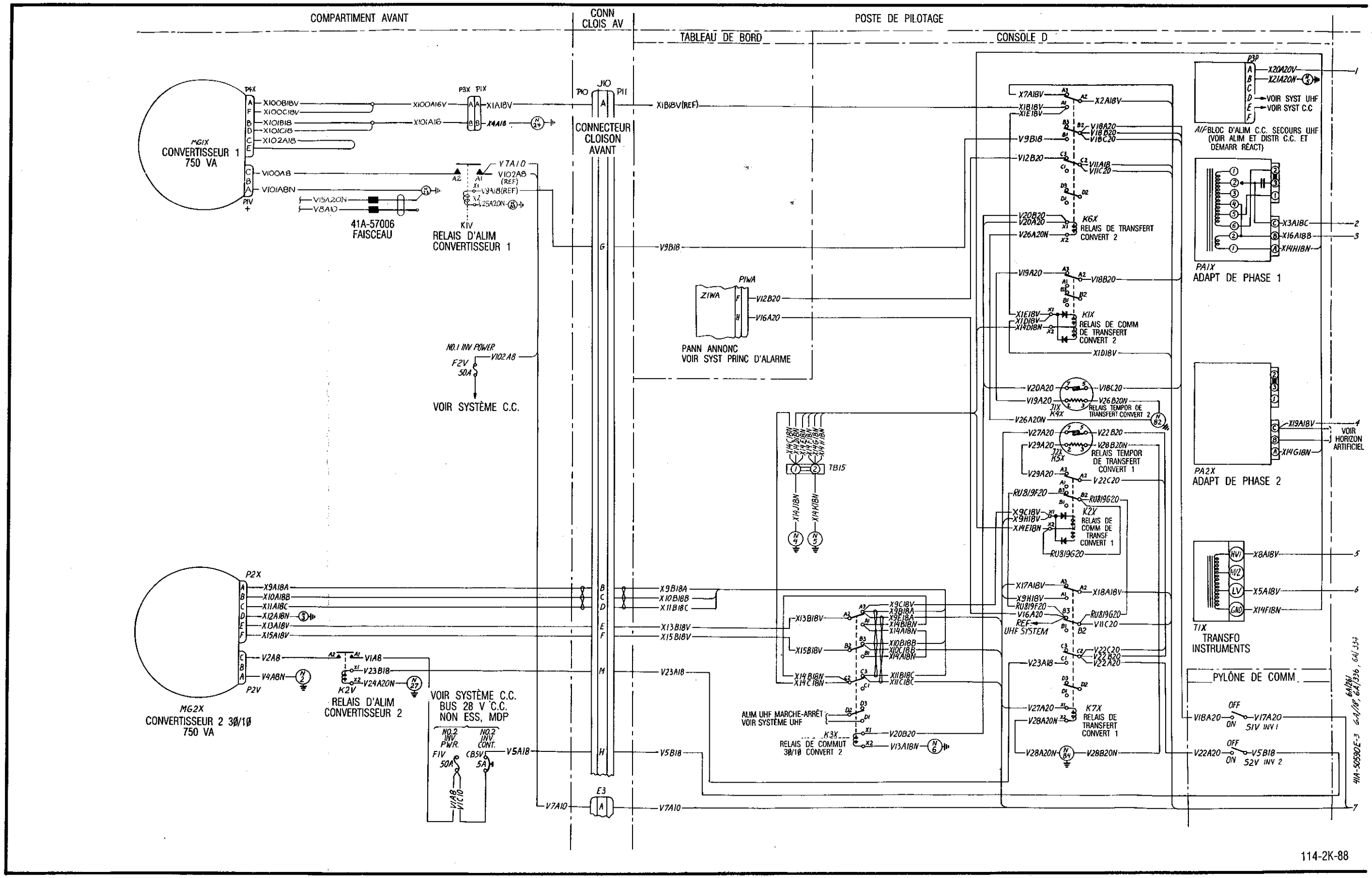

Figure 2-71 (feuille 1 de 2) Alimentation c.a. – schéma de câblage

Figure 2-71 (feuille 1 de 2) Alimentation c.a. - schéma de câblage

C-12-114-000/DW-000

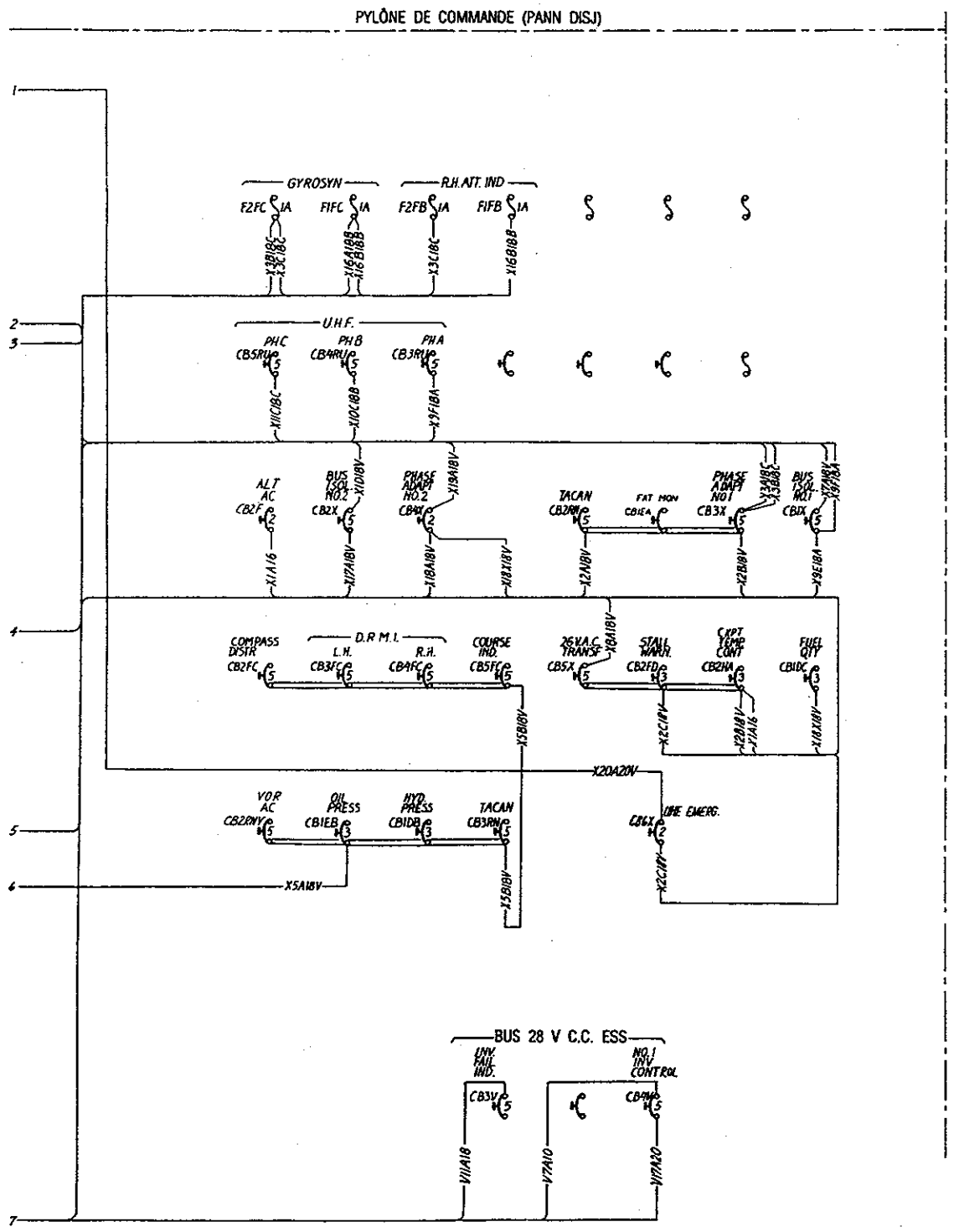

LISTE DES COMPOSANTS					EMPLACEMENT	
Nº DE COMPOSANT	DESCRIPTION	Nº DE PIÈCE	TYPE	FABRICANT	FIG	Nº DE RENVOI
CB4V	DISJONCTEUR	S1412-5	5A		2-2	19
CB3V	DISJONCTEUR	S1412-5	5A			
CB1X	" "	S1412-5	5A			
CB2X	" "	1500-059-5	5A	MECHANICAL PRODUCT		19
CB3X	" "	1500-059-5	5A			
CB4X	" "	1500-059-2	2A			
CB5X	" "	1500-059-5	5A			70
K1X	RELAIS	9330-427	10A	LEACH		
K2X	RELAIS	9330-4027	10A	LEACH		
K3X	RELAIS	MS24568D1	10A			
K4X	" "	26C10		AMPERITE		
K5X	" "	26C10		AMPERITE		82
K6X	" "	MS24568D1	10A			
K7X	" "	MS24568D1	10A			
J1X	PRISE	77-M1P-8		AMPHENOL		
J2X	PRISE	77-M1P-8		AMPHENOL		
MG1X	CONVERTISSEUR 1	32B180-18	750VA	G.S.M.		72
MG2X	CONVERTISSEUR 2	41A-00010-42	750VA	G.S.M.		73
PA1X	ADAPTATEUR DE PHASE	661102B		SPERRY		78
PA2X	ADAPTATEUR DE PHASE	661102B		SPERRY		79
P2V	FICHE	MS3108R-22-6S				73
P1X	" "	PT06SE-12-3P		BENDIX		72
P2X	" "	MS3108R-22-5P				73
S1V	COMMUTATEUR	MS35058-24				19
S2V	" "	MS35058-24				
T1X	TRANSFORMATEUR	1-683	250VA	ELECT DEV.		82
F1V	LIMITEUR DE COURANT	FLLA	50A	BURNDY.	2-2	71
K1V	RELAIS	MS24171-D1	200A			
K2V	RELAIS	MS24171-D1	200A			
CB6X	DISJONCTEUR	1500-059-2	2A	MECH. PROD		
CB2RNV	" "	S1412-5	5A		3-2	36
CB3RN	" "	1500-059-5	5A	MECH. PROD	3-2	36
CB2F	" "	1500-008-2	2A	MECH. PROD	2-2	19
CB1EA	" "	MS22073-1	1A		2-2	19

NOTA

Tous fils spéc. MIL-W-5086

41A-50590E-3, 6A/18, 6A/334, 6A/336, CD-030, CD-031, CF-357, CF-469

ZDW02074

Figure 2-71 (feuille 2 de 2) Alimentation c.a. – schéma de câblage

Alimentation c.a. – schéma de câblage (feuille 2 de 2) Figure 2-71

C-12-114-000/DW-000

DELETED

Figure 2-71A (Sheet 1 of 2) AC Power Supply – Diagram (Snowbird Aircraft and Aircraft Modified to CF-458)

Figure 2-71A (Sheet 1 of 2) AC Power Supply – (Snowbird Aircraft and Aircraft Modified to CF-458)

C-12-114-000/DW-000

DELETED

Figure 2-71A (Sheet 2 of 2) AC Power Supply – Diagram (Snowbird Aircraft and Aircraft Modified to CF-458)

AC Power Supply – Diagram (Snowbird Aircraft and Aircraft Modified to CF-458) (Sheet 2 of 2) Figure 2-71A

C-12-114-000/DW-000

DELETED

Figure 2-71A (feuille 1 de 2) Alimentation c.a. – schéma de câblage (Avions Snowbird et avions modifiés selon CF-458)

Figure 2-71A (feuille 1 de 2) Alimentation c.a. – schéma de câblage (avions Snowbird et avions modifiés selon CF-458)

C-12-114-000/DW-000

DELETED

Figure 2-71A (feuille 2 de 2) Alimentation c.a. – schéma de câblage (avions Snowbird et avions modifiés selon CF-458)

Alimentation c.a. – schéma de câblage (avions Snowbird et avions modifiés (feuille 2 de 2) Figure 2-71A
selon CF-458)

C-12-114-000/DW-000

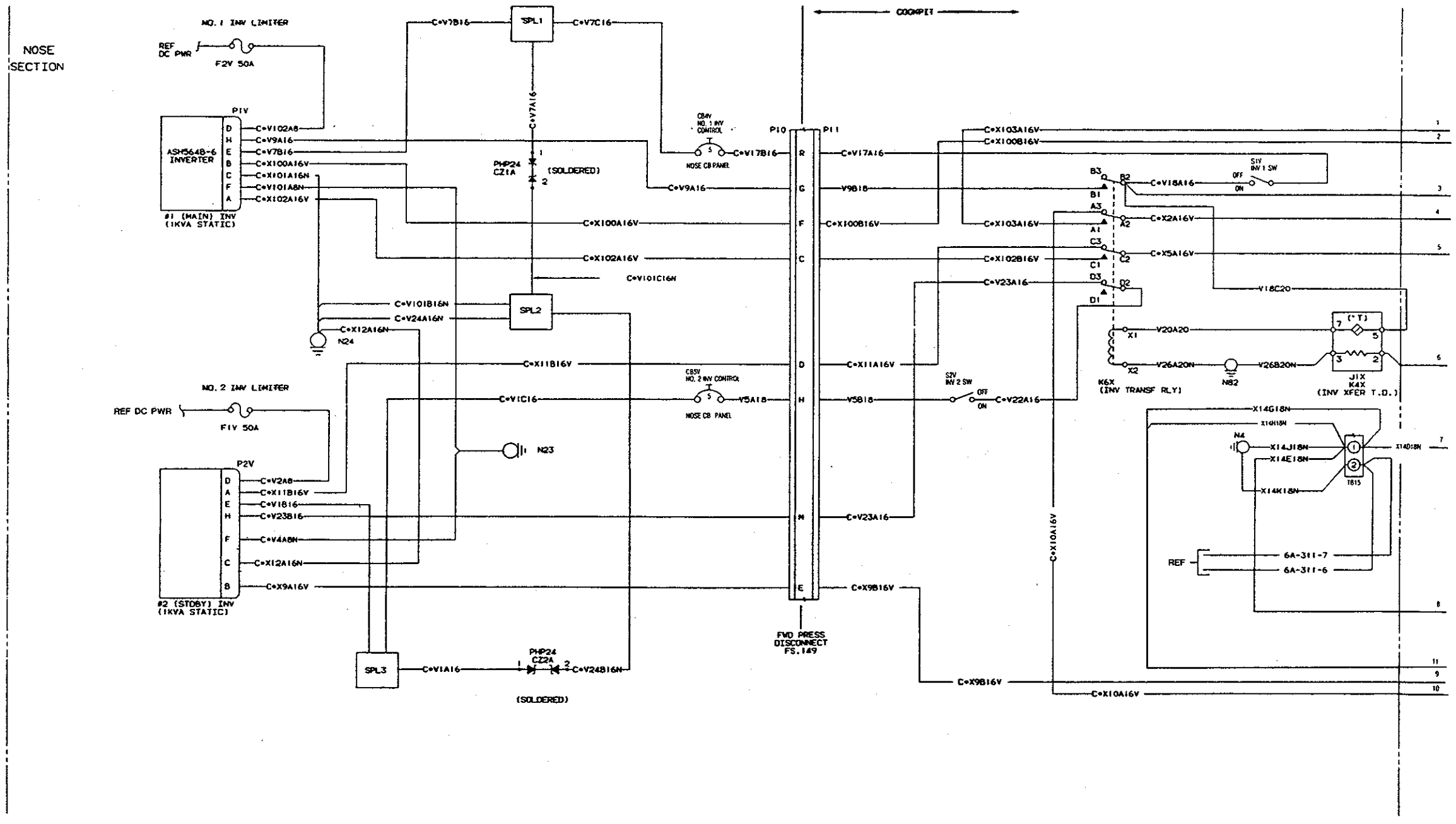

Figure 2-71B (Sheet 1 of 3) AC Power Supply – Diagram (Snowbird and Ex-Snowbird aircraft modified to CF-459 or CF-461)

Figure 2-71B (Sheet 1 of 3) AC Power Supply – Diagram (Snowbird and Ex-Snowbird aircraft modified to CF-459 or CF-461)

C-12-114-000/DW-000

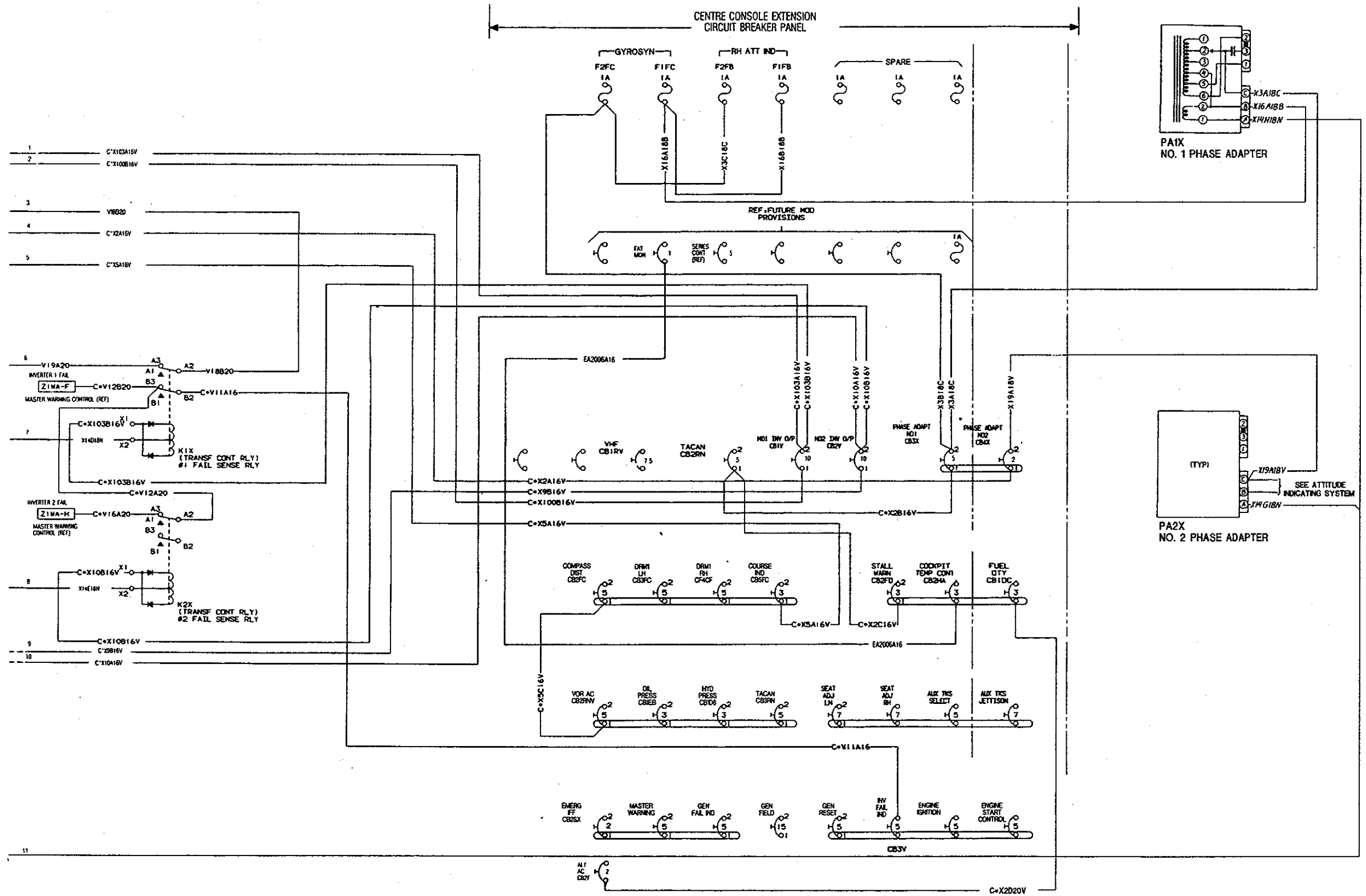

Figure 2-71B (Sheet 2 of 3) AC Power Supply – Diagram (Snowbird and Ex-Snowbird aircraft modified to CF-459 or CF-461)

AC Power Supply – Diagram (Snowbird and Ex-Snowbird aircraft modified to CF-459 or CF-461) (Sheet 2 of 3) Figure 2-71B

Item List					Location	
Item	Description	Part No.	Type	Mfg	Fig.	Call-Out
CB2F	Circuit-breaker	1500-059-2	2A	Mechanical Products	2-2A	9
CF2FC	Circuit-breaker	1500-059-5	5A	Mechanical Products	2-2	19
CF5FC	Circuit-breaker	1500-059-5	5A	Mechanical Products	2-2	19
CB2FD	Circuit-breaker	1500-059-5	3A	Mechanical Products	2-2	19
CB2RN	Circuit-breaker	1500-059-5	5A	Mechanical Products	3-2	36
CB3RN	Circuit-breaker	1500-059-5	5A	Mechanical Products	3-2	36
CB2RNV	Circuit-breaker	S1412-5	5A	Canadair	3-2	36
CB1RV	Circuit-breaker	MS26574-7.5	7.5A		2-2A	9
CB2SX	Circuit-breaker	1500-059-2	2A	Mechanical Products	2-2A	9
CB1V	Circuit-breaker	MS26574-10	10A		2-2A	9
CB2V	Circuit-breaker	MS26574-10	10A		2-2A	9
CB3V	Circuit-breaker	S1412-5	5A	Canadair	2-2A	9
CB4V	Circuit-breaker	S1412-5	5A	Canadair	2-2A	10
CB5V	Circuit-breaker	S1412-5	5A	Canadair	2-2A	10
CB3X	Circuit-breaker	1500-059-5	5A	Mechanical Products	2-2	19
CB4X	Circuit-breaker	1500-059-2	2A	Mechanical Products	2-2	19
CZ1A	Transient suppressor	PHP24		General Semi-Conductor Ind.	2-2A	6
CZ2A	Transient suppressor	PHP24		General Semi-Conductor Ind.	2-2A	6
F1V	Inverter limiter		50A	Burndy	2-2	71
F2V	Inverter limiter		50A	Burndy	2-2	71
INV 1	Inverter main	ASH564B-6	1KVA	Leland Electro-System	2-2A	4
INV 2	Inverter standby	ASH564B-6	1KVA	Leland Electro-System	2-2A	4
J1X	Socket	77-MIP-8		Amphenol	2-2	82
K9P	Relay	MS24171D1			2-2A	1
K1X	Relay	9330-4027	10A	Leach	2-2	82
K2X	Relay	9330-4027	10A	Leach	2-2	82
K4X	Relay	26C10		Amperite	2-2	82
K6X	Relay	MS24568DI	10A		2-2	82
P1V	Connector	MS3106R24-11S			2-2A	4
P2V	Connector	MS3106R24-11S			2-2A	4
S1V	Switch	MS35058-24			2-2	9
S2V	Switch	MS35058-24			2-2	9
SPL1	Splice	M81714/12-20B		MIL	2-2A	3
SPL2	Splice	M81714/12-20B		MIL	2-2A	3
SPL3	Splice	M81714/12-20B		MIL	2-2A	3

NOTE

All wires are per MIL-W-5088.

Figure 2-71B (Sheet 3 of 3) AC Power Supply – Diagram (Snowbird and Ex-Snowbird aircraft modified to CF-459 or CF-461)

C-12-114-000/DW-000

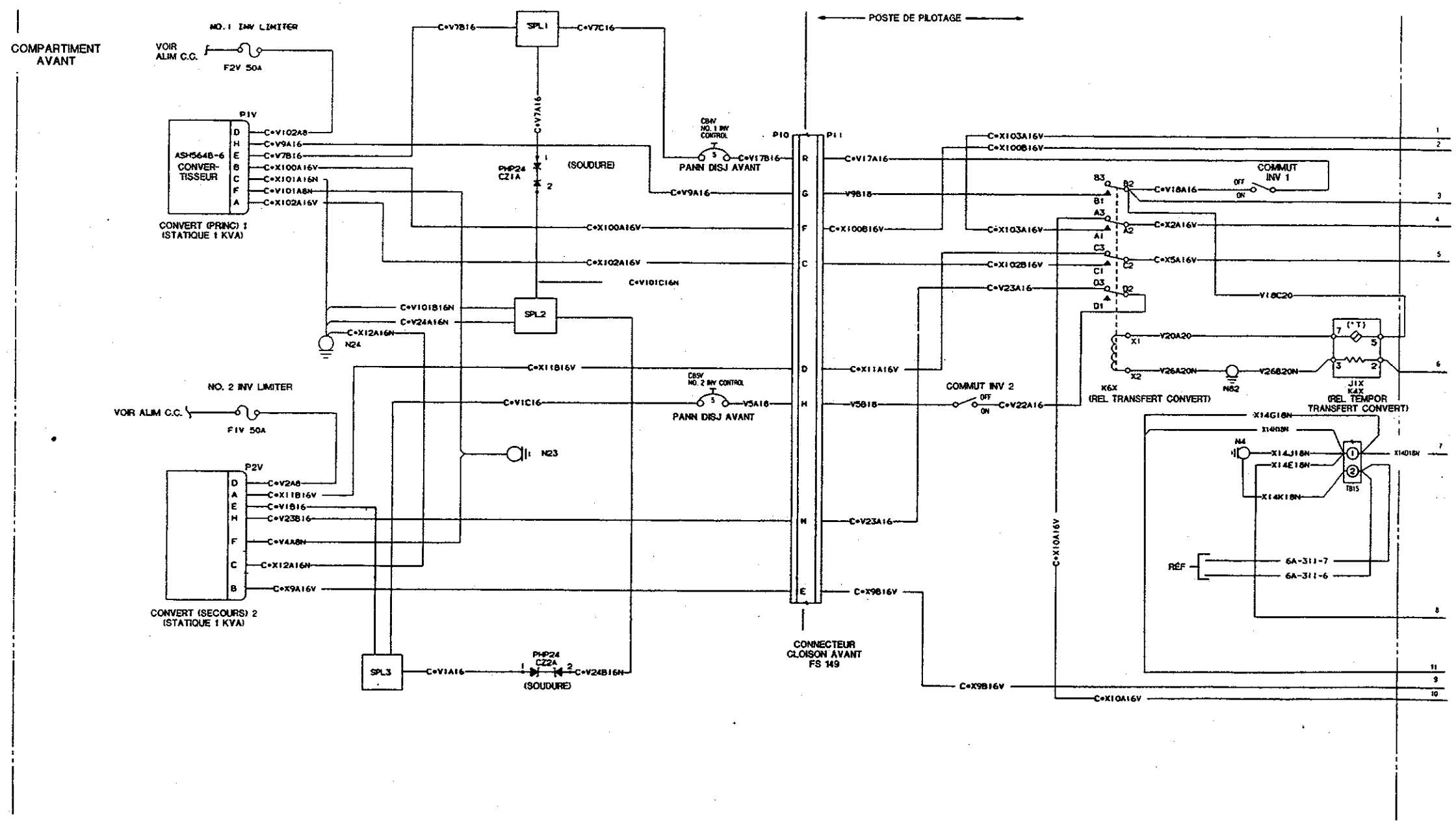

ZDW02062

Figure 2-71B (feuille 1 de 3) Alimentation c.a. – schéma de câblage (avions Snowbird et anciennement Snowbird modifiés selon CF-459 ou CF-461)

Alimentation c.a. – schéma de câblage (avions Snowbird et anciennement Snowbird modifiés selon CF-459 ou CF-461) (feuille 1 de 4) Figure 2-71B

C-12-114-000/DW-000

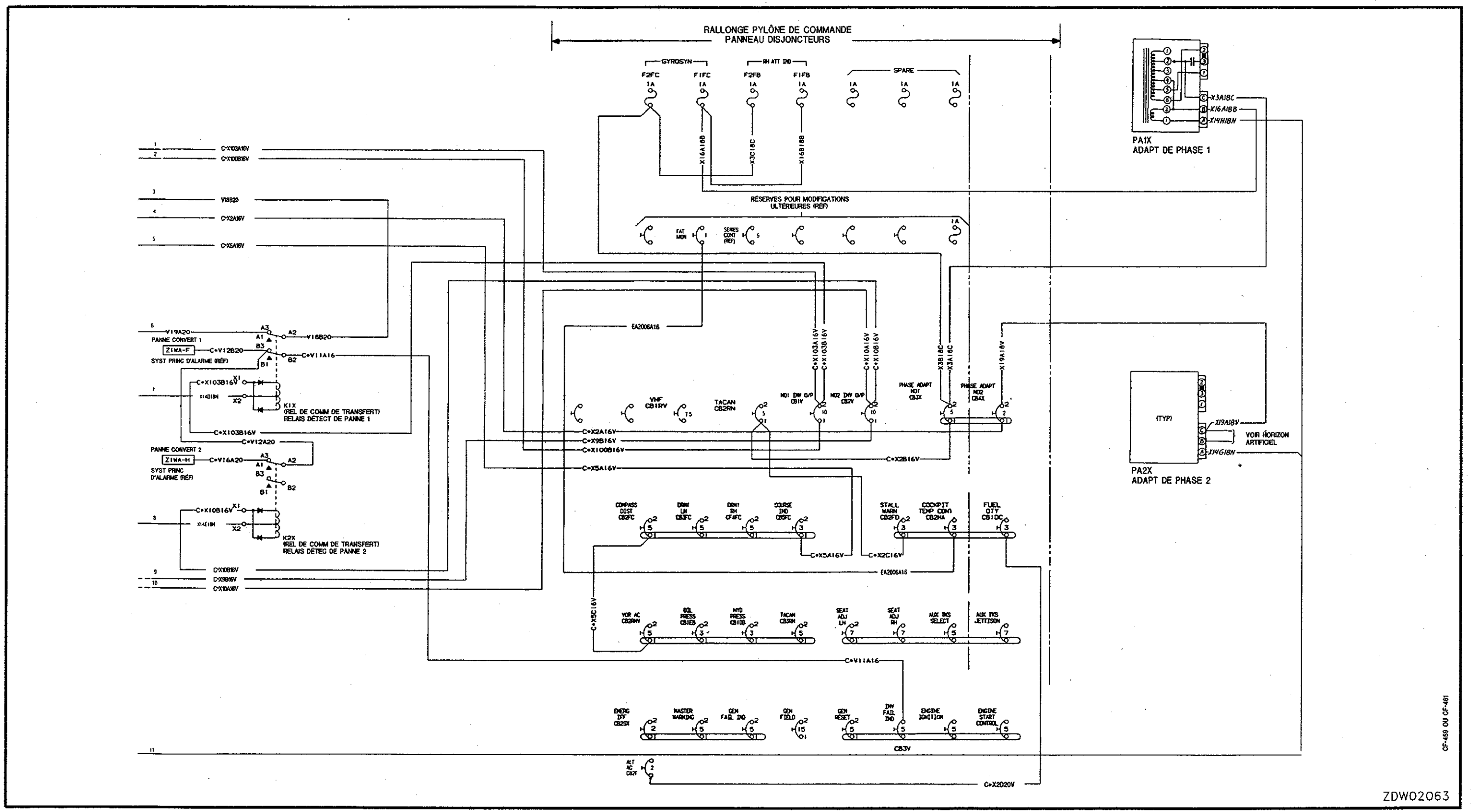

Figure 2-71B (feuille 2 de 3) Alimentation c.a. – schéma de câblage (avions Snowbird et anciennement Snowbird modifiés selon CF-459 ou CF-461)

Figure 2-71B (feuille 2 de 3) Alimentation c.a. – schéma de câblage (avions Snowbird et anciennement Snowbird modifiés selon CF-459 ou CF-461)

Liste des composants					Emplacement	
Composant	Description	N° de pièce	Type	Fabricant	Fig.	N° de renvoi
CB2F	Disjoncteur	1500-059-2	2A	Mechanical Products	2-2A	9
CF2FC	Disjoncteur	1500-059-5	5A	Mechanical Products	2-2	19
CF5FC	Disjoncteur	1500-059-5	5A	Mechanical Products	2-2	19
CB2FD	Disjoncteur	1500-059-5	3A	Mechanical Products	2-2	19
CB2RN	Disjoncteur	1500-059-5	5A	Mechanical Products	3-2	36
CB3RN	Disjoncteur	1500-059-5	5A	Mechanical Products	3-2	36
CB2RNV	Disjoncteur	S1412-5	5A	Canadair	3-2	36
CB1RV	Disjoncteur	MS26574-7.5	7.5A		2-2A	9
CB2SX	Disjoncteur	1500-059-2	2A	Mechanical Products	2-2A	9
CB1V	Disjoncteur	MS26574-10	10A		2-2A	9
CB2V	Disjoncteur	MS26574-10	10A		2-2A	9
CB3V	Disjoncteur	S1412-5	5A	Canadair	2-2A	9
CB4V	Disjoncteur	S1412-5	5A	Canadair	2-2A	10
CB5V	Disjoncteur	S1412-5	5A	Canadair	2-2A	10
CB3X	Disjoncteur	1500-059-5	5A	Mechanical Products	2-2	19
CB4X	Disjoncteur	1500-059-2	2A	Mechanical Products	2-2	19
CZ1A	Suppresseur de transitoires	PHP24		General Semi-Conductor Ind.	2-2A	6
CZ2A	Suppresseur de transitoires	PHP24		General Semi-Conductor Ind.	2-2A	6
F1V	Limiteur de convertisseur		50A	Burndy	2-2	71
F2V	Limiteur de convertisseur		50A	Burndy	2-2	71
INV 1	Convertisseur principal	ASH564B-6	1KVA	Leland Electro-System	2-2A	4
INV 2	Convertisseur de secours	ASH564B-6	1KVA	Leland Electro-System	2-2A	4
J1X	Prise	77-MIP-8		Amphenol	2-2	82
K9P	Relais	MS24171D1			2-2A	1
K1X	Relais	9330-4027	10A	Leach	2-2	82
K2X	Relais	9330-4027	10A	Leach	2-2	82
K4X	Relais	26C10		Amperite	2-2	82
K6X	Relais	MS24568DI	10A		2-2	82
P1V	Connecteur	MS3106R24-11S			2-2A	4
P2V	Connecteur	MS3106R24-11S			2-2A	4
S1V	Commutateur	MS35058-24			2-2	9
S2V	Commutateur	MS35058-24			2-2	9
SPL1	Épissure	M81714/12-20B		MIL	2-2A	3
SPL2	Épissure	M81714/12-20B		MIL	2-2A	3
SPL3	Épissure	M81714/12-20B		MIL	2-2A	3

NOTA

Tous les fils sont conformes à la spéc. MIL-W-5088.

Figure 2-71B (feuille 3 de 3) Alimentation c.a. – schéma de câblage (avions Snowbird et anciennement Snowbird modifiés selon CF-459 ou CF-461)

C-12-114-000/DW-000

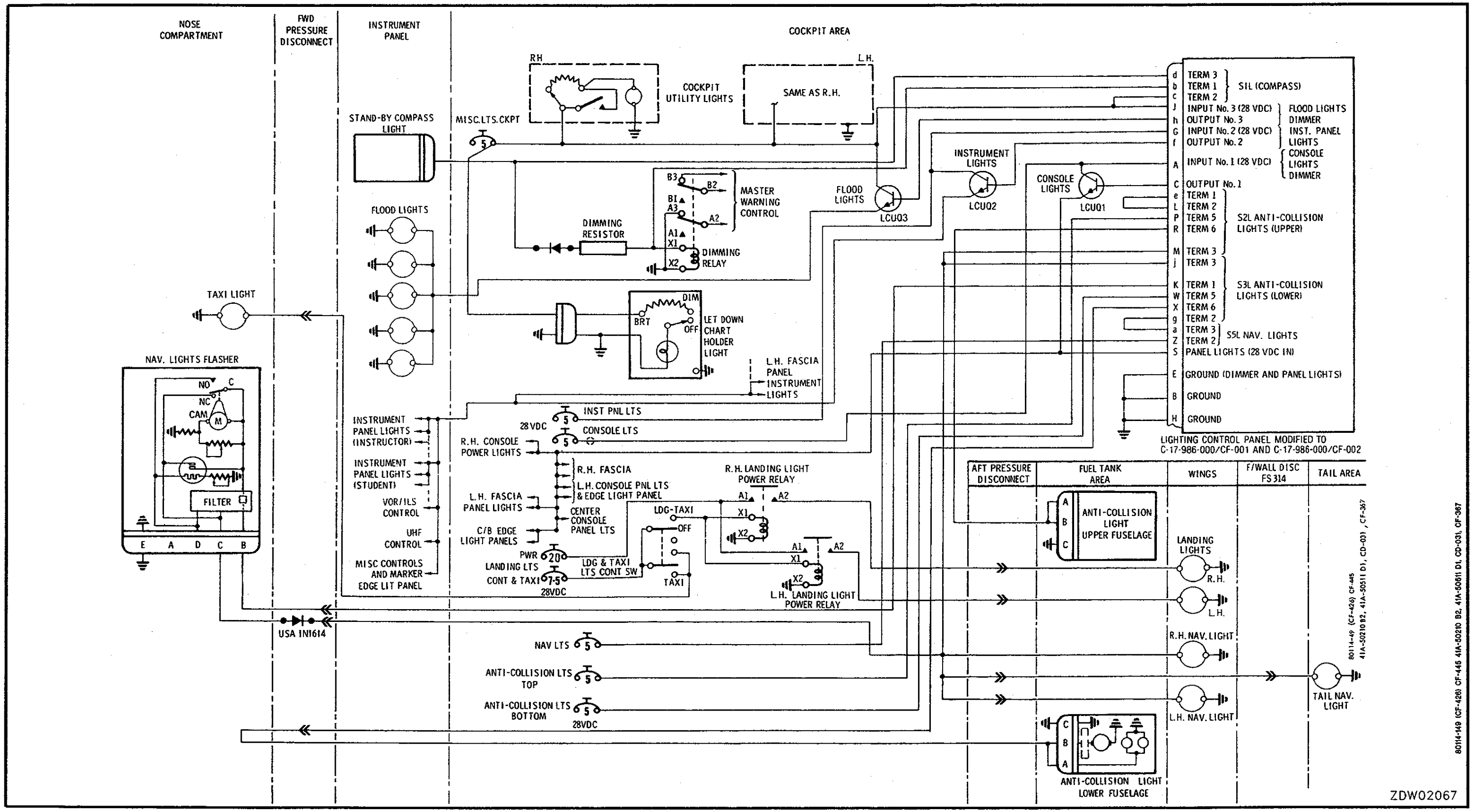

Figure 2-72 Interior and Exterior Lighting – Schematic

Figure 2-72 Interior and Exterior Lighting – Schematic

C-12-114-000/DW-000

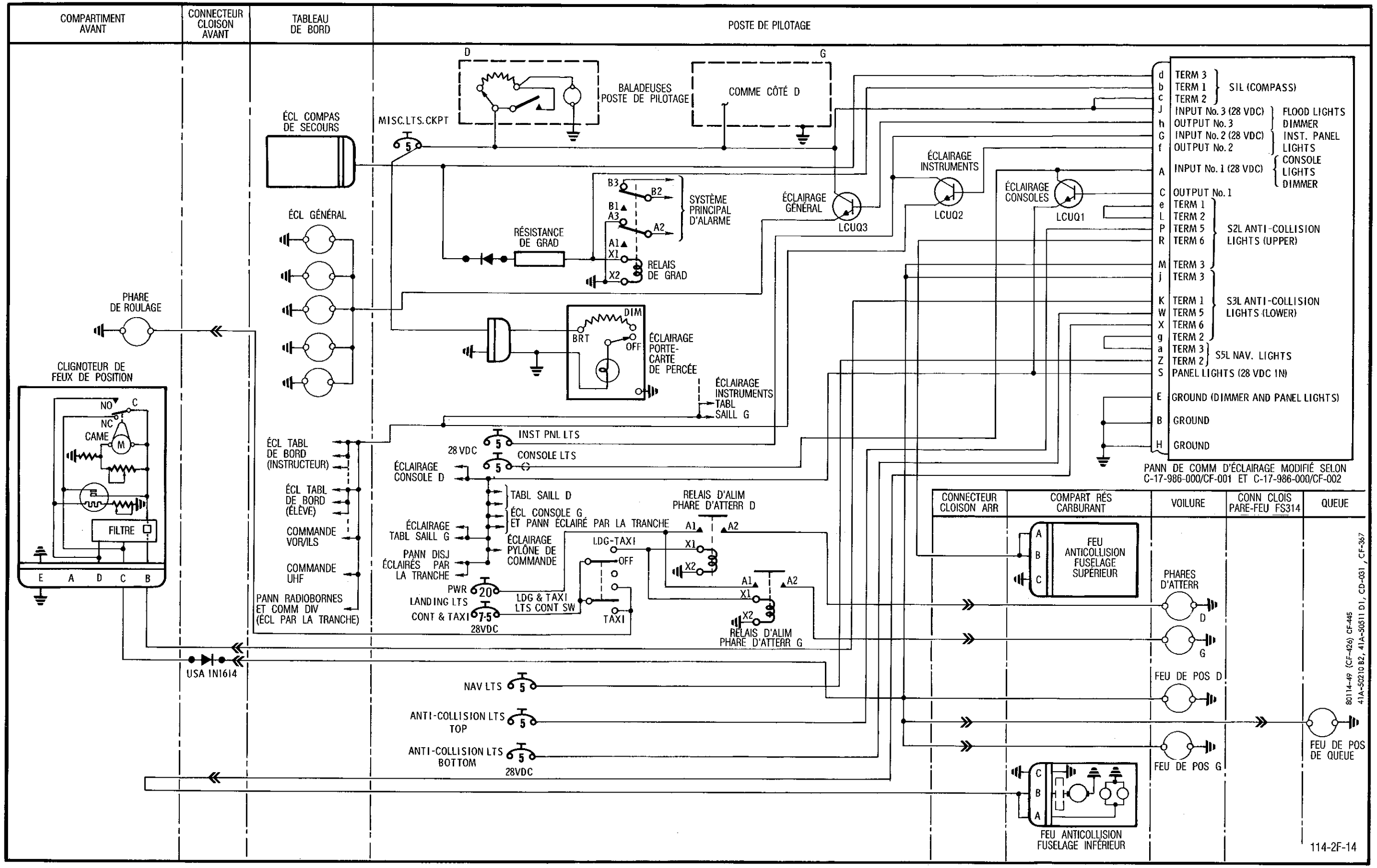

Figure 2-72 Éclairage intérieur et extérieur – schéma électrique

Éclairage intérieur et extérieur – schéma électrique Figure 2-72

C-12-114-000/DW-000

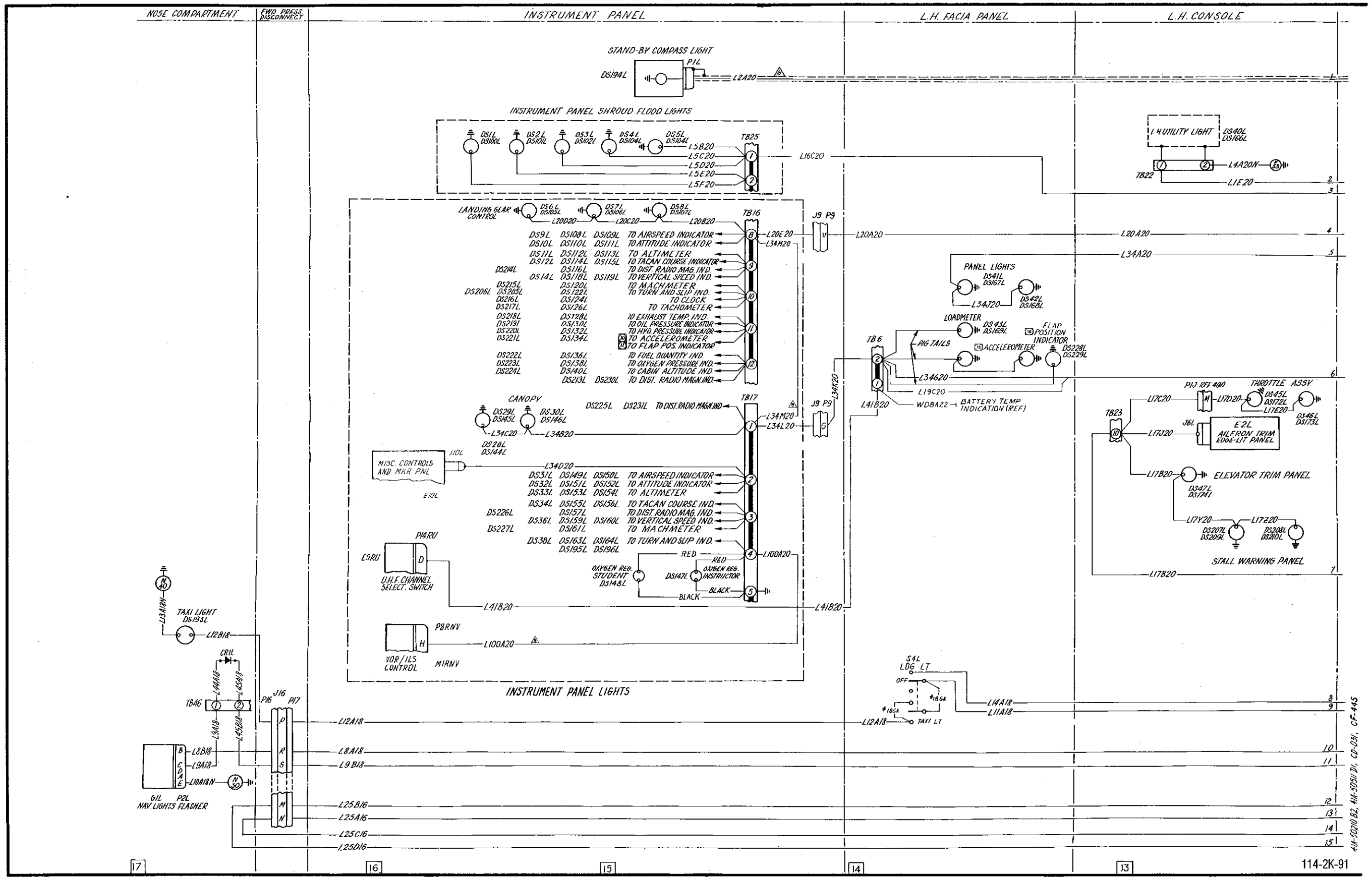

Figure 2-73 (Sheet 1 of 3) Interior and Exterior Lighting – Diagram

Figure 2-73 (Sheet 1 of 3) Interior and Exterior Lighting – Diagram

C-12-114-000/DW-000

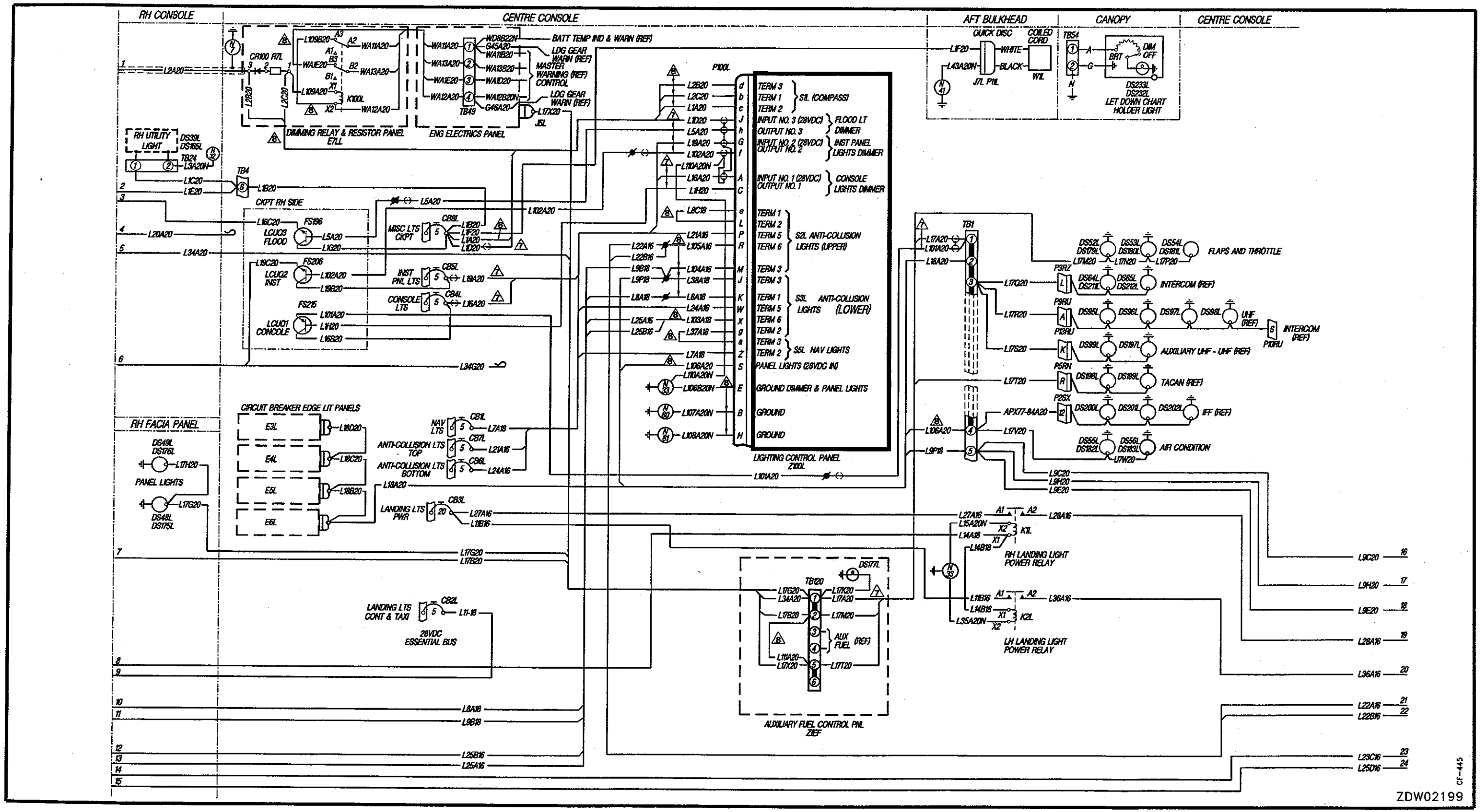

Interior and Exterior Lighting – Diagram (Sheet 2 of 3) Figure 2-73

C-12-114-000/DW-000

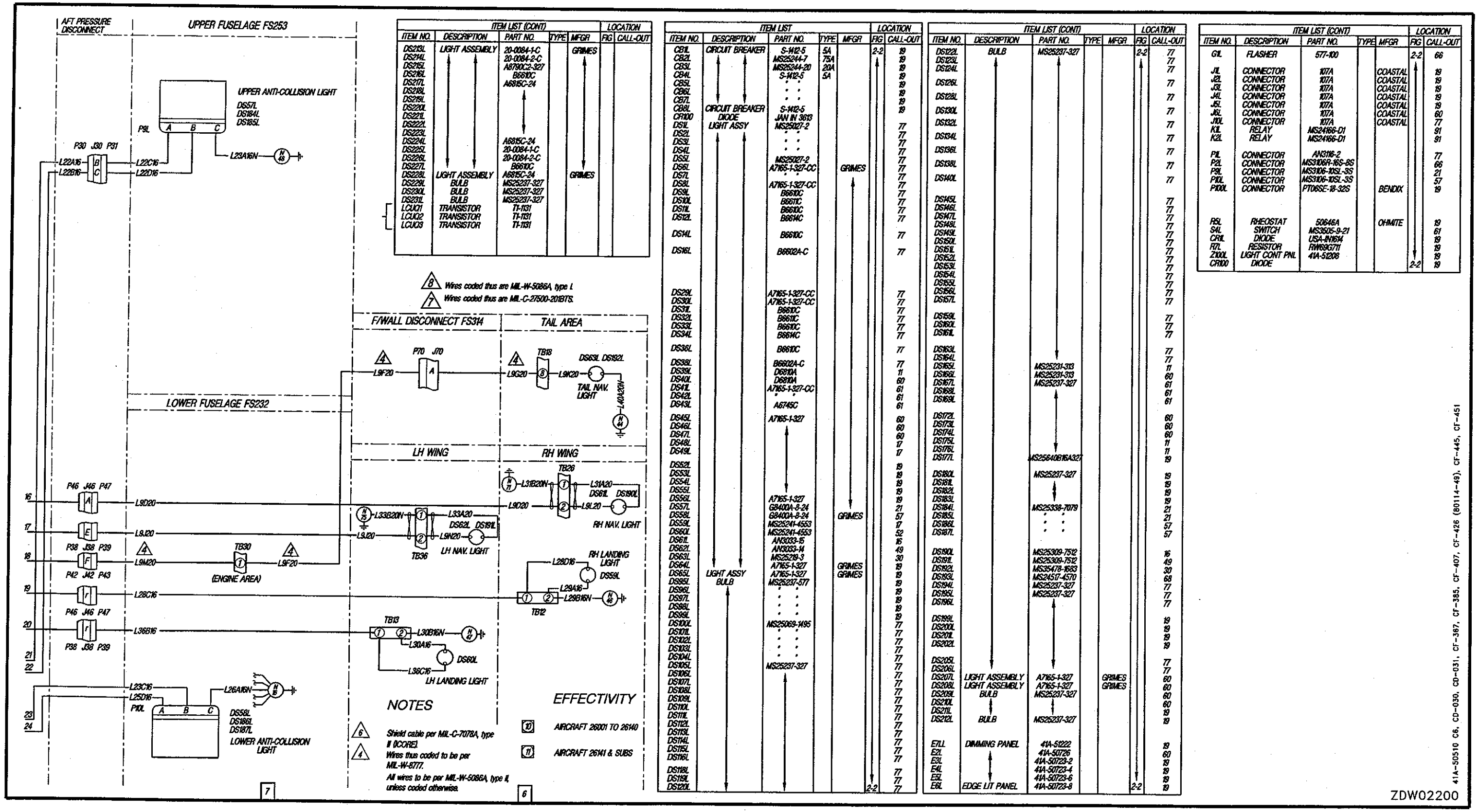

ITEM LIST (CONT)					LOCATION	
ITEM NO.	DESCRIPTION	PART NO.	TYPE	MFGR	FIG	CALL-OUT
DS213L	LIGHT ASSEMBLY	20-0084-1-C		GRIMES		
DS214L		20-0084-2-C				
DS215L		A6790C2-327				
DS216L		B661DC				
DS217L		A6815C-24				
DS218L						
DS219L						
DS220L						
DS221L						
DS222L						
DS223L						
DS224L		A6815C-24				
DS225L		20-0084-1-C				
DS226L		20-0084-2-C				
DS227L		B661DC				
DS228L	LIGHT ASSEMBLY	A6815C-24		GRIMES		
DS229L	BULB	MS25237-327				
DS230L	BULB	MS25237-327				
DS231L	BULB	MS25237-327				
LCUQ1	TRANSISTOR	TI-1131				
LCUQ2	TRANSISTOR	TI-1131				
LCUQ3	TRANSISTOR	TI-1131				

ITEM LIST					LOCATION	
ITEM NO.	DESCRIPTION	PART NO.	TYPE	MFGR	FIG	CALL-OUT
CB1L	CIRCUIT BREAKER	S-1412-5	5A		2-2	19
CB2L		MS25244-7	75A			19
CB3L		MS25244-20	20A			19
CB4L		S-1412-5	5A			19
CB5L		"				19
CB6L		"				19
CB7L		"				19
CB8L	CIRCUIT BREAKER	S-1412-5				19
CR100	DIODE	JAN IN 3613				
DS1L	LIGHT ASSY	MS25027-2				77
DS2L		"				77
DS3L		"				77
DS4L		"				77
DS5L		MS25027-2				77
DS6L		A7165-1-327-CC		GRIMES		77
DS7L		"				77
DS8L		A7165-1-327-CC				77
DS9L		B661DC				77
DS10L		B661TC				77
DS11L		B661DC				77
DS12L		B661KC				77
DS14L		B661DC				77
DS16L		B6602A-C				77
DS29L		A7165-1-327-CC				77
DS30L		A7165-1-327-CC				77
DS31L		B661DC				77
DS32L		B661TC				77
DS33L		B661DC				77
DS34L		B661KC				77
DS36L		B661DC				77
DS38L		B6602A-C				77
DS39L		D6810A				11
DS40L		D6810A				60
DS41L		A7165-1-327-CC				61
DS42L		"				61
DS43L		A6745C				61
DS45L		A7165-1-327				60
DS46L						60
DS47L						60
DS48L						17
DS49L						17
DS52L						19
DS53L						19
DS54L						19
DS55L						19
DS56L		A7165-1-327				19
DS57L		G8400A-8-24				21
DS58L		G8400A-8-24		GRIMES		57
DS59L		MS25241-4553				17
DS60L		MS25241-4553				52
DS61L		AN3033-16				16
DS62L		AN3033-14				49
DS63L		MS25218-3				30
DS64L		A7165-1-327		GRIMES		19
DS65L	LIGHT ASSY	A7165-1-327		GRIMES		19
DS95L	BULB	MS25237-577				19
DS96L		"				19
DS97L		"				19
DS98L		"				19
DS99L		"				19
DS100L		MS25069-1495				77
DS101L		"				77
DS102L		"				77
DS103L		"				77
DS104L		"				77
DS105L		MS25237-327				77
DS106L						77
DS107L						77
DS108L						77
DS109L						77
DS110L						77
DS111L						77
DS112L						77
DS113L						77
DS114L						77
DS115L						77
DS116L						77
DS118L						77
DS119L						77
DS120L					2-2	77

ITEM LIST (CONT)					LOCATION	
ITEM NO.	DESCRIPTION	PART NO.	TYPE	MFGR	FIG	CALL-OUT
DS122L	BULB	MS25237-327			2-2	77
DS123L						77
DS124L						77
DS126L						77
DS128L						77
DS130L						77
DS132L						77
DS134L						77
DS136L						77
DS138L						77
DS140L						77
DS145L						77
DS146L						77
DS147L						77
DS148L						77
DS149L						77
DS150L						77
DS151L						77
DS152L						77
DS153L						77
DS154L						77
DS155L						77
DS156L						77
DS157L						77
DS159L						77
DS160L						77
DS161L						77
DS163L						77
DS164L						77
DS165L		MS25231-313				11
DS166L		MS25231-313				60
DS167L		MS25237-327				61
DS168L						61
DS169L						61
DS172L						60
DS173L						60
DS174L						60
DS175L						11
DS176L						11
DS177L		MS25640B16A327				19
DS180L		MS25237-327				19
DS181L						19
DS182L						19
DS183L						19
DS184L		MS25338-7079				21
DS185L		"				21
DS186L		"				57
DS187L		"				57
DS190L		MS25309-7512				16
DS191L		MS25309-7512				49
DS192L		MS35478-1683				30
DS193L		MS24517-4570				68
DS194L		MS25237-327				77
DS195L		MS25237-327				77
DS196L						77
DS199L						19
DS200L						19
DS201L						19
DS202L						19
DS205L						77
DS206L						77
DS207L	LIGHT ASSEMBLY	A7165-1-327		GRIMES		60
DS208L	LIGHT ASSEMBLY	A7165-1-327		GRIMES		60
DS209L	BULB	MS25237-327				60
DS210L						60
DS211L						19
DS212L	BULB	MS25237-327				19
E7LL	DIMMING PANEL	41A-51222				19
E2L		41A-50726				60
E3L		41A-50723-2				19
E4L		41A-50723-4				19
E5L		41A-50723-6				19
E6L	EDGE LIT PANEL	41A-50723-8			2-2	19

ITEM LIST (CONT)					LOCATION	
ITEM NO.	DESCRIPTION	PART NO.	TYPE	MFGR	FIG	CALL-OUT
G1L	FLASHER	577-100			2-2	66
J1L	CONNECTOR	107A		COASTAL		19
J2L	CONNECTOR	107A		COASTAL		19
J3L	CONNECTOR	107A		COASTAL		19
J4L	CONNECTOR	107A		COASTAL		19
J5L	CONNECTOR	107A		COASTAL		19
J6L	CONNECTOR	107A		COASTAL		60
J10L	CONNECTOR	107A		COASTAL		77
K1L	RELAY	MS24166-D1				91
K2L	RELAY	MS24166-D1				91
P1L	CONNECTOR	AN3116-2				77
P2L	CONNECTOR	MS3106R-16S-8S				66
P9L	CONNECTOR	MS3106-10SL-3S				21
P10L	CONNECTOR	MS3106-10SL-3S				57
P100L	CONNECTOR	PT06SE-18-32S		BENDIX		19
R5L	RHEOSTAT	50646A		OHMITE		19
S4L	SWITCH	MS3505-9-21				61
CR1L	DIODE	USA-IN1614				19
R7L	RESISTOR	RW69G711				19
Z100L	LIGHT CONT PNL	41A-51208				19
CR100	DIODE				2-2	19

Figure 2-73 (Sheet 3 of 3) Interior and Exterior Lighting – Diagram

C-12-114-000/DW-000

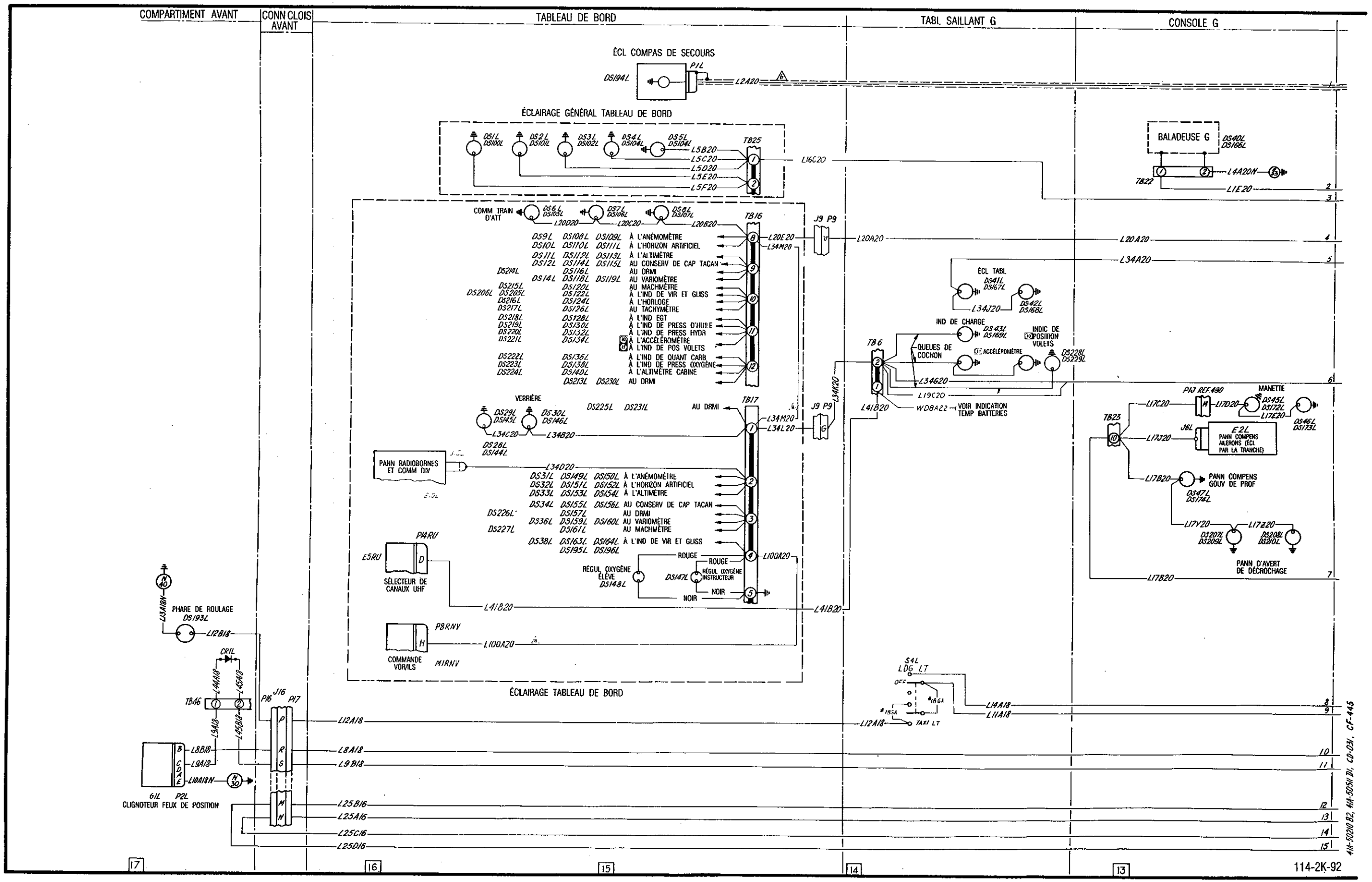

Figure 2-73 (feuille 1 de 3) Éclairage intérieur et extérieur – schéma de câblage

Éclairage intérieur et extérieur – schéma de câblage (feuille 1 de 3) Figure 2-73

C-12-114-000/DW-000

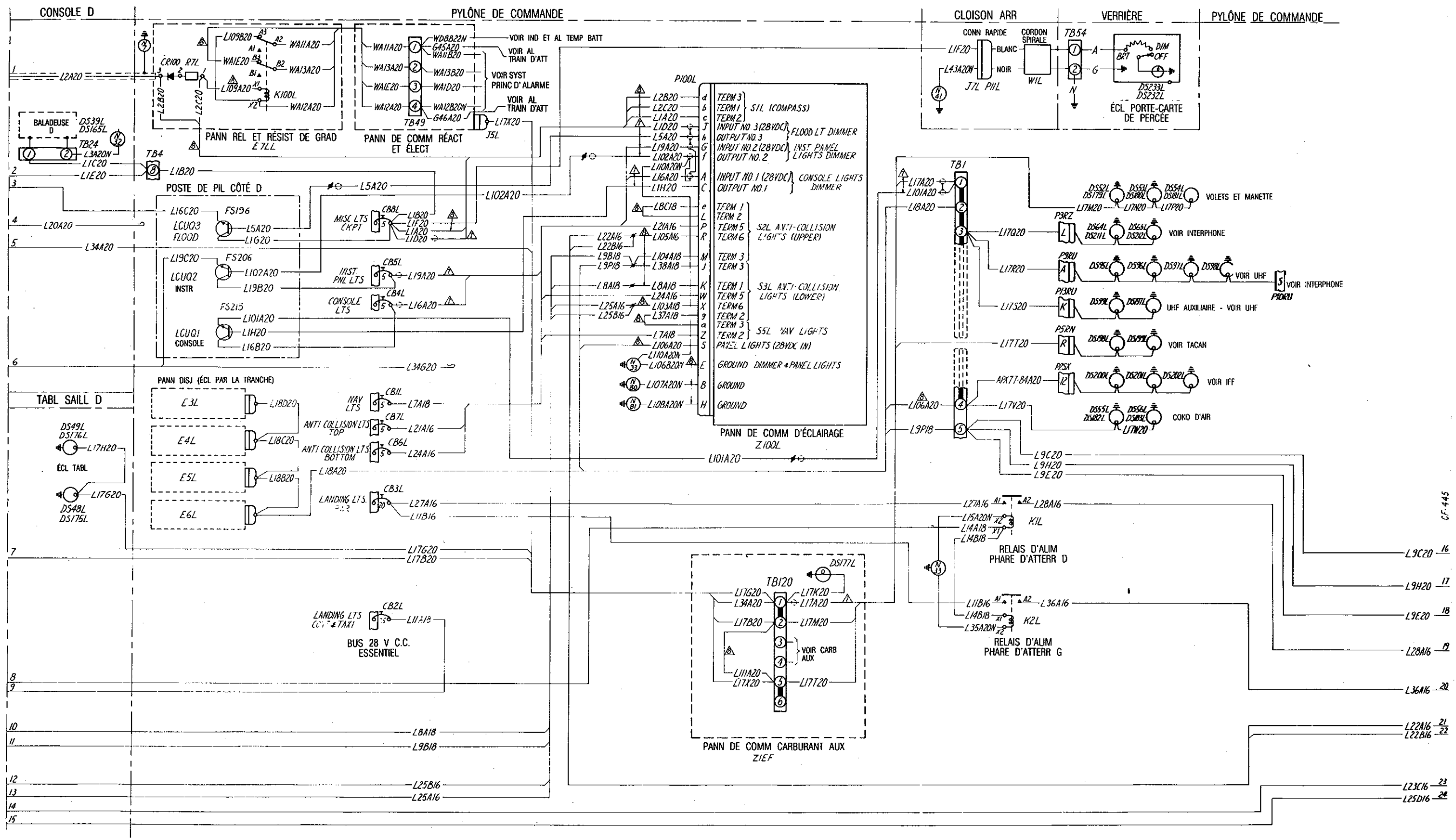

Figure 2-73 (feuille 2 de 3) Éclairage intérieur et extérieur – schéma de câblage

Figure 2-73 (feuille 2 de 3) Éclairage intérieur et extérieur - schéma de câblage

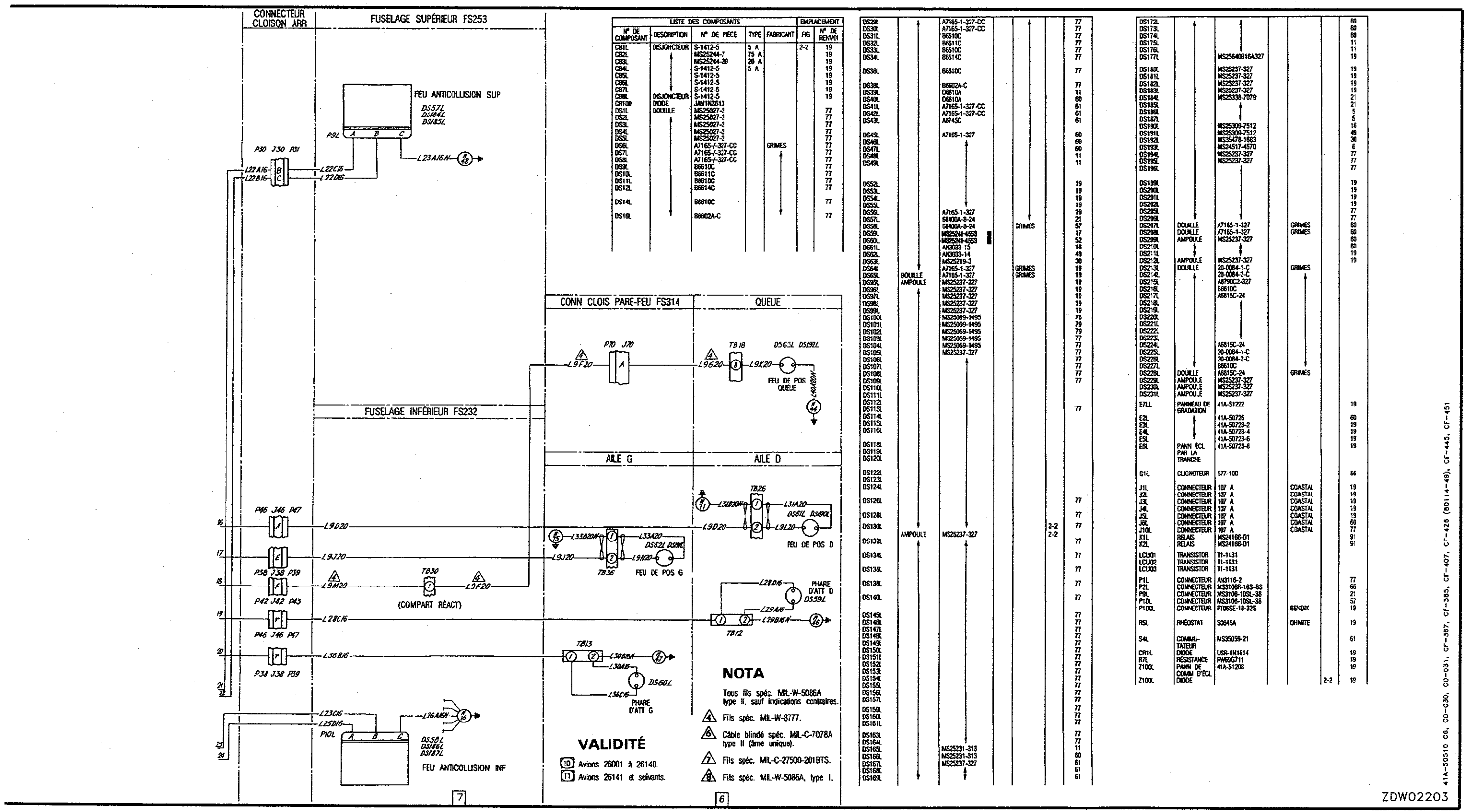

LISTE DES COMPOSANTS					EMPLACEMENT	
N° DE COMPOSANT	DESCRIPTION	N° DE PIÈCE	TYPE	FABRICANT	FIG	N° DE RENVOI
CB1L	DISJONCTEUR	S-1412-5	5 A		2-2	19
CB2L		MS25244-7	75 A			19
CB3L		MS25244-20	20 A			19
CB4L		S-1412-5	5 A			19
CB5L		S-1412-5				19
CB6L		S-1412-5				19
CB7L		S-1412-5				19
CB8L	DISJONCTEUR	S-1412-5				19
CR100	DIODE	JAN1N3513				
DS1L	DOUILLE	MS25027-2				77
DS2L		MS25027-2				77
DS3L		MS25027-2				77
DS4L		MS25027-2				77
DS5L		MS25027-2				77
DS6L		A7165-J-327-CC		GRIMES		77
DS7L		A7165-J-327-CC				77
DS8L		A7165-J-327-CC				77
DS9L		B6610C				77
DS10L		B6611C				77
DS11L		B6610C				77
DS12L		B6614C				77
DS14L		B6610C				77
DS16L		B6602A-C				77
DS29L		A7165-1-327-CC				77
DS30L		A7165-1-327-CC				77
DS31L		B6610C				77
DS32L		B6611C				77
DS33L		B6610C				77
DS34L		B6614C				77
DS36L		B6610C				77
DS38L		B6602A-C				77
DS39L		D6810A				11
DS40L		D6810A				60
DS41L		A7165-1-327-CC				61
DS42L		A7165-1-327-CC				61
DS43L		A5745C				61
DS45L		A7165-1-327				60
DS46L						60
DS47L						60
DS48L						11
DS49L						11
DS52L						19
DS53L						19
DS54L						19
DS55L						19
DS56L		A7165-1-327				19
DS57L		58400A-8-24				21
DS58L		58400A-8-24		GRIMES		57
DS59L		MS25241-4563				17
DS60L		MS25241-4563				52
DS61L		AN3033-15				16
DS62L		AN3033-14				49
DS63L		MS25219-3				30
DS64L		A7165-1-327		GRIMES		19
DS65L	DOUILLE	A7165-1-327		GRIMES		19
DS95L	AMPOULE	MS25237-327				19
DS96L		MS25237-327				19
DS97L		MS25237-327				19
DS98L		MS25237-327				19
DS99L		MS25237-327				19
DS100L		MS25069-1495				76
DS101L		MS25069-1495				79
DS102L		MS25069-1495				79
DS103L		MS25069-1495				77
DS104L		MS25069-1495				77
DS105L		MS25237-327				77
DS106L						77
DS107L						77
DS108L						77
DS109L						77
DS110L						
DS111L						
DS112L						
DS113L						77
DS114L						
DS115L						
DS116L						
DS118L						
DS119L						
DS120L						
DS122L						
DS123L						
DS124L						
DS126L						77
DS128L						77
DS130L					2-2	77
DS132L	AMPOULE	MS25237-327			2-2	77
DS134L						77
DS136L						77
DS138L						77
DS140L						77
DS145L						77
DS146L						77
DS147L						77
DS148L						77
DS149L						77
DS150L						77
DS151L						77
DS152L						77
DS153L						77
DS154L						77
DS155L						77
DS156L						77
DS157L						77
DS159L						77
DS160L						77
DS161L						77
DS163L						77
DS164L						77
DS165L		MS25231-313				11
DS166L		MS25231-313				60
DS167L		MS25237-327				61
DS168L						61
DS169L						61
DS172L						60
DS173L						60
DS174L						60
DS175L						11
DS176L						11
DS177L		MS25640B16A327				19
DS180L		MS25237-327				19
DS181L		MS25237-327				19
DS182L		MS25237-327				19
DS183L		MS25237-327				19
DS184L		MS25338-7079				21
DS185L						21
DS186L						5
DS187L						5
DS190L		MS25309-7512				16
DS191L		MS25309-7512				49
DS192L		MS35478-1863				30
DS193L		MS24517-4570				6
DS194L		MS25237-327				77
DS195L		MS25237-327				77
DS196L						77
DS199L						19
DS200L						19
DS201L						19
DS202L						19
DS205L						77
DS206L						77
DS207L	DOUILLE	A7165-1-327		GRIMES		60
DS208L	DOUILLE	A7165-1-327		GRIMES		60
DS209L	AMPOULE	MS25237-327				60
DS210L						60
DS211L						19
DS212L	AMPOULE	MS25237-327				19
DS213L	DOUILLE	20-0084-1-C		GRIMES		
DS214L		20-0084-2-C				
DS215L		A8790C2-327				
DS216L		B6610C				
DS217L		A6815C-24				
DS218L						
DS219L						
DS220L						
DS221L						
DS222L						
DS223L						
DS224L		A6815C-24				
DS225L		20-0084-1-C				
DS226L		20-0084-2-C				
DS227L		B6610C				
DS228L	DOUILLE	A6815C-24		GRIMES		
DS229L	AMPOULE	MS25237-327				
DS230L	AMPOULE	MS25237-327				
DS231L	AMPOULE	MS25237-327				
E7LL	PANNEAU DE GRADATION	41A-51222				19
E2L		41A-50726				60
E3L		41A-50723-2				19
E4L		41A-50723-4				19
E5L		41A-50723-6				19
E6L	PANN ÉCL PAR LA TRANCHE	41A-50723-8				19
G1L	CLIGNOTEUR	S77-100				66
J1L	CONNECTEUR	107 A		COASTAL		19
J2L	CONNECTEUR	107 A		COASTAL		19
J3L	CONNECTEUR	107 A		COASTAL		19
J4L	CONNECTEUR	107 A		COASTAL		19
J5L	CONNECTEUR	107 A		COASTAL		19
J6L	CONNECTEUR	107 A		COASTAL		60
J10L	CONNECTEUR	107 A		COASTAL		77
K1L	RELAIS	MS24166-D1				91
K2L	RELAIS	MS24166-D1				91
LCU01	TRANSISTOR	T1-1131				
LCU02	TRANSISTOR	T1-1131				
LCU03	TRANSISTOR	T1-1131				
P1L	CONNECTEUR	AN3116-2				77
P2L	CONNECTEUR	MS3106R-16S-8S				66
P9L	CONNECTEUR	MS3106-10SL-3S				21
P10L	CONNECTEUR	MS3106-10SL-3S				57
P100L	CONNECTEUR	PT06SE-18-32S		BENDIX		19
RSL	RHÉOSTAT	S3646A		OHMITE		19
S4L	COMMUTATEUR	MS35059-21				61
CR11L	DIODE	USR-1N1614				19
R7L	RÉSISTANCE	RW69G711				19
Z100L	PANN DE COMM D'ÉCL	41A-51206				19
Z100L	DIODE				2-2	19

Éclairage intérieur et extérieur – schéma de câblage (feuille 3 de 3) Figure 2-73

PART 3

ELECTRONIC WIRING DATA

GENERAL INFORMATION

GENERAL

1. Part 3 of this volume contains schematic diagrams and wiring diagrams of the telecommunications systems of the Tutor aircraft, and an isometric illustration showing the location of system components.

2. For trouble shooting, this Part is a necessary addition to the telecommunication equipment manuals and the aircraft Description and Maintenance Instructions (Telecommunications) C-12-114-0G0/ MF-000.

3. For the general view of the aircraft, stations diagram, areas chart and access panel diagrams, wire identification and repair and item identification, see Part 2.

SCHEMATICS AND DIAGRAMS

4. The schematics and wiring diagrams are listed by the titles of their respective systems in the List of Figures. The schematic diagrams explain wiring systems that are not found in the equipment manuals and are peculiar to the aircraft installations. The wiring diagrams identify the aircraft installation wiring for the equipment systems.

ELECTRONIC SYMBOL CHART

5. For charts of the symbols used on the schematic and wiring diagrams, see Figure 3-1.

EQUIPMENT LOCATION DIAGRAM

6. The location diagram immediately precedes the schematics and wiring diagrams and shows the major electronic items in the aircraft (see Figures 3-2 and 3-2A). All items are identified with a numerical callout and the item name. The numerical callout

PARTIE 3

CÂBLAGE ÉLECTRONIQUE

RENSEIGNEMENTS GÉNÉRAUX

GÉNÉRALITÉS

1. La partie 3 du présent volume contient les schémas électriques et les schémas de câblage des systèmes de télécommunications de l'avion Tutor, ainsi qu'une illustration isométrique montrant l'emplacement des composants.

2. Pour le dépannage, la présente partie doit être utilisée en conjonction avec les manuels portant sur l'équipement de télécommunications et avec la publication Description et instructions de maintenance (télécommunications) du Tutor, C-12-114-0G0/ MF-000.

3. Pour le schéma d'ensemble de l'avion, le schéma des références avion, le schéma des zones de l'avion, le schéma des panneaux d'accès, le repérage et la réparation des fils ainsi que le repérage des composants, voir partie 2.

SCHÉMAS ÉLECTRIQUES ET SCHÉMAS DE CÂBLAGE

4. Les schémas électriques et les schémas de câblage sont énumérés par les titres de leurs circuits respectifs dans la liste des figures. Les schémas électriques expliquent les circuits de câblage particuliers à l'équipement de l'avion et ne se retrouvent pas dans les manuels portant sur l'équipement. Les schémas de câblage permettent de repérer le câblage des équipements de l'avion.

TABLEAU DES SYMBOLES ÉLECTRONIQUES

5. Pour le tableau des symboles utilisés dans les schémas électriques et dans les schémas de câblage, voir figure 3-1.

SCHÉMA D'EMPLACEMENT DE L'ÉQUIPEMENT

6. Le schéma d'emplacement de l'équipement précède immédiatement les schémas électriques et les schémas de câblage et montre les principaux composants électroniques de l'avion (voir figures 3-2 et 3-2A). Tous sont repérés par un numéro de

provides a quick method for locating, on the location diagram, an item listed beside this number on a wiring diagram item list.

renvoi et par le nom du composant. Cette méthode permet de repérer rapidement, sur le schéma d'emplacement, un composant accompagné d'un numéro de renvoi dans la liste des composants d'un schéma de câblage.

ITEM LIST

7. The item list on a system wiring diagram includes each component of the system and lists pertinent information on each component. The components are arranged in alphabetical and numerical order and each can be located on the aircraft by using the numerical callout column of the item list and then referring to the location diagram.

LISTE DES COMPOSANTS

7. La liste des composants donnée sur le schéma de câblage de chaque circuit comprend tous les composants du circuit et fournit les renseignements pertinents pour chacun d'eux. Les composants sont classés en ordre alphanumérique par leurs numéros de composants. On peut repérer leur emplacement dans l'avion en utilisant la colonne des numéros de renvoi sur la liste puis en se reportant au schéma d'emplacement.

PART NUMBERS

8. The part numbers appearing in the item list are for the convenience of the service technician and not for the supplying of equipment. For the replacement of equipment, see C-12-114-000/MY-000.

NUMÉROS DE PIÈCE

8. Les numéros de pièces donnés dans les listes des composants sont destinés au technicien d'entretien et non à l'approvisionnement. Pour le remplacement de l'équipement, voir C-12-114-000/MY-000.

ITEM	SYMBOL	COMPOSANT	SYMBOLE
ADJUSTABLE VARIABLE		**VARIABLE OU RÉGLABLE**	
AMPLIFIER	AMPLIFIER	**AMPLIFICATEUR**	AMPLIFICATEUR
ANTENNA	GENERAL OR	**ANTENNE**	CLASSIQUE OU
	DIPOLE		DIPÔLE
	LOOP		CADRE
ARRESTER LIGHTNING SPARK GAP		**ÉCLATEUR**	
AUDIO DEVICES	BELL	**ÉQUIPEMENT AUDIO**	SONNERIE
	SPEAKER		HAUT-PARLEUR
CAPACITOR		**CONDENSATEUR**	
CHASSIS OR FRAME CONNECTION		**CONNEXION BOÎTIER OU BÂTI**	
CIRCUIT-BREAKER		**DISJONCTEUR**	
COIL WINDING	OR	**ENROULEMENT**	OU
CONNECTION MECHANICAL MECHANICAL LINKAGE		**RACCORDEMENT OU LIAISON MÉCANIQUE**	
CONNECTOR	MALE FEMALE OR	**CONNECTEUR**	MÂLE FEMELLE OU
	JACK		JACK

114-2K-97

Figure 3-1 (Sheet 1 of 4) Electronic Symbol Chart
Figure 3-1 (feuille 1 de 4) Tableau des symboles électroniques

ITEM	SYMBOL	COMPOSANT	SYMBOLE
CONTACTS ELECTRICAL		**CONTACTS ÉLECTRIQUES**	
RELAY OR MOMENTARY		RELAIS OU MOMENTANÉ	
SWITCH		COMMUTATEUR	
SLEEVE		MANCHON	
SLIDING		COULISSANT	
LOCKING		VERROUILLABLE	
DIRECTION OF FLOW		**SENS DU COURANT**	
ONE WAY		UN SENS	
BOTH WAYS		DEUX SENS	
ELECTRODES		**ÉLECTRODES**	
DIRECTLY HEATED CATHODE OR HEATER		CATHODE CHAUFFÉE DIRECTEMENT OU RÉCHAUFFEUR	
INDIRECTLY HEATED CATHODE		CATHODE CHAUFFÉE INDIRECTEMENT	
COLD CATHODE		CATHODE FROIDE	
GRID		GRILLE	
DEFLECTING ELECTRODE		ÉLECTRODE DE DÉVIATION	
ANODE OR PLATE		ANODE OU PLAQUE	
ENVELOPE		**ENVELOPPE**	
GENERAL	OR	CLASSIQUE	OU
SPLIT		PARTAGÉE	
GAS-FILLED		REMPLIE DE GAZ	
FUSE		**FUSIBLE**	
GROUND	GROUND	**MASSE**	MASSE
HANDSET		**COMBINÉ**	
GENERAL		CLASSIQUE	
WITH SWITCH		AVEC INTERRUPTEUR	

114-2K-98

Figure 3-1 (Sheet 2 of 4) Electronic Symbol Chart
Figure 3-1 (feuille 2 de 4) Tableau des symboles électroniques

ITEM	SYMBOL	COMPOSANT	SYMBOLE
INDUCTOR		**INDUCTANCE**	
GENERAL	OR	CLASSIQUE	OU
WITH CORE	OR	AVEC NOYAU	OU
KEY TELEGRAPH		**MANIPULATEUR**	
LAMP	OR	**LAMPE**	OU
MACHINE ROTATING		**MACHINE ROTATIVE**	
BASIC		DE BASE	
GENERATOR	GEN	GÉNÉRATRICE	GEN
MOTOR	MOT	MOTEUR	MOT
METER		**APPAREIL DE MESURE**	
AMMETER	A	AMPÈREMÈTRE	A
VOLTMETER	V	VOLTMÈTRE	V
MICROPHONE		**MICROPHONE**	
PATH TRANSMISSION CONDUCTOR WIRING		**CÂBLAGE POUR TRANSMISSION**	
GENERAL		CLASSIQUE	
CABLE		CÂBLE	
CABLE IDENTIFICATION		REPÉRAGE DES CÂBLES	
2-RZ-1307-A-20-N		2-RZ-1307-A-20-N	
UNIT NUMBER CIRCUIT FUNCTION (see Table of Wire Identification Letters)	GROUND LETTER WIRE SIZE CABLE SEGMENT CABLE NUMBER	NUMÉRO DU CIRCUIT FONCTION DU CIRCUIT (voir tableau des codes de fonction de circuit)	LETTRE DE MASSE CALIBRE DU FIL SEGMENT DU CÂBLE NUMÉRO DU CABLE
SHIELDED CABLE		CÂBLE BLINDÉ	
COAXIAL		COAXIAL	
JUNCTION	OR	JONCTION	OU
WAVE GUIDE RECTANGULAR		GUIDE D'ONDE RECTANGULAIRE	
POLARITY		**POLARITÉ**	
POSITIVE +	NEGATIVE −	POSITIVE +	NÉGATIVE −

114-2K-99

Figure 3-1 (Sheet 3 of 4) Electronic Symbol Chart
Figure 3-1 (feuille 3 de 4) Tableau des symboles électroniques

ITEM	SYMBOL	COMPOSANT	SYMBOLE
RECEIVER TELEPHONE		**RÉCEPTEUR TÉLÉPHONIQUE**	
GENERAL		CLASSIQUE	
HEADSET		CASQUE	
RECTIFIER		**REDRESSEUR**	
METALLIC		SEC	
ELECTRON TUBE	(see tubes)	À TUBE ÉLECTRONIQUE	(voir tube électronique)
RELAY		**RELAIS**	
TYPICAL		TYPE	
RESISTOR	OR 110 OHM	**RÉSISTANCE**	OU 110 OHM
SWITCH		**COMMUTATEUR**	
TYPICAL		TYPE	
MULTIPOSITION		MULTIPOSITION	
NON LOCKING		À CONTACT MOMENTANÉ	
WAFER		GALETTE	
TRANSFORMER		**TRANSFORMATEUR**	
GENERAL		CLASSIQUE	
TRANSISTOR		**TRANSISTOR**	
TUBE ELECTRON		**TUBE ÉLECTRONIQUE**	
TYPICAL		TYPE	

114-2K-100

Figure 3-1 (Sheet 4 of 4) Electronic Symbol Chart
Figure 3-1 (feuille 4 de 4) Tableau des symboles électroniques

Location Emplacement	Description	Désignation
1	TACAN RF receptacle J101	Prise RF TACAN J101
2	UHF RF receptacle J103	Prise RF UHF J103
3	IFF RF receptacle J102	Prise RF IFF J102
4	Seat ejection test switch	Commutateur d'essai d'éjection de siège
5	UHF emergency channel test switch	Commutateur d'essai canal UHF secours
6	UHF main rapid test facility J104	Prise d'essai rapide UHF principal J104
7	UHF emergency rapid test facility J105	Prise d'essai rapide UHF secours J105
8	UHF emergency transceiver	Émetteur-récepteur UHF secours
9	Plugs and receptacles	Fiches et prises
10	Amplifier (instructor)	Amplificateur (instructeur)
11	Distance radio magnetic indicator (instructor)	Indicateur radiomagnétique de distance (instructeur)
12	Course indicator (instructor)	Conservateur de cap (instructeur)
13	Distance radio magnetic indicator (student)	Indicateur radiomagnétique de distance (élève)
14	Course indicator (student)	Conservateur de cap (élève)
15	IFF antenna	Antenne IFF
16	UHF channel selector	Sélecteur de canaux UHF
17	Intercom mute switch (student's control column)	Poussoir de silencieux interphone (manche de commande élève)
18	PTT switch (student's throttle)	Poussoir d'émission (manette élève)
19	UHF remote channeling unit	Boîtier de présélection de canaux UHF
20	Interphone receptacle	Prise d'interphone
21	Students distress signal microswitch	Microcontacteur de signal de détresse élève
22	UHF normal emergency relays	Relais UHF principal-secours

Figure 3-2 (Sheet 1 of 5) Electronic Equipment Location Diagram
Figure 3-2 (feuille 1 de 5) Schéma d'emplacement de l'équipement électronique

Location Emplacement	Description	Désignation
23	TACAN antenna	Antenne TACAN
24	UHF command indicator	Indicateur de commande UHF
25	UHF antenna	Antenne UHF
26	Amplifier (student)	Amplificateur (élève)
27	UHF main transceiver	Émetteur-récepteur UHF principal
28	Directional coupler	Coupleur directionnel
29	Coaxial relay	Relais coaxial
30	Altitude test receptacle	Prise d'essai altimètre
31	Intercom mute switch (instructor's control column)	Poussoir de silencieux interphone (manche de commande instructeur)
32	Intercom mute switch	Poussoir de silencieux interphone
33	PTT switch (instructor's throttle)	Pousssoir d'émission (manette instructeur)
34	UHF auxiliary control panel	Panneau de commande auxiliaire UHF
35	Interphone receptacle	Prise d'interphone
36	Circuit-breaker panel	Panneau disjoncteurs
37	Instructors distress signal microswitch	Microcontacteur de signal de détresse instructeur
38	Course indicator selector relay	Relais sélecteur de conservateur de cap
39	UHF main emergency relay	Relais UHF principal-secours
40	IFF remote I/P relay	Relais d'identification de position IFF
41	Silicon power rectifier	Redresseur au silicium
42	IFF control panel	Panneau de commande transpondeur IFF
43	UHF main control panel	Panneau de commande UHF principal
44	VOR-TACAN audio relay	Relais audio VOR-TACAN
45	TACAN control panel	Panneau de commande TACAN

Figure 3-2 (Sheet 2 of 5) Electronic Equipment Location Diagram
Figure 3-2 (feuille 2 de 5) Schéma d'emplacement de l'équipement électronique

Location Emplacement	Description	Désignation
46	Intercom control panel	Panneau de commande interphone
47	VOR-ILS hybrid junction	Jonction hybride VOR-ILS
48	VOR-ILS antenna element (right shown, left opposite)	Antenne VOR-ILS (droite montrée, gauche côté opposé)
49	Underwater acoustic beacon	Radiobalise sous-marine de détresse
50	IFF bailout relay	Relais d'éjection IFF
51	IFF transponder test set	Boîtier d'essai du transpondeur IFF
52	TACAN receiver-transmitter	Émetteur-récepteur TACAN
53	TACAN adapter unit	Adaptateur TACAN
54	Glide slope antenna	Antenne de radiopente
55	IFF transponder	Transpondeur IFF
56	VOR/ILS – marker navigation receiver	Récepteur de navigation VOR/ILS – radiobornes
57	VOR/ILS – TACAN rotary solenoid switch	Commutateur rotatif à solénoïde VOR/ILS – TACAN
58	Bracket assembly	Support
59	Marker antenna	Antenne de radiobornes
60	Marker receiver switch	Commutateur radiobornes
61	Marker indicator lights	Voyants indicateurs de radiobornes
62	VOR/ILS - TACAN selector switch	Sélecteur VOR/ILS - TACAN
63	Course indicator selector switch	Sélecteur de conservateurs de cap
64	VOR-ILS control unit	Panneau de commande VOR-ILS

Figure 3-2 (Sheet 3 of 5) Electronic Equipment Location Diagram
Figure 3-2 (feuille 3 de 5) Schéma d'emplacement de l'équipement électronique

C-12-114-000/DW-000

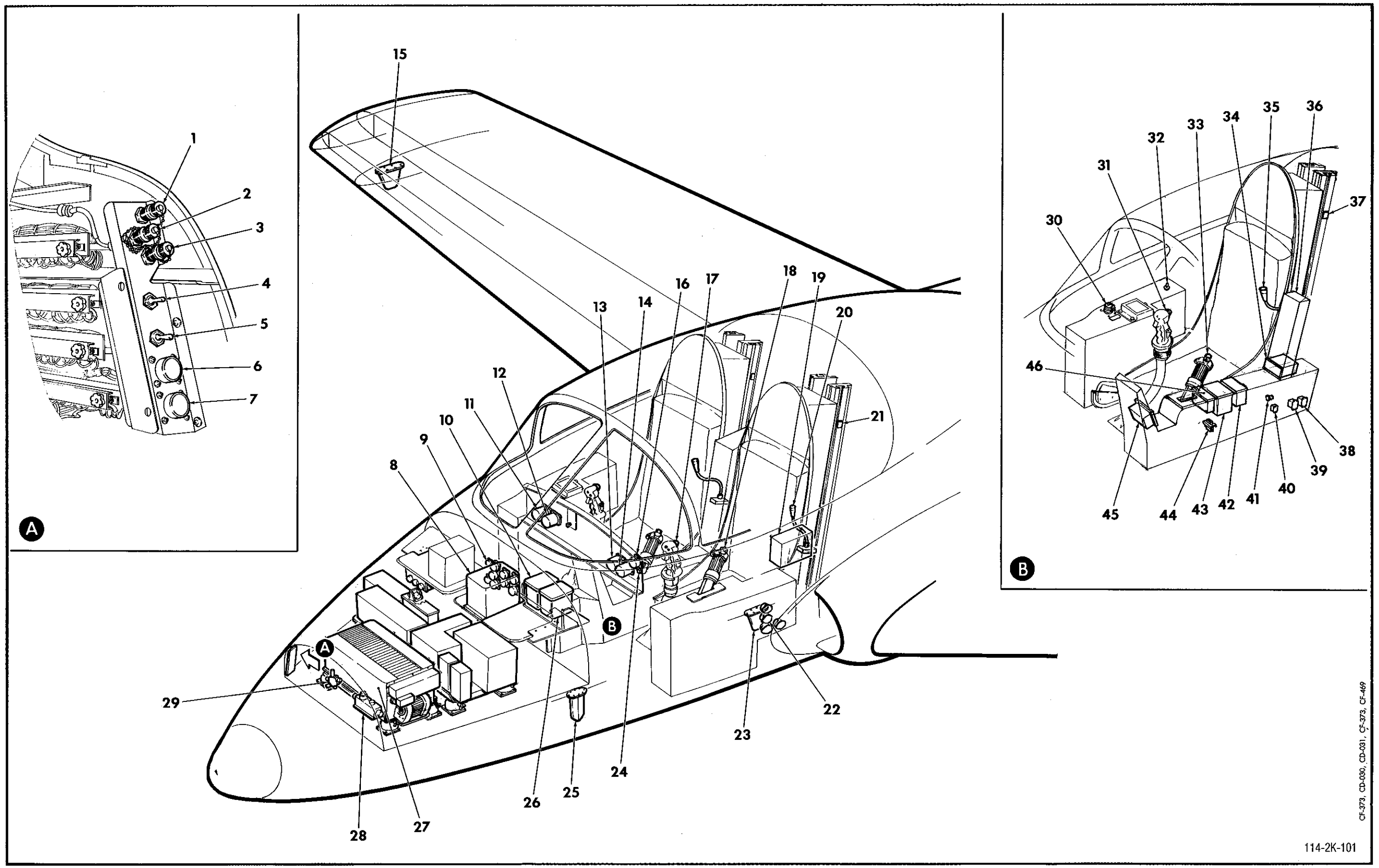

Figure 3-2 (Sheet 4 of 5) Electronic Equipment Location
Figure 3-2 (feuille 4 de 5) Schéma d'emplacement de l'équipement électronique

C-12-114-000/DW-000

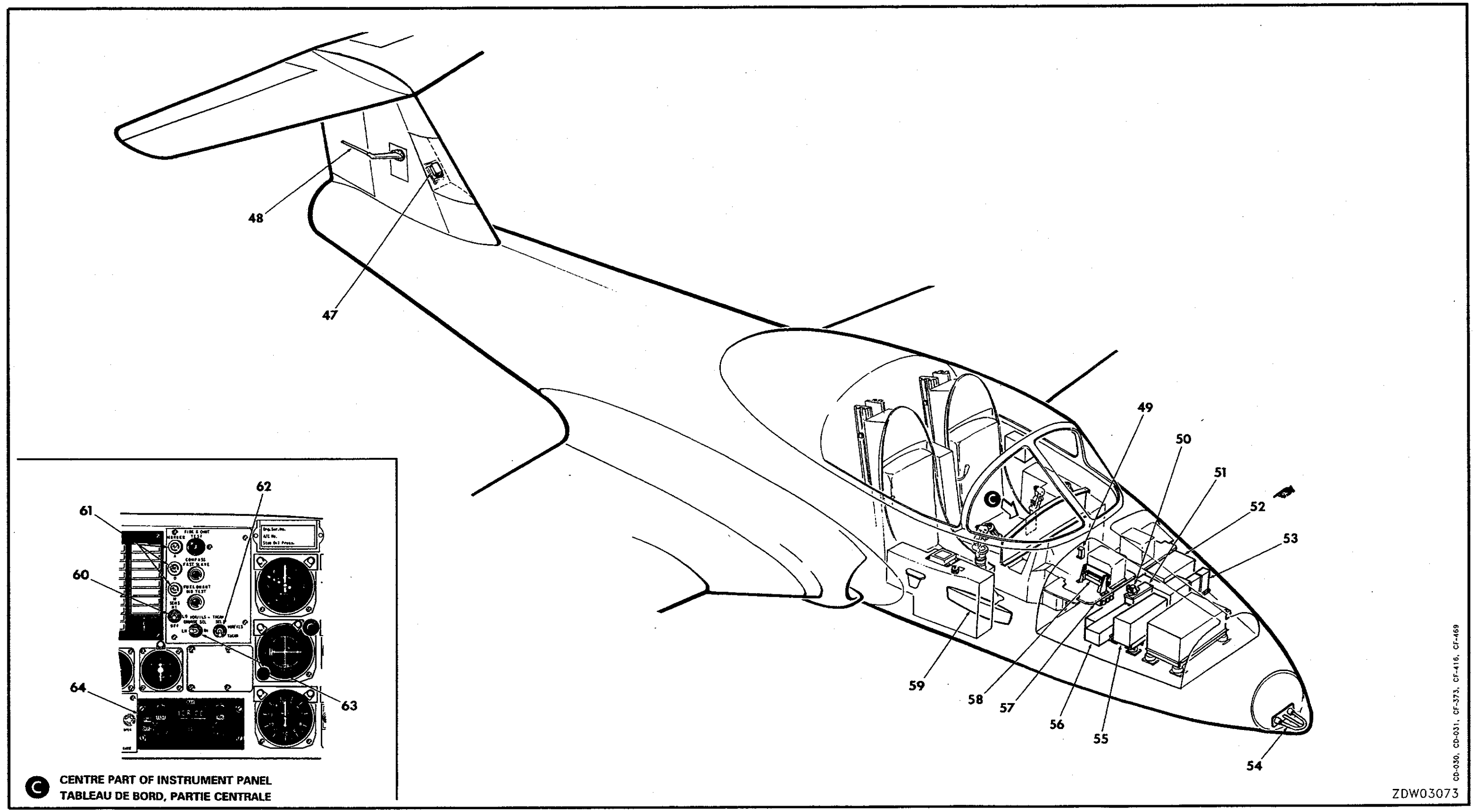

Figure 3-2 (Sheet 5 of 5) Electronic Equipment Location Diagram
Figure 3-2 (feuille 5 de 5) Schéma d'emplacement de l'équipement électronique

Electronic Equipment Location Diagram (Sheet 5 of 5) Figure 3-2
Schéma d'emplacement de l'équipement électronique (feuille 5 de 5) Figure 3-2

Location Emplacement	Description	Désignation
1	IFF/SIF transponder (RETR1SX)	Transpondeur IFF/SIF (RETR1SX)
2	FWD pressure bulkhead connector (P2RV) (FS 149)	Connecteur (P2RV) de cloison avant (FS 149)
3	FWD pressure bulkhead connector (J2RV) (FS 149)	Connecteur (J2RV) de cloison avant (FS 149)
4	FWD pressure bulkhead connector (P3RV) (FS 149)	Connecteur (P3RV) de cloison avant (FS 149)
5	Headphone/mic receptacle (J3RZ) (right shown, left opposite)	Prise de casque d'écoute et de micro-phone (J3RZ) (droite illustré, gauche symétrique)
6	RH seat disconnect receptacle insert (J2RZ) (right shown, left opposite)	Prise de traversée (P1RZ) de siège droit (droite illustrée, gauche symétrique)
7	RH seat disconnect plug insert (P1RZ) (right shown, left opposite)	Fiche de traversée (P1RZ) de siège droit (droite illustrée, gauche symétrique)
8	VHF Antenna	Antenne VHF
9	VHF antenna connector (P5RV)	Connecteur d'antenne VHF (P5RV)
10	– Audio selector panel (E1RZ) – Connector (P3RZ)	– Panneau de sélection audio (E1RZ) – Conecteur (P3RZ)
11	Radio set control unit (E2RU)	Panneau de commande radio (E2RU)
12	Resistor (R4RZ) (located on TB111)	Résistance (R4RZ) (située sur TB111)
12A	Relay (MJ9501-K1) (FS 178.6)	Relais (MJ9501-K1) (FS 178.6)
13	Resistor (R5RZ) (located on TB115)	Résistance (R5RZ) (située sur TB115)
14	Tacan transceiver (RETR1RN)	Émetteur-récepteur TACAN (RETR1RN)
15	VOR/ILS receiver (RE1RNV)	Récepteur VOR/ILS (RE1RNV)
16	– UHF transceiver (RETR1RU) – Mounting tray (MP1RU) – Connector (P7RU)	– Émetteur-récepteur UHF (RETR1RU) – Support de fixation (MP1RU) – Connecteur (P7RU)
17	– VHF mounting plate (M1RV) – Connecteur (P1ARV/P1BRV)	– Plaque de fixation VHF (M1RV) – Connecteur (P1ARV/P1BRV)
18	VHF transceiver (RETR1RV)	Émetteur-récepteur VHF (RETR1RV)

Figure 3-2A (Sheet 1 of 3) Electronic Equipment Location Diagram (Aircraft modified to CF-459 or CF-461, CF-462, CF-463, CF-464 and CF-521)

Figure 3-2A (feuille 1 de 3) Schéma d'emplacement de l'équipement électronique (avions modifiés selon CF-459 ou CF-461, CF-462, CF-463, CF-464 and CF-521)

Location Emplacement	Description	Désignation
19	Resistor (R2RU) (located on TB104)	Résistance (R2RU) (située sur TB104)
20	UHF frequency channel indicator connector (P12RU)	Connecteur d'indicateur de canaux de fréquence UHF (P12RU)
21	UHF frequency channel indicator (M1RU)	Indicateur de canaux de fréquence UHF (M1RU)
22	Preset frequency read switch (S4RU)	Poussoir d'affichage de fréquence préréglée (S4RU)
23	NAV/COMM control panel (E1RV)	Panneau de commande NAV/COMM (E1RV)
24	NAV/COMM connector (P4RV)	Connecteur NAV/COMM (P4RV)

Figure 3-2A (Sheet 2 of 3) Electronic Equipment Location Diagram (Aircraft modified to CF-459 or CF-461, CF-462, CF-463, CF-464 and CF-521)

Figure 3-2A (feuille 2 de 3) Schéma d'emplacement de l'équipement électronique (avions modifiés selon CF-459 ou CF-461, CF-462, CF-463, CF-464 and CF-521)

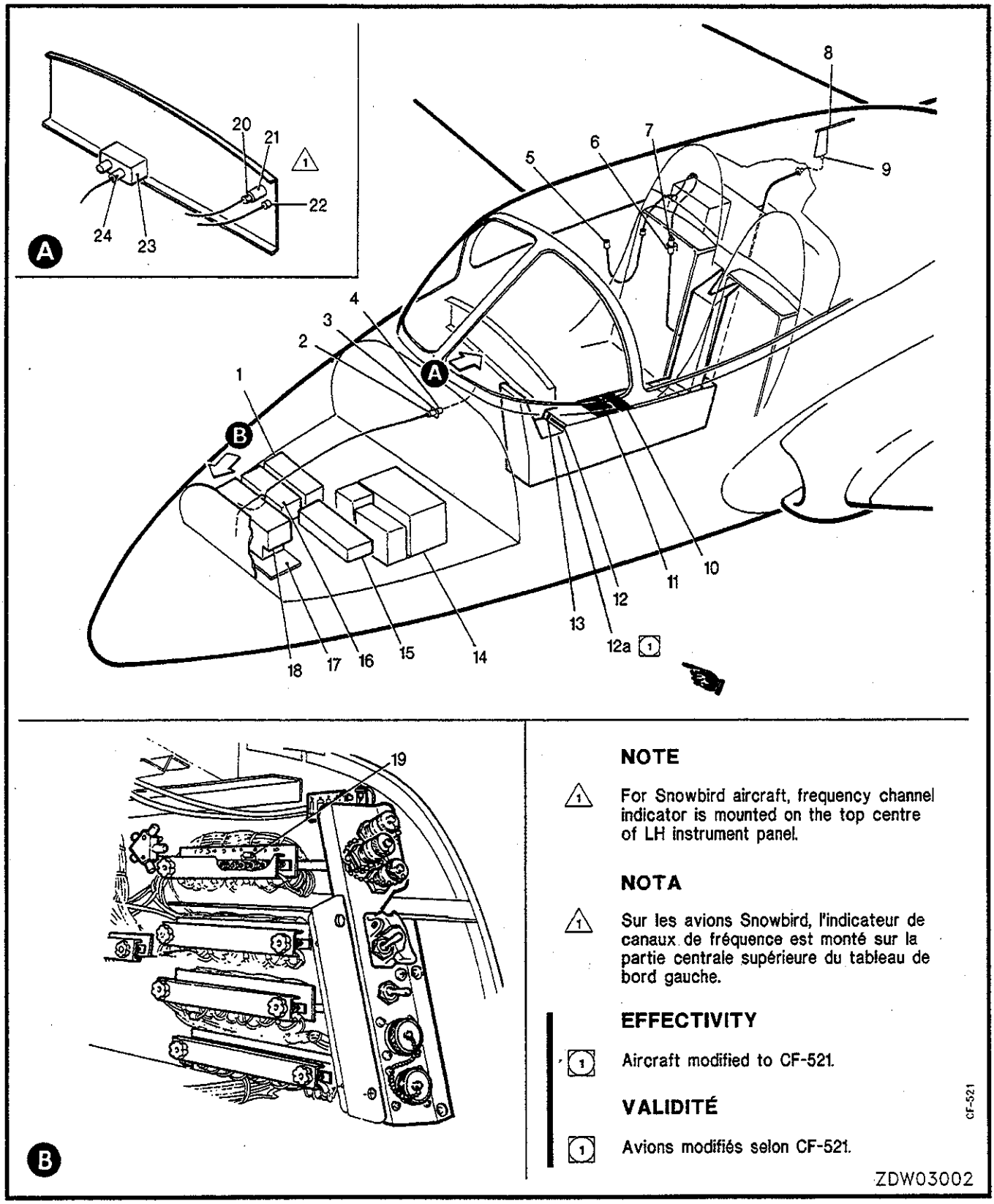

Figure 3-2A (Sheet 3 of 3) Electronic Equipment Location Diagram (Aircraft modified to CF-459 or CF-461, CF-462, CF-463, CF-464 and CF-521)

Figure 3-2A (feuille 3 de 3) Schéma d'emplacement de l'équipement électronique (avions modifiés selon CF-459 ou CF-461, CF-462, CF-463, CF-464 and CF-521)

C-12-114-000/DW-000

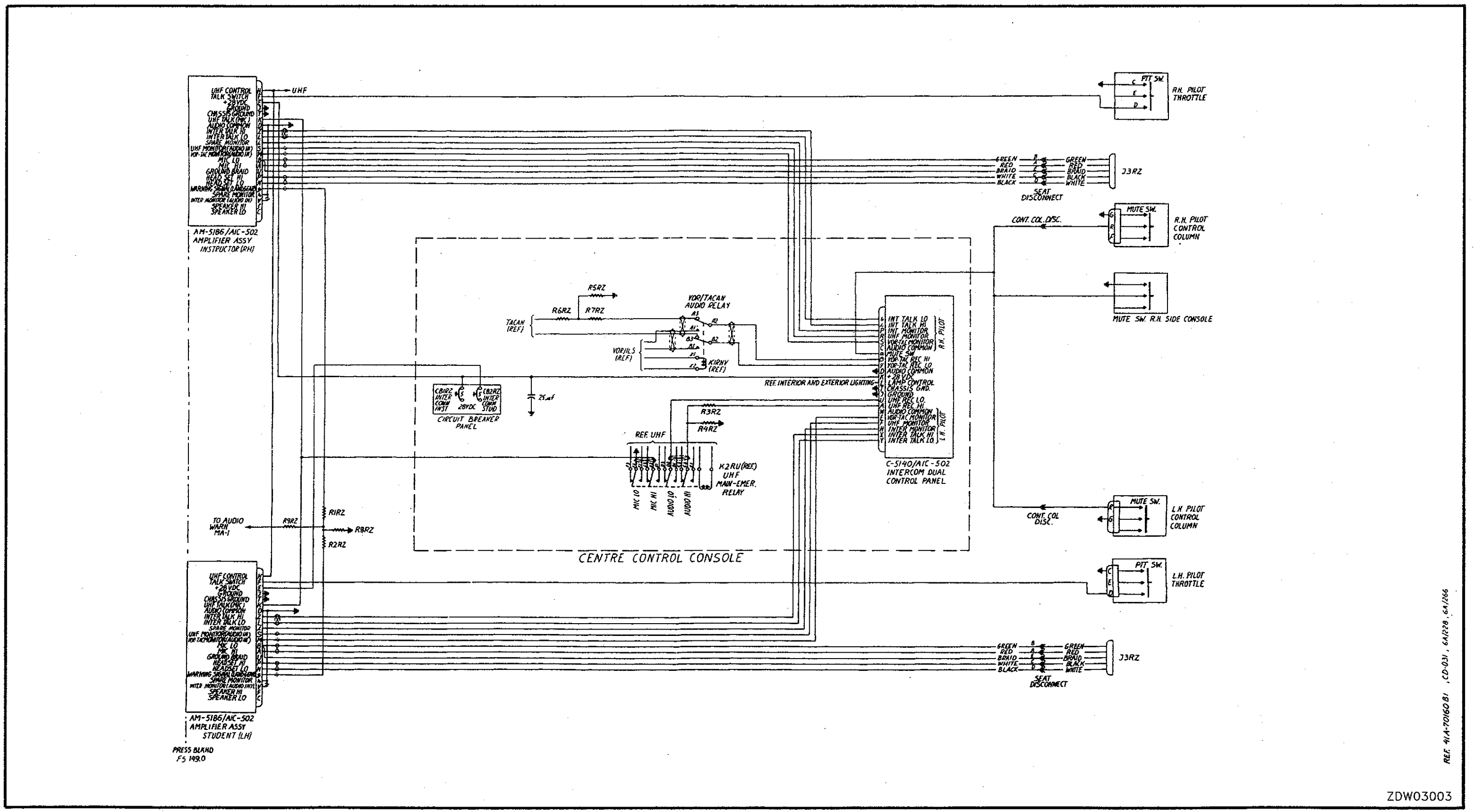

Figure 3-3 Intercom System – Schematic

Figure 3-3 Intercom System – Schematic

C-12-114-000/DW-000

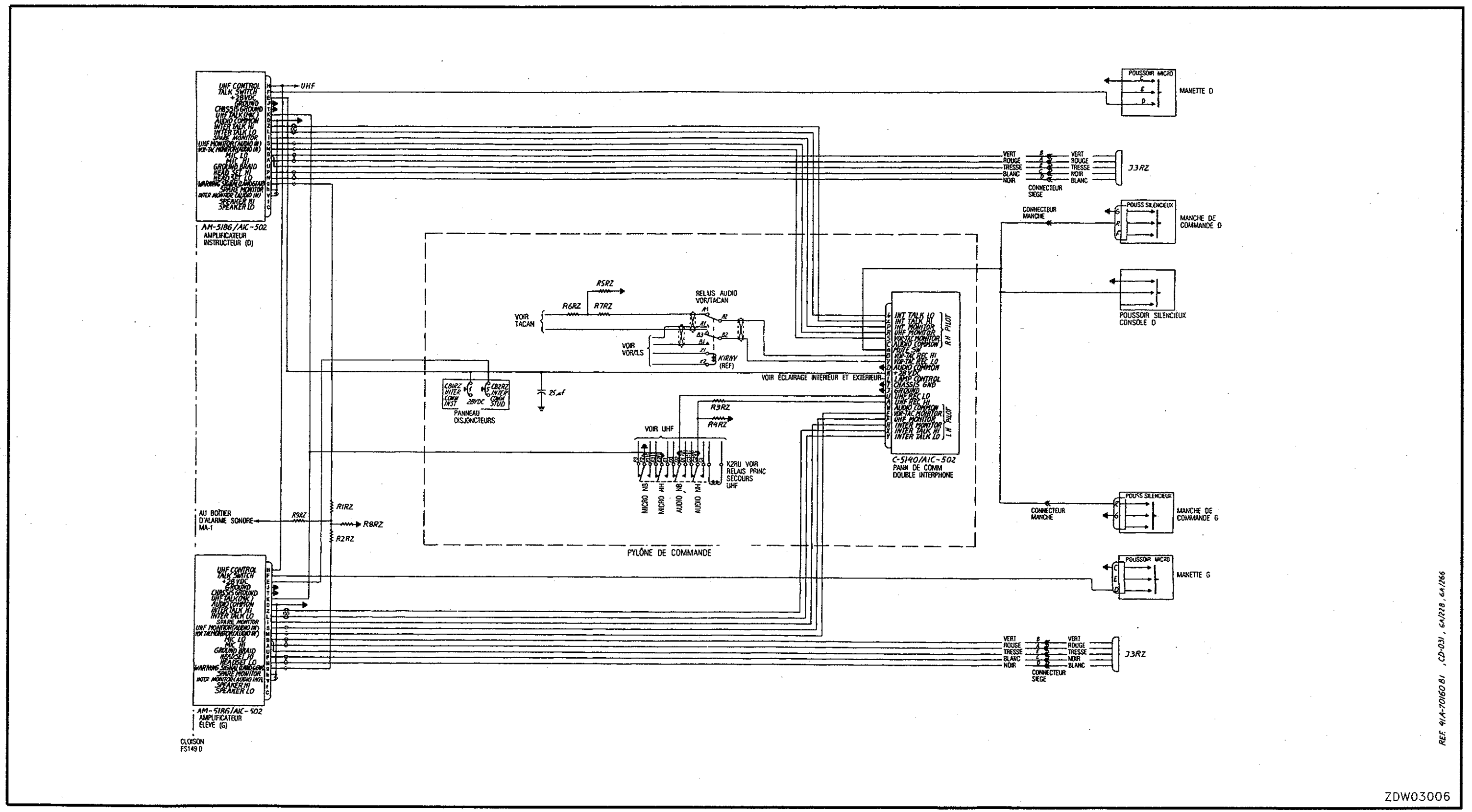

Figure 3-3 Interphone – schéma électrique

Interphone – schéma électrique Figure 3-3

C-12-114-000/DW-000

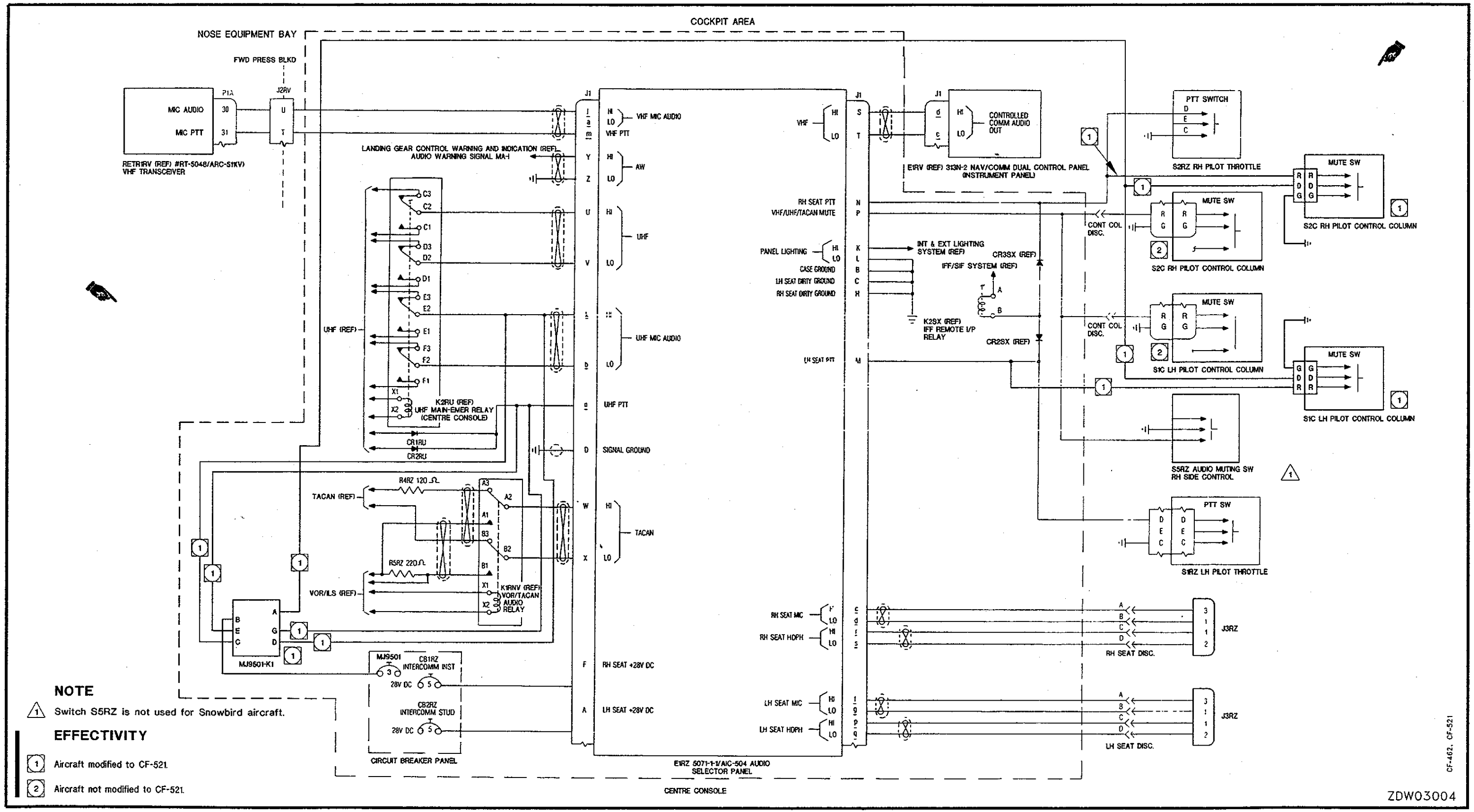

NOTE

1. Switch S5RZ is not used for Snowbird aircraft.

EFFECTIVITY

1. Aircraft modified to CF-521.
2. Aircraft not modified to CF-521.

Figure 3-3A Intercom System – Schematic (Aircraft modified to CF-462)

Figure 3-3A Intercom System – Schematic (Aircraft modified to CF-462)

C-12-114-000/DW-000

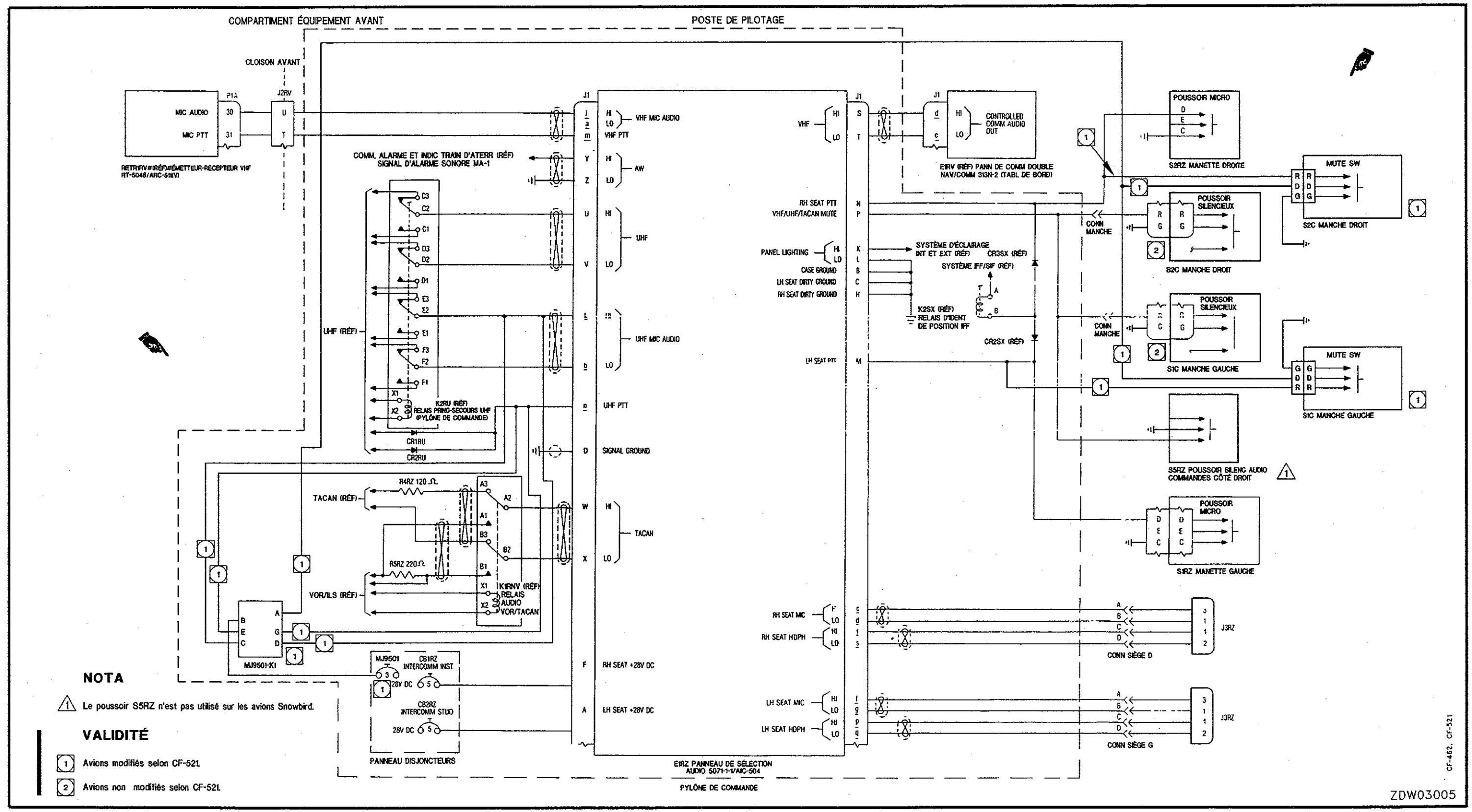

Figure 3-3A Interphone – schéma électrique (avions modifiés selon CF-462)

Interphone – schéma électrique (avions modifiés selon CF-462) Figure 3-3A

C-12-114-000/DW-000

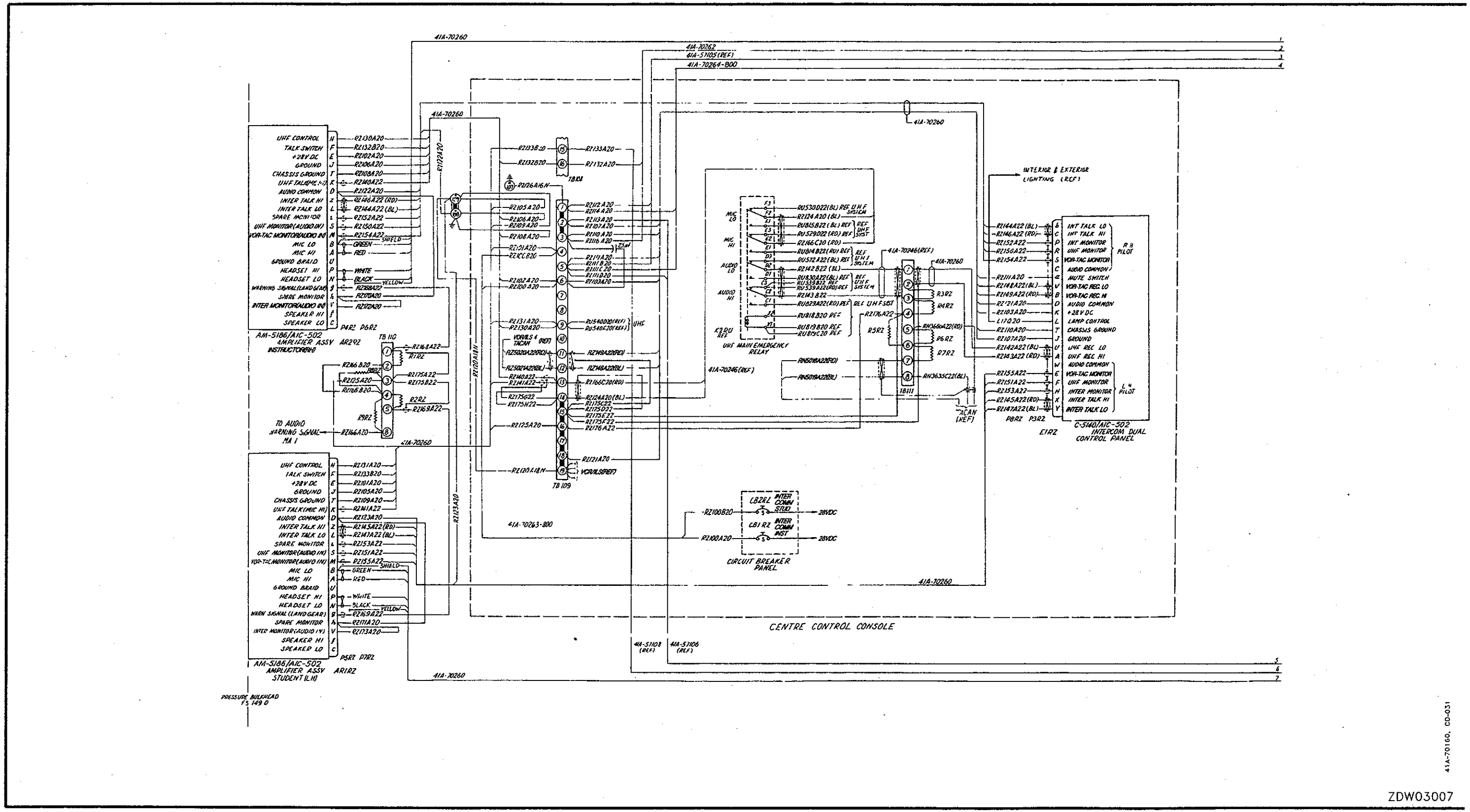

Figure 3-4 (Sheet 1 of 2) Intercom System – Diagram

Figure 3-4 (Sheet 1 of 2) Intercom System – Diagram

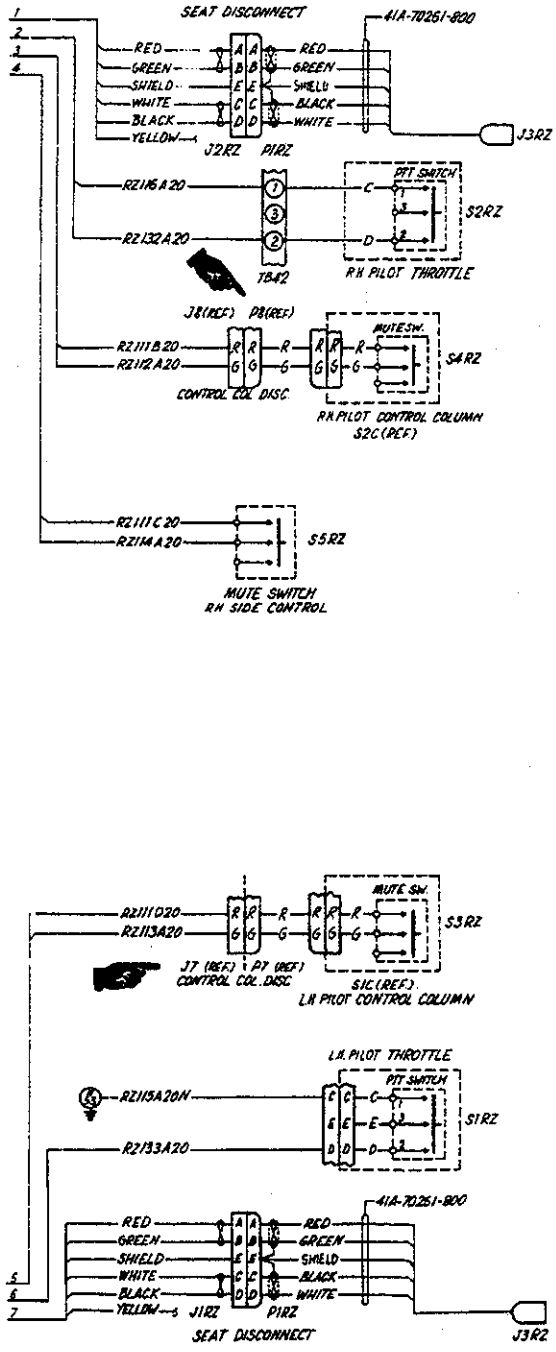

ITEM LIST					LOCATION	
ITEM NO	DESCRIPTION	PART NO OR SPEC	TYPE	MFR	FIG	CALL-OUT
AR1RZ	AMPLIFIER ASSY.	AM-5186/AIC-502		ANDREA	3-2	26
AR2RZ	AMPLIFIER ASSY	AM-5186/AIC-502		ANDREA		10
E1RZ	DUAL CONTROL PANEL	C-5140/AIC-502 (MODIFIED)		ANDREA		46
CB1RZ	CIRCUIT-BREAKER		S1412-5			36
R1RZ	RESISTOR 68K Ω		RC32GF683K			10*
R2RZ	RESISTOR 68K Ω		RC32GF683K			10*
R3RZ	RESISTOR 68 Ω		RC32GF680K			46*
R4RZ	RESISTOR 120 Ω		RC32GF121K			46*
R5RZ	RESISTOR 220 Ω		RC32GF221K			46*
R6RZ	RESISTOR 47 Ω		RC32GF470K			46*
R7RZ	RESISTOR 47 Ω		RC32GF470K			46*
R8RZ	RESISTOR 150 Ω		RC32GF151K			10*
R9RZ	RESISTOR 1000 Ω		1/2 W			10*
S1RZ	PTT SWITCH		MS25089-4B			18
S2RZ	PTT SWITCH		MS25089-4B			35
S3RZ	MUTE SWITCH		MS25089-4AR			17
S4RZ	MUTE SWITCH		MS25089-4AR			31
S5RZ	MUTE SWITCH		MS25089-4B			32
P1RZ	PLUG-INSERT	148-0004-000		CANNON		26 & 35
P3RZ	PLUG	KD3-21-30SN (13-F79)				46
P4RZ	PLUG	KD3-21-30SN (13-F79)				10
P5RZ	PLUG	KD3-21-30SN (13-F79)				26
P6RZ	ENDBELL	K06-21-5/8				10
P7RZ	ENDBELL	K06-21-5/8				26
P8RZ	ENDBELL	K06-21-5/8				46
J1RZ	RECEPTACLE-INSERT	CE9211-64				20
J2RZ	RECEPTACLE-INSERT	CE9211-64		CANNON		35
J3RZ	RECEPTACLE		U-92A/U		3-2	20 & 35

NOTES:

* This item will be found in the area indicated by this call-out number.

1. For twisted pair, twist two MIL-W-5086, type II wires together to form 3/4 inch lay coded.

Single conductor shielded cable per MIL-C-7078, Type II Coded

Two conductor shielded cable per MIL-C-7078, type II, twisted coded

All other wires per MIL-W-5086, type II

41A-70160 B1, CD-031

ZDW03085

Figure 3-4 (Sheet 2 of 2) Intercom System – Diagram

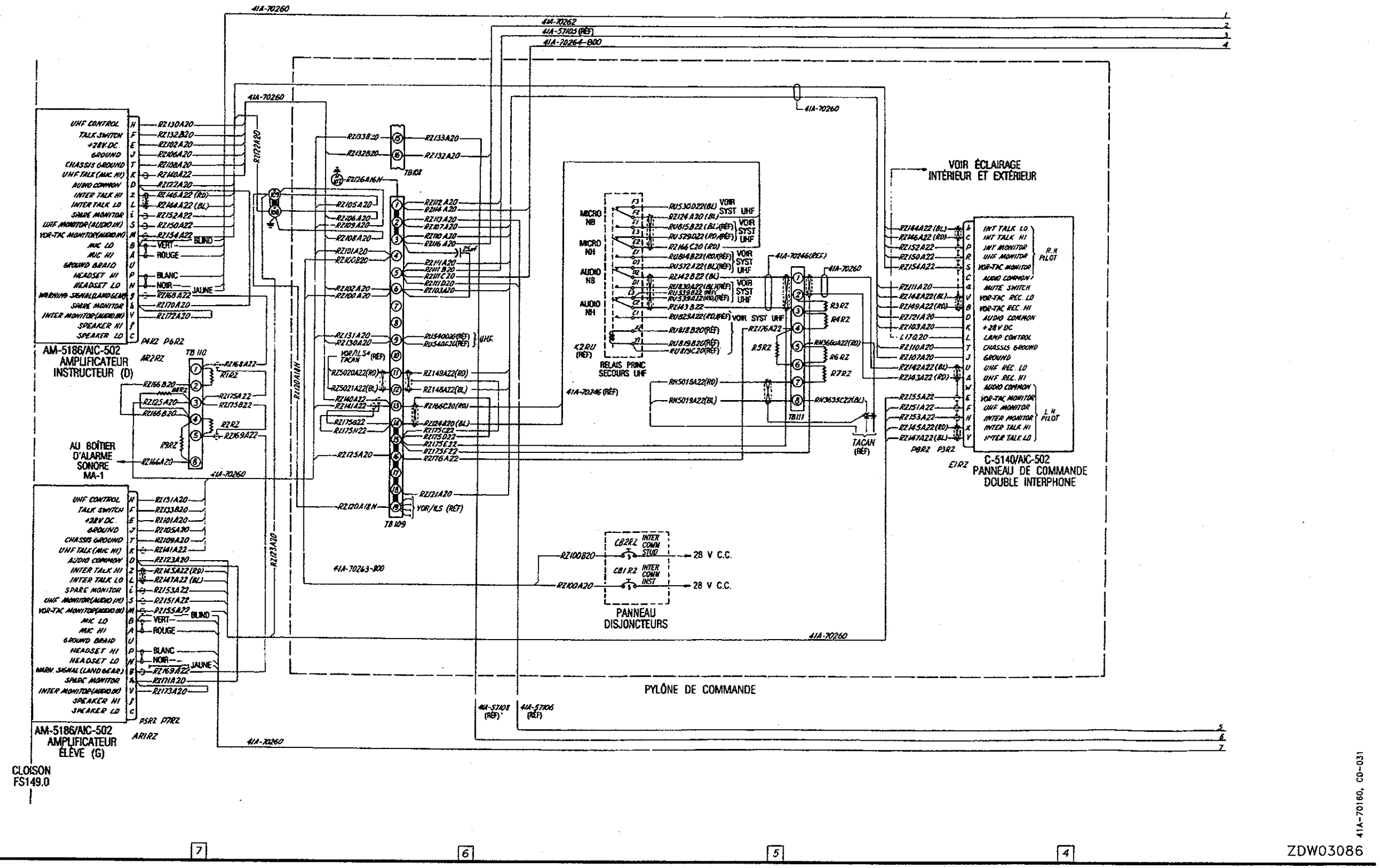

Figure 3-4 (feuille 1 de 2) Interphone – schéma de câblage

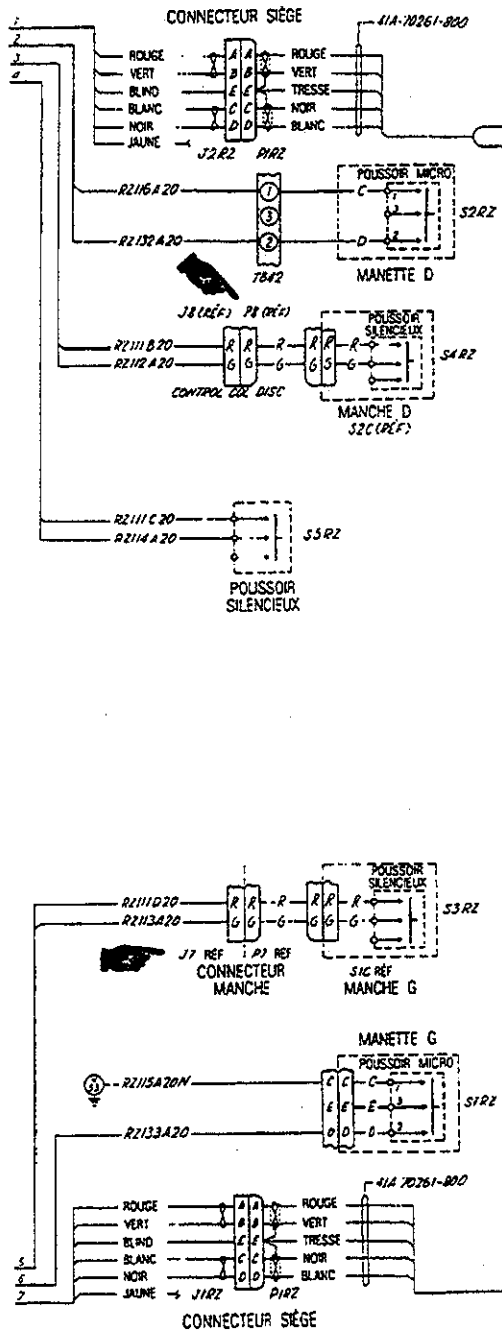

LISTE DES COMPOSANTS					EMPLACEMENT	
N° DE COMPOSANT	DESCRIPTION	N° DE PIÈCE OU SPÉC	TYPE	FABRICANT	FIG	N° DE RENVOI
AR1RZ	AMPLIFICATEUR	AM-5186/AIC-502		ANDREA	3-2	26
AR2RZ	AMPLIFICATEUR	AM-5185/AIC-502		ANDREA	↓	10
E1RZ	PANN DE COMM DOUBLE	C-5140/AIC-502 (MODIFIÉ)		ANDREA		46
CB1RZ	DISJONCTEUR		S1412-5			36
R1RZ	RÉSISTANCE 68 kΩ		RC32GF683K			10*
R2RZ	RÉSISTANCE 68 kΩ		RC32GF683K			10*
R3RZ	RÉSISTANCE 68 Ω		RC32GF680K			46*
R4RZ	RÉSISTANCE 120 Ω		RC32GF121K			46*
R5RZ	RÉSISTANCE 220 Ω		RC32GF221K			46*
R6RZ	RÉSISTANCE 47 Ω		RC32GF470K			46*
R7RZ	RÉSISTANCE 47 Ω		RC32GF470K			46*
R8RZ	RÉSISTANCE 150 Ω		RC32GF151K			10*
R9RZ	RÉSISTANCE 1000 Ω		1/2 W			10*
S1RZ	POUSSOIR MICRO		MS25089-4B			18
S2RZ	POUSSOIR MICRO		MS25089-4B			33
S3RZ	POUSSOIR SILENCIEUX		MS25089-4AR			17
S4RZ	POUSSOIR SILENCIEUX		MS25089-4AR			31
S5RZ	POUSSOIR SILENCIEUX		MS25089-4B			32
P1RZ	FICHE DE TRAVERSÉE	148-0004-000		CANNON		26 & 35
P3RZ	FICHE	K03-21-30SN (13-F79)		↓		46
P4RZ	FICHE	K03-21-30SN (13-F79)				10
P5RZ	FICHE	K03-21-30SN (13-F79)				26
P6RZ	TÊTE DE CÂBLE	K06-21-5/8				10
P7RZ	TÊTE DE CÂBLE	K06-21-5/8				26
P8RZ	TÊTE DE CÂBLE	K06-21-5/8				46
J1RZ	PRISE DE TRAVERSÉE	CE9211-64				20
J2RZ	PRISE DE TRAVERSÉE	CE9211-64		CANNON		35
J3RZ	PRISE		U-92A/U		3-2	20 & 35

NOTA

- Le composant est situé dans la zone désignée par le numéro de renvoi.

1. Paire torsadée. Torsader deux fils spéc. MIL-W-5086 type II pour obtenir une épaisseur de 3/4 po.

   Câble blindé à conducteur unique spéc. MIL-C-7078 type II

   Câble blindé torsadé à deux conducteurs spéc. MIL-C-7078 type II.

   Tous autres fils spéc. MIL-W-5086 type II.

41A-70160 B1, CD-031

ZDW03008

Figu

Figure 3-4 (feuille 2 de 2) Interphone – schéma de câblage

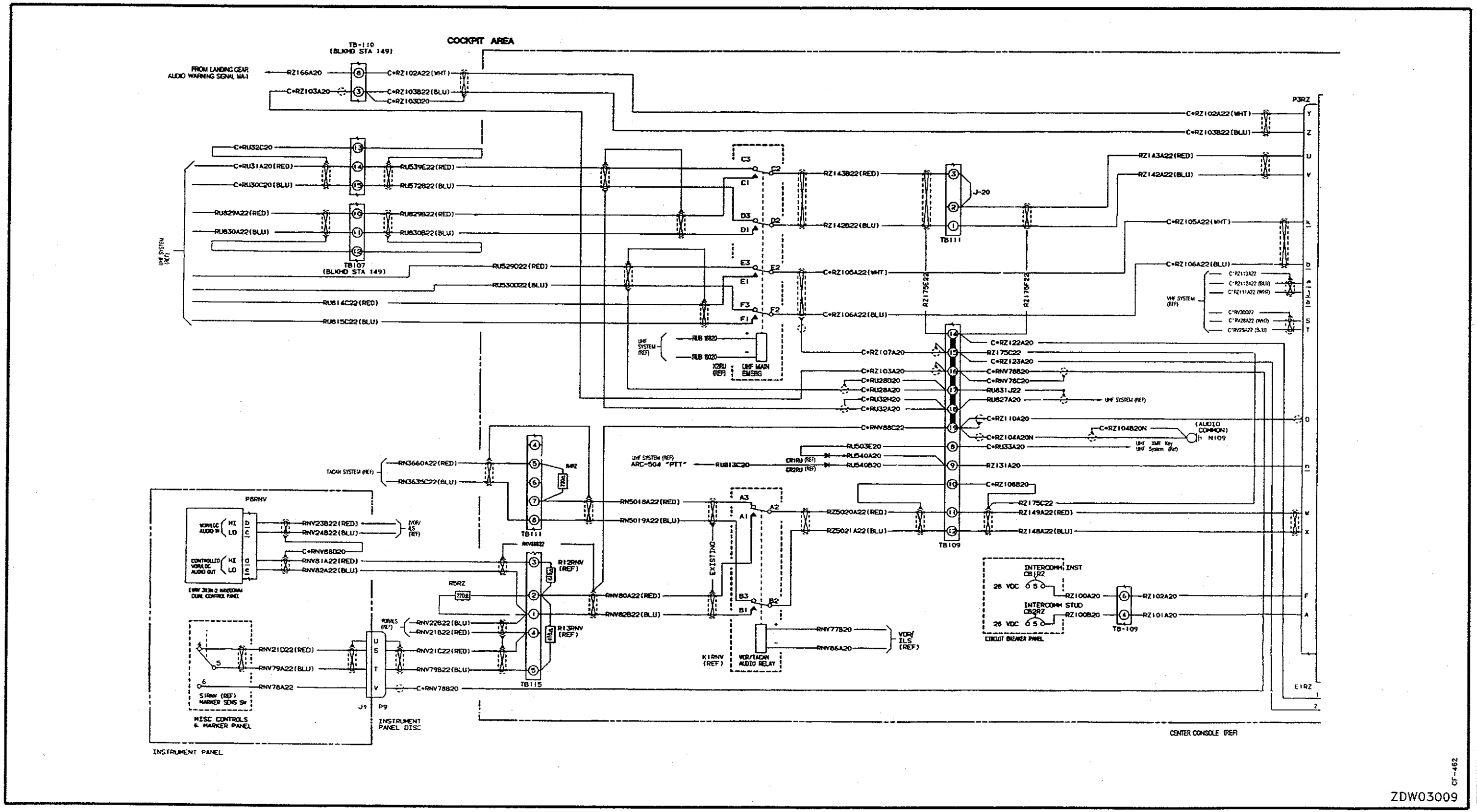

Figure 3-4A (Sheet 1 of 3) Intercom System – Diagram (Aircraft modified to CF-462)

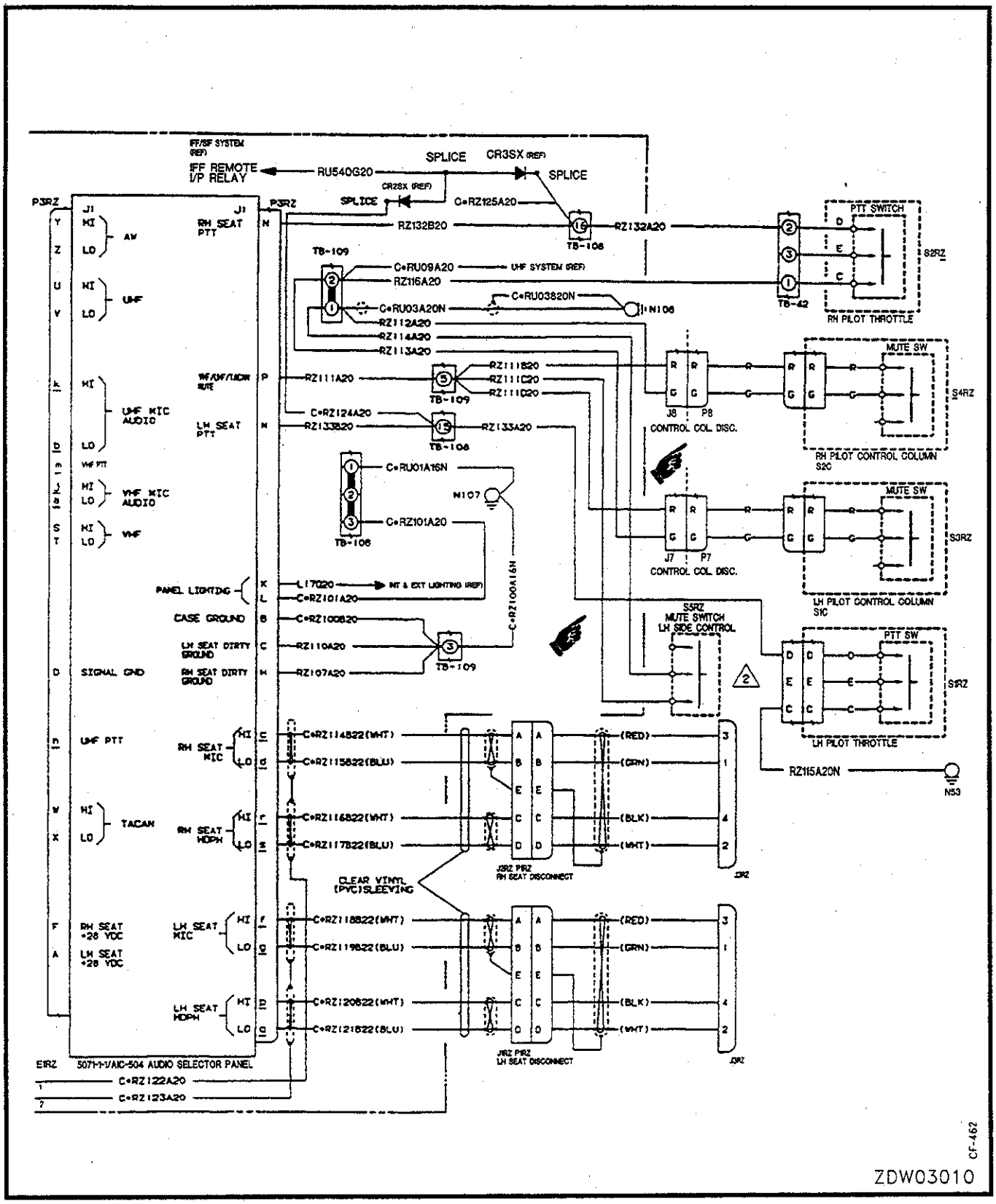

Figure 3-4A (Sheet 2 of 3) Intercom System – Diagram (Aircraft modified to CF-462)

Item List					Location	
Item	Description	Part No.	Type	Mfg	Fig.	Call-Out
CB1RZ	Circuit-breaker	S1412-5	5A	Canadair	2-2A	9
CB2RZ	Circuit-breaker	S1412-5	5A	Canadair	2-2A	9
CR2SX	Diode	JAN IN3957			2-2A	8
CR3SX	Diode	JAN IN3957			2-2A	8
E1RZ	Audio Selector Panel	5071-1-1/AIC-504		Avtech Corp.	3-2A	10
J1RZ	Receptacle Insert	CE9211-64		Cannon	3-2A	6
J2RZ	Receptacle Insert	CE9211-64		Cannon	3-2A	6
J3RZ	Receptacle	U-92A/U			3-2A	5
91RZ	Plug Insert	148-0004-000		Cannon	3-2A	7
P3RZ	Connector	MS3476L20-41S			3-2A	10
R4RZ	Resistor	RC32GF121K	220r		3-2A	12
R5RZ	Resistor	RC32GF121K	220r		3-2A	13
S1RZ	Student PTT Switch	MS25089-4B			3-2	18
S2RZ	Instructor PTT Switch	MS25089-4B			3-2	33
S3RZ	Mute Switch	MS25089-4AR			3-2	17
S4RZ	Mute Switch	MS25089-4AR			3-2	31
S5RZ	Audio Muting Switch	MS25089-4B			3-2	32

NOTES

1. All wires are per MIL-W-5088.

2. Switch S5RZ is not used for Snowbird aircraft. Wires RZ114A20 and RZ111C20 are capped and stowed.

Figure 3-4A (Sheet 3 of 3) Intercom System – Diagram (Aircraft modified to CF-462)

C-12-114-000/DW-000

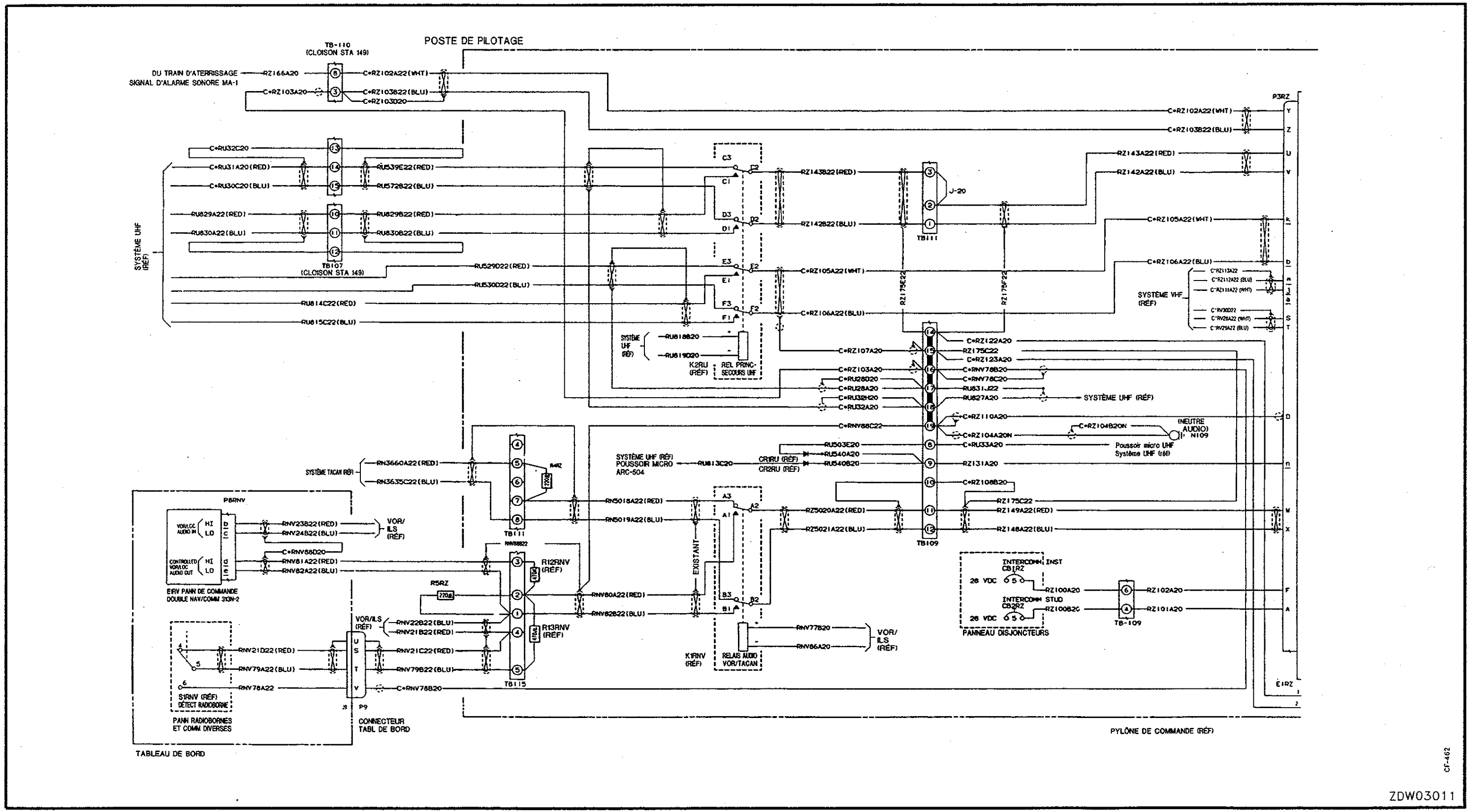

Figure 3-4A (feuille 1 de 3) Interphone – schéma de câblage (avions modifiés selon CF-462)

Interphone – schéma de câblage (avions modifiés selon CF-462) (feuille 1 de 3) Figure 3-4A

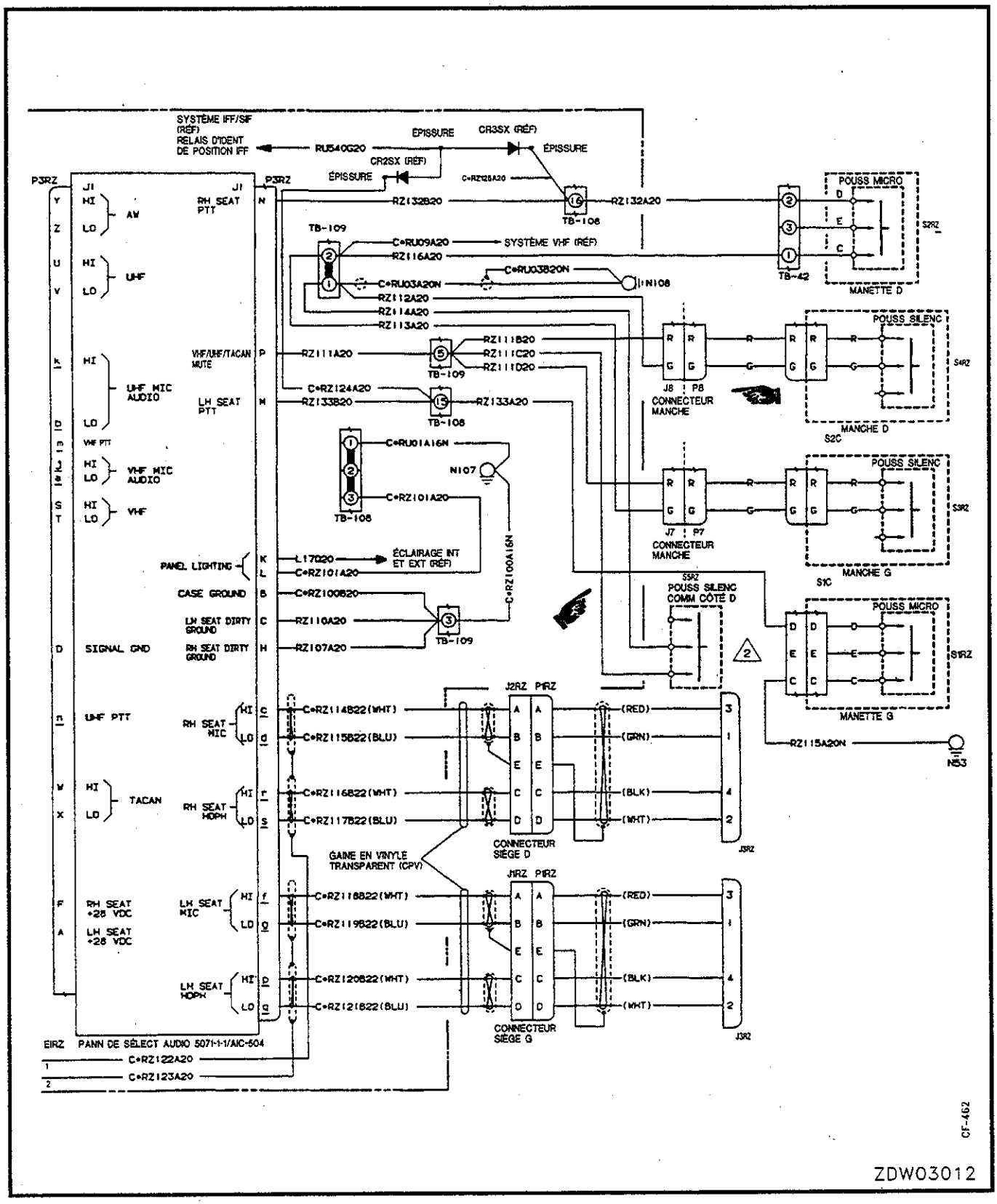

Figure 3-4A (feuille 2 de 3) Interphone – schéma de câblage (avions modifiés selon CF-462)

Liste des Composants					Emplacement	
Composant	Description	N° de pièce	Type	Fabricant	Fig.	N° de renvoi
CB1RZ	Disjoncteur	S1412-5	5A	Canadair	2-2A	9
CB2RZ	Disjoncteur	S1412-5	5A	Canadair	2-2A	9
CR2SX	Diode	JAN IN3957			2-2A	8
CR3SX	Diode	JAN IN3957			2-2A	8
E1RZ	Panneau de sélection audio	5071-1-1/AIC-504		Avtech Corp.	3-2A	10
J1RZ	Prise de traversée	CE9211-64		Cannon	3-2A	6
J2RZ	Prise de traversée	CE9211-64		Cannon	3-2A	6
J3RZ	Prise	U-92A/U			3-2A	5
P1RZ	Fiche de traversée	148-0004-000		Cannon	3-2A	7
P3RZ	Connecteur	MS3476L20-41S			3-2A	10
R4RZ	Connecteur	MS3476L20-41S			3-2A	10
R4RZ	Résistance	RC32GF121K	220r		3-2A	13
R5RZ	Résistance	RC32GF121K	220r		3-2A	13
S1RZ	Poussoir micro élève	MS25089-4B			3-2	18
S2RZ	Poussoir micro instructeur	MS25089-4B			3-2	33
S3RZ	Poussoir silencieux	MS25089-4AR			3-2	17
S4RZ	Poussoir silencieux	MS25089-4AR			3-2	31
S5RZ	Poussoir silencieux audio	MS25089-4B			3-2	32

NOTA

1. Tous les fils sont conformes à la spéc. MIL-W-5088.
2. Le poussoir S5RZ n'est pas utilisé sur les avions Snowbird. Les fils RZ114A20 et RZ111C20 sont capuchonnés et rangés.

Figure 3-4A (feuille 3 de 3) Interphone – schéma de câblage (avions modifiés selon CF-462)

C-12-114-000/DW-000

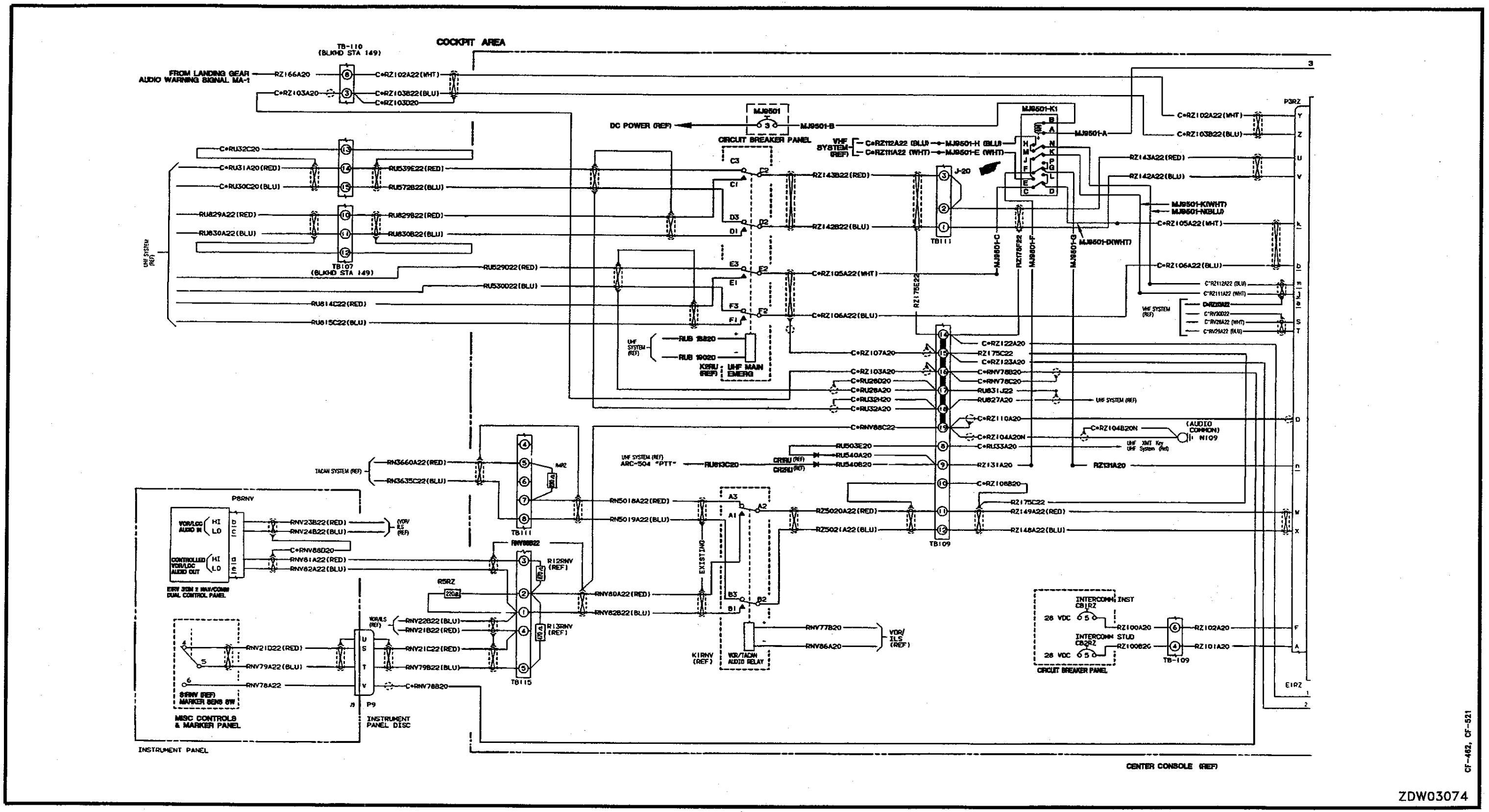

Figure 3-4B (Sheet 1 of 3) Intercom System – Diagram (Aircraft modified to CF-462 and CF-521)

Figure 3-4B (Sheet 1 of 3) Intercom System – Diagram (Aircraft modified to CF-462 and CF-521)

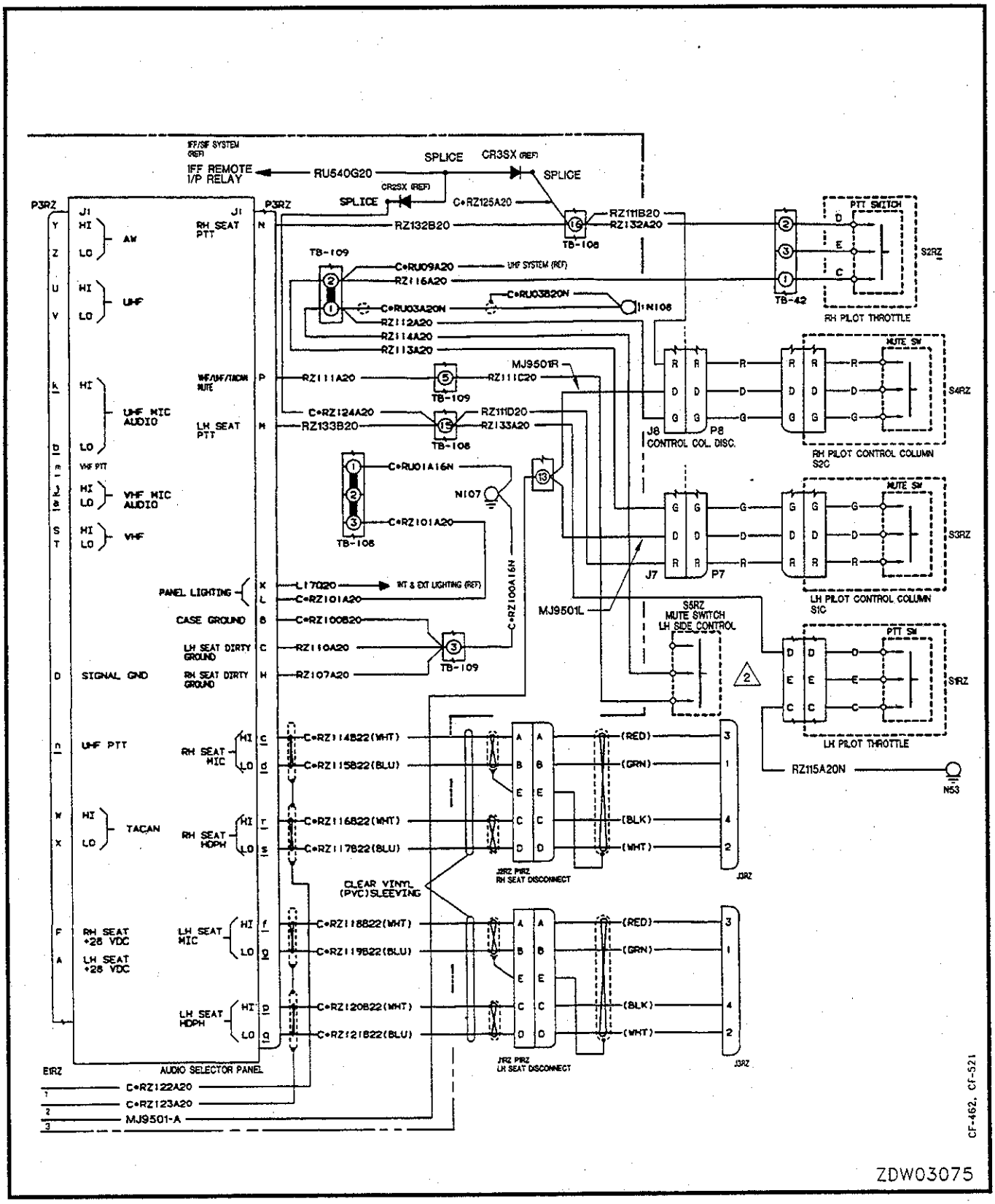

Figure 3-4B (Sheet 2 of 3) Intercom System – Diagram (Aircraft modified to CF-462 and CF-521)

Item List					Location	
Item	Description	Part No.	Type	Mfg	Fig.	Call-Out
CB1RZ	Circuit-breaker	S1412-5	5A	Canadair	2-2A	9
CB2RZ	Circuit-breaker	S1412-5	5A	Canadair	2-2A	9
CR2SX	Diode	JAN IN3957			2-2A	8
CR3SX	Diode	JAN IN3957			2-2A	8
E1RZ	Audio Selector Panel	5071-1-1/AIC-504		Avtech Corp.	3-2A	10
J1RZ	Receptacle Insert	CE9211-64		Cannon	3-2A	6
J2RZ	Receptacle Insert	CE9211-64		Cannon	3-2A	6
J3RZ	Receptacle	U-92A/U			3-2A	5
MJ9501		1500-059-3	3A		2-2A	9
MJ9501-K1	Relay	9220-4249			2-2A	12A
91RZ	Plug Insert	148-0004-000		Cannon	3-2A	7
P3RZ	Connector	MS3476L20-41S			3-2A	10
R4RZ	Resistor	RC32GF121K	220r		3-2A	12
R5RZ	Resistor	RC32GF121K	220r		3-2A	13
S1RZ	Student PTT Switch	MS25089-4B			3-2	18
S2RZ	Instructor PTT Switch	MS25089-4B			3-2	33
S3RZ	Mute Switch	MS25089-4AR			3-2	17
S4RZ	Mute Switch	MS25089-4AR			3-2	31
S5RZ	Audio Muting Switch	MS25089-4B			3-2	32

NOTES

1. All wires are per MIL-W-5088.

2. Switch S5RZ is not used for Snowbird aircraft. Wires RZ114A20 and RZ111C20 are capped and stowed.

Figure 3-4B (Sheet 3 of 3) Intercom System – Diagram (Aircraft modified to CF-462 and CF-521)

C-12-114-000/DW-000

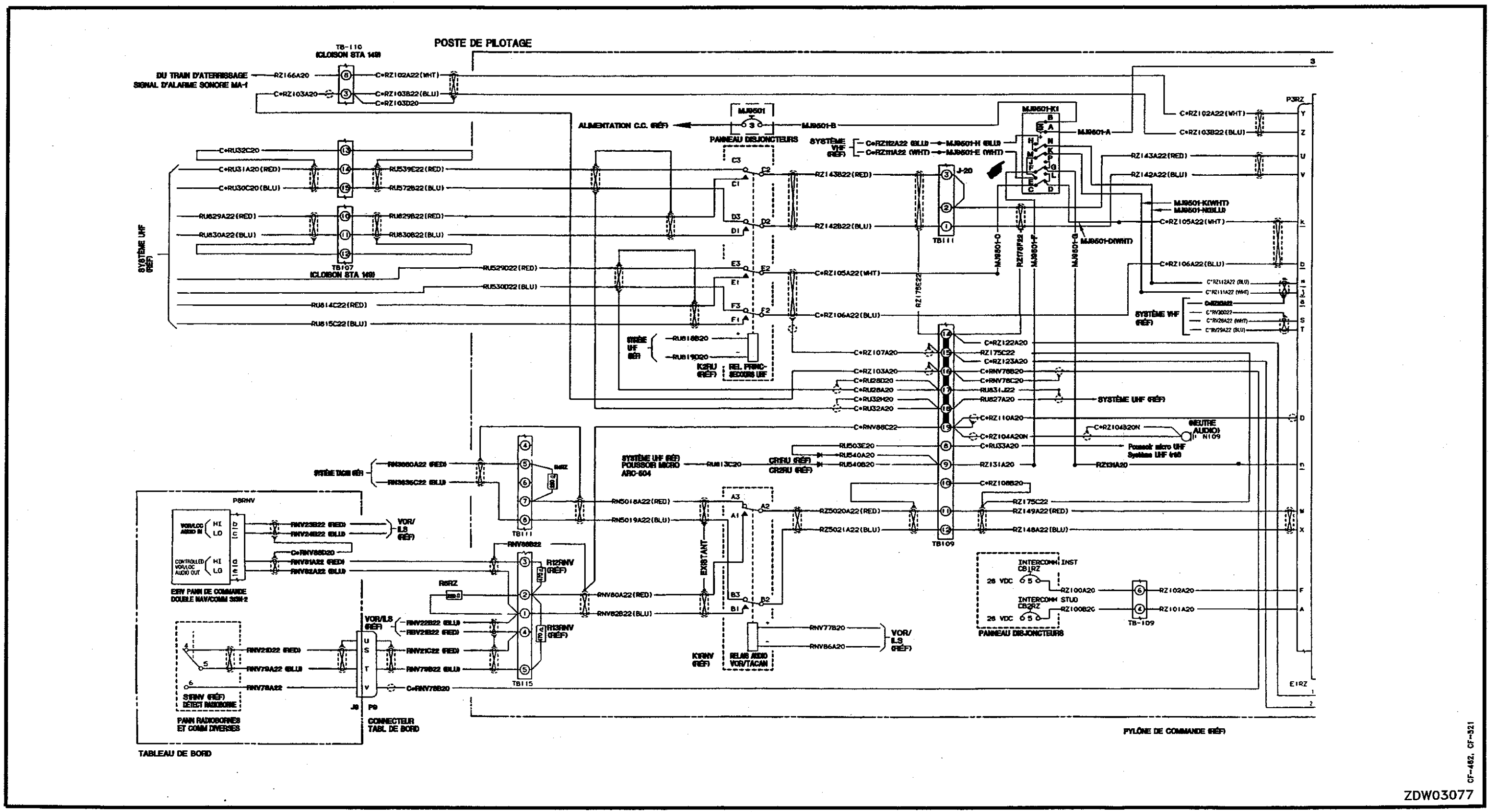

Figure 3-4B (feuille 1 de 3) Interphone – schéma de câblage (avions modifiés selon CF-462 et CF-521)

Interphone – schéma de câblage (avions modifiés selon CF-462 et CF-521) (feuille 1 de 3) Figure 3-4B

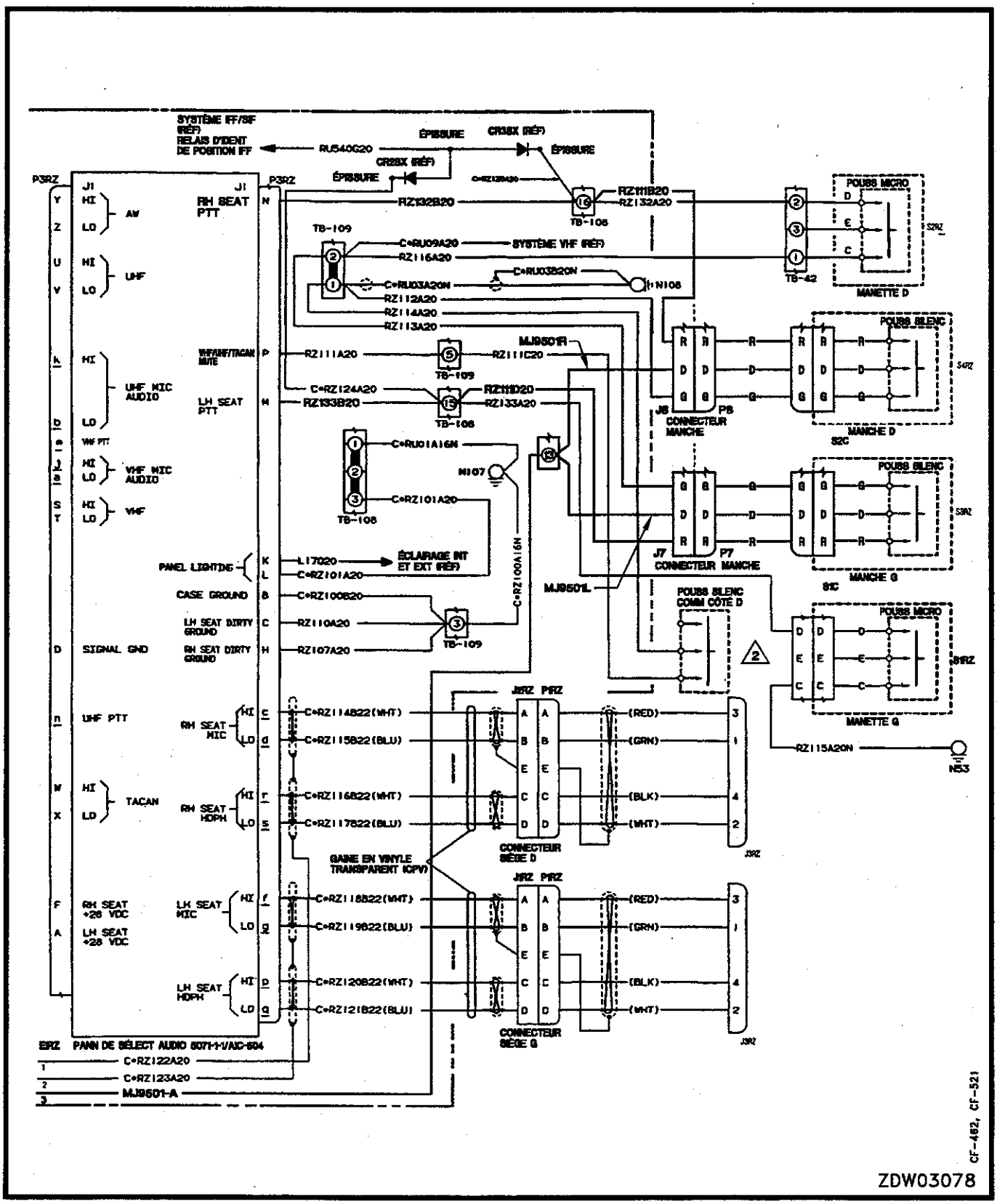

Figure 3-4B (feuille 2 of 3) Interphone – de schéma câblage (avions modifiés selon CF-462 et CF-561) 4B

Liste des Composants					Emplacement	
Composant	Description	N° de pièce	Type	Fabricant	Fig.	N° de renvoi
CB1RZ	Disjoncteur	S1412-5	5A	Canadair	2-2A	9
CB2RZ	Disjoncteur	S1412-5	5A	Canadair	2-2A	9
CR2SX	Diode	JAN IN3957			2-2A	8
CR3SX	Diode	JAN IN3957			2-2A	8
E1RZ	Panneau de sélection audio	5071-1-1/AIC-504		Avtech Corp.	3-2A	10
J1RZ	Prise de traversée	CE9211-64		Cannon	3-2A	6
J2RZ	Prise de traversée	CE9211-64		Cannon	3-2A	6
J3RZ	Prise	U-92A/U			3-2A	5
MJ9501		1500-059-3	3A		2-2A	9
MJ9501-K1	Relais	9220-4249			2-2A	12A
P1RZ	Fiche de traversée	148-0004-000		Cannon	3-2A	7
P3RZ	Connecteur	MS3476L20-41S			3-2A	10
R4RZ	Connecteur	MS3476L20-41S			3-2A	10
R4RZ	Résistance	RC32GF121K	220r		3-2A	13
R5RZ	Résistance	RC32GF121K	220r		3-2A	13
S1RZ	Poussoir micro élève	MS25089-4B			3-2	18
S2RZ	Poussoir micro instructeur	MS25089-4B			3-2	33
S3RZ	Poussoir silencieux	MS25089-4AR			3-2	17
S4RZ	Poussoir silencieux	MS25089-4AR			3-2	31
S5RZ	Poussoir silencieux audio	MS25089-4B			3-2	32

NOTA

1. Tous les fils sont conformes à la spéc. MIL-W-5088.

2. Le poussoir S5RZ n'est pas utilisé sur les avions Snowbird. Les fils RZ114A20 et RZ111C20 sont capuchonnés et rangés.

Figure 3-4B (feuille 3 de 3) Interphone – schéma de câblage (avions modifiés selon CF-462 et CF-521)

C-12-114-000/DW-000

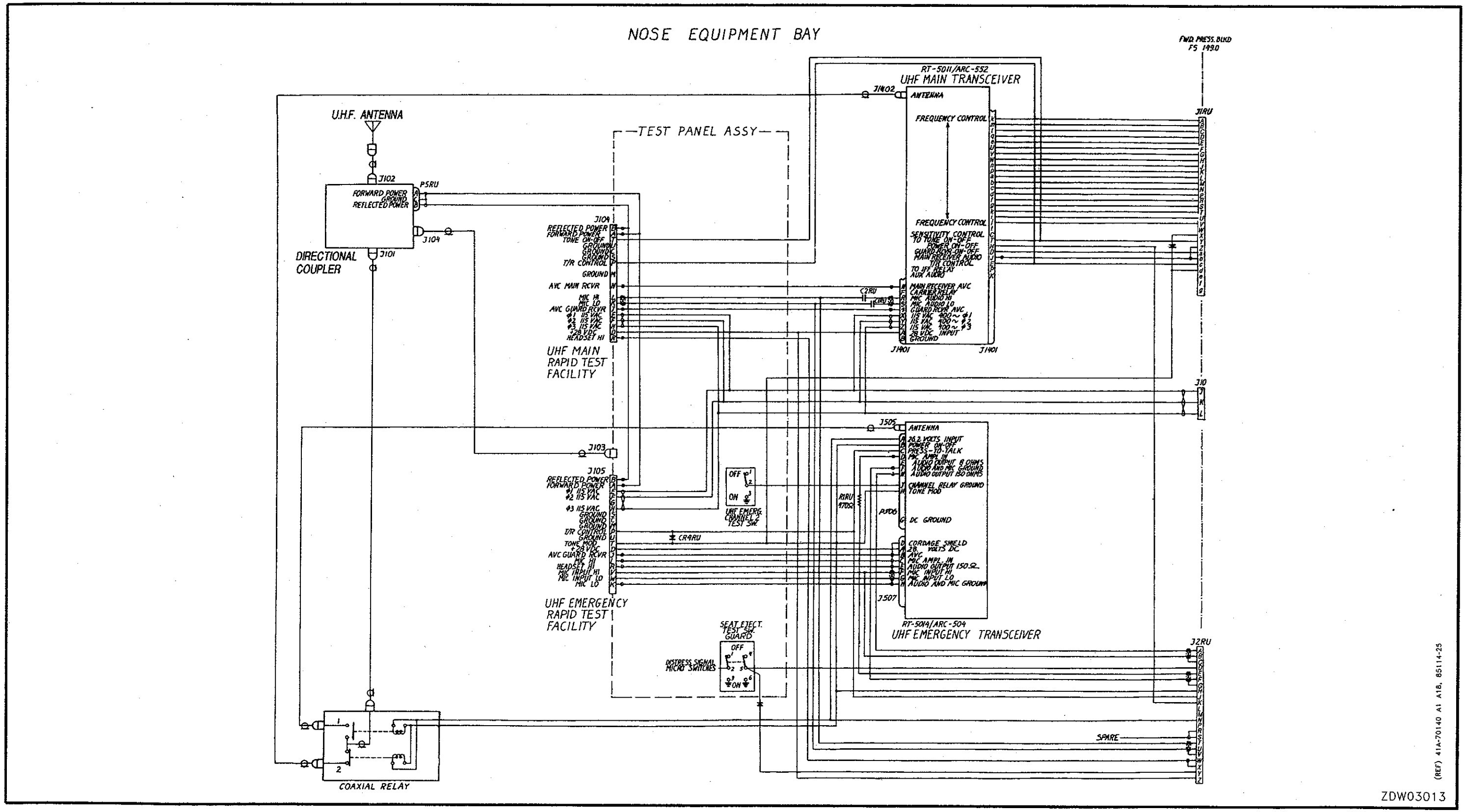

Figure 3-5 (Sheet 1 of 2) UHF Radio – AN/ARC-552 – Schematic

Figure 3-5 (Sheet 1 of 2) UHF Radio – AN/ARC-552 – Schematic

C-12-114-000/DW-000

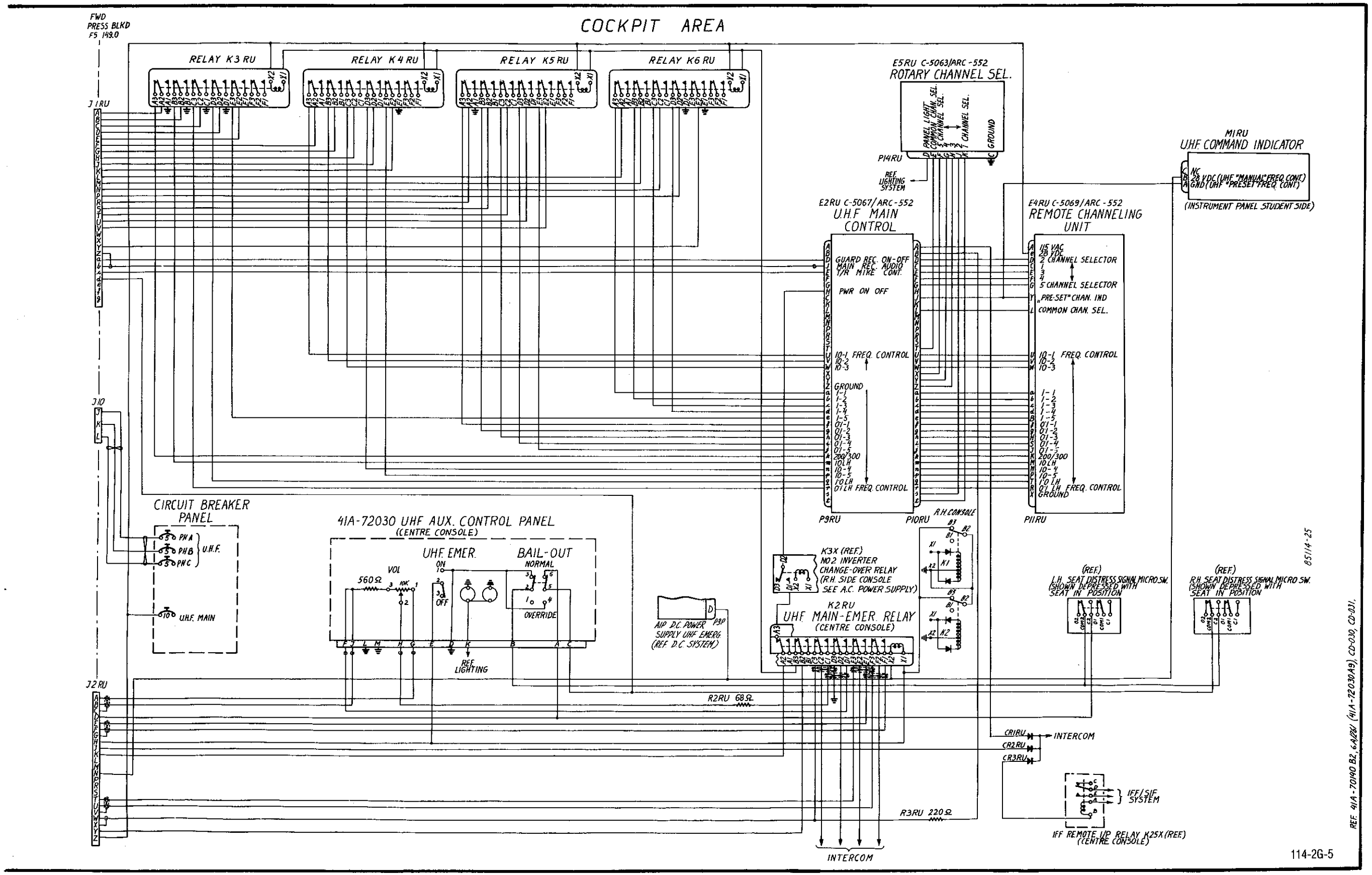

Figure 3-5 (Sheet 2 of 2) UHF Radio – AN/ARC-552 – Schematic

C-12-114-000/DW-000

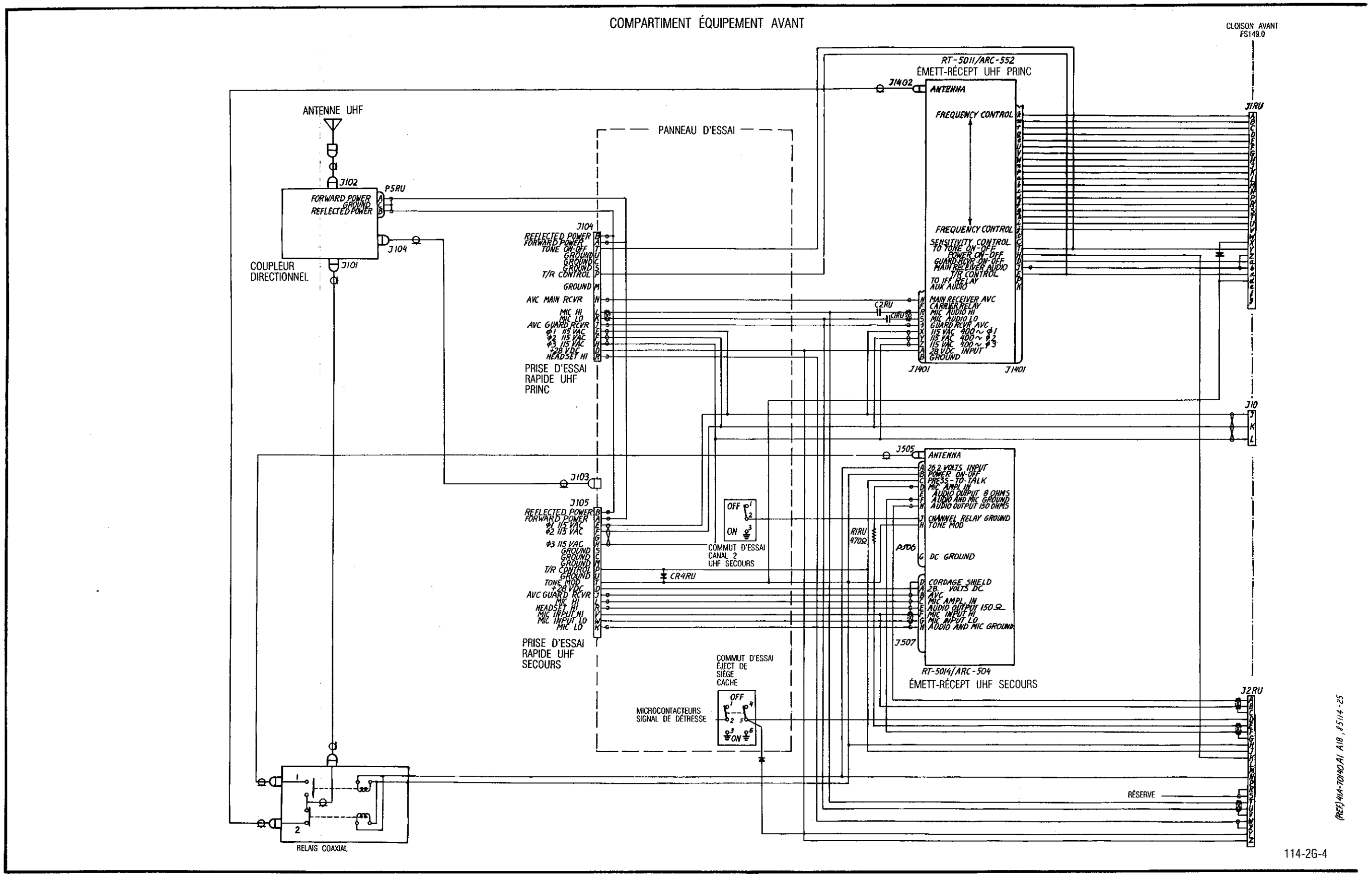

Figure 3-5 (feuille 1 de 2) Radio UHF AN/ARC-552 – schéma électrique

Figure 3-5 (feuille 1 de 2) Radio UHF AN/ARC-552 - schéma électrique

C-12-114-000/DW-000

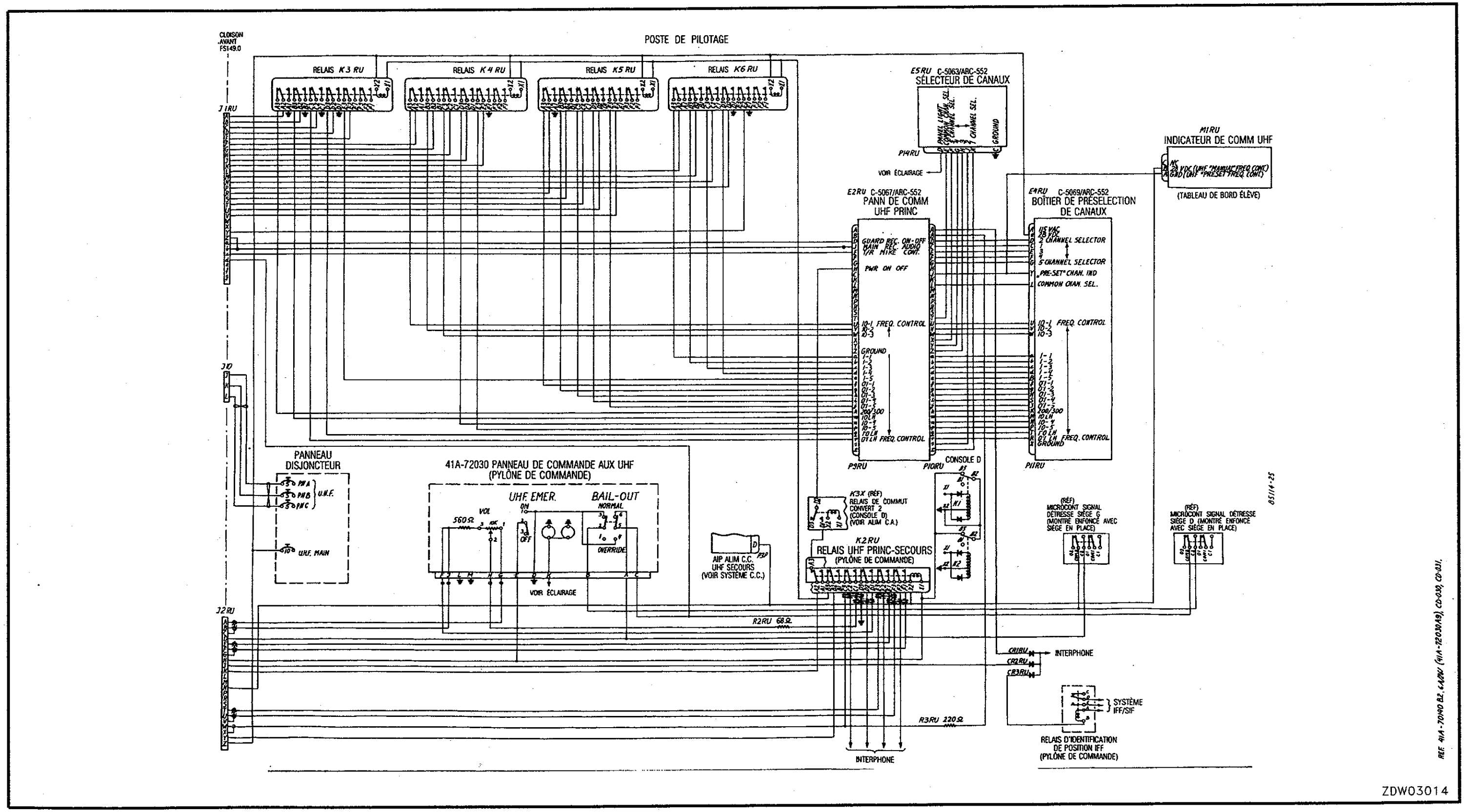

Figure 3-5 (feuille 2 de 2) Radio UHF AN/ARC-552 – schéma électrique

Radio UHF AN/ARC-552 – schéma électrique (feuille 2 de 2) Figure 3-5

C-12-114-000/DW-000

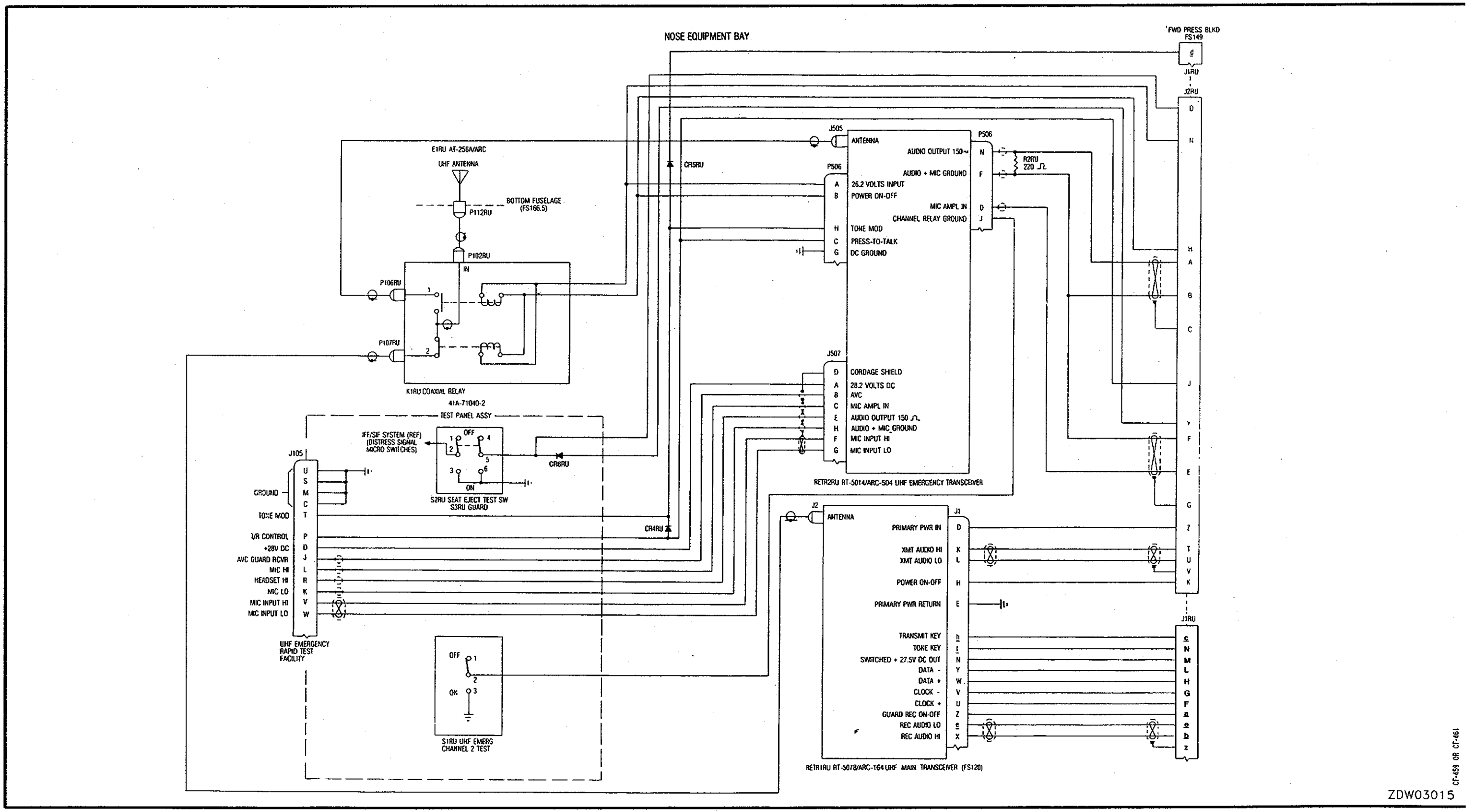

Figure 3-5A (Sheet 1 of 2) AN/ARC-164 UHF System – Schematic (Aircraft modified to CF-459 or CF-461)

Figure 3-5A (Sheet 1 of 2) AN/ARC-164 UHF System – Schematic (Aircraft modified to CF-459 or CF-461)

C-12-114-000/DW-000

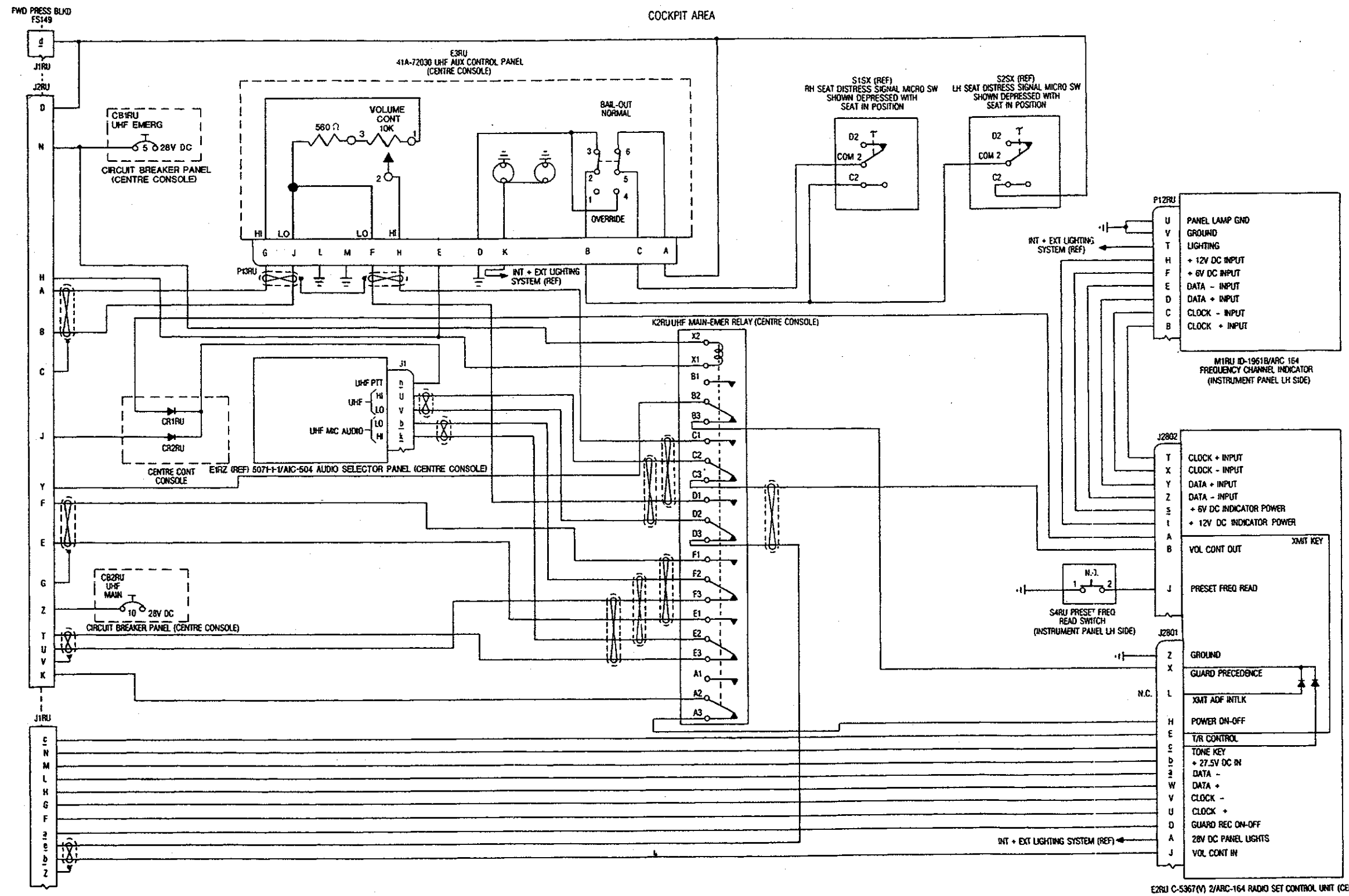

Figure 3-5A (Sheet 2 of 2) AN/ARC-164 UHF System – Schematic (Aircraft modified to CF-459 or CF-461)

AN/ARC-164 UHF System – Schematic (Aircraft modified to CF-459 or CF-461) (Sheet 2 of 2) Figure 3-5A

C-12-114-000/DW-000

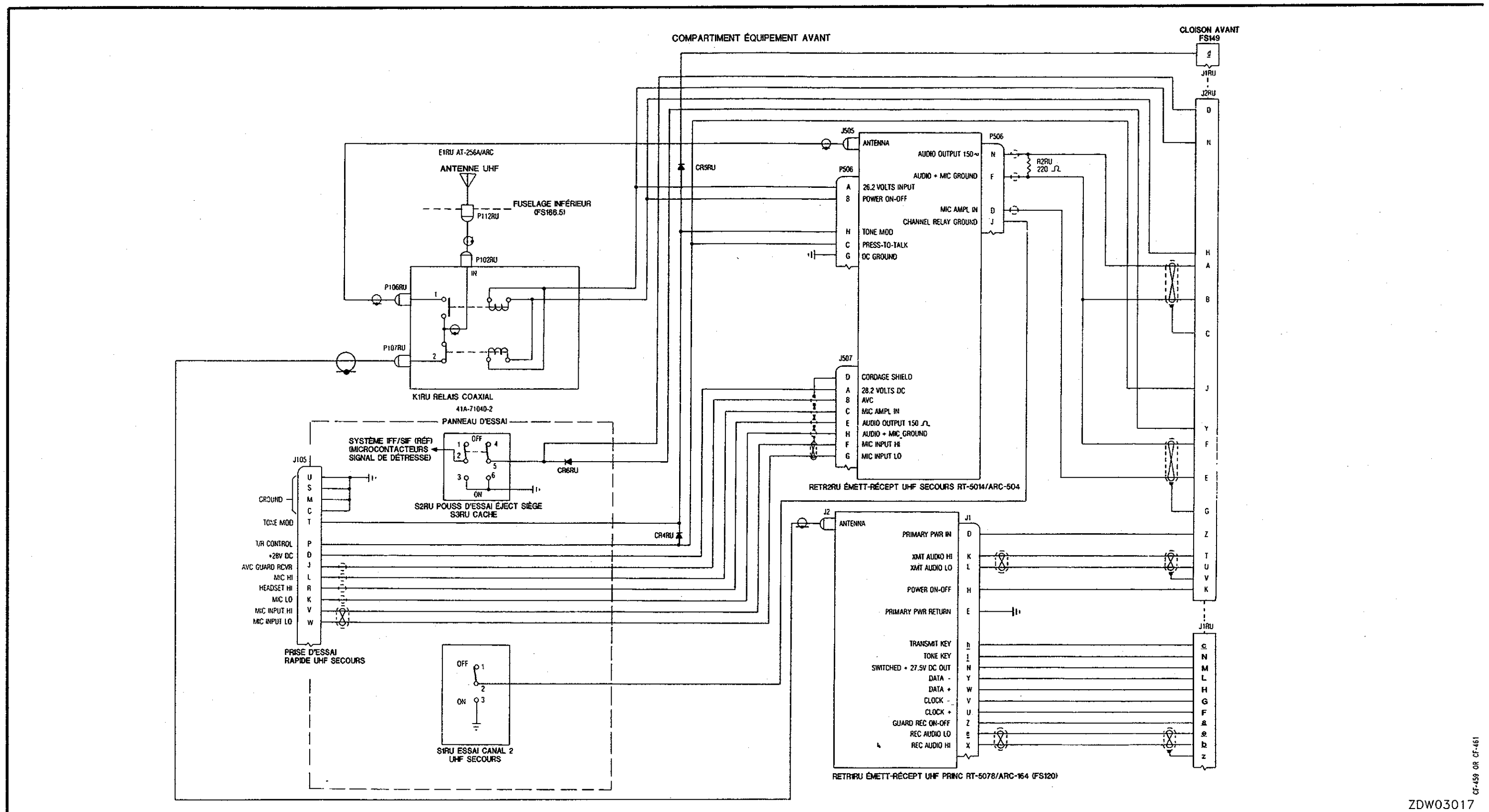

Figure 3-5A (feuille 1 de 2) Système UHF AN/ARC-164 – schéma électrique (avions modifiés selon CF-459 ou CF-461)

Figure 3-5A (feuille 1 de 2) Système UHF AN/ARC-164 – schéma électrique (avions modifiés selon CF-459 ou CF-461)

C-12-114-000/DW-000

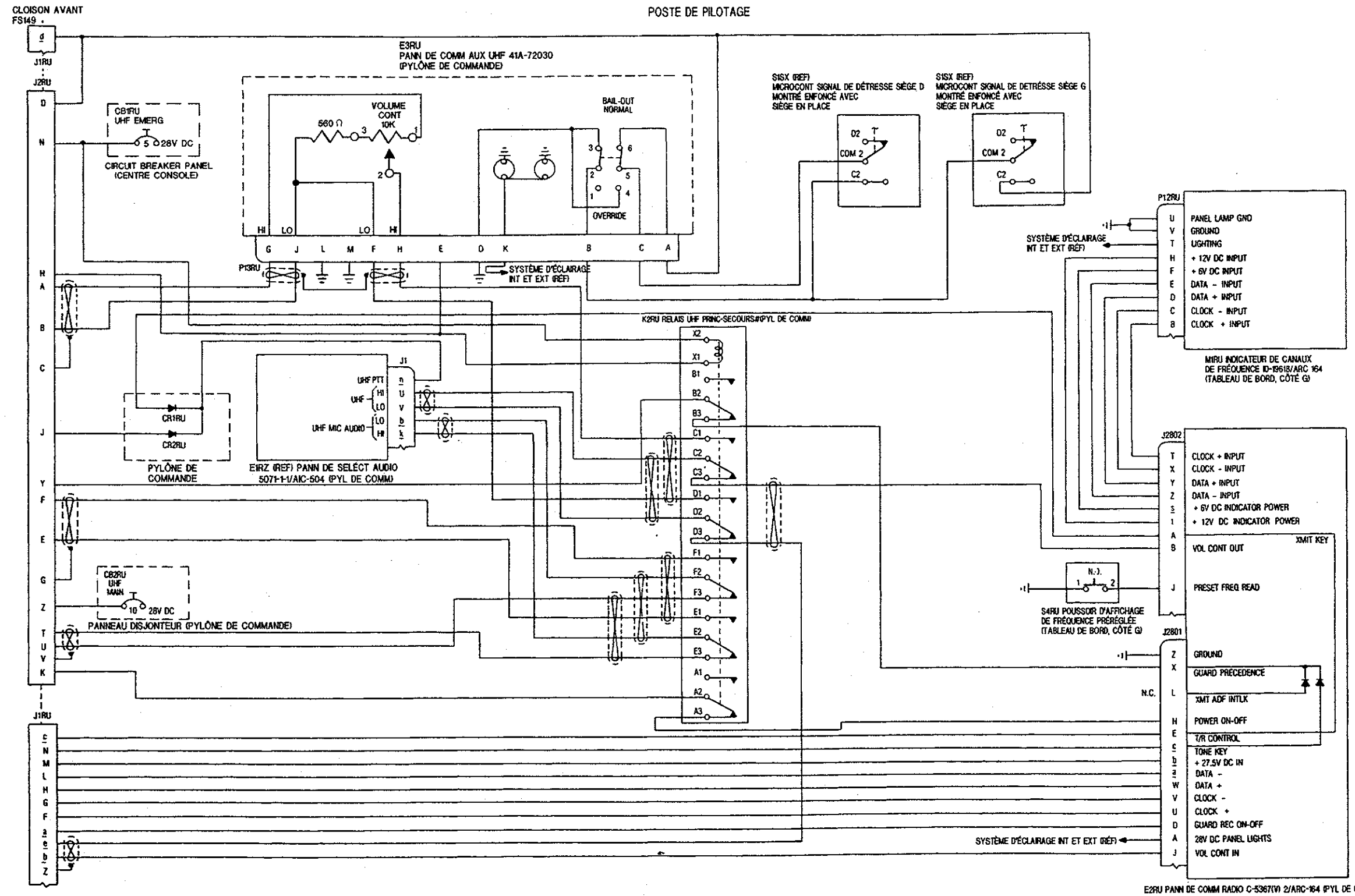

Figure 3-5A (feuille 2 de 2) Système UHF AN/ARC-164 – schéma électrique
(avions modifiés selon CF-459 ou CF-461)

Système UHF AN/ARC-164 – schéma électrique (feuille 2 de 2) Figure 3-5A
(avions modifiés selon CF-459 ou CF-461)

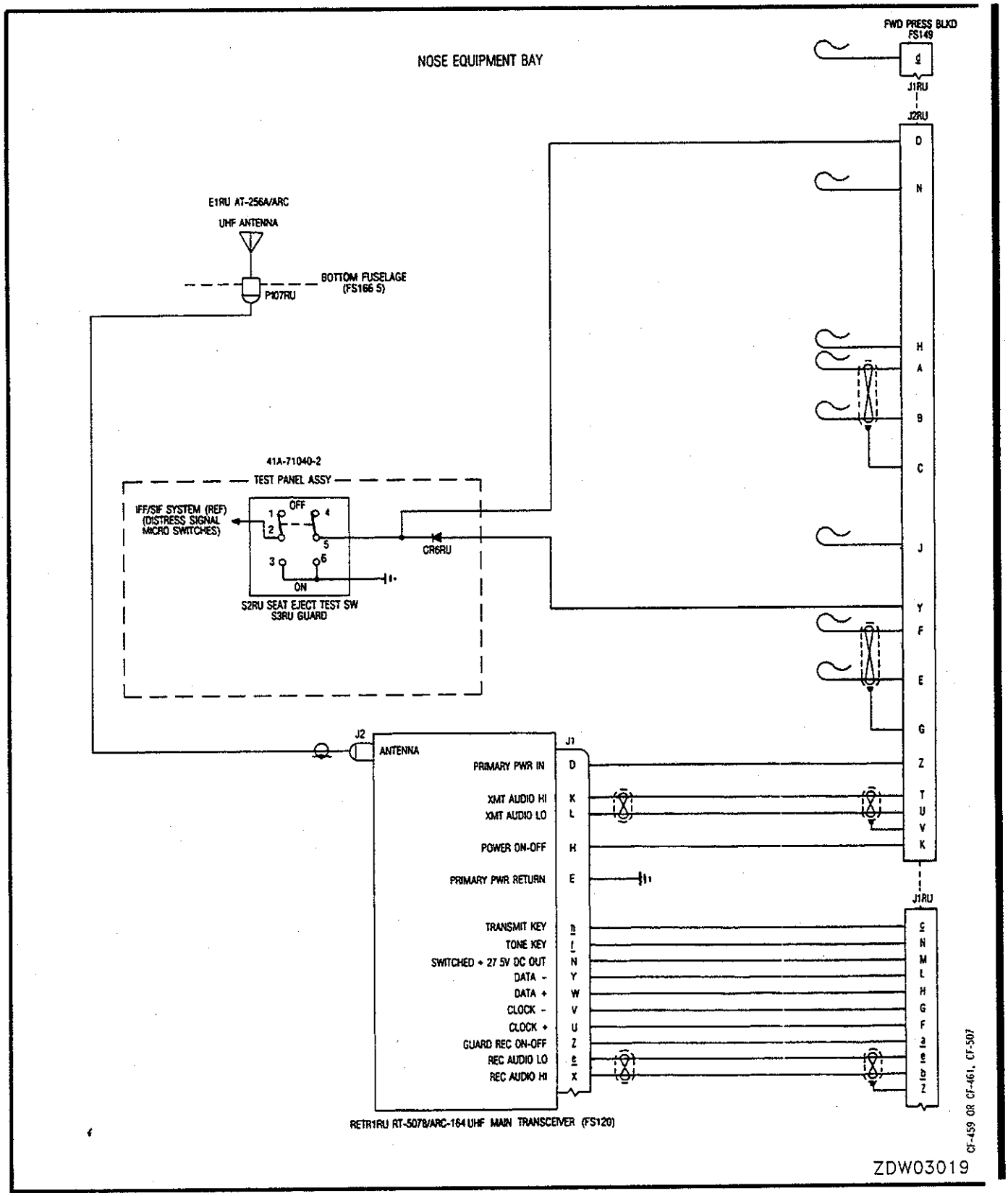

Figure 3-5B (Sheet 1 of 2) AN/ARC-164 UHF System – Schematic (Aircraft modified to CF-459 or CF-461 and CF-507)

C-12-114-000/DW-000

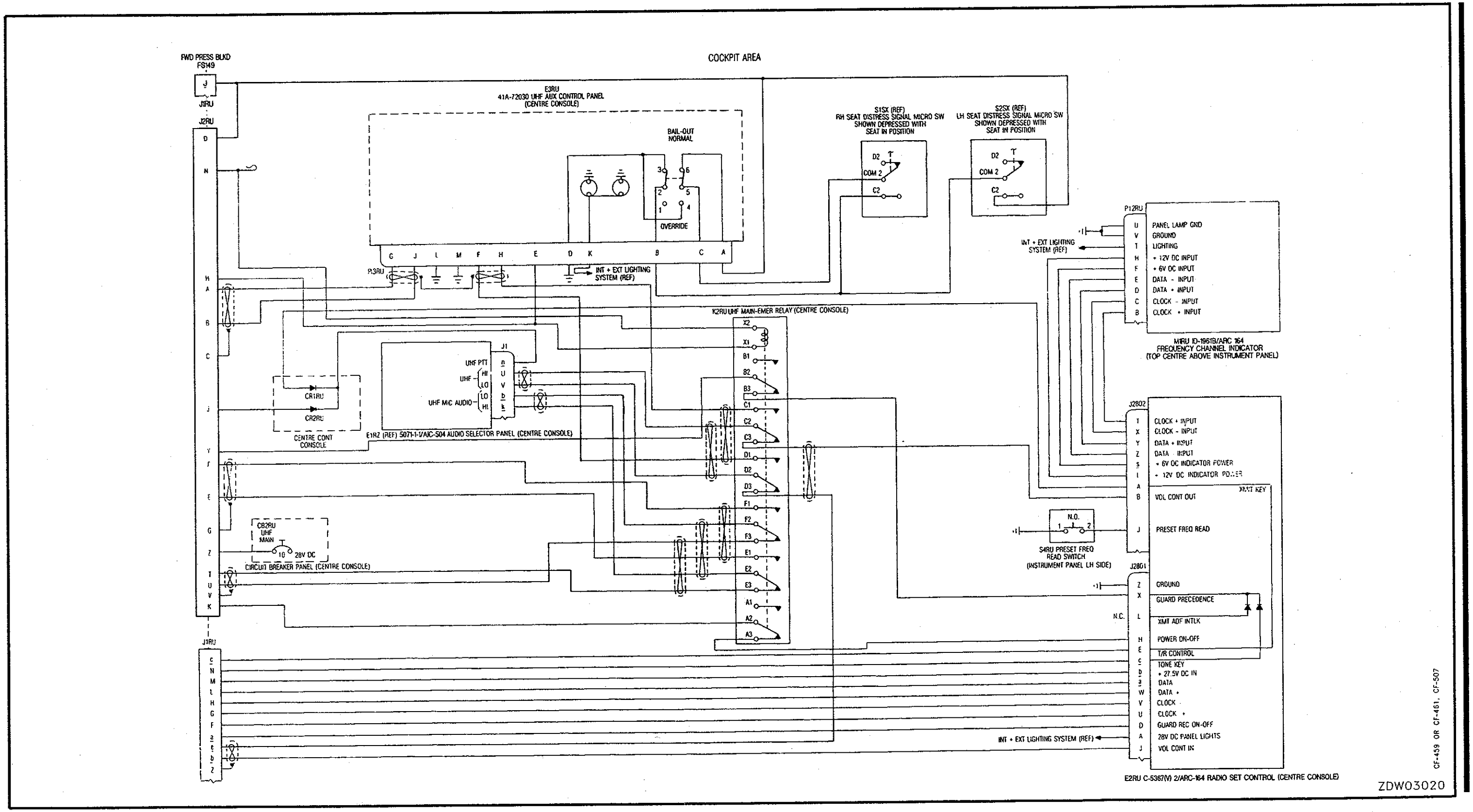

Figure 3-5B (Sheet 2 of 2) AN/ARC-164 UHF System – Schematic (Aircraft modified to CF-459 or CF-461 and CF-507)

AN/ARC-164 UHF System – Schematic (Aircraft modified to CF-459 or CF-461 and CF-507) (Sheet 2 of 2) Figure 3-5B

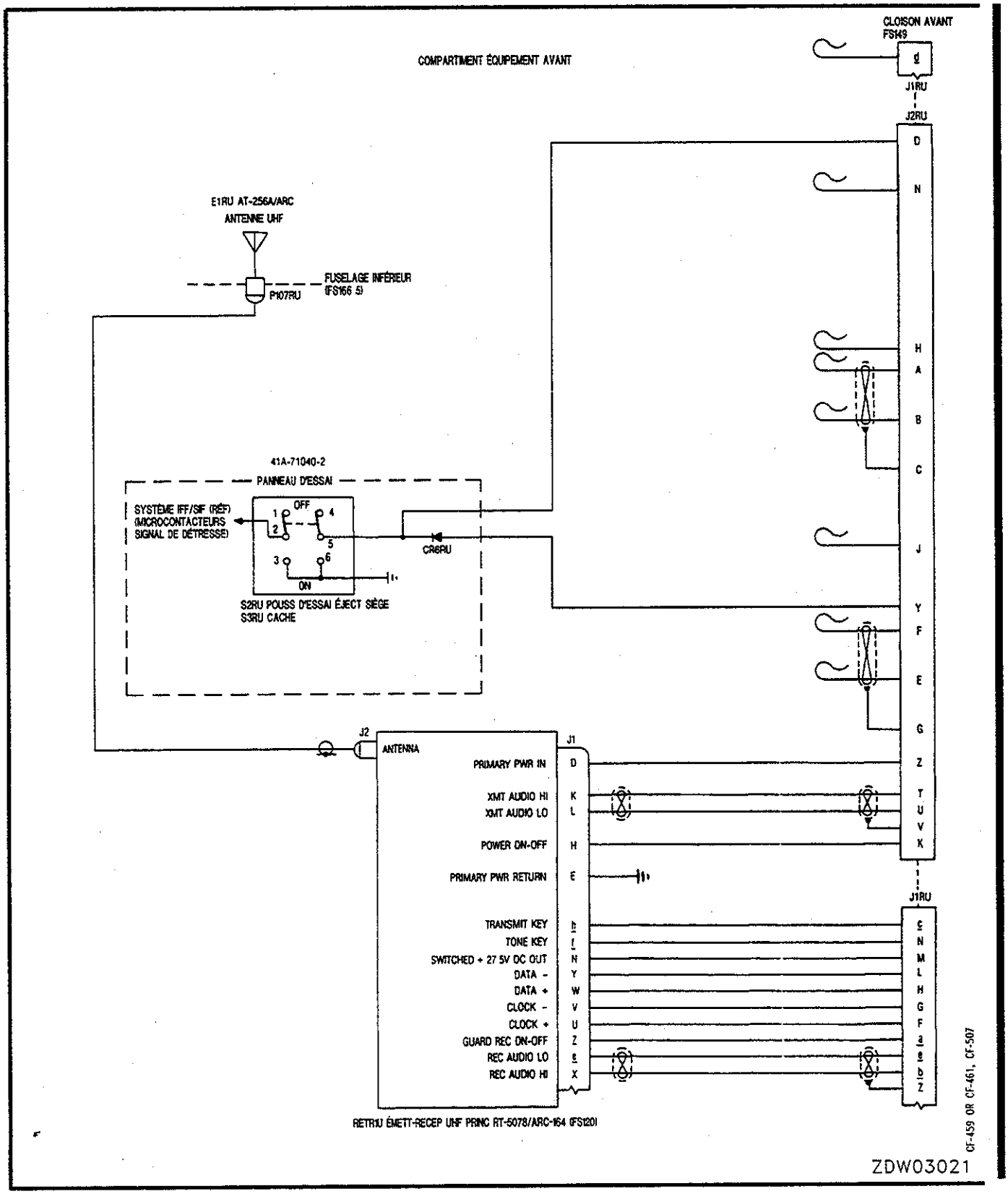

Figure 3-5B (feuille 1 de 2) Système UHF AN/ARC-164 – schéma électrique (avions modifiés selon CF-459 ou CF-461 et CF-507)

C-12-114-000/DW-000

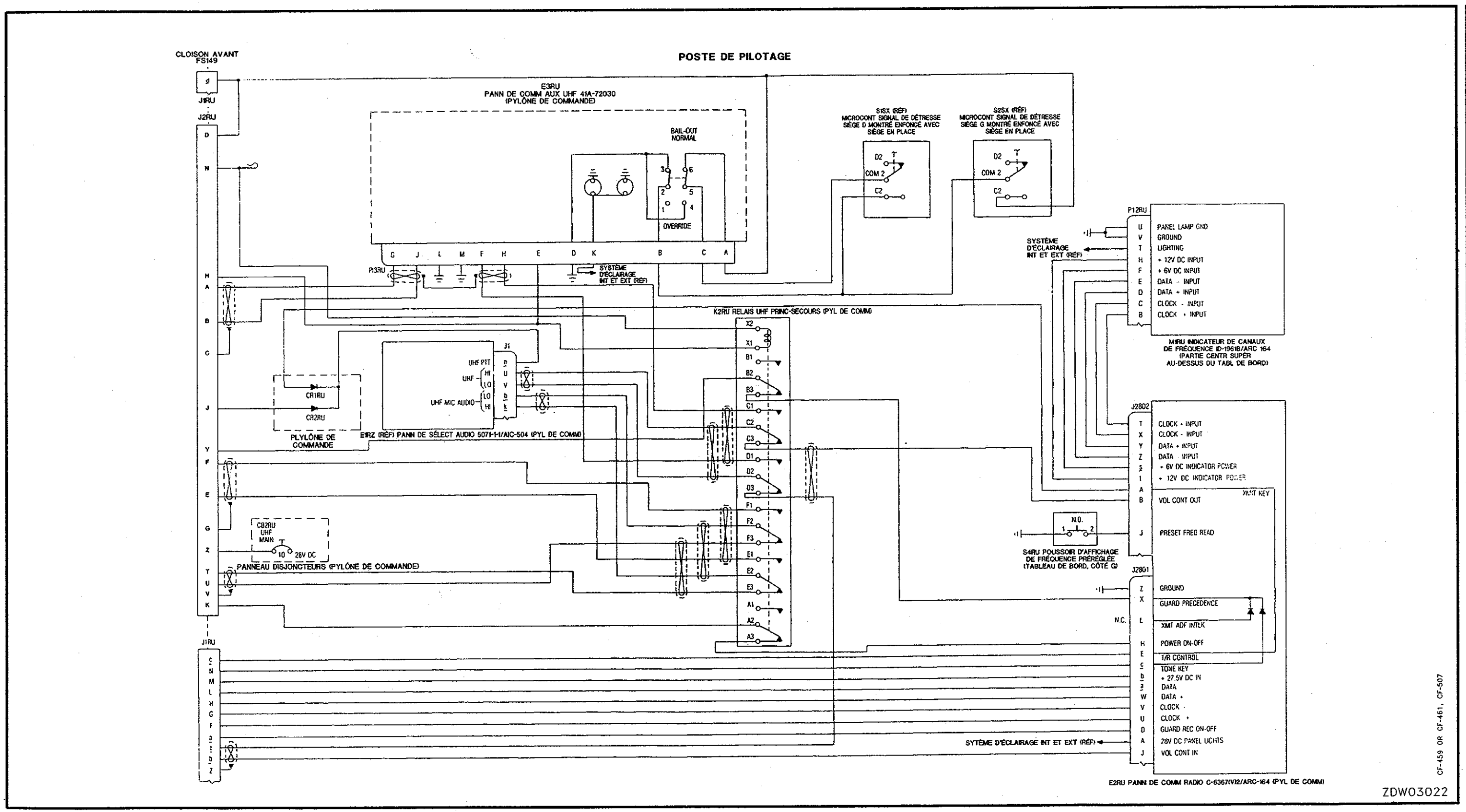

Figure 3-5B (feuille 2 de 2) Système UHF AN/ARC-164 – schéma électrique (avions modifiés selon CF-459 ou CF-461 et CF-507)

Système UHF AN/ARC-164 – schéma électrique (feuille 2 de 2) Figure 3-5B (avions modifiés selon CF-459 ou CF-461 et CF-507)

C-12-114-000/DW-000

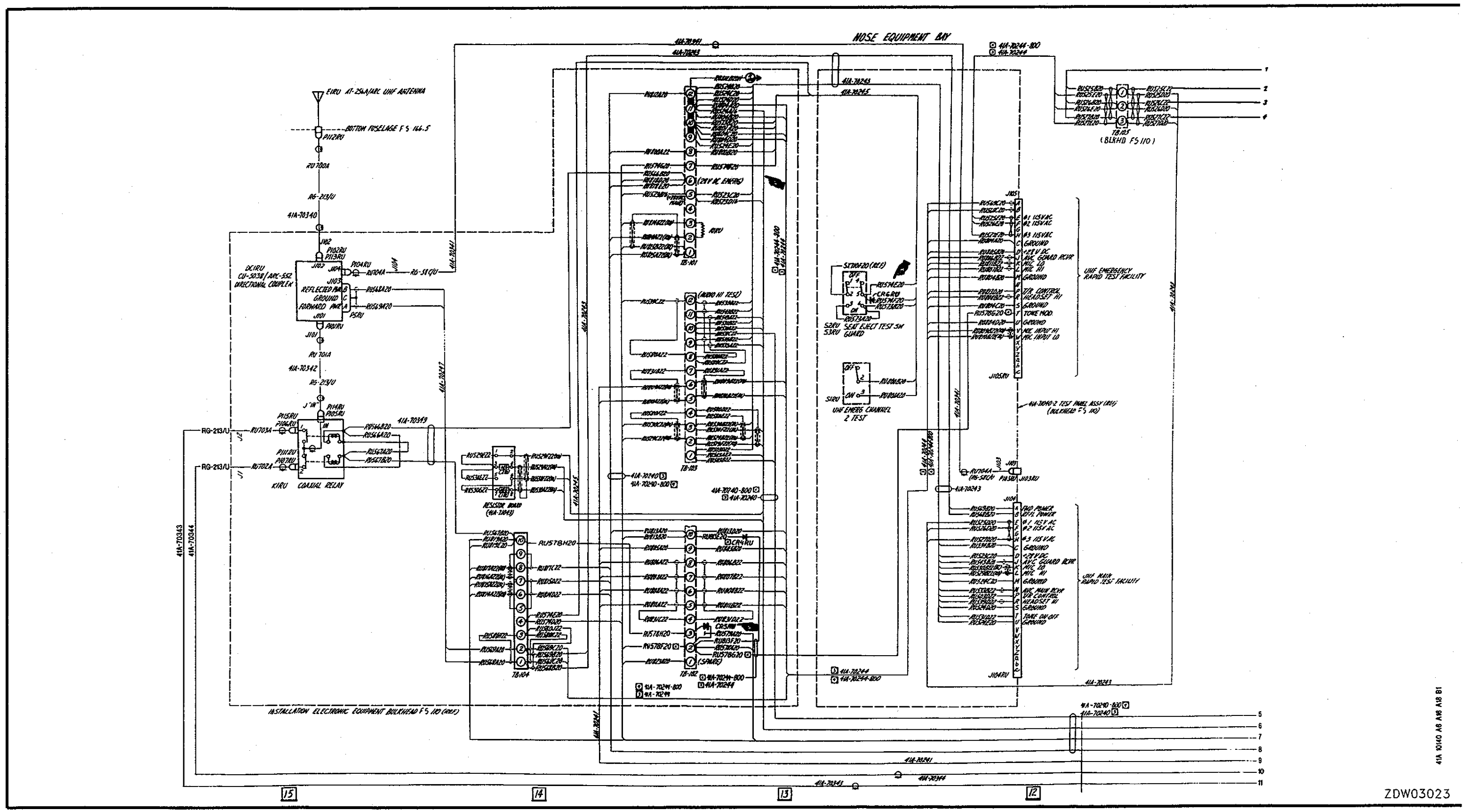

Figure 3-6 (Sheet 1 of 3) UHF Radio – AN/ARC-552 – Diagram

Figure 3-6 (Sheet 1 of 3) UHF Radio – AN/ARC-552 – Diagram

C-12-114-000/DW-000

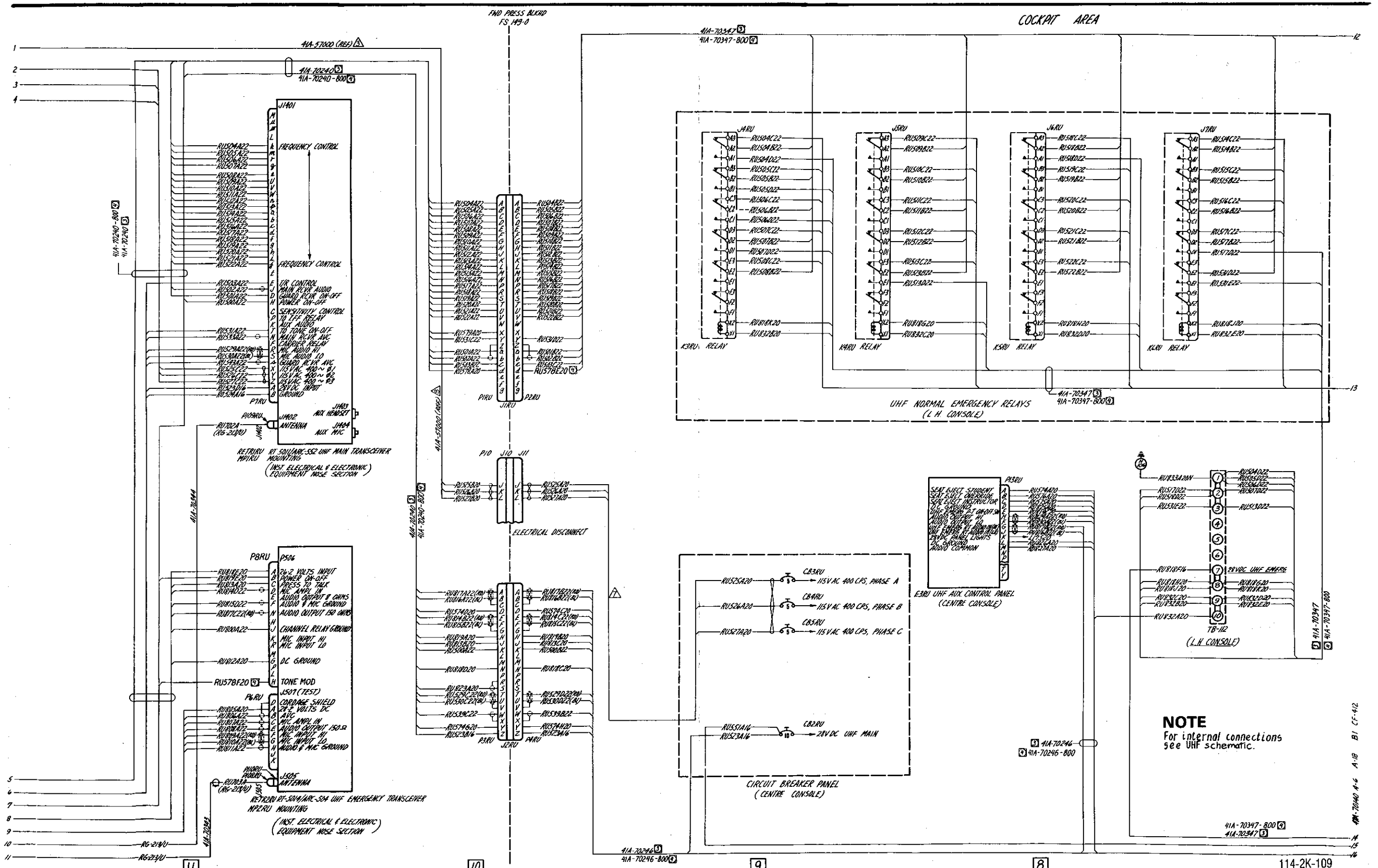

Figure 3-6 (Sheet 2 of 3) UHF Radio - AN/ARC-552 - Diagram

UHF Radio - AN/ARC-552 - Diagram (Sheet 2 of 3) Figure 3-6

C-12-114-000/DW-000

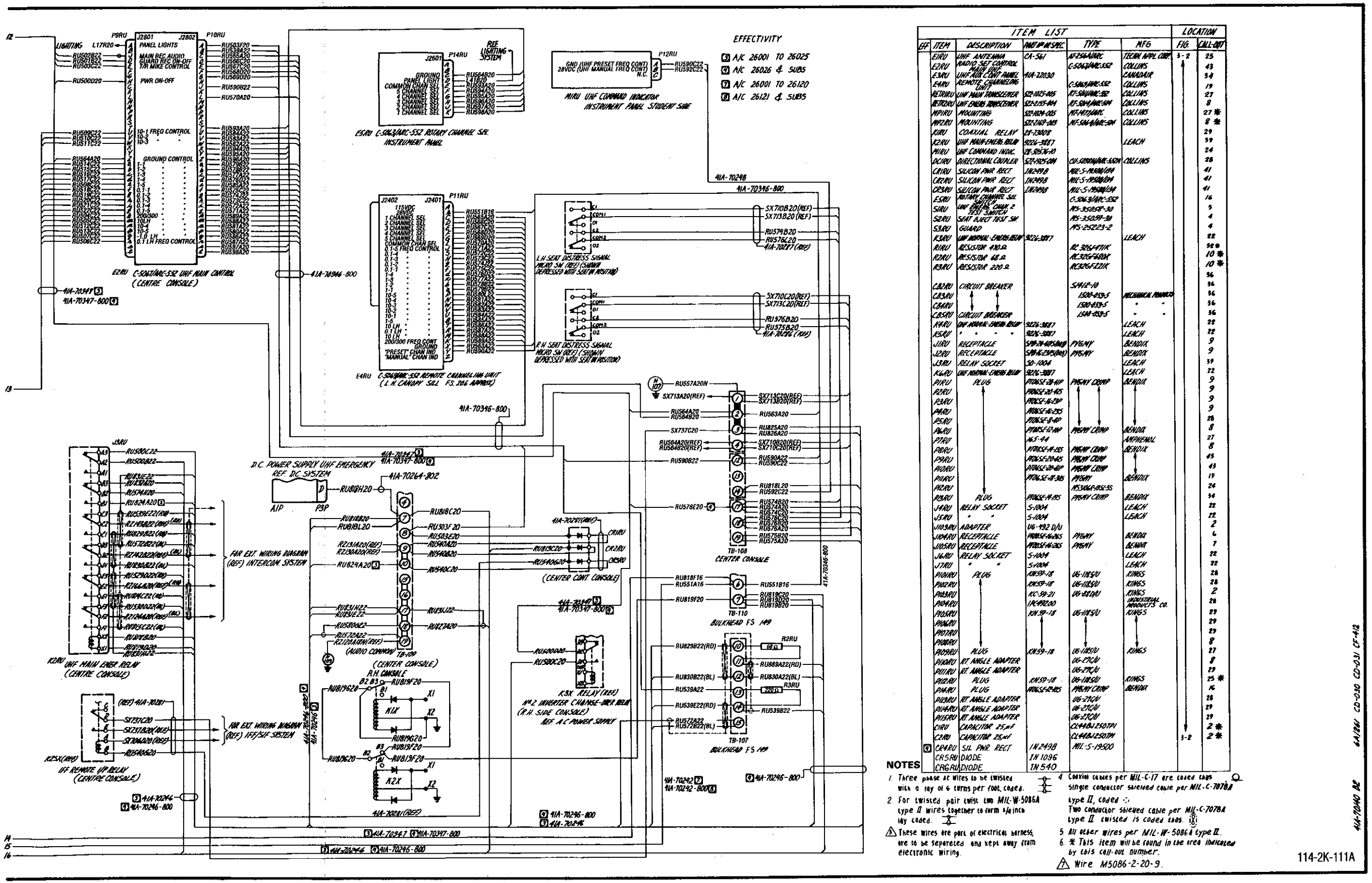
EFFECTIVITY
3 A/C 26001 TO 26025
4 A/C 26026 & SUBS
7 A/C 26001 TO 26120
8 A/C 26121 & SUBS
E2RU C-5043/ARC-552 UHF MAIN CONTROL (CENTRE CONSOLE)
E4RU C-5043/ARC-552 REMOTE CHANNEL SEL UNIT (L.H. CANOPY SILL FS 206 APPROX)
E5RU C-5043/ARC-552 ROTARY CHANNEL SEL INSTRUMENT PANEL
M1RU UHF COMMAND INDICATOR INSTRUMENT PANEL STUDENT SIDE
K2RU UHF MAIN ENER RELAY (CENTRE CONSOLE)
K2SX(REF) IFF REMOTE I/P RELAY (CENTRE CONSOLE)
K3X RELAY (REF) INV. 2 INVERTER CHANGE-OVER RELAY (R.H. SIDE CONSOLE) REF A.C. POWER SUPPLY
D.C. POWER SUPPLY (UHF EMERGENCY REF. D.C. SYSTEM
FAR EXT. WIRING DIAGRAM (REF) INTERCOM. SYSTEM
FAR EXT. WIRING DIAGRAM (REF) IFF/SIF SYSTEM
CENTER CONSOLE
BULKHEAD FS 149
(CENTER CONT. CONSOLE)
(CENTER CONSOLE) R.H. CONSOLE
L.H. SEAT DISTRESS SIGNAL MICRO SW (REF) (SHOWN DEPRESSED WITH SEAT IN POSITION)
R.H. SEAT DISTRESS SIGNAL MICRO SW (REF) (SHOWN DEPRESSED WITH SEAT IN POSITION)
PANEL LIGHTS
MAIN REC AUDIO
GUARD REC ON-OFF
T/R MIKE CONTROL
PWR ON-OFF
GROUND CONTROL
115VDC 26VDC
1 CHANNEL SEL
2 CHANNEL SEL
3 CHANNEL SEL
4 CHANNEL SEL
5 CHANNEL SEL
COMMON CHAN SEL
0.1-5 FREQ CONTROL
10 LH
0.1 LH
0.1 LH FREQ CONTROL
200/300 FREQ CONT
GROUND
*PRESET CHAN IND
*MANUAL CHAN IND
GROUND
PANEL LIGHT
COMMON CHAN SEL
REF. LIGHTING SYSTEM
GND (UHF PRESET FREQ CONT)
28VDC (UHF MANUAL FREQ CONT)
N.C.
41A-70346-800
41A-70248
41A-70264-802
41A-70247
41A-70347-800
41A-70246-800
41A-70241(REF)
41A-70242
41A-70242-800
41A-70281(REF)
41A-70281
41A-70246
41A-70347-800
41A-70349
41A-70347-800
41A-70281
41A-70241(REF)
41A-70246-800
41A-70246
41A-70246-800
41A-70242
41A-70242-800
41A-70246-800
41A-70347-800
41A-70246
41A-70246-800
41A-70347-800
41A-70246
41A-70246-800
41A-70246-800
41A-70246
41A-70347-800
41A-70246
41A-70246-800
41A-70246-800
41A-70242
41A-70242-800
41A-70246-800
41A-70246-800
41A-70246

C-12-114-000/DW-000

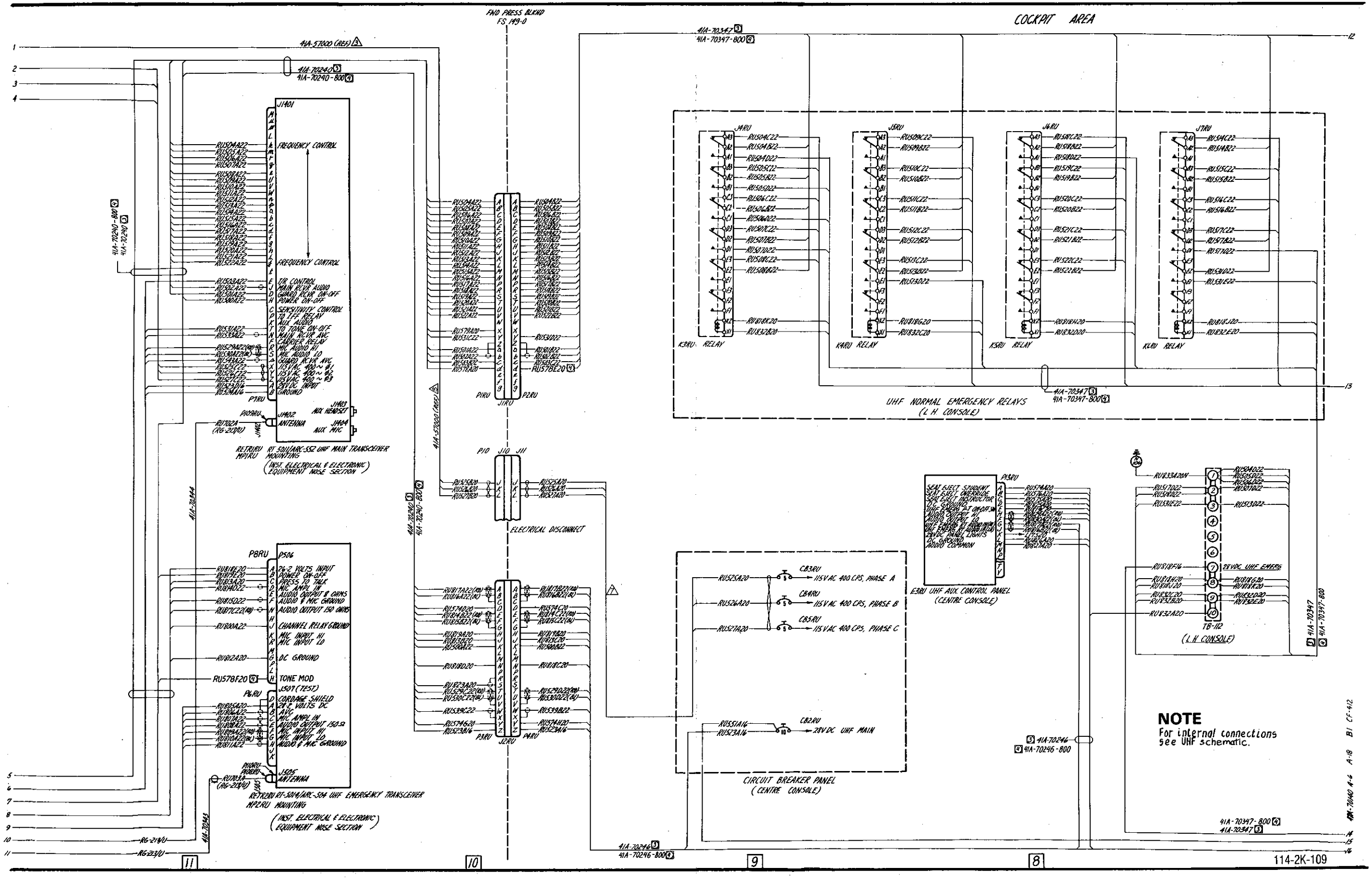

Figure 3-6 (Sheet 2 of 3) UHF Radio - AN/ARC-552 - Diagram

UHF Radio - AN/ARC-552 - Diagram (Sheet 2 of 3) Figure 3-6

C-12-114-000/DW-000

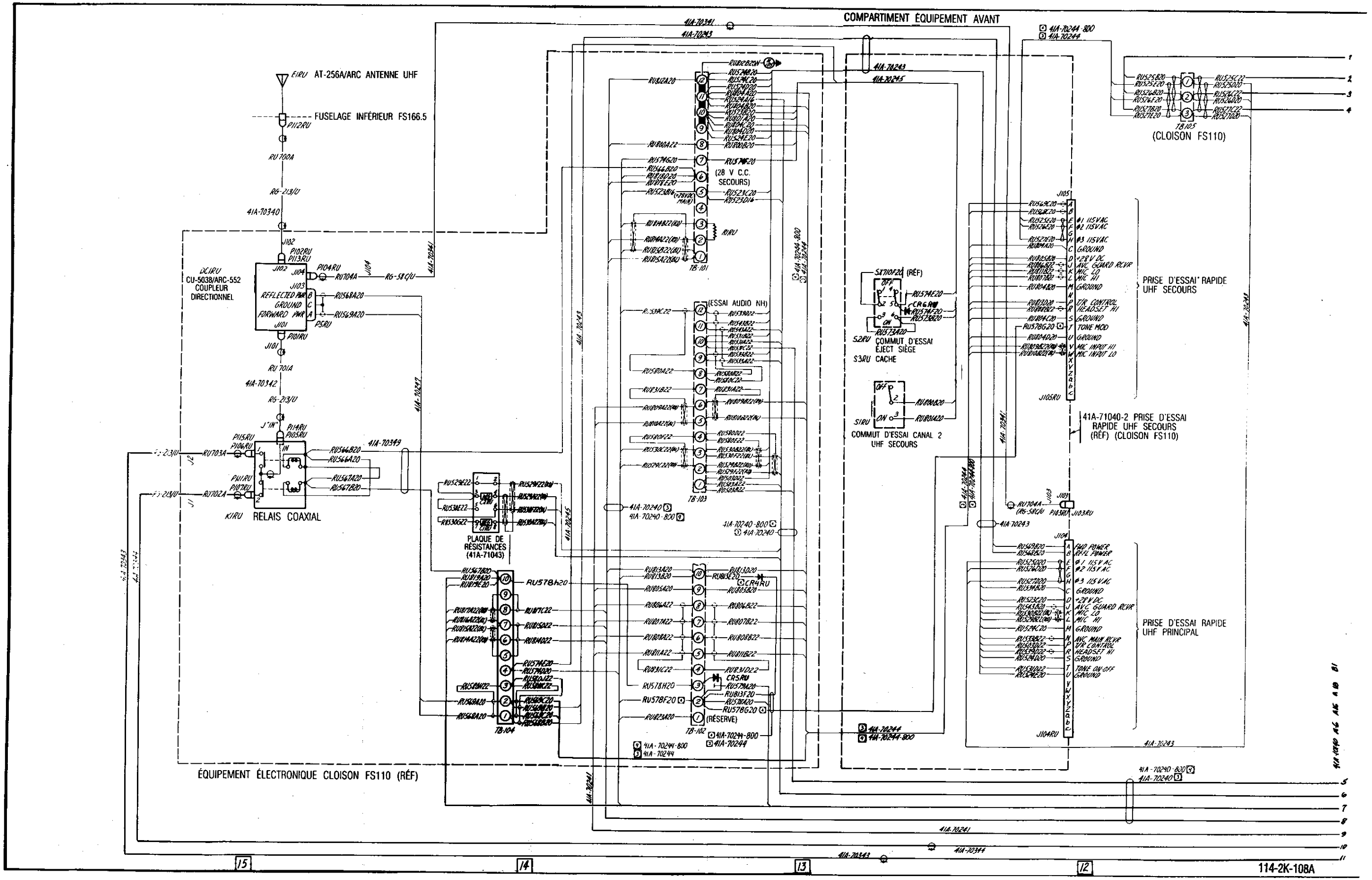

Figure 3-6 (feuille 1 de 3) Radio UHF AN/ARC-552 - schéma de câblage

Radio UHF AN/ARC-552 - schéma de câblage (feuille 1 de 3) Figure 3-6

C-12-114-000/DW-000

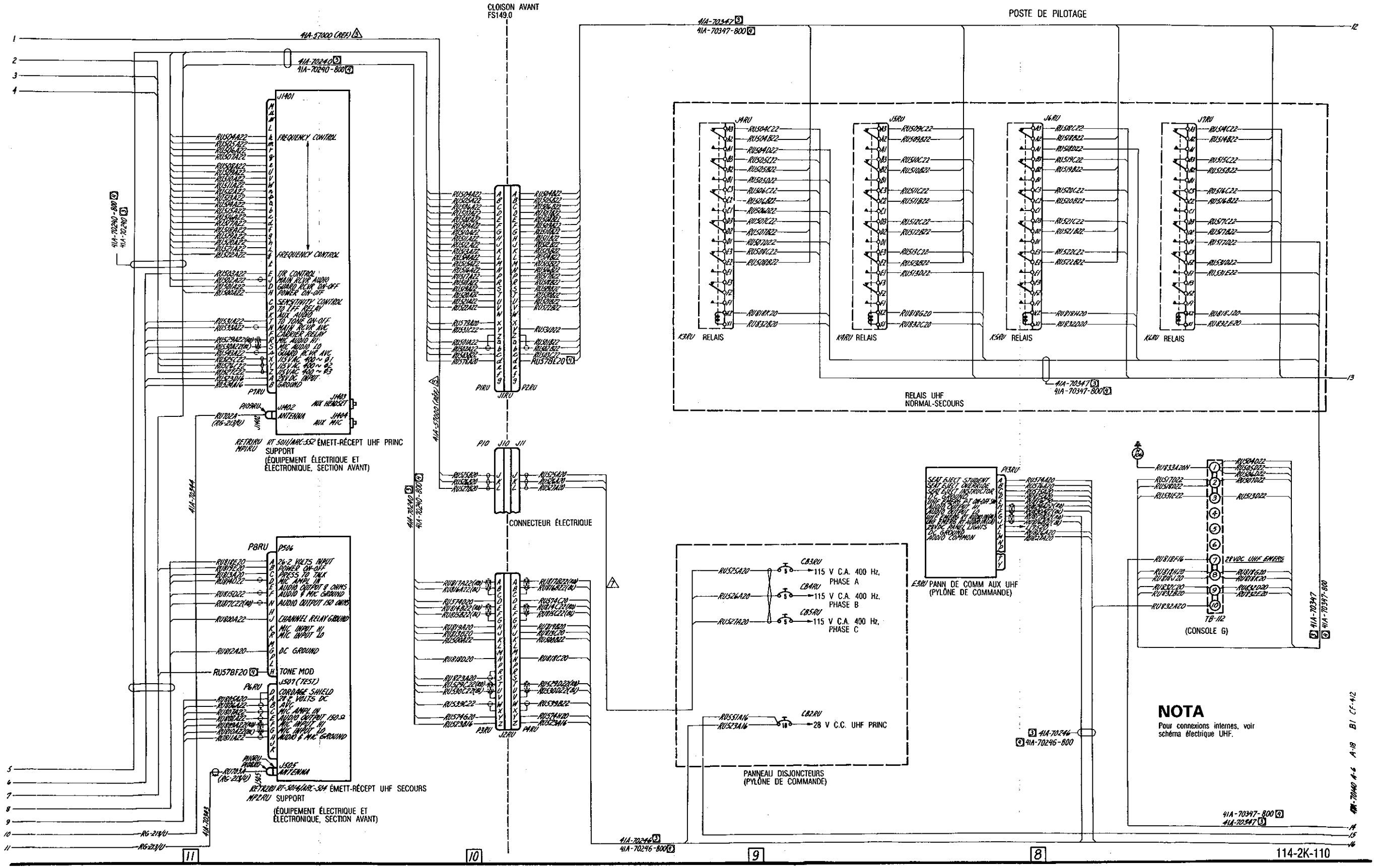

Figure 3-6 (feuille 2 de 3) Radio UHF AN/ARC-552 – schéma de câblage

Figure 3-6 (feuille 2 de 3) Radio UHF AN/ARC-552 – schéma de câblage

C-12-114-000/DW-000

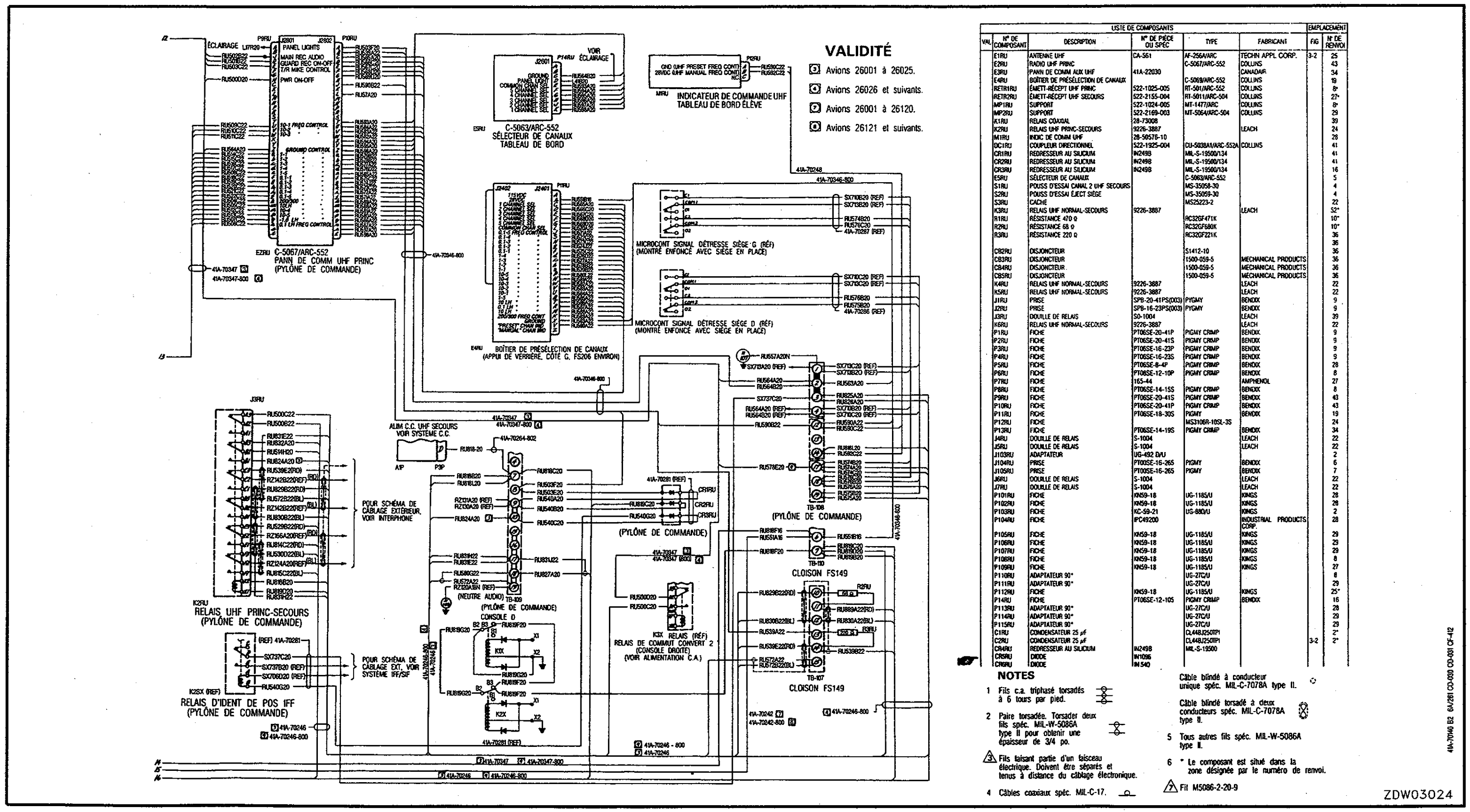

LISTE DE COMPOSANTS						EMPLACEMENT	
VAL	N° DE COMPOSANT	DESCRIPTION	N° DE PIÈCE OU SPÉC	TYPE	FABRICANT	FIG	N° DE RENVOI
	E1RU	ANTENNE UHF	CA-561	AF-256A/ARC	TECHN APPL CORP.	3-2	25
	E2RU	RADIO UHF PRINC		C-5067/ARC-552	COLLINS		43
	E3RU	PANN DE COMM AUX UHF	41A-22030		CANADAIR		34
	E4RU	BOÎTIER DE PRÉSÉLECTION DE CANAUX		C-5069/ARC-552	COLLINS		19
	RETR1RU	ÉMETT-RÉCEPT UHF PRINC	522-1025-005	RT-501/ARC-552	COLLINS		8*
	RETR2RU	ÉMETT-RÉCEPT UHF SECOURS	522-2155-004	RT-5011/ARC-504	COLLINS		27*
	MP1RU	SUPPORT	522-1024-005	MT-1477/ARC	COLLINS		8*
	MP2RU	SUPPORT	522-2169-003	MT-5064/ARC-504	COLLINS		29
	K1RU	RELAIS COAXIAL	28-73008				39
	K2RU	RELAIS UHF PRINC-SECOURS	9226-3887		LEACH		24
	M1RU	INDIC DE COMM UHF	28-50576-10				28
	DC1RU	COUPLEUR DIRECTIONNEL	522-1925-004	CU-5038A1/ARC-552A	COLLINS		41
	CR1RU	REDRESSEUR AU SILICIUM	IN249B	MIL-S-19500/134			41
	CR2RU	REDRESSEUR AU SILICIUM	IN249B	MIL-S-19500/134			41
	CR3RU	REDRESSEUR AU SILICIUM	IN249B	MIL-S-19500/134			16
	E5RU	SÉLECTEUR DE CANAUX		C-5063/ARC-552			5
	S1RU	POUSS D'ESSAI CANAL 2 UHF SECOURS		MS-35058-30			4
	S2RU	POUSS D'ESSAI ÉJECT SIÈGE		MS-35059-30			4
	S3RU	CACHÉ		MS25223-2			22
	K3RU	RELAIS UHF NORMAL-SECOURS	9226-3887		LEACH		52*
	R1RU	RÉSISTANCE 470 Ω		RC32GF471K			10*
	R2RU	RÉSISTANCE 68 Ω		RC32GF680K			10*
	R3RU	RÉSISTANCE 220 Ω		RC32GF221K			36
							36
	CB2RU	DISJONCTEUR		S1412-10			36
	CB3RU	DISJONCTEUR		1500-059-5	MECHANICAL PRODUCTS		36
	CB4RU	DISJONCTEUR		1500-059-5	MECHANICAL PRODUCTS		36
	CB5RU	DISJONCTEUR		1500-059-5	MECHANICAL PRODUCTS		36
	K4RU	RELAIS UHF NORMAL-SECOURS	9226-3887		LEACH		22
	K5RU	RELAIS UHF NORMAL-SECOURS	9226-3887		LEACH		22
	J1RU	PRISE	SPB-20-41PS(003)	PYGMY	BENDIX		9
	J2RU	PRISE	SPB-16-23PS(003)	PYGMY	BENDIX		9
	J3RU	DOUILLE DE RELAIS	S0-1004		LEACH		39
	K6RU	RELAIS UHF NORMAL-SECOURS	9226-3887		LEACH		22
	P1RU	FICHE	PT06SE-20-41P	PIGMY CRIMP	BENDIX		9
	P2RU	FICHE	PT06SE-20-41S	PIGMY CRIMP	BENDIX		9
	P3RU	FICHE	PT06SE-16-23P	PIGMY CRIMP	BENDIX		9
	P4RU	FICHE	PT06SE-16-23S	PIGMY CRIMP	BENDIX		9
	P5RU	FICHE	PT06SE-8-4P	PIGMY CRIMP	BENDIX		28
	P6RU	FICHE	PT08SE-12-10P	PIGMY CRIMP	BENDIX		8
	P7RU	FICHE	165-44		AMPHENOL		27
	P8RU	FICHE	PT06SE-14-15S	PIGMY CRIMP	BENDIX		8
	P9RU	FICHE	PT06SE-20-41S	PIGMY CRIMP	BENDIX		43
	P10RU	FICHE	PT06SE-20-41P	PIGMY CRIMP	BENDIX		43
	P11RU	FICHE	PT06SE-18-30S	PIGMY	BENDIX		19
	P12RU	FICHE		MS3106R-10SL-3S			24
	P13RU	FICHE	PT06SE-14-19S	PIGMY CRIMP	BENDIX		34
	J4RU	DOUILLE DE RELAIS	S-1004		LEACH		22
	J5RU	DOUILLE DE RELAIS	S-1004		LEACH		22
	J103RU	ADAPTATEUR	UG-492 D/U				2
	J104RU	PRISE	PT03SE-16-265	PIGMY	BENDIX		6
	J105RU	PRISE	PT03SE-16-265	PIGMY	BENDIX		7
	J6RU	DOUILLE DE RELAIS	S-1004		LEACH		22
	J7RU	DOUILLE DE RELAIS	S-1004		LEACH		22
	P101RU	FICHE	KN59-18	UG-118S/U	KINGS		28
	P102RU	FICHE	KN59-18	UG-118S/U	KINGS		28
	P103RU	FICHE	KC-59-21	UG-88D/U	KINGS		2
	P104RU	FICHE	IPC49200		INDUSTRIAL PRODUCTS CORP.		28
	P105RU	FICHE	KN59-18	UG-118S/U	KINGS		29
	P106RU	FICHE	KN59-18	UG-118S/U	KINGS		29
	P107RU	FICHE	KN59-18	UG-118S/U	KINGS		29
	P108RU	FICHE	KN59-18	UG-118S/U	KINGS		8
	P109RU	FICHE	KN59-18	UG-118S/U	KINGS		27
	P110RU	ADAPTATEUR 90°		UG-27C/U			8
	P111RU	ADAPTATEUR 90°		UG-27C/U			29
	P112RU	FICHE	KN59-18	UG-118S/U	KINGS		25*
	P14RU	FICHE	PT06SE-12-105	PIGMY CRIMP	BENDIX		16
	P113RU	ADAPTATEUR 90°		UG-27C/U			28
	P114RU	ADAPTATEUR 90°		UG-27C/U			29
	P115RU	ADAPTATEUR 90°		UG-27C/U			29
	C1RU	CONDENSATEUR 25 μF		CL44BJ250TP1			2*
	C2RU	CONDENSATEUR 25 μF		CL44BJ250TP1		3-2	2*
	CR4RU	REDRESSEUR AU SILICIUM	IN249B	MIL-S-19500			
	CR5RU	DIODE	IN1095				
	CR6RU	DIODE	IN 540				

NOTES

1 Fils c.a. triphasé torsadés à 6 tours par pied.

2 Paire torsadée. Torsader deux fils spéc. MIL-W-5086A type II pour obtenir une épaisseur de 3/4 po.

3 Fils faisant partie d'un faisceau électrique. Doivent être séparés et tenus à distance du câblage électronique.

4 Câbles coaxiaux spéc. MIL-C-17.

Câble blindé à conducteur unique spéc. MIL-C-7078A type II.

Câble blindé torsadé à deux conducteurs spéc. MIL-C-7078A type II.

5 Tous autres fils spéc. MIL-W-5086A type II.

6 * Le composant est situé dans la zone désignée par le numéro de renvoi.

7 Fil M5086-2-20-9

41A-70140 B2 6/A/261 CD-030 CD-031 CF-412

Figure 3-6 (feuille 3 de 3) Radio UHF AN/ARC-552 – schéma de câblage

Radio UHF AN/ARC-552 – schéma de câblage (feuille 3 de 3) Figure 3-6

C-12-114-000/DW-000

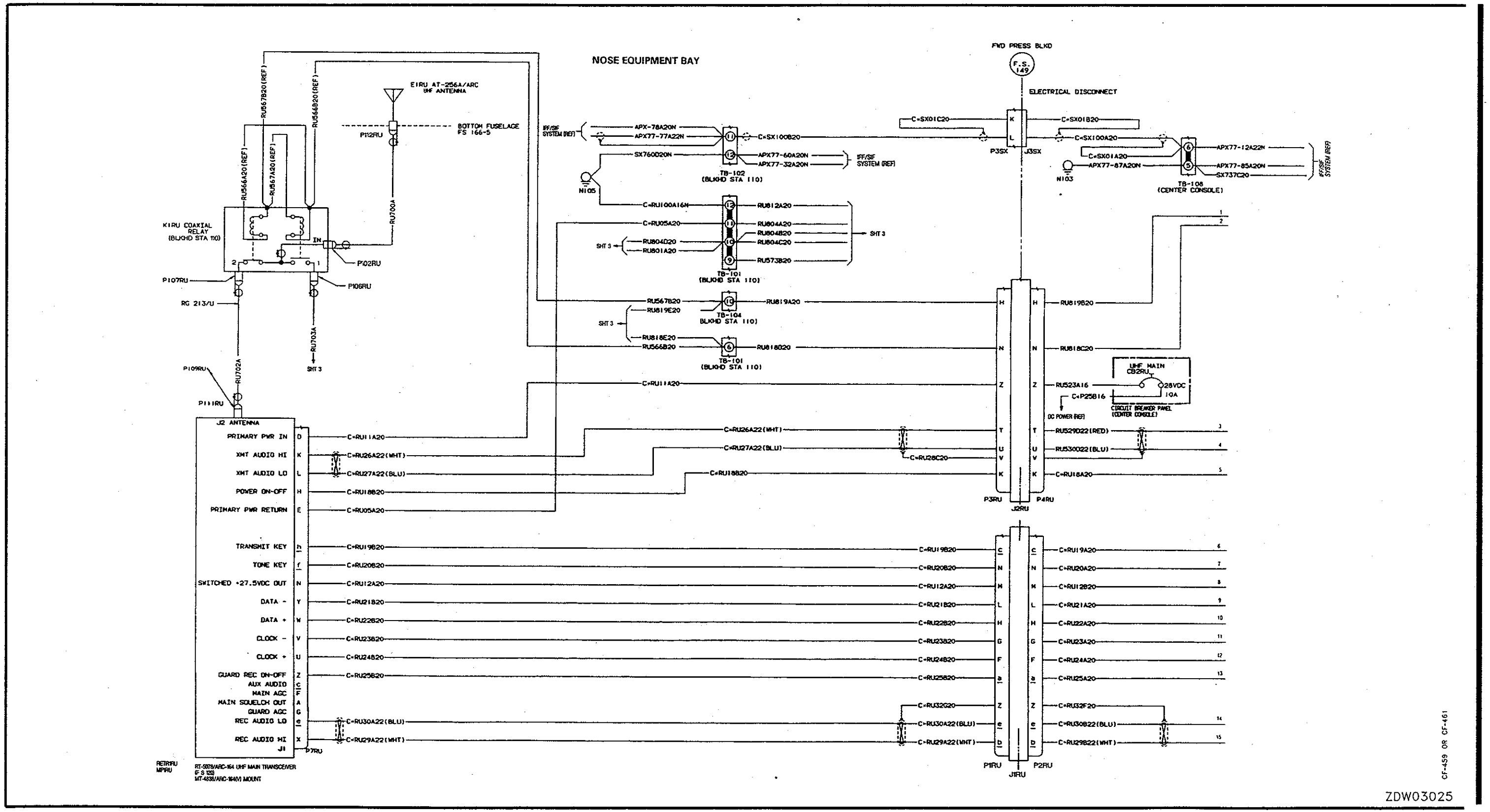

Figure 3-6A (Sheet 1 of 5) AN/ARC-164 UHF System – Diagram (Aircraft modified to CF-459 or CF-461)

Figure 3-6A (Sheet 1 of 5) AN/ARC-164 UHF System – Diagram (Aircraft modified to CF-459 or CF-461)

C-12-114-000/DW-000

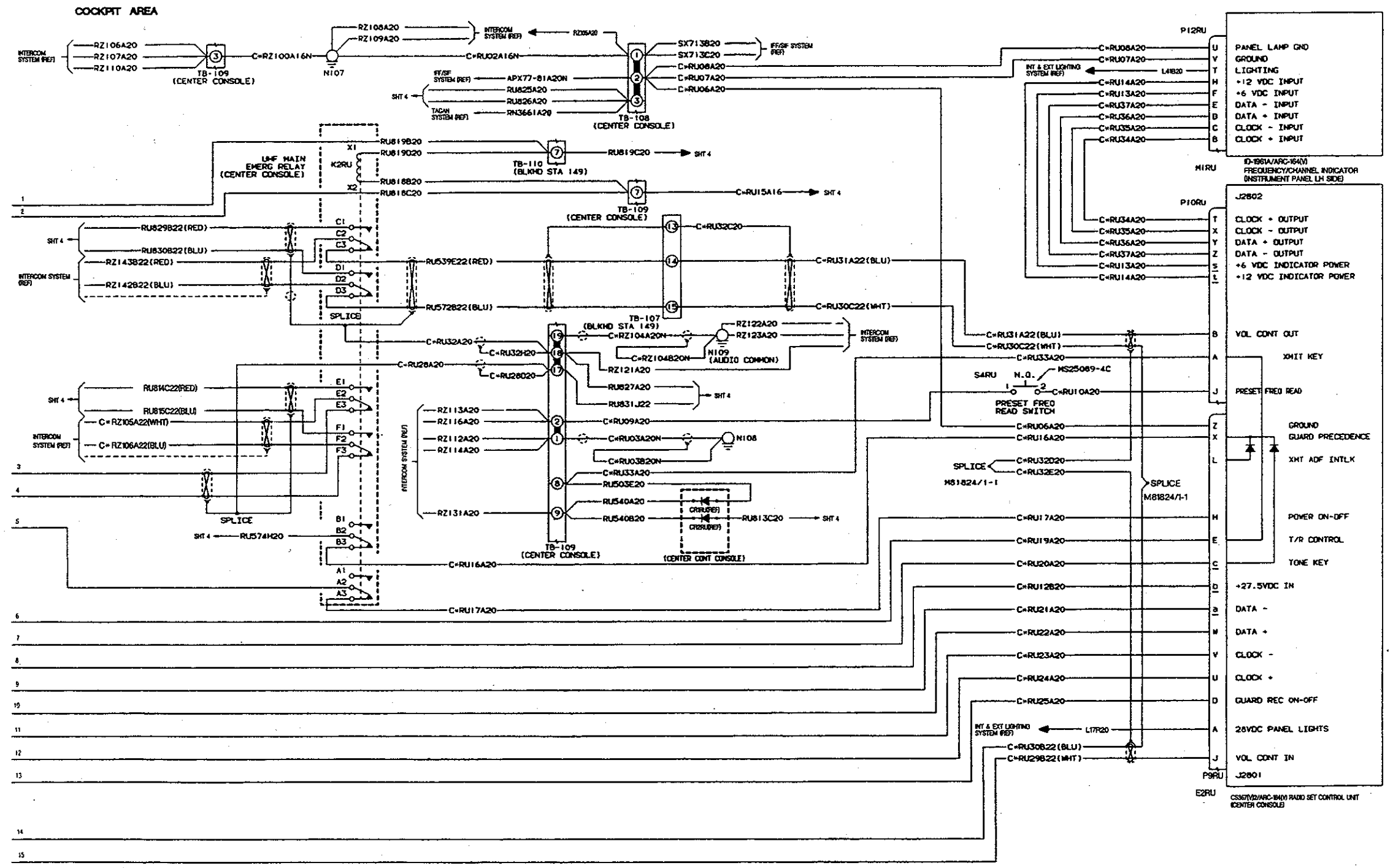

Figure 3-6A (Sheet 2 of 5) AN/ARC-164 UHF System – Diagram (Aircraft modified to CF-459 or CF-461)

AN/ARC-164 UHF System – Diagram (Aircraft modified to CF-459 or CF-461) (Sheet 2 of 5) Figure 3-6A

C-12-114-000/DW-000

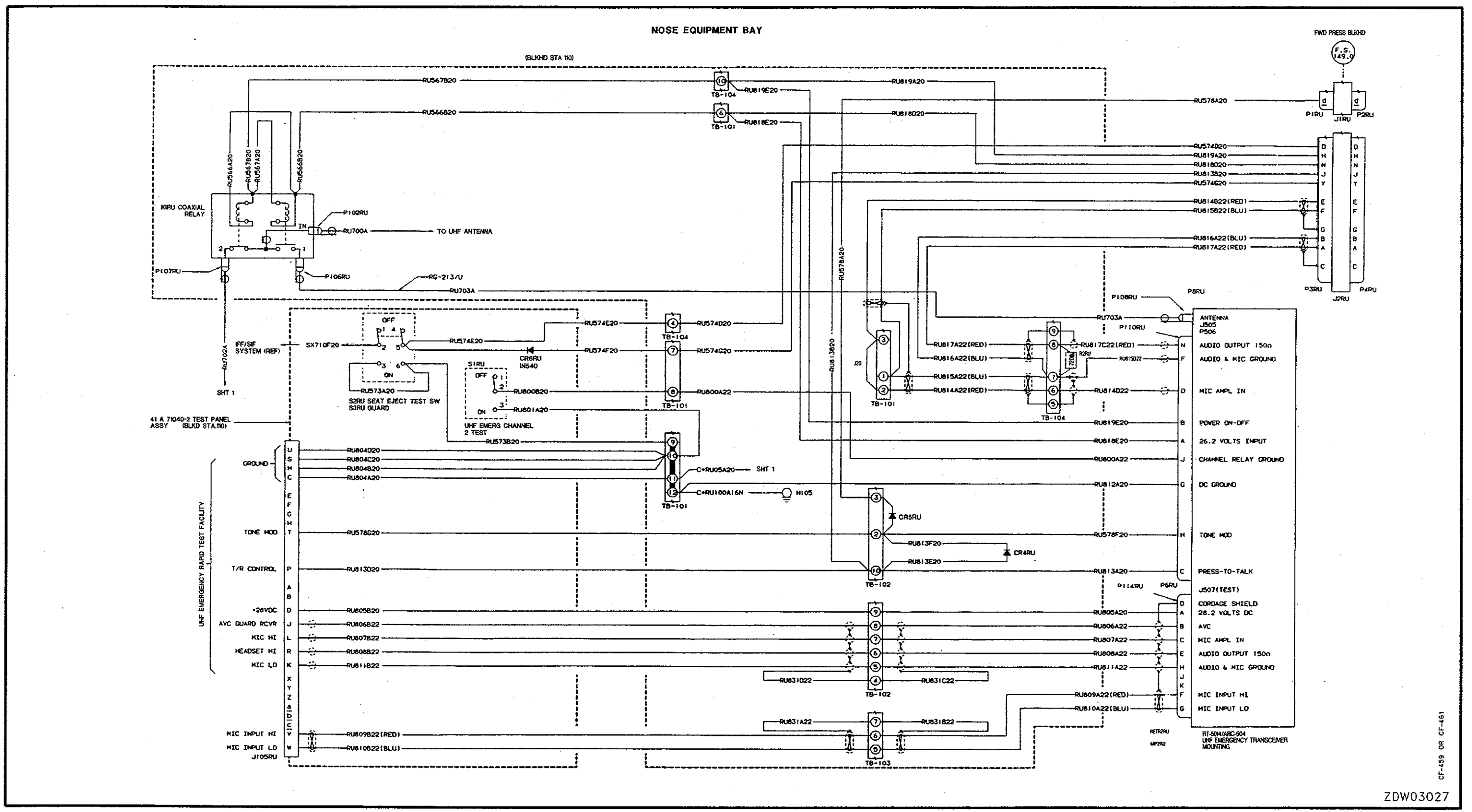

Figure 3-6A (Sheet 3 of 5) AN/ARC-164 UHF System – Diagram (Aircraft modified to CF-459 or CF-461)

Figure 3-6A (Sheet 3 of 5) AN/ARC-164 UHF System – Diagram (Aircraft modified to CF-459 or CF-461)

C-12-114-000/DW-000

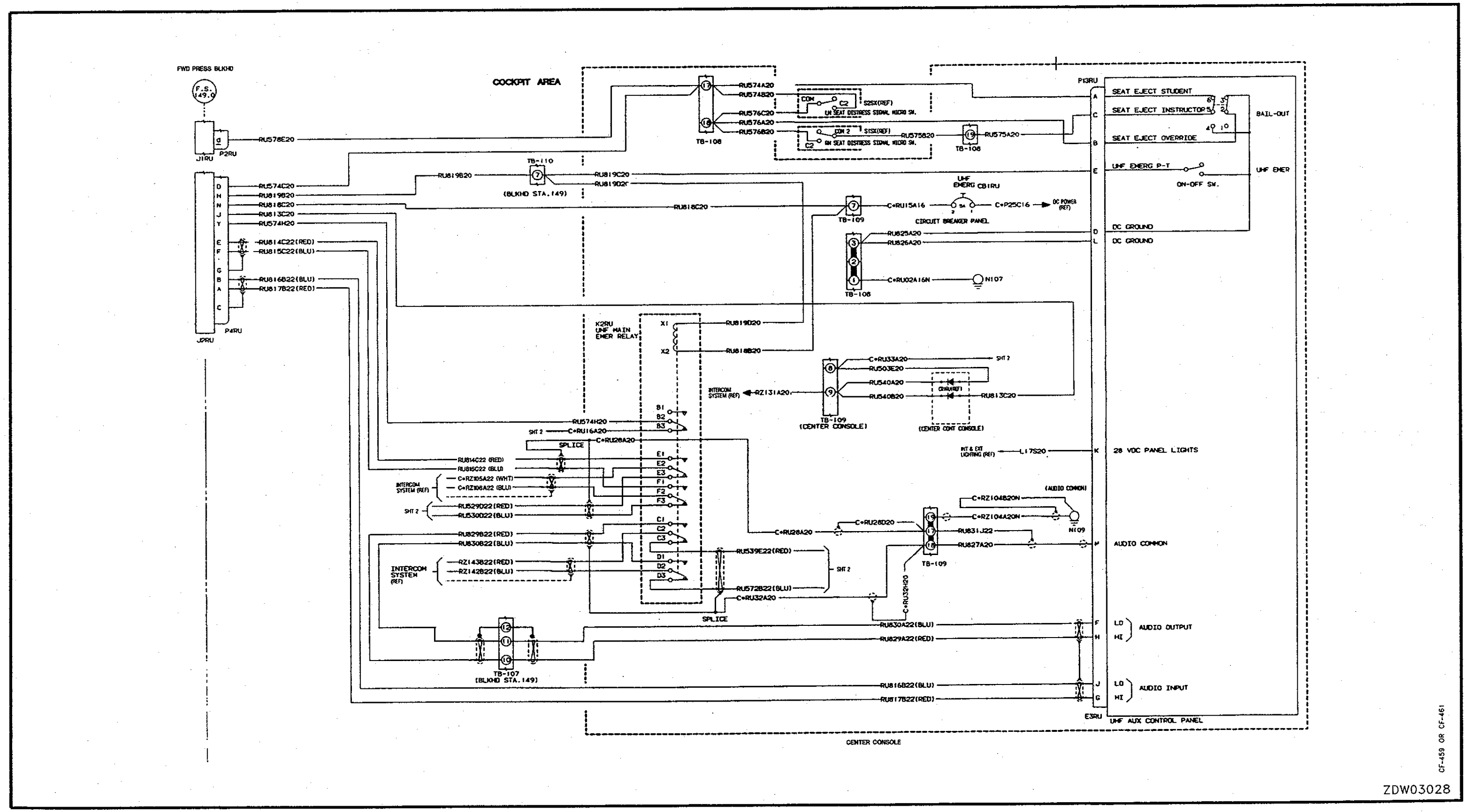

Figure 3-6A (Sheet 4 of 5) AN/ARC-164 UHF System – Diagram (Aircraft modified to CF-459 or CF-461)

AN/ARC-164 UHF System – Diagram (Aircraft modified to CF-459 or CF-461) (Sheet 4 of 5) Figure 3-6A

Item List					Location	
Item	Description	Part No.	Type	Mfg	Fig.	Call-Out
CB1RU	Circuit-breaker	MS26574-5	5A		2-2A	9
CB2RU	Circuit-breaker	S1412-10	10A	Canadair	2-2A	9
CR1RU	Diode	1N249B	MIL-S-19500/134		3-2	41
CR2RU	Diode	1N249B	MIL-S-19500/134		3-2	41
CR4RU	Diode	1N249B			3-2	29
CR5RU	Diode	1N1096			3-2	29
CR6RU	Diode	1N540			3-2	4
E1RU	UHF Antenna	CA-561	AT-256A/ARC	Tecinn Appl Corp.	3-2	25
E2RU	Radio Set Control Unit	C5367 (V)2/ARC-164(V)		Joint Electronic Type Designation	3-2A	11
E3RU	UHF AUX Control Panel	41A-72030		Canadair	3-2	34
J105RU	Receptacle	PT00SE-16-20S	Pygmy	Bendix	3-2	7
J1RU	Receptacle		Pygmy	Bendix	3-2	9
J2RU	Connector		Pygmy	Bendix	3-2	9
K1RU	Coaxial Relay	28-73008			3-2	29
K2RU	Relay	9226-3887		Leach	3-2	39
M1RU	Frequency/Channel Indicator	ID-1961B/ARC-164(V)		Magnavox Electronic System Corp.	3-2A	21
MP1RU	Mount	K41A-58043-20	MT-4838/ARC-164(V)		3-2A	16
MP2RU	Mount	522-2169-003	MT-5064/ARC-504	Collons	3-2	8
P102RU	Plug	KN59-18	UG-1185/U	Kings	3-2	28
P106RU	Plug	KN59-18	UG-1185/U	Kings	3-2	29
P107RU	Plug	KN59-18	UG-1185/U	Kings	29	
P108RU	Plug	KN59-18	UG-1185/U	Kings	3-2	8
P109RU	Plug	KN59-18	UG-1185/U	Kings	3-2	27
P10RU	Plug	PT06SE-20-41P	Pygmy Crimp	Bendix	3-2	43
P110RU	Rt. Angle Adapter		UG-27C/U		3-2	8
P111RU	Rt. Angle Adapter		UG-27C/U		3-2	29
P112RU	Plug	KN59-18	UG-1185/U	Kings	3-2	25
P114RU	Rt. Angle Adapter		UG-27C/U		3-2	29
P12RU	Connector	67-06C20-37S		The Bunker - Ramo Corp.	3-2A	20
P13RU	Plug	PT06SE-14-19S	Pygmy Crimp	Bendix	3-2	34
P1RU	Plug	PT06SE-20-41P	Pygmy Crimp	Bendix	3-2	9
P2RU	Plug	PT06SE-20-41S	Pygmy Crimp	Bendix	3-2	9
P3RU	Plug	PT06SE-16-23P	Pygmy Crimp	Bendix	3-2	9
P4RU	Plug	PT06SE-16-23S	Pygmy Crimp	Bendix	3-2	9
P6RU	Plug	PT08SE-12-10P	Pygmy Crimp	Bendix	3-2	8
P7RU	Connector	MS27473T18B-32S			3-2A	16
P8RU	Plug	PT08SE-14-15S	Pygmy Crimp	Bendix	3-2	8
P9RU	Plug	PT06SE-20-41S	Pygmy Crimp	Bendix	3-2	43
R2RU	Resistor	RCR32G220KM	220r	Military Specification	3-2A	19
RETR1RU	UHF Main Transceiver		RT-5078/ARC-164		3-2A	16
RETR2RU	UHF Emergency Transceiver	522-2155-004	RT-5014/ARC-504	Collins	3-2	8
S1RU	Switch	MS35058-30			3-2	5
S2RU	Switch	MS35058-30			3-2	4
S3RU	Guard	MS25223-2			3-2	4
S4RU	Switch	MS25089-4C			3-2A	22

NOTE

All wires are per MIL-W-5088.

Figure 3-6A (Sheet 5 of 5) AN/ARC-164 UHF System – Diagram (Aircraft modified to CF-459 or CF-461)

C-12-114-000/DW-000

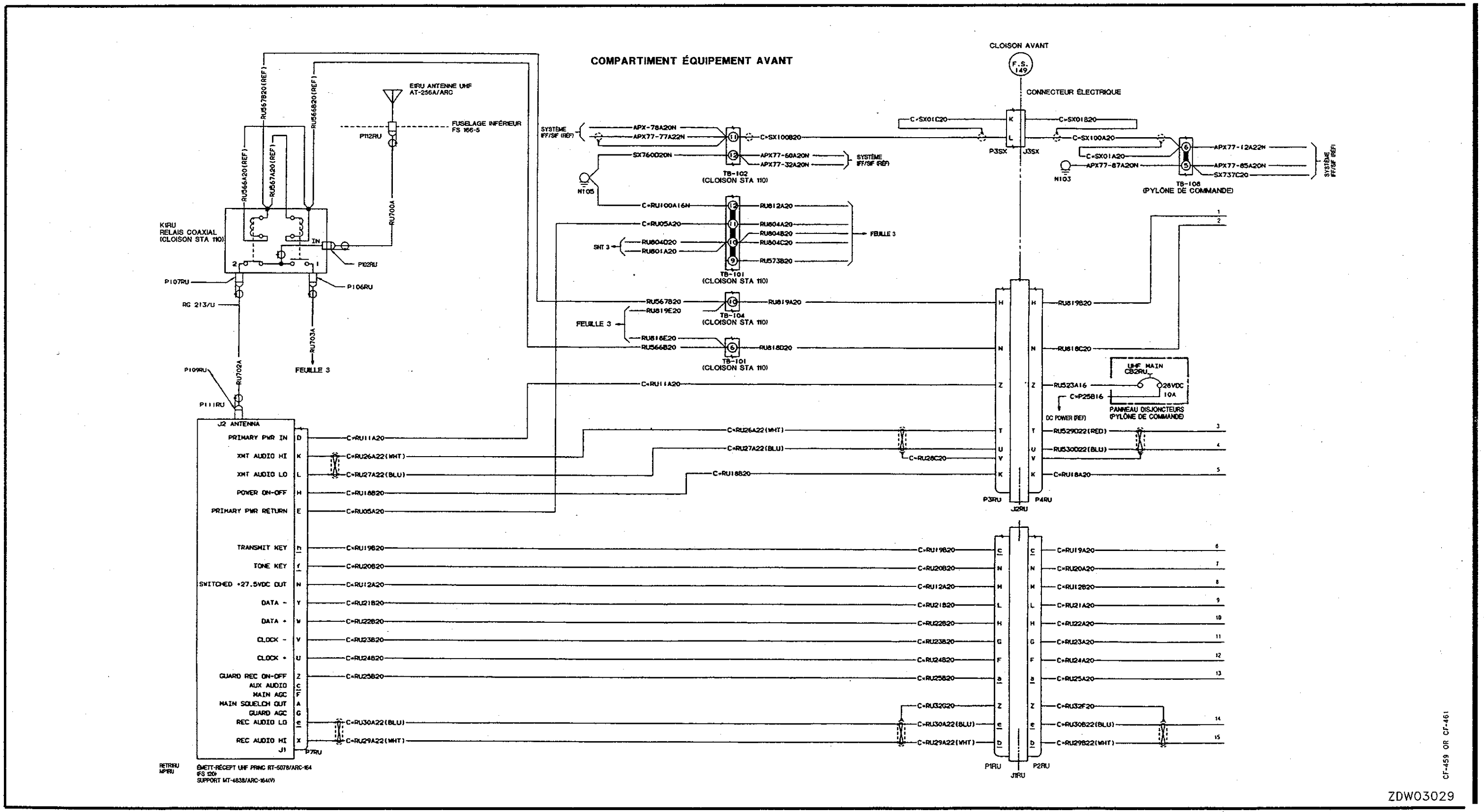

Figure 3-6A (feuille 1 de 5) Système UHF AN/ARC-164 – schéma de câblage (avions modifiés selon CF-459 ou CF-461)

Système UHF AN/ARC-164 – schéma de câblage (avions modifiés selon CF-459 (feuille 1 de 5) Figure 3-6A ou CF-461)

C-12-114-000/DW-000

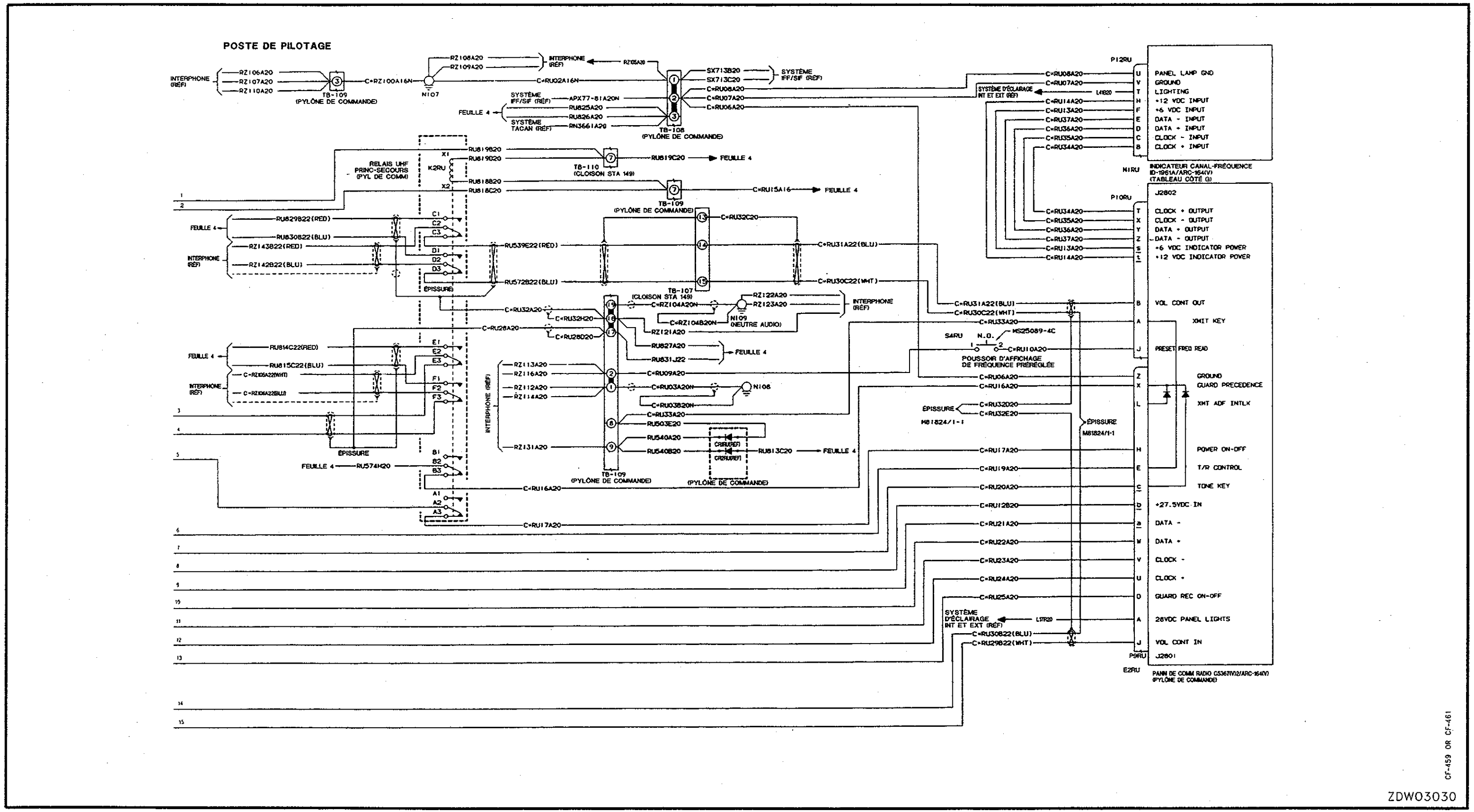

Figure 3-6A (feuille 2 de 5) Système UHF AN/ARC-164 – schéma de câblage (avions modifiés selon CF-459 ou CF-461)

Figure 3-6A (feuille 2 de 5) Système UHF AN/ARC-164 – schéma de câblage (avions modifiés selon CF-459 ou CF-461)

C-12-114-000/DW-000

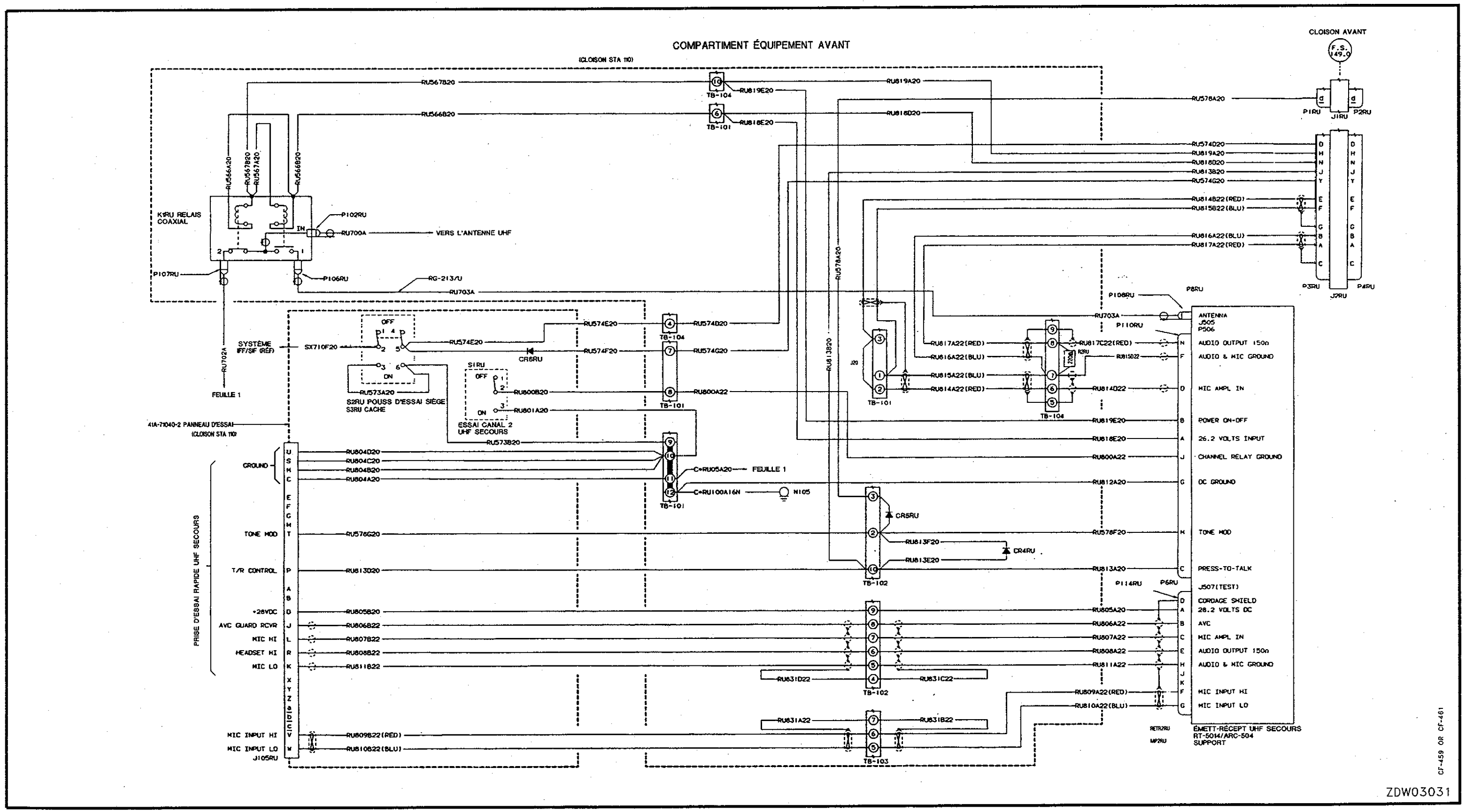

Figure 3-6A (feuille 3 de 5) Système UHF AN/ARC-164 – schéma de câblage (avions modifiés selon CF-459 ou CF-461)

Système UHF AN/ARC-164 – schéma de câblage (avions modifiés selon CF-459 (feuille 3 de 5) Figure 3-6A ou CF-461)

C-12-114-000/DW-000

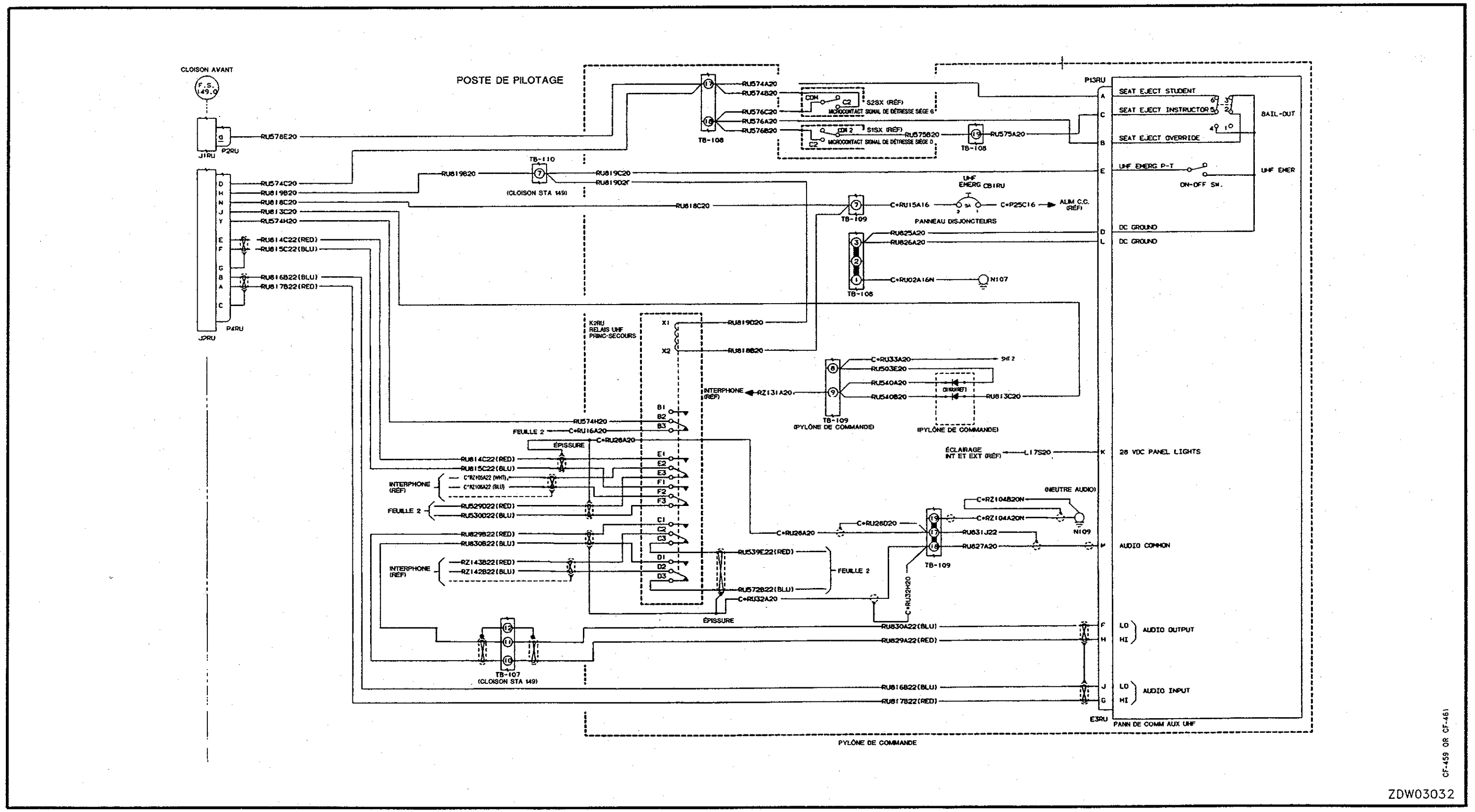

Figure 3-6A (feuille 4 de 5) Système UHF AN/ARC-164 – schéma de câblage (avions modifiés selon CF-459 ou CF-461)

Figure 3-6A (feuille 4 de 5) Système UHF AN/ARC-164 – schéma de câblage (avions modifiés selon CF-459 ou CF-461)

Liste des composants					Emplacement	
Composant	Description	N° de pièce	Type	Fabricant	Fig.	N° de renvoi
CB1RU	Disjoncteur	MS26574-5	5A		2-2A	9
CB2RU	Disjoncteur	S1412-10	10A	Canadair	2-2A	9
CR1RU	Diode	1N249B	MIL-S-19500/134		3-2	41
CR2RU	Diode	1N249B	MIL-S-19500/134		3-2	41
CR4RU	Diode	1N249B			3-2	29
CR5RU	Diode	1N1096			3-2	29
CR6RU	Diode	1N540			3-2	4
E1RU	Antenne UHF	CA-561	AT-256A/ARC	Tecinn Appl. Corp.	3-2	25
E2RU	Panneau de commande radio	C5367 (V)2/ARC-164(V)		Désignation conjointe de type électronique	3-2A	11
E3RU	Panneau de commande auxiliaire UHF	41A-72030		Canadair	3-2	34
J105RU	Prise	PT00SE-16-20S	Pygmy	Bendix	3-2	7
J1RU	Prise		Pygmy	Bendix	3-2	9
K1RU	Relais coaxial	28-73008			3-2	29
K2RU	Relais	9226-3887		Leach	3-2	39
M1RU	Indicateur canal-fréquence	ID-1961B/ARC-164(V)		Magnavox Electronic System Corp.	3-2A	21
MP1RU	Support	K41A-58043-20	MT-4838/ARC-164(V)		3-2A	16
MP2RU	Support	522-2169-003	MT-5064/ARC-504	Collins	3-2	8
P102RU	Fiche	KN59-18	UG-1185/U	Kings	3-2	28
P106RU	Fiche	KN59-18	UG-1185/U	Kings	3-2	29
P107RU	Fiche	KN59-18	UG-1185/U	Kings	3-2	29
P108RU	Fiche	KN59-18	UG-1185/U	Kings	3-2	8
P109RU	Fiche	KN59-18	UG-1185/U	Kings	3-2	27
P10RU	Fiche	PT06SE-20-41P	Pygmy Crimp	Bendix	3-2	43
P110RU	Adaptateur 90°	UG-27C/U			3-2	8
P111RU	Adaptateur 90°	UG-27C/U			3-2	29
P112RU	Fiche	KN59-18	UG-1185/U	Kings	3-2	25
P114RU	Adaptateur 90°		UG-27C/U		3-2	29
P12RU	Connecteur	67-06C20-37S		The Bunker - Ramo Corp.	3-2A	20
P13RU	Fiche	PT06SE-14-19S	Pygmy Crimp	Bendix	3-2	34
P1RU	Fiche	PT06Se-20-41P	Pygmy Crimp	Bendix	3-2	9
P2RU	Fiche	PT06SE-20-41S	Pygmy Crimp	Bendix	3-2	9
P3RU	Fiche	PT06SE-16-23S	Pygmy Crimp	Bendix	3-2	9
P4RU	Fiche	PT06SE-16-23S	Pygmy Crimp	Bendix	3-2	9
P6RU	Fiche	PT08SE-12-10P	Pygmy Crimp	Bendix	3-2	8
P7RU	Connecteur	MS27473T18B-32S			3-2A	16
P8RU	Fiche	PT08SE-14-15S	Pygmy Crimp	Bendix	3-2	8
P9RU	Fiche	PT06SE-20-41S	Pygmy Crimp	Bendix	3-2	43
R2RU	Résistance	RCR32G220KM	220r	Spécification Militaire	3-2A	19
RETR1RU	Émetteur-récepteur UHF principal		RT-5078/ARC-164	Ltd.	3-2A	16
RETR2RU	Émetteur-récepteur UHF secours	522-2155-004	RT-5014/ARC-504	Collins	3-2	8
S1RU	Poussoir	MS35058-30			3-2	5
S2RU	Poussoir	MS35059-30			3-2	4
S3RU	Cache	MS25223-2			3-2	4
S4RU	Poussoir	MS25089-4C			3-2A	22

NOTA

Tous les fils sont conformes à la spécification MIL-W-5088.

Figure 3-6A (feuille 5 de 5) Système UHF AN/ARC-164 – schéma de câblage (avions modifiés selon CF-459 ou CF-461)

C-12-114-000/DW-000

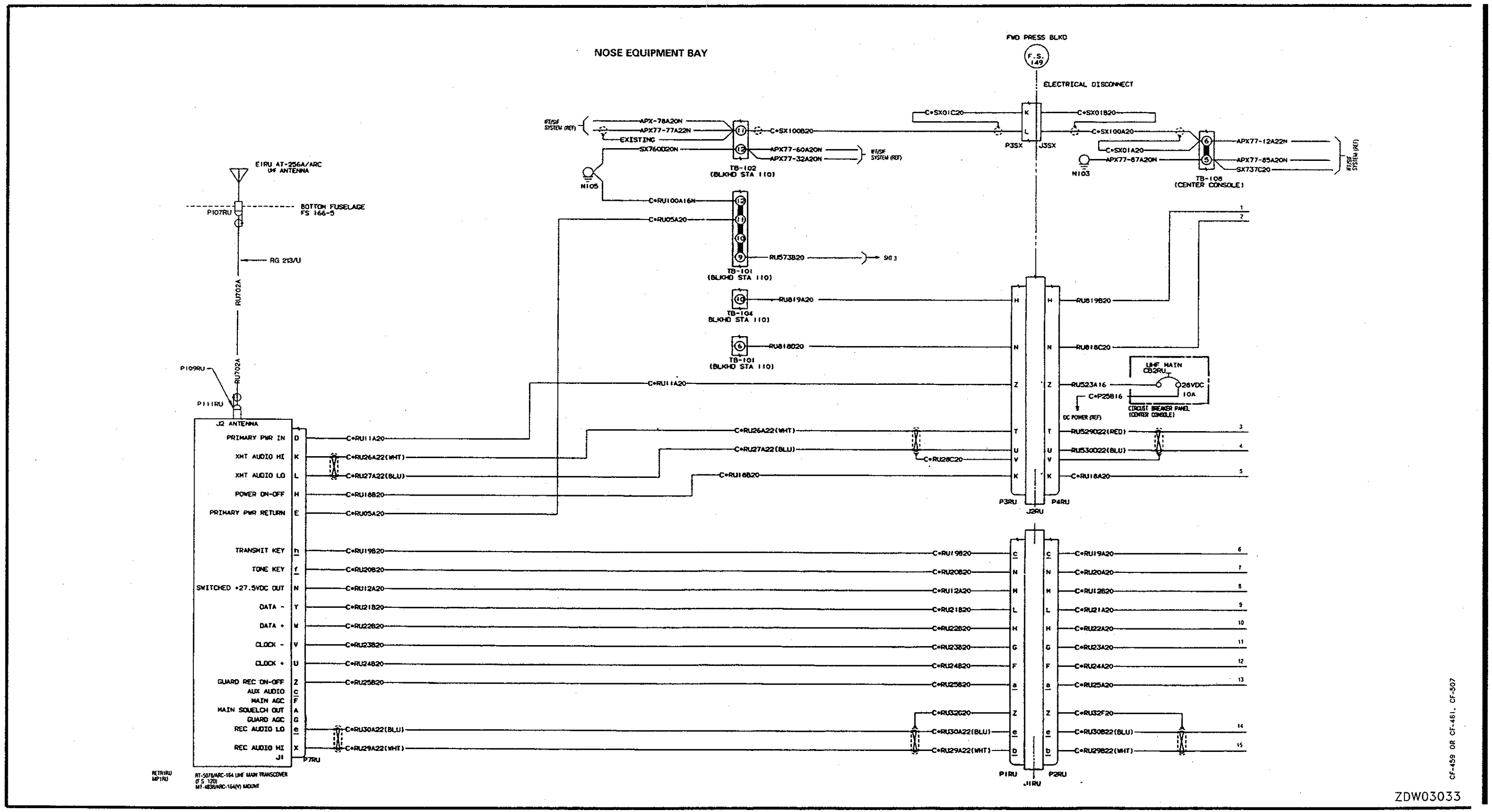

Figure 3-6B (Sheet 1 of 5) AN/ARC-164 UHF System – Diagram (Aircraft modified to CF-459 or CF-461 and CF-507)

Figure 3-6B (Sheet 1 of 5) AN/ARC-164 UHF System – Diagram (Aircraft modified to CF-459 or CF-461 and CF-507)

C-12-114-000/DW-000

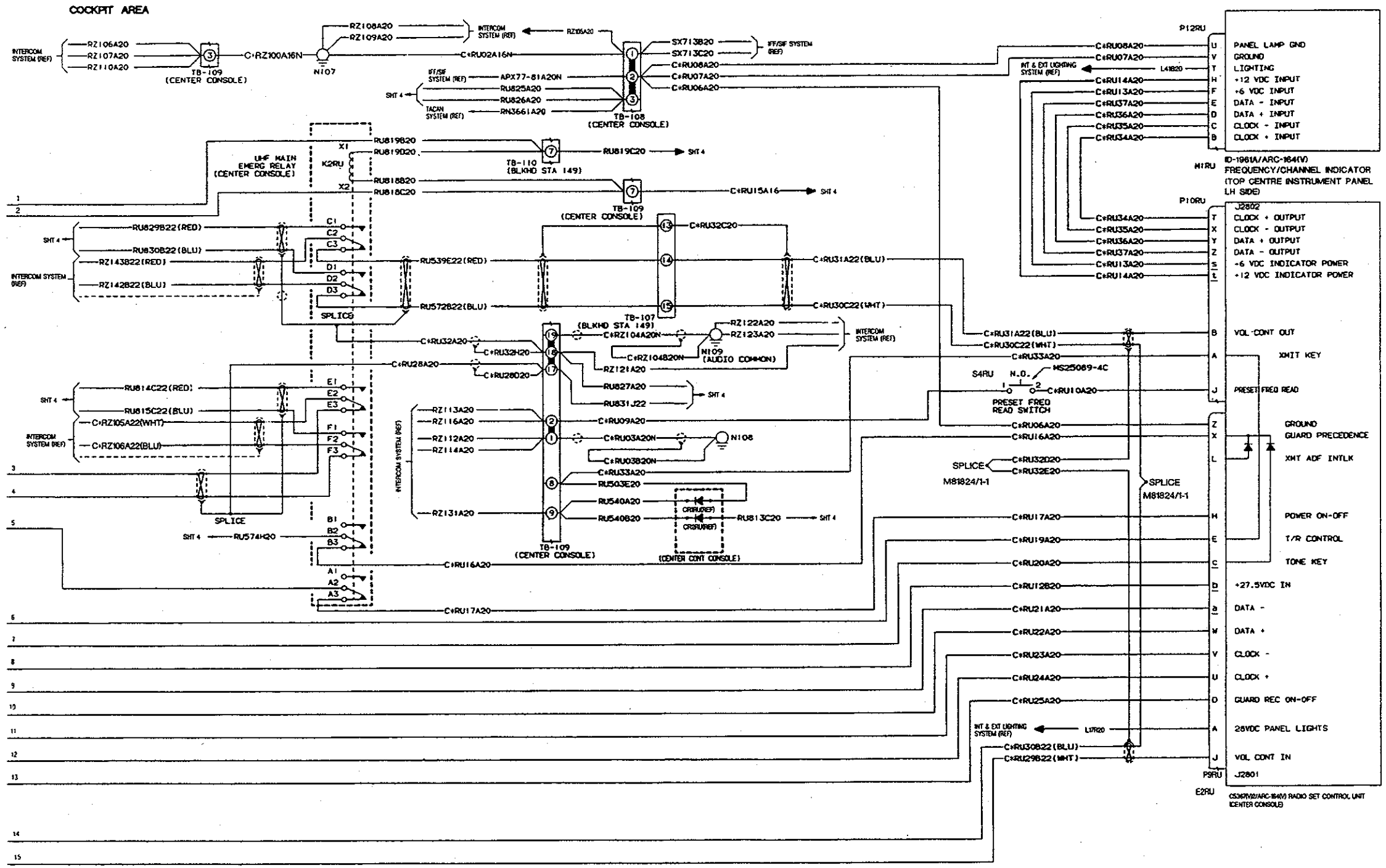

Figure 3-6B (Sheet 2 of 5) AN/ARC-164 UHF System – Diagram (Aircraft modified to CF-459 or CF-461 and CF-507)

Figure 3-6B (Sheet 2 of 5) AN/ARC-164 UHF System – Diagram (Aircraft modified to CF-459 or CF-461 and CF-507)

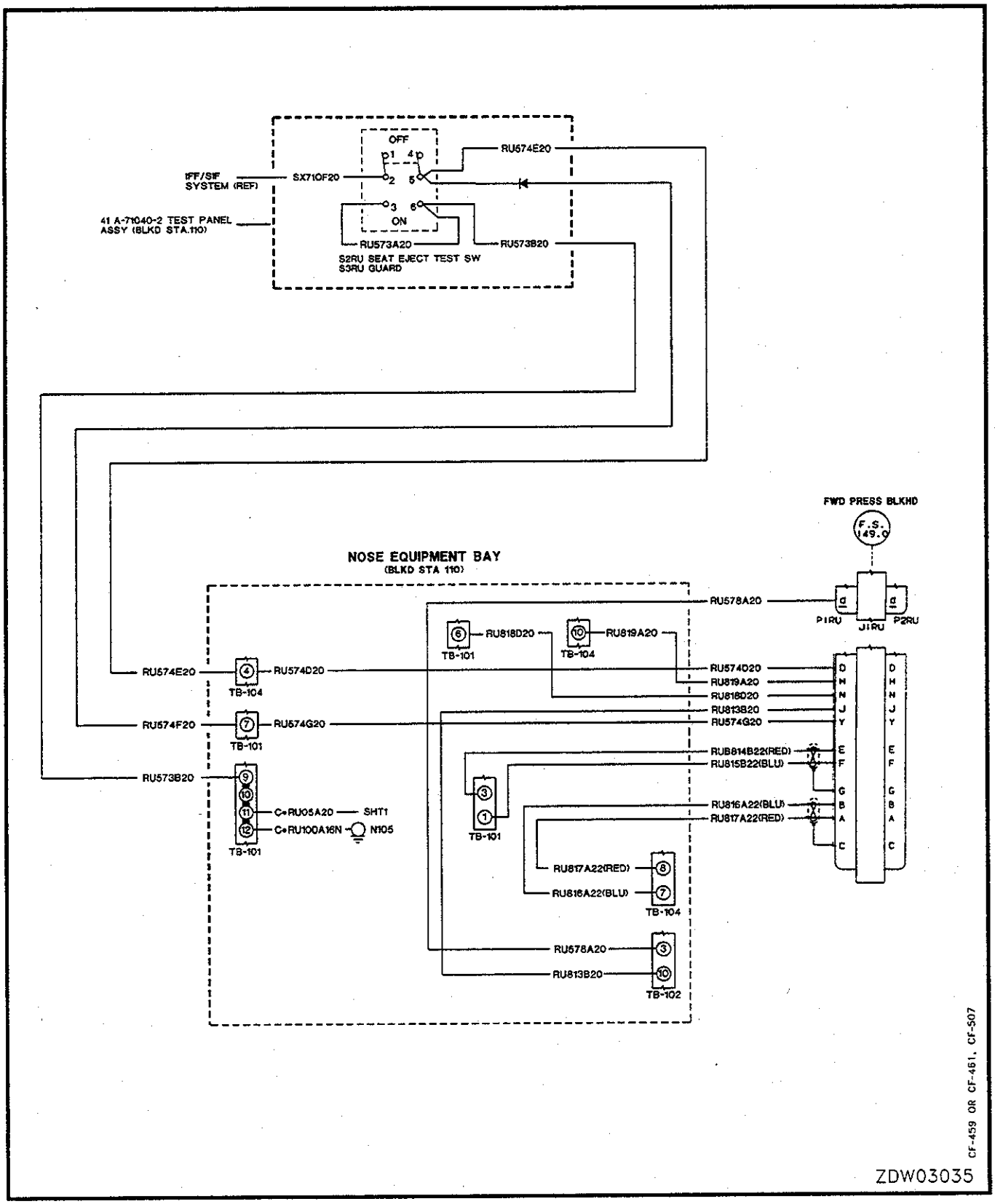

Fig

Figure 3-6B (Sheet 3 of 5) AN/ARC-164 UHF System – Diagram (Aircraft modified to CF-459 or CF-461 and CF-507)

C-12-114-000/DW-000

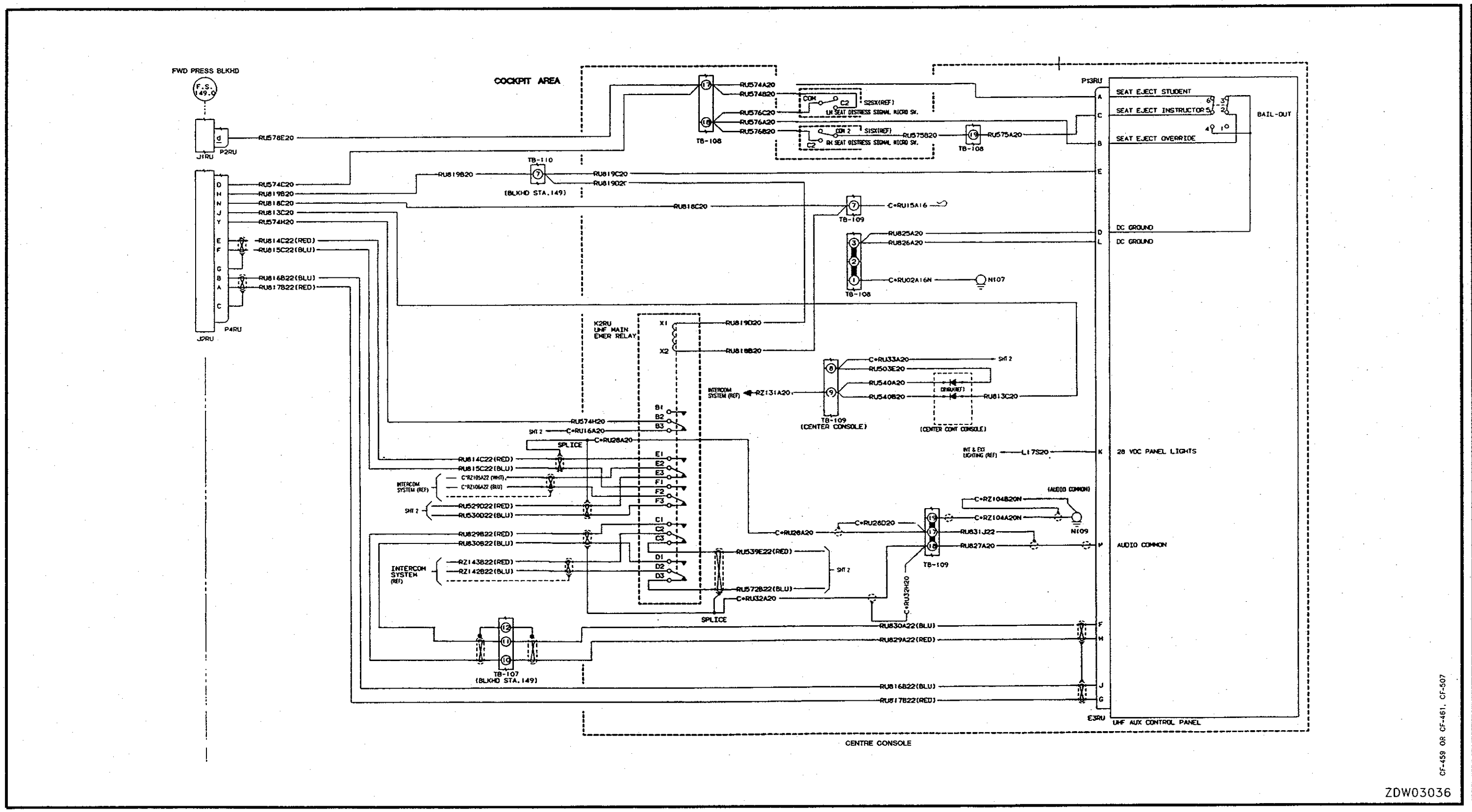

Figure 3-6B (Sheet 4 of 5) AN/ARC-164 UHF System – Diagram (Aircraft modified to CF-459 or CF-461 and CF-507)

Figure 3-6A (Sheet 4 of 5) AN/ARC-164 UHF System – Diagram (Aircraft modified to CF-459 or CF-461 and CF-507)

Item List					Location	
Item	Description	Part No.	Type	Mfg	Fig.	Call-Out
CB2RU	Circuit-breaker	S1412-10	10A	Canadair	2-2A	9
CR1RU	Diode	1N249B	MIL-S-19500/134		3-2	41
CR2RU	Diode	1N249B	MIL-S-19500/134		3-2	41
CR6RU	Diode	1N540			3-2	4
E1RU	UHF Antenna	CA-561	AT-256A/ARC	Tecinn Appl. Corp.	3-2	25
E2RU	Radio Set Control Unit	C5367 (V)2/ARC-164(V)		Joint Electronic Type Designation	3-2A	11
E3RU	UHF AUX Control Panel	41A-72030		Canadair	3-2	34
J1RU	Receptacle		Pygmy	Bendix	3-2	9
J2RU	Connector		Pygmy	Bendix	3-2	9
K2RU	Relay	9226-3887		Leach	3-2	39
M1RU	Frequency/Channel Indicator	ID-1961B/ARC-164(V)		Magnavox Electronic System Corp.	3-2A	21
MP1RU	Mount	K41A-58043-20	MT-4838/A RC-164(V)		3-2A	16
P107RU	Plug	KN59-18	UG-1185/U	Kings	3-2	29
P109RU	Plug	KN59-18	UG-1185/U	Kings	3-2	27
P10RU	Plug	PT06SE-20-41P	Pygmy Crimp	Bendix	3-2	43
P111RU	Rt. Angle Adapter		UG-27C/U		3-2	29
P12RU	Connector	67-06C20-37S		The Bunker - Ramo Corp.	3-2A	20
P13RU	Plug	PT06SE-14-19S	Pygmy Crimp	Bendix	3-2	34
P1RU	Plug	PT06SE-20-41P	Pygmy Crimp	Bendix	3-2	9
P2RU	Plug	PT06SE-20-41S	Pygmy Crimp	Bendix	3-2	9
P3RU	Plug	PT06SE-16-23P	Pygmy Crimp	Bendix	3-2	9
P4RU	Plug	PT06SE-16-23S	Pygmy Crimp	Bendix	3-2	9
P7RU	Connector	MS27473T18B-32S			3-2A	16
P9RU	Plug	PT06SE-20-41S	Pygmy Crimp	Bendix	3-2	43
RETR1RU	UHF Main Transceiver		RT-5078/A RC-164		3-2A	16
S2RU	Switch	MS35059-30			3-2	4
S3RU	Guard	MS25223-2			3-2	4
S4RU	Switch	MS25089-4C			3-2A	22

NOTE

All wires are per MIL-W-5088.

Figure 3-6B (Sheet 5 of 5) AN/ARC-164 UHF System – Diagram (Aircraft modified to CF-459 or CF-461 and CF-507)

C-12-114-000/DW-000

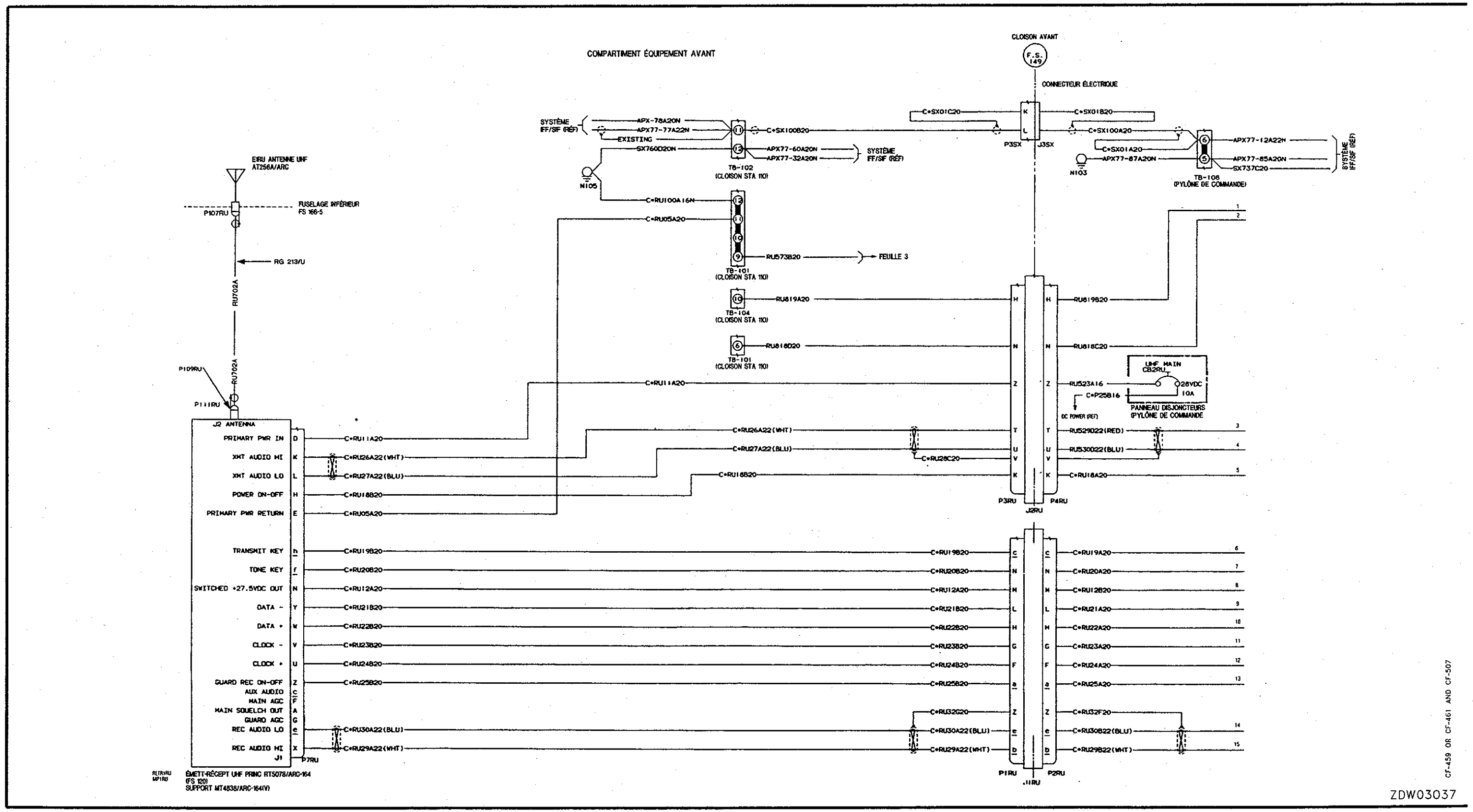

Figure 3-6B (feuille 1 de 5) Système UHF AN/ARC-164 – schéma de câblage (avions modifiés selon CF-459 ou CF-461 et CF-507)

Système UHF AN/ARC-164 – schéma de câblage (avions modifiés selon CF-459 (feuille 1 de 5) Figure 3-6B
ou CF-461 et CF-507)

C-12-114-000/DW-000

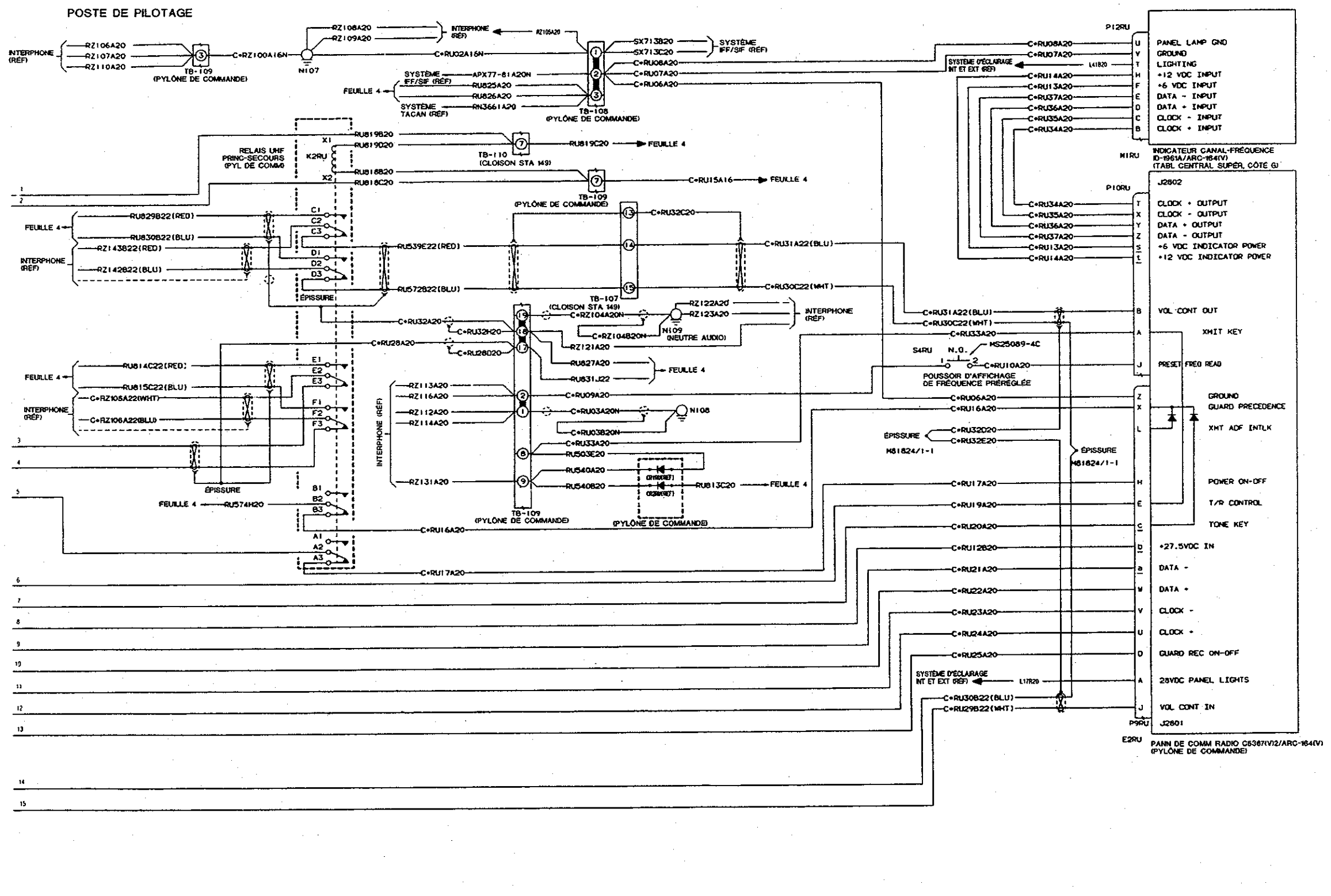

Figure 3-6B (feuille 2 de 5) Système UHF AN/ARC-164 – schéma de câblage (avions modifiés selon CF-459 ou CF-461 et CF-507)

Figure 3-6B (feuille 2 de 5) Système UHF AN/ARC-164 – schéma de câblage (avions modifiés selon CF-459 ou CF-461 et CF-507)

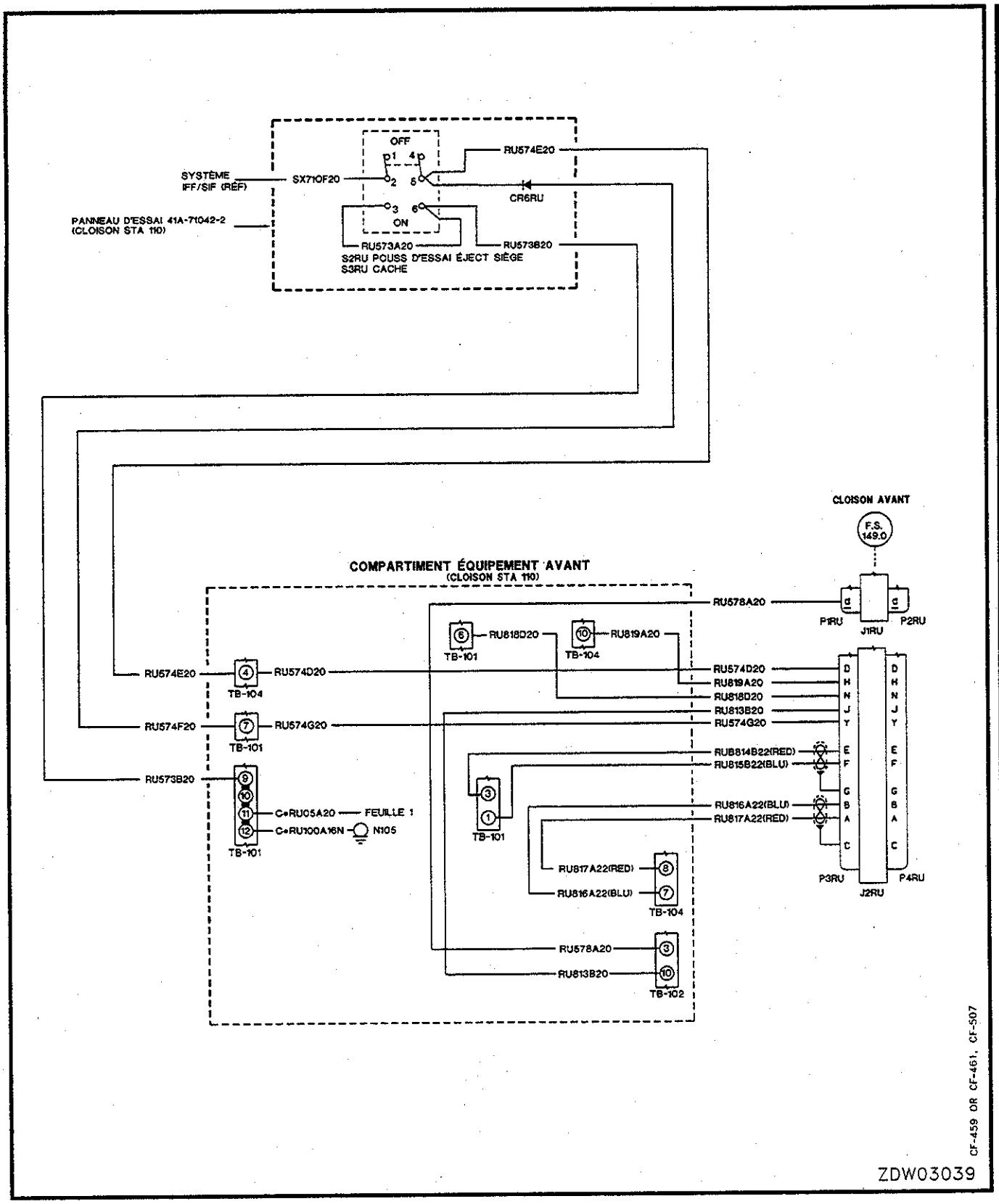

Fig

Figure 3-6B (feuille 3 de 5) Système UHF AN/ARC-164 – schéma de câblage (avions modifiés selon CF-459 ou CF-461 et CF-507)

C-12-114-000/DW-000

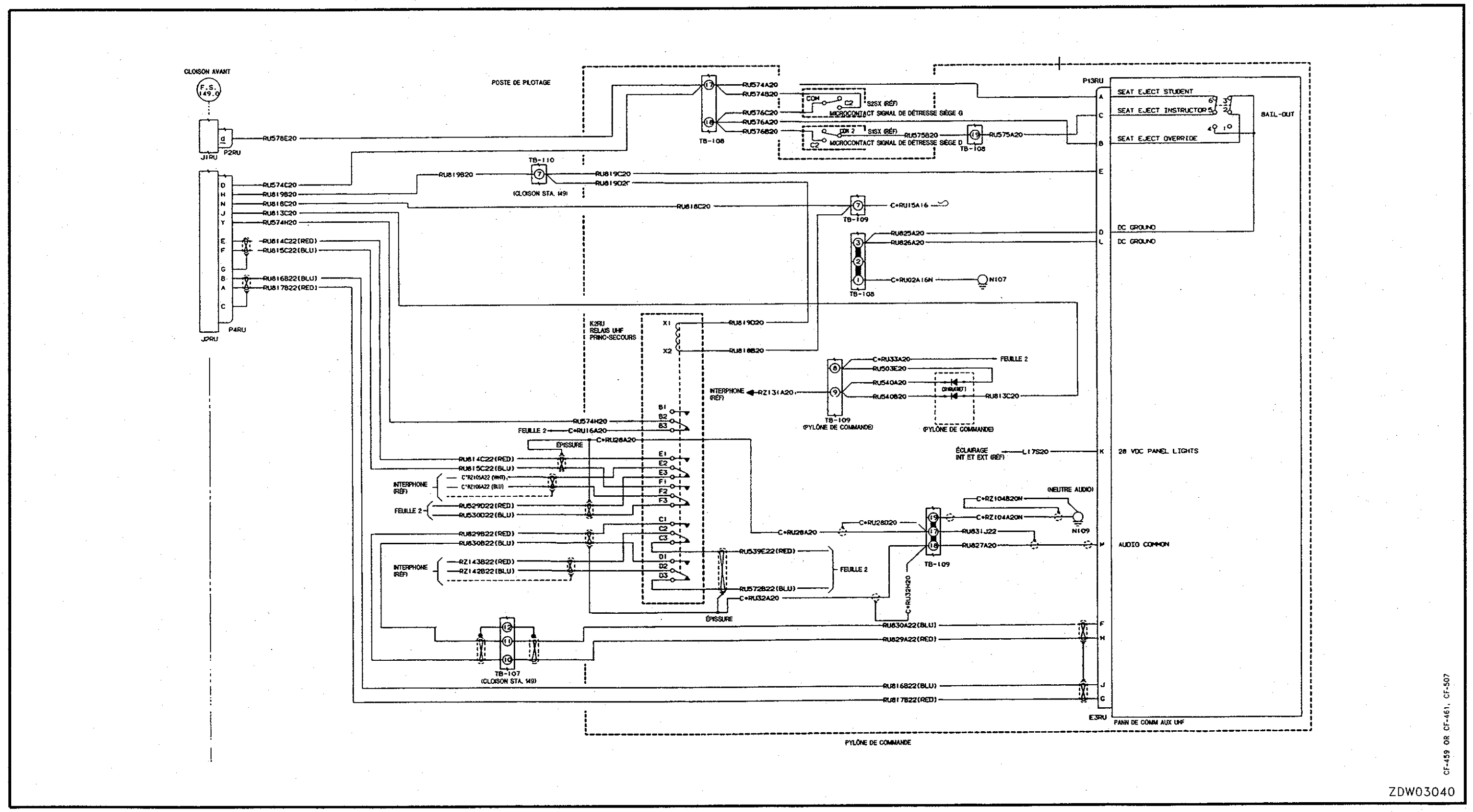

Figure 3-6B (feuille 4 de 5) Système UHF AN/ARC-164 – schéma de câblage (avions modifiés selon CF-459 ou CF-461 et CF-507)

Figure 3-6B (feuille 4 de 5) Système UHF AN/ARC-164 – schéma de câblage (avions modifiés selon CF-459 ou CF-461 et CF-507)

Liste de Composants					Emplacement	
Composant	Description	N° de pièce	Type	Fabricant	Fig.	N° de renvoi
CB2RU	Disjoncteur	S1412-10	10A	Canadair	2-2A	9
CR1RU	Diode	1N249B	MIL-S-19500/134		3-2	41
CR2RU	Diode	1N249B	MIL-S-19500/134		3-2	41
CR6RU	Diode	1N540			3-2	4
E1RU	Antenne UHF	CA-561	AT-256A/ARC	Tecinn Appl. Corp.	3-2	25
E2RU	Panneau de commande radio	C5367 (V)2/ARC-164(V)		Désignation conjointe de type électronique	3-2A	11
E3RU	Panneau de commande auxiliaire UHF	41A-72030		Canadair	3-2	34
J1RU	Prise		Pygmy	Bendix	3-2	9
J2RU	Connecteur		Pygmy	Bendix	3-2	9
K2RU	Relais	9226-3887		Leach	3-2	39
M1RU	Indicateur canal-fréquence	ID-1961B/ARC-164(V)		Magnavox Electronic System Corp.	3-2A	21
MP1RU	Support	K41A-58043-20	MT-4838/A RC-164(V)		3-2A	16
P107RU	Fiche	KN59-18	UG-1185/U	Kings	3-2	29
P109RU	Fiche	KN59-18	UG-1185/U	Kings	3-2	27
P10RU	Fiche	PT06SE-20-41P	Pygmy Crimp	Bendix	3-2	43
P111RU	Adaptateur 90°		UG-27C/U		3-2	29
P12RU	Connecteur	67-06C20-37S		The Bunker - Ramo Corp.	3-2A	20
P13RU	Fiche	PT06SE-14-19S	Pygmy Crimp	Bendix	3-2	34
P1RU	Fiche	PT06SE-20-41P	Pygmy Crimp	Bendix	3-2	9
P2RU	Fiche	PT06SE-20-41S	Pygmy Crimp	Bendix	3-2	9
P3RU	Fiche	PT06SE-16-23P	Pygmy Crimp	Bendix	3-2	9
P4RU	Fiche	PT06SE-16-23S	Pygmy Crimp	Bendix	3-2	9
P7RU	Connecteur	MS27473T18B-32S			3-2A	16
P9RU	Fiche	PT06SE-20-41S	Pygmy Crimp	Bendix	3-2	43
RETR1RU	Émetteur-récepteur UHF principal		RT-5078/A RC-164		3-2A	16
S2RU	Poussoir	MS35059-30			3-2	4
S3RU	Cache	MS25223-2			3-2	4
S4RU	Poussoir	MS25089-4C			3-2A	22

NOTA

Tous les fils sont conformes à la spécificatoin MIL-W-5088.

Figure 3-6B (feuille 5 de 5) Système UHF AN/ARC-164 – schéma de câblage (avions modifiés selon CF-459 ou CF-461 et CF-507)

C-12-114-000/DW-000

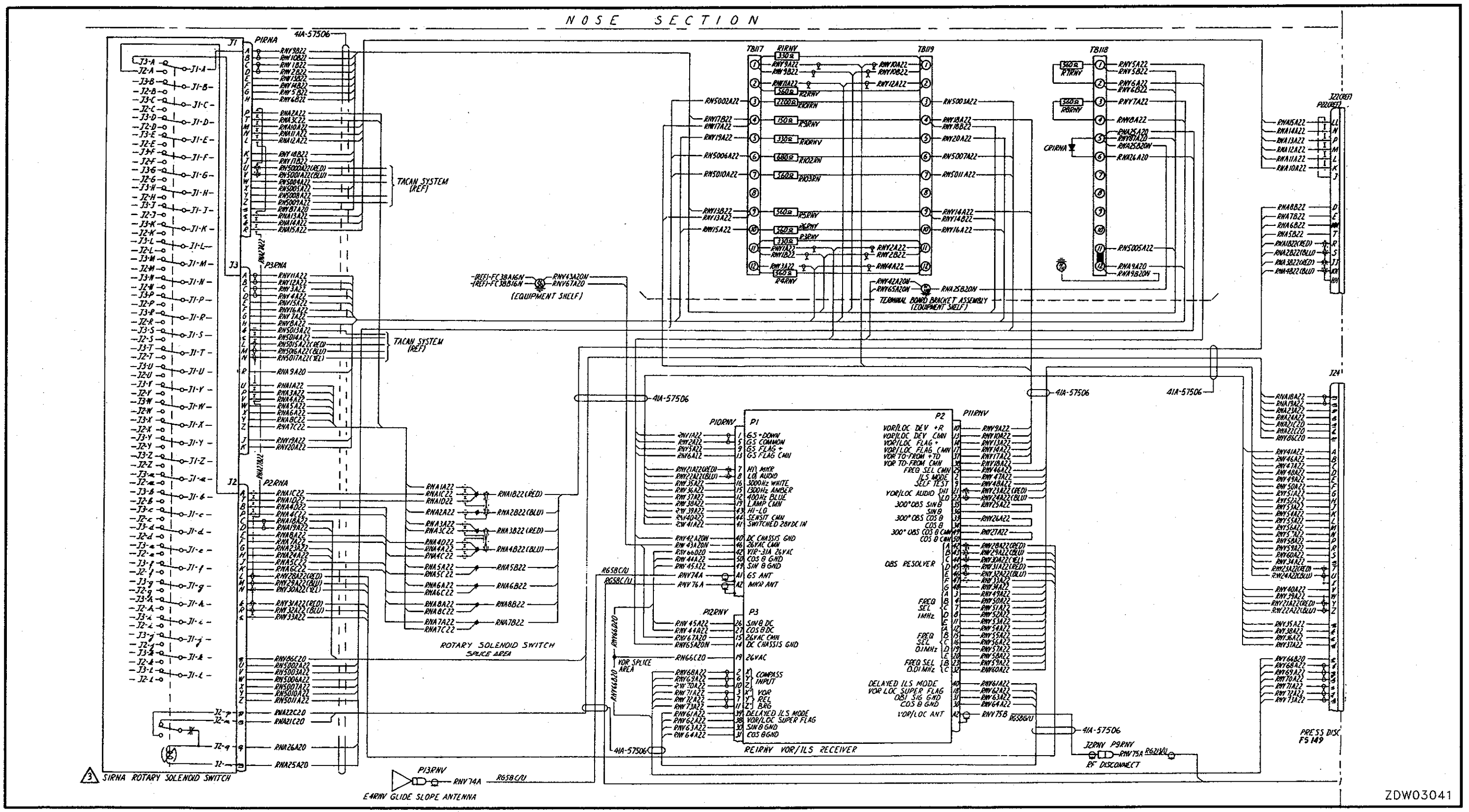

Figure 3-7 (Sheet 1 of 3) AN/ARN-508 VOR-ILS-Marker System and Course Indicator Switching – Diagram

Figure 3-7 (Sheet 1 of 3) AN/ARN-508 VOR-ILS-Marker System and Course Indicator Switching – Diagram

C-12-114-000/DW-000

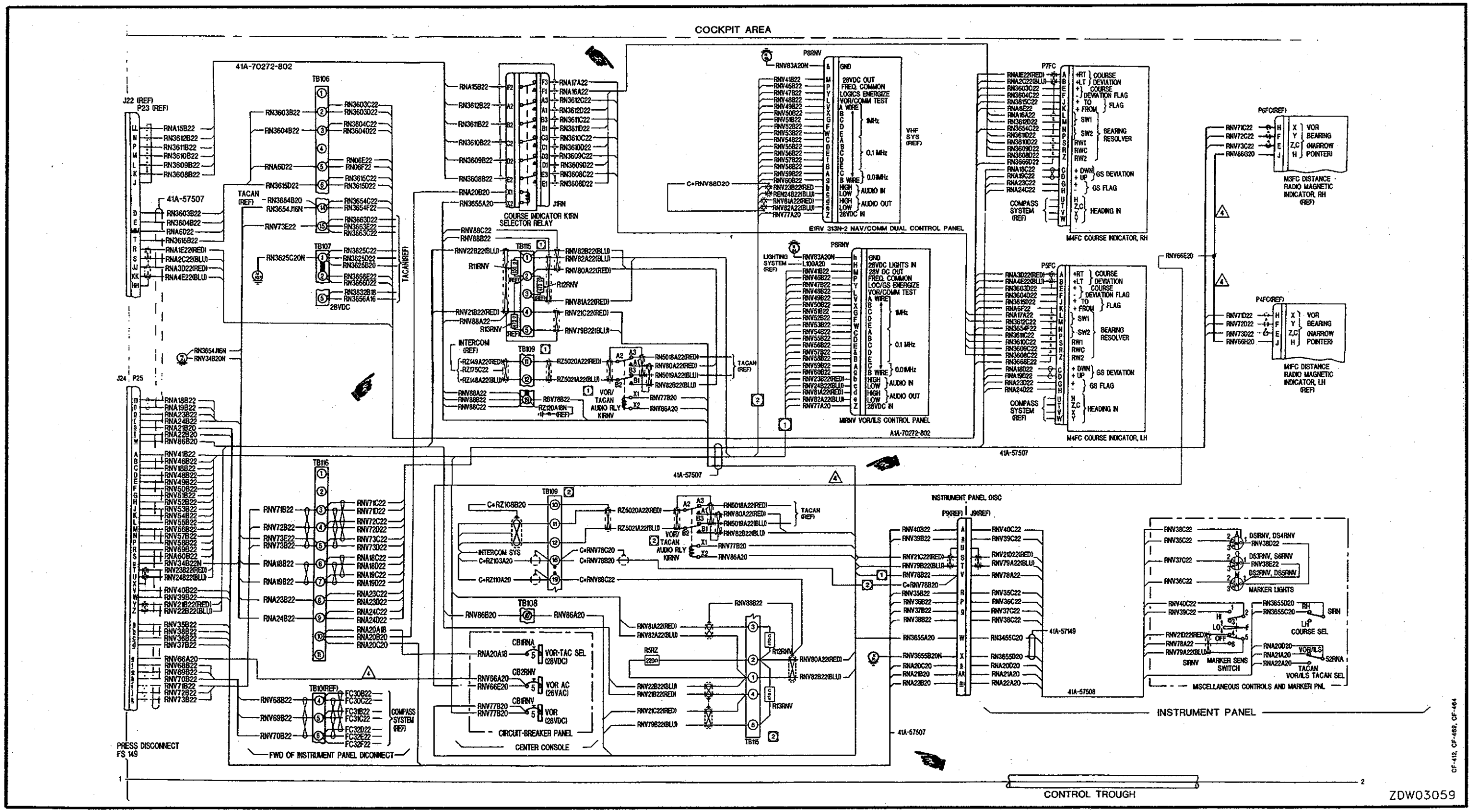

Figure 3-7 (Sheet 2 of 3) AN/ARN-508 VOR-ILS-Marker System and Course Indicator Switching – Diagram

C-12-114-000/DW-000

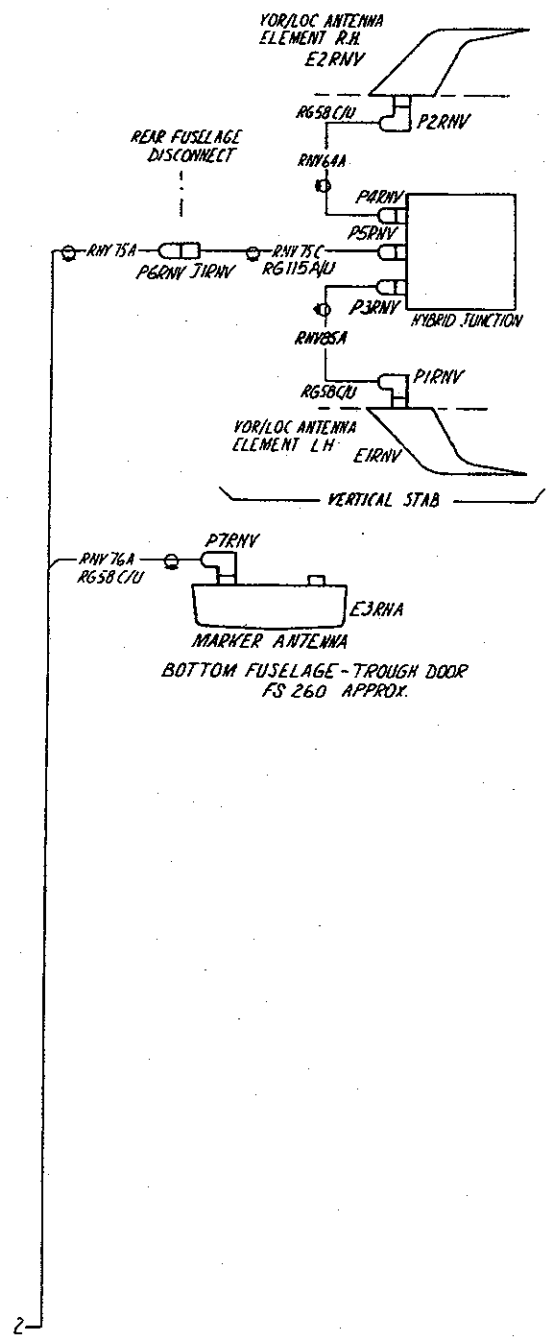

ITEM LIST					LOCATION	
ITEM NO.	DESCRIPTION	PART NO OR SPEC	TYPE	MFG	FIG	CALL-OUT
CB1RNA	CIRCUIT BREAKER	S-1412-5	5A		3-2	36
CB1RNV	CIRCUIT BREAKER	S-1412-5	5A			36
CB2RNV	CIRCUIT BREAKER	S-1412-5	5A			36
CR1RNA	DIODE	1N3613	MIL-S-19500			58
DS1RNV	IND LIGHT ASSY (WHITE)	MS25041-1				61
DS2RNV	IND LIGHT ASSY (YELLOW)	MS25041-4				61
DS3RNV	IND LIGHT ASSY (BLUE)	MS25041-10				61
DS4RNV	LAMP	MS25237-328				61
DS5RNV	LAMP	MS25237-328				61
DS6RNV	LAMP	MS25237-328				61
E1RNV	ANTENNA ELEMENT	776-7349-001		COLLINS		48
E2RNV	ANTENNA ELEMENT	776-7349-001		COLLINS		48
E3RNA	MARKER ANTENNA (37X-2)	522-0854-023	AT-640A/ARN	COLLINS		59
E4RNV	G/S ANTENNA (37P4)	522-0688-013	AS-5071/ARN	COLLINS		54
HY1RNV	HYBRID JUNCTION BOX	776-7358-001		COLLINS		47
J1RN	SOCKET	S0-1004		LEACH	3-2	38
J1RNV	PANEL JACK	KC19-30		KINGS	(FS308)	
J2RNV	JACK	KC39-22		COLLINS	3-2	56(NEAR)
K1RN	RELAY	9226-3887		LEACH	3-2	38
K1RNV	RELAY	MS27401-1			3-2	44
M1RNV	CONTROL UNIT (313N-6C)	522-4408-207	C-5302/ARN-508	COLLINS	3-2	64
MP1RNV	MOUNT	622-2242-001	320R-20	COLLINS	3-2	56
M2FC	COURSE INDICATOR, LH	MN97HA4			2-2	77
M4FC	COURSE INDICATOR, RH	MN97HA4			2-2	77
P1RNA	PLUG	MS3126F-20-41S			3-2	57
P2RNA	PLUG	MS3126F-20-41SW				57
P3RNA	PLUG	MS3126F-20-41SX				57
P1RNV	ANGLE PLUG	KC59-224		KINGS		48
P2RNV	ANGLE PLUG	KC59-224		KINGS		48
P3RNV	PLUG	KC59-78		KINGS		47
P4RNV	PLUG	KC59-78		KINGS		47
P5RNV	PLUG	KC59-86		KINGS	3-2	47
P6RNV	PLUG	KN59-46		KINGS	(FS308)	
P7RNV	ANGLE PLUG	KD59-67		KINGS	3-2	59
P8RNV	PLUG	MS3126F-20-41S				64
P9RNV	PLUG	KC59-86		KINGS		56(NEAR)
P10RNV	PLUG	617-8992-001		COLLINS		56
P11RNV	PLUG	617-8992-001		COLLINS		56
P12RNV	PLUG	617-8992-001		COLLINS		56
P13RNV	PLUG	KN59-86		KINGS	3-2	54
P5FC	PLUG	MS3106P-28-12S			2-2	77
P7FC	PLUG	MS3106P-28-12S			2-2	77

ITEM LIST					LOCATION	
ITEM NO.	DESCRIPTION	PART NO. OR SPEC	TYPE	MFG	FIG	CALL-OUT
R1RNV	RESISTOR (330 OHMS)	RC32GF331K	MIL-R-11		3-2	58
R2RNV	RESISTOR (560 OHMS)	RC32GF561K	MIL-R-11			
R3RNV	RESISTOR (330 OHMS)	RC32GF331K	MIL-R-11			
R4RNV	RESISTOR (560 OHMS)	RC32GF561K	MIL-R-11			
R5RNV	RESISTOR (560 OHMS)	RC32GF561K	MIL-R-11			
R6RNV	RESISTOR (560 OHMS)	RC32GF561K	MIL-R-11			
R7RNV	RESISTOR (560 OHMS)	RC32GF561K	MIL-R-11			
R8RNV	RESISTOR (560 OHMS)	RC32GF561K	MIL-R-11			
R9RNV	RESISTOR (150 OHMS)	RC32GF151K	MIL-R-11			
R10RNV	RESISTOR (330 OHMS)	RC32GF331K	MIL-R-11			58
R11RNV	RESISTOR (150 OHMS)	RC32GF151K	MIL-R-11			44(NEAR)
R12RNV	RESISTOR (470 OHMS)	RC32GF471K	MIL-R-11			44(NEAR)
R13RNV	RESISTOR (470 OHMS)	RC32GF471K	MIL-R-11			44(NEAR)
R101RN	RESISTOR (2200 OHMS)	RC32GF222K	MIL-R-11			58
R102RN	RESISTOR (680 OHMS)	RC32GF681K	MIL-R-11			58
R103RN	RESISTOR (560 OHMS)	RC32GF561K	MIL-R-11			58
RE1RNV	RECEIVER (VIR-31A)	622-1239-008	C-5069/ARN-508	COLLINS		56
S1RNA	ROTARY SOLENOID SWITCH	172934-001		LEDEX		57
S1RN	SWITCH	MS35058-22				49
S1RNV	SWITCH	MS25201-7				60
S2RNA	SWITCH	MS24523-23			3-2	62

NOTE

1 In harnesses 41A-57507 and 41A-57508 wire specifications are:
Shielded wire: MIL-C-27500-22,( )BT2
Unshielded wire: MIL-W-5086/2

2 In harnesses 41A-57149 and 41A-70272 wire specifications are:
Shielded wire: MIL-C-7078, type II
Unshielded wire: MIL-W-5086 type II

3 Internal connections shown for section a of rotary solenoid switch are typical for all sections except in the control circuit(J2-p,n,q,m).

4 Wire M5086-2-20-9

EFFECTIVITY

1 Aircraft not modified to CF-462 and CF-464

2 Aircraft modified to CF-462 and CF-464

41A-701A-8,41A-70172B-1,41A70173A,41A-70174C, CD-031, CF-412, CF-421 86114-27

ZDW03060

Figure 3-7 (Sheet 3 of 3) AN/ARN-508 VOR-ILS-Marker System and Course Indicator Switching – Diagram

Figure 3-7 (Sheet 3 of 3) AN/ARN-508 VOR-ILS-Marker System and Course Indicator Switching – Diagram

C-12-114-000/DW-000

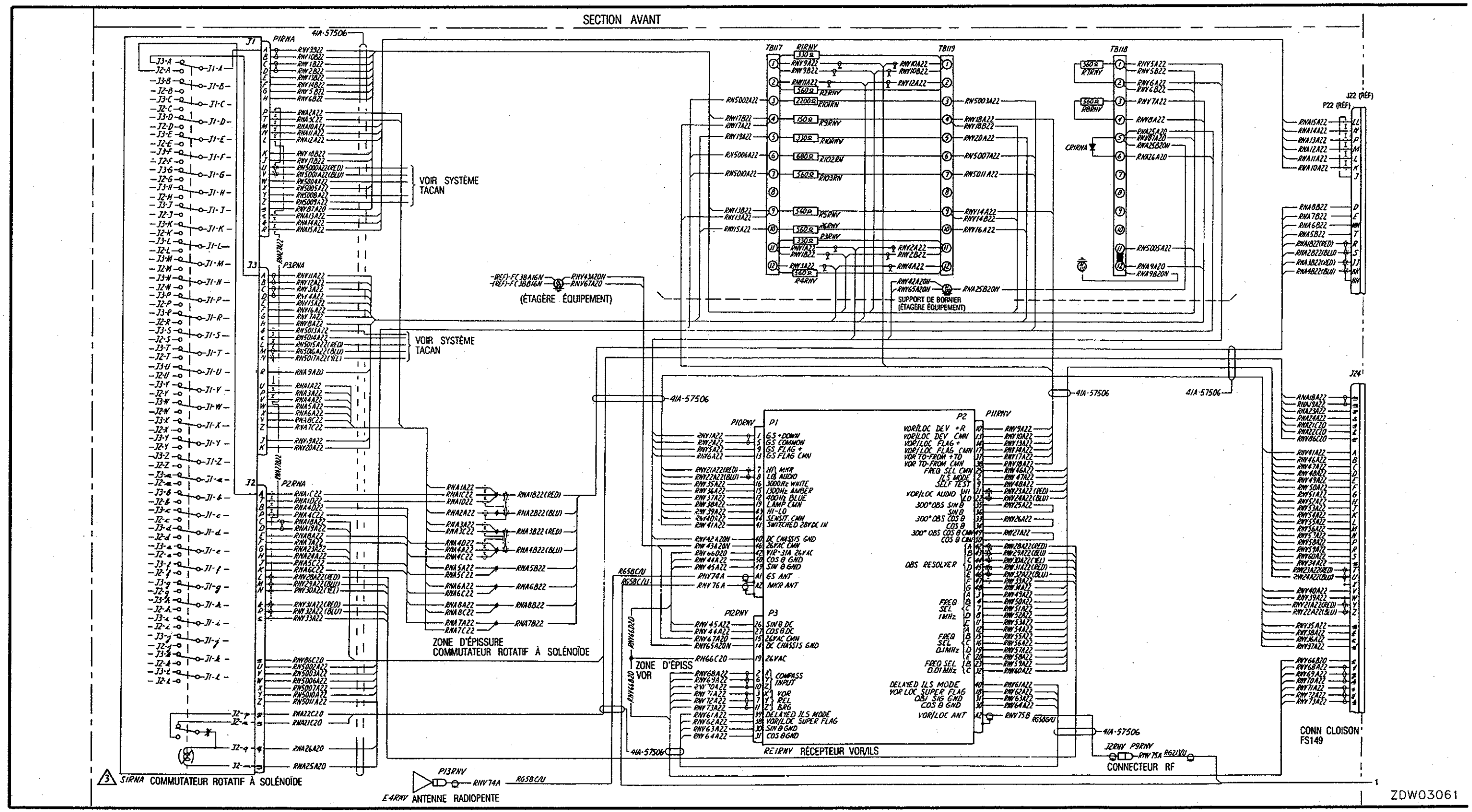

Figure 3-7 (feuille 1 de 3) Système VOR-ILS-radiobornes AN/ARN-508 et commutation conservateurs de cap – schéma de câblage

Figure 3-7 (feuille 1 de 3) Système VOR-ILS-radiobornes AN/ARN-508 et commutation conservateurs de cap – schéma de câblage

C-12-114-000/DW-000

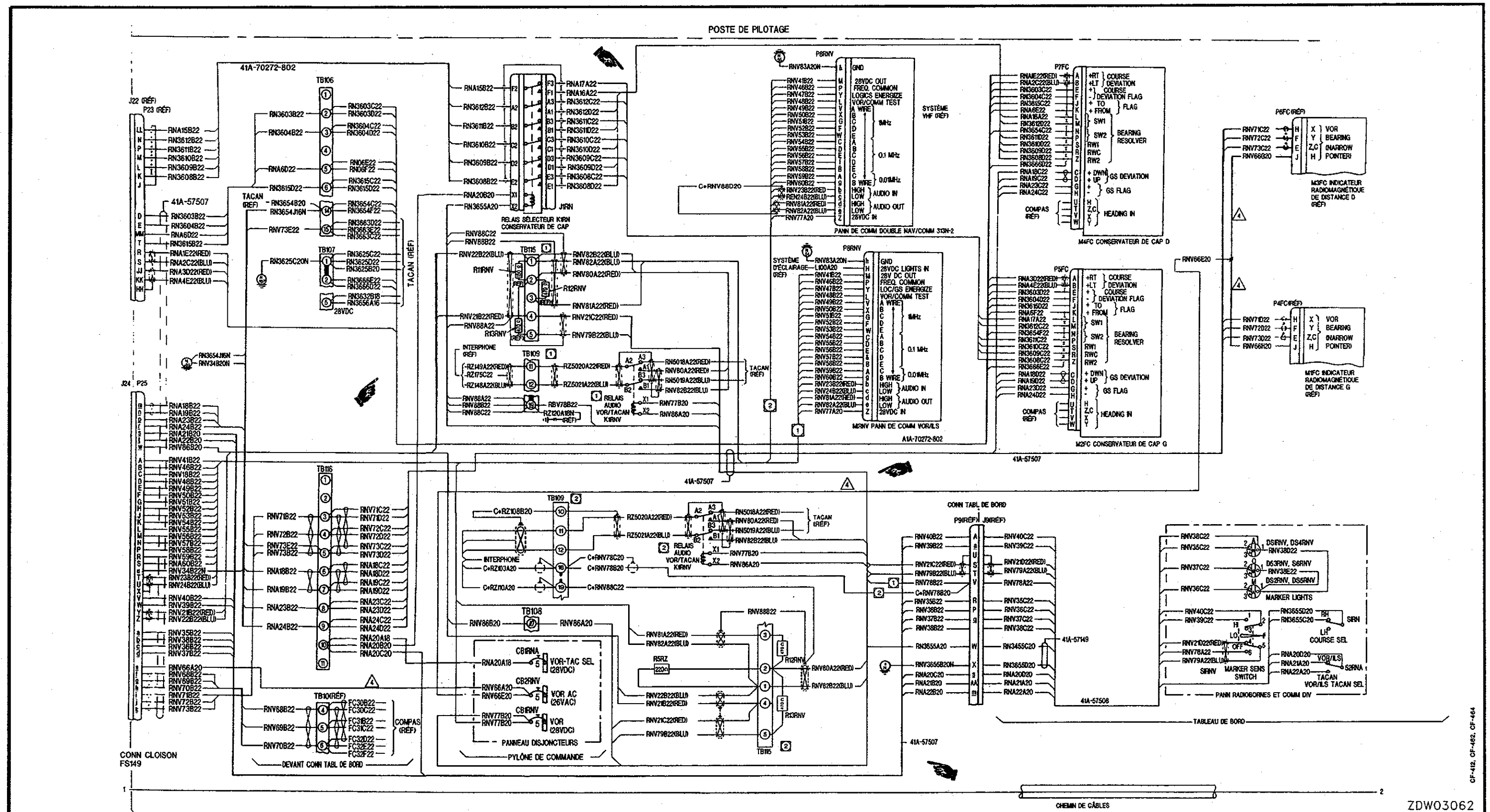

Figure 3-7 (feuille 2 de 3) Système VOR-ILS-radiobornes AN/ARN-508 et commutation conservateurs de cap – schéma de câblage

Figure 3-7 (feuille 2 de 3) Système VOR-ILS-radiobornes AN/ARN-508 et commutation conservateurs de cap – schéma de câblage

C-12-114-000/DW-000

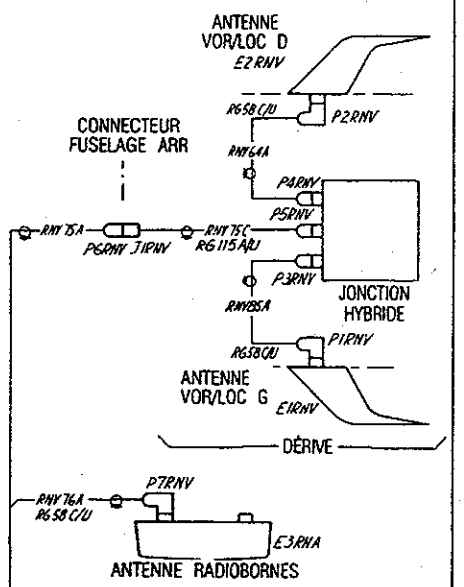

LISTE DES COMPOSANTS					EMPLACEMENT	
N° DE COMPOSANT	DESCRIPTION	N° DE PIÈCE OU SPÉC	TYPE	FABRICANT	FIG	N° DE RENVOI
CB1RNA	DISJONCTEUR	S-1412-5	5A		3-2	36
CB1RNV	DISJONCTEUR	S-1412-5	5A			36
CB2RNV	DISJONCTEUR	S-1412-5	5A			36
CB1RNA	DIODE	IN3613	MIL-S-19500			58
DS1RNV	VOYANT INDIC (BLANC)	MS25041-1				61
DS2RNV	VOYANT INDIC (JAUNE)	MS25041-4				61
DS3RNV	VOYANT INDIC (BLEU)	MS25041-10				61
DS4RNV	AMPOULE	MS25237-328				61
DS5RNV	AMPOULE	MS25237-328				61
DS6RNV	AMPOULE	MS25237-328				61
E1RNV	ANTENNE	776-7349-001		COLLINS		48
E2RNV	ANTENNE	776-7349-001		COLLINS		48
E3RNA	ANTENNE RADIOBORNES (37X-2)	522-0854-023	AT-640A/ARN	COLLINS		59
E4RNV	ANTENNE RADIOPENTE (37P4)	522-0688-013	AS-5071/ARN	COLLINS		54
HY1RNV	BOÎTIER DE JONCTION HYBRIDE	776-7358-001		COLLINS		47
J1RN	DOUILLE	S0-1004		LEACH	3-2	38
J1RNV	PRISE DE PANNEAU	KC19-30		KINGS	(FS308)	
J2RNV	PRISE	KC39-22		COLLINS	3-2	56(PRÈS)
K1RN	RELAIS	9226-3887		LEACH	3-2	38
K1RNV	RELAIS	MS27401-1			3-2	44
M1RNV	PANN DE COMM (313N-6C)	522-4408-207	C-5302/ARN-508	COLLINS	3-2	64
MP1RNV	SUPPORT	622-2242-001	320R-20	COLLINS	3-2	56
M2FC	CONSERVATEUR DE CAP G	MN97HA4			2-2	77
M4FC	CONSERVATEUR DE CAP D	MN97HA4			2-2	77
P1RNA	FICHE	MS3126F-20-41S			3-2	57
P2RNA	FICHE	MS3126F-20-41SW				57
P3RNA	FICHE	MS3126F-20-41SX				57
P1RNV	FICHE ÉQUERRE	KC59-224		KINGS		48
P2RNV	FICHE ÉQUERRE	KC59-224		KINGS		48
P3RNV	FICHE	KC59-78		KINGS		47
P4RNV	FICHE	KC59-78		KINGS		47
P5RNV	FICHE	KC59-86		KINGS	3-2	47
P6RNV	FICHE	KN59-46		KINGS	(FS308)	
P7RNV	FICHE ÉQUERRE	KD59-67		KINGS	3-2	59
P8RNV	FICHE	MS3126F-20-41S				64
P9RNV	FICHE	KC59-86		KINGS		56(PRÈS)
P10RNV	FICHE	617-8992-001		COLLINS		56
P11RNV	FICHE	617-8992-001		COLLINS		56
P12RNV	FICHE	617-8992-001		COLLINS		56
P13RNV	FICHE	KN59-86		KINGS	3-2	54
P5FC	FICHE	MS3106P-28-12S			2-2	77
P7FC	FICHE	MS3106P-28-12S			2-2	77

LISTE DES COMPOSANTS					EMPLACEMENT	
N° DE COMPOSANT	DESCRIPTION	N° DE PIÈCE OU SPÉC	TYPE	FABRICANT	FIG	N° DE RENVOI
R1RNV	RÉSISTANCE (330 OHMS)	RC32GF331K	MIL-R-11		3-2	58
R2RNV	RÉSISTANCE (560 OHMS)	RC32GF561K	MIL-R-11			
R34NV	RÉSISTANCE (330 OHMS)	RC32GF331K	MIL-R-11			
R4RNV	RÉSISTANCE (560 OHMS)	RC32GF561K	MIL-R-11			
R5RNV	RÉSISTANCE (560 OHMS)	RC32GF561K	MIL-R-11			
R6RNV	RÉSISTANCE (560 OHMS)	RC32GF561K	MIL-R-11			
R7RNV	RÉSISTANCE (560 OHMS)	RC32GF561K	MIL-R-11			
R8RNV	RÉSISTANCE (560 OHMS)	RC32GF561K	MIL-R-11			
R9RNV	RÉSISTANCE (150 OHMS)	RC32GF151K	MIL-R-11			
R10RNV	RÉSISTANCE (330 OHMS)	RC32GF331K	MIL-R-11			58
R11RNV	RÉSISTANCE (150 OHMS)	RC32GF151K	MIL-R-11			44(PRÈS)
R12RNV	RÉSISTANCE (470 OHMS)	RC32GF471K	MIL-R-11			44(PRÈS)
R13RNV	RÉSISTANCE (470 OHMS)	RC32GF471K	MIL-R-11			44(PRÈS)
R101RN	RÉSISTANCE (2200 OHMS)	RC32GF222K	MIL-R-11			58
R102RN	RÉSISTANCE (680 OHMS)	RC32GF681K	MIL-R-11			58
R103RN	RÉSISTANCE (560 OHMS)	RC32GF561K	MIL-R-11			58
RE1RNV	RÉCEPTEUR (VIR-31A)	622-1239-008	C-5069/ARN-508	COLLINS		56
S1RNA	COMMUT ROTATIF À SOLÉNOÏDE	172934-001		LEDEX		57
S1RN	COMMUTATEUR	MS35058-22				49
S1RNV	COMMUTATEUR	MS25201-7				60
S2RNA	COMMUTATEUR	MS24523-23			3-2	62

NOTA

1 Pour les faisceaux de fils 41A-57507 et 41A-57508, les spécifications sont :
fil blindé: MIL-C-27500-22( )BT2
fil non blindé: MIL-W-5086/2.

2 Pour les faisceaux de fils 41A-57149 et 41A-70272, les spécifications sont :
fil blindé: MIL-C-7078 type II
fil non blindé: MIL-W-5086 type II

3 Les connexions internes montrées pour la partie a du commutateur rotatif à solénoïde sont des connexions types pour toutes les parties du commutateur sauf pour le circuit de commande (J2-p, n, q, m).

4 Fil M5086-2-20-9.

VALIDITÉ

1 Avions non modifiés selon CF-462 et CF-464.

2 Avions modifiés selon CF-462 et CF-464.

41A-70170A-8, 41A-70172B-1, 41A-70173A, 41A-70174C, CD-031, CF-412, CF-421, 86114-27,

ZDW03042

Figure 3-7 (feuille 3 de 3) Système VOR-ILS-radiobornes AN/ARN-508 et commutation conservateurs de cap – schéma de câblage

Système VOR-ILS-radiobornes AN/ARN-508 et commutation conservateurs de cap – schéma de câblage (feuille 3 de 3) Figure 3-7

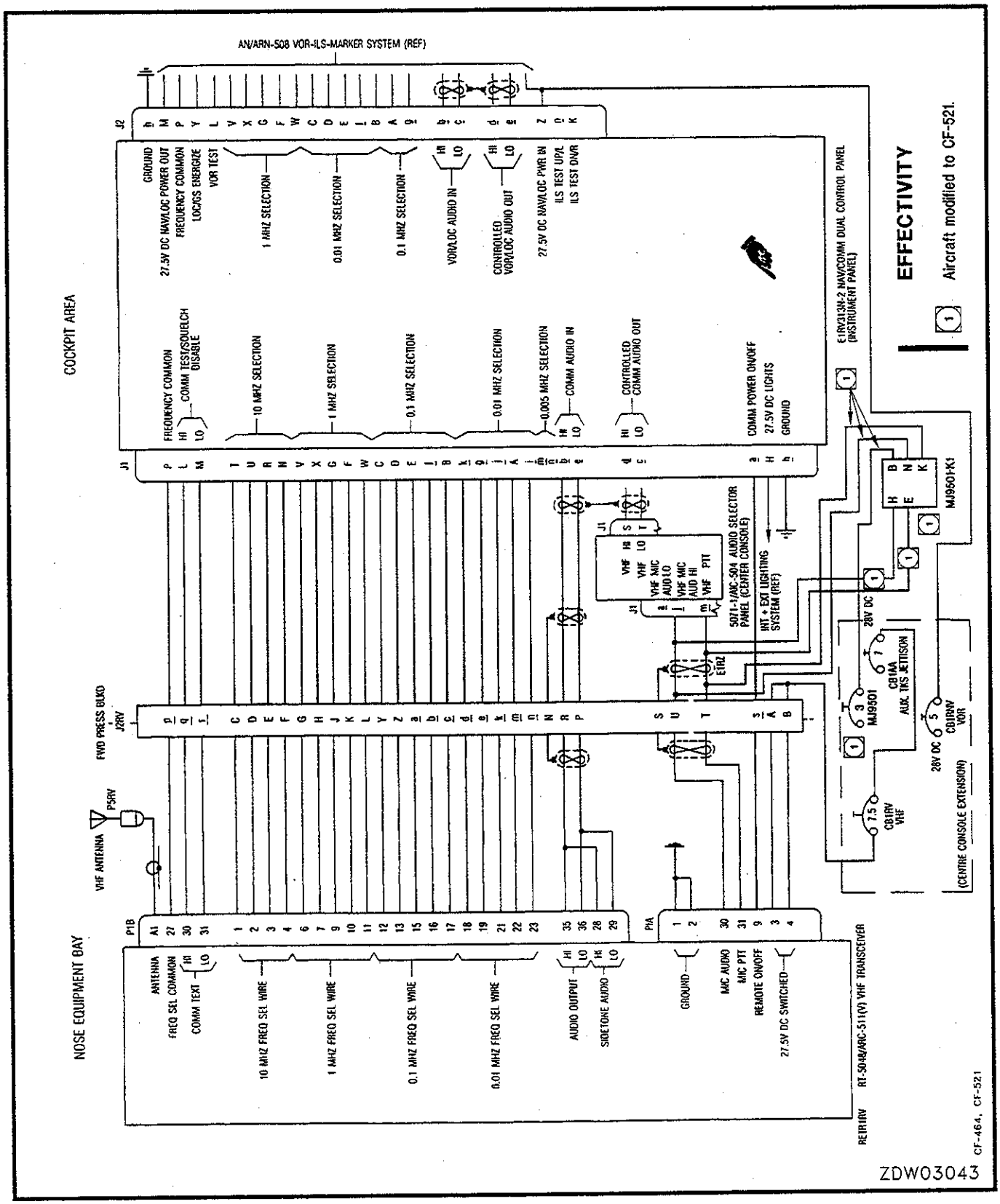

Figure 3-7A AN/ARC-511 VHF System – Schematic (Aircraft modified to CF-464)

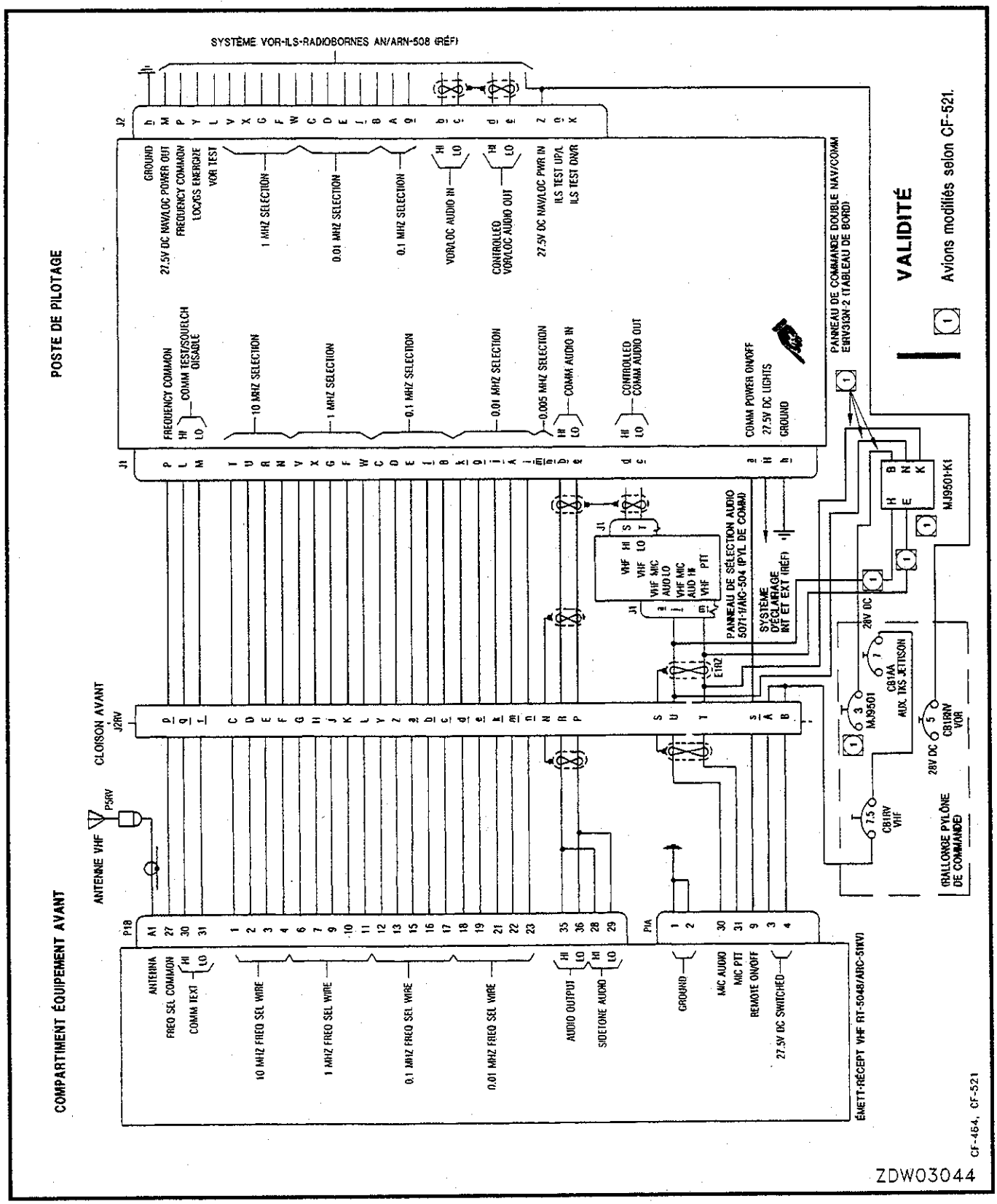

Figure 3-7A Système VHF AN/ARC-511 – schéma électrique (avions modifiés selon CF-464)

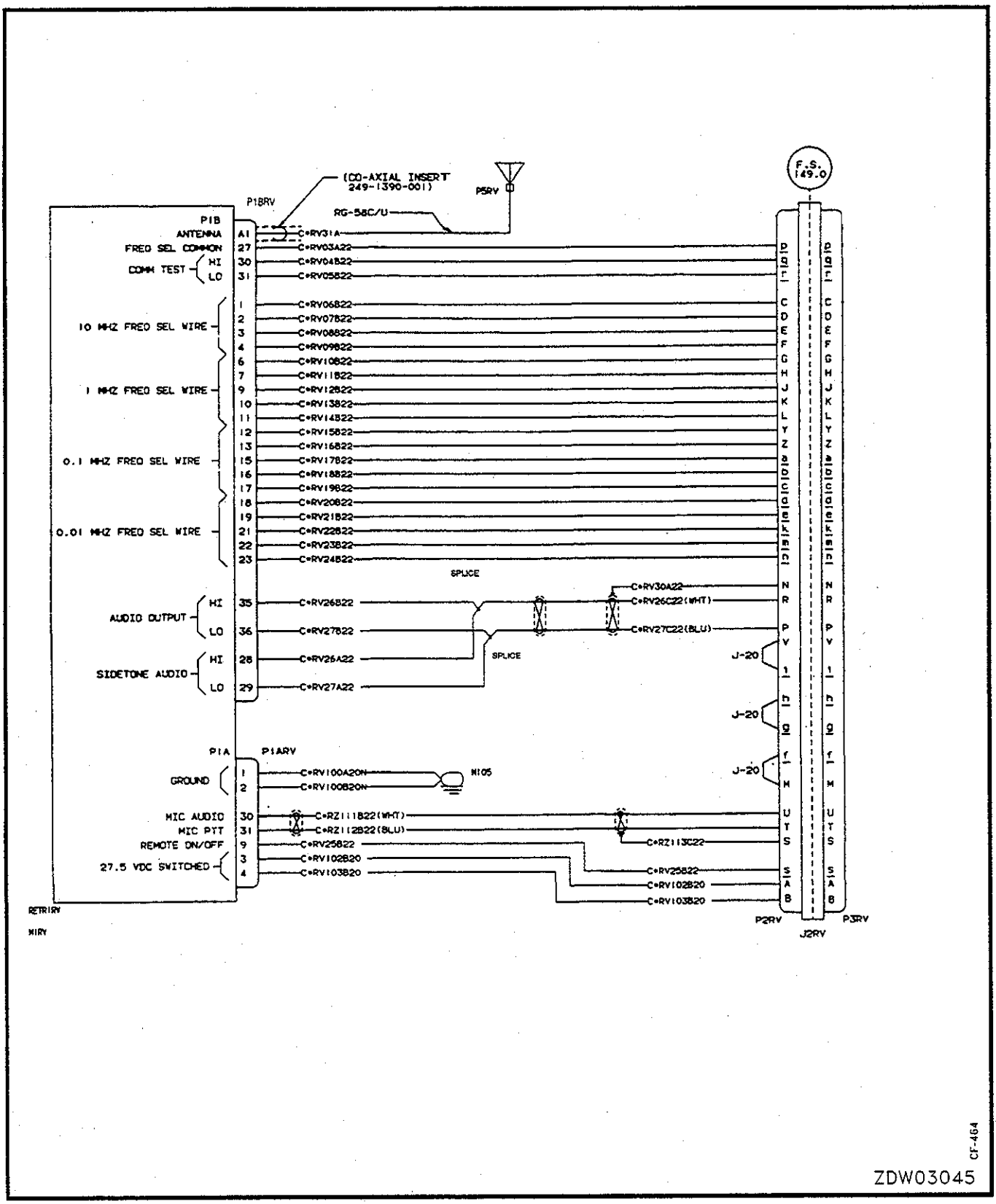

Figure 3-7B (Sheet 1 of 3) AN/ARC-511 VHF System – Diagram (Aircraft modified to CF-464)

C-12-114-000/DW-000

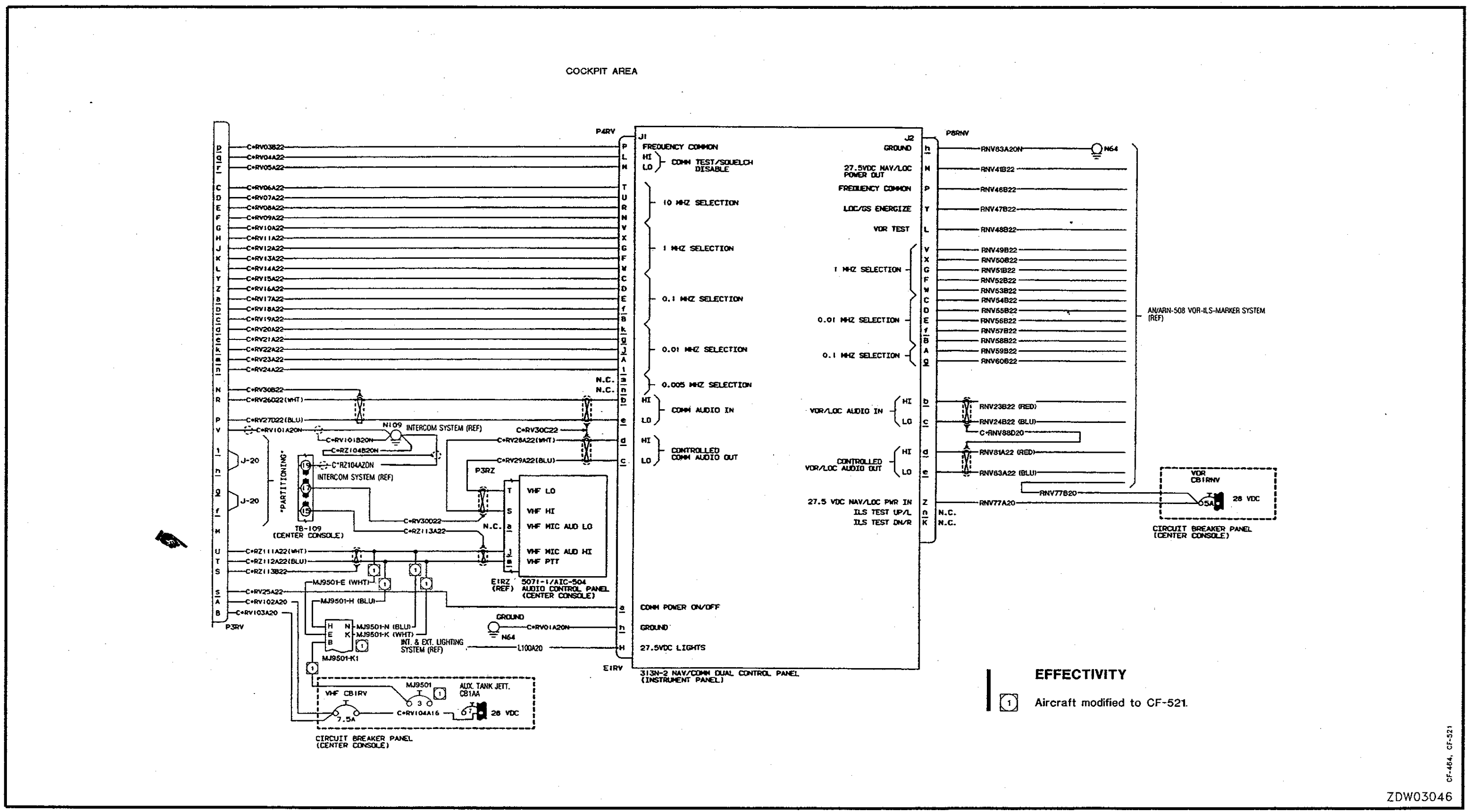

Figure 3-7B (Sheet 2 of 3) AN/ARC-511 VHF System – Diagram (Aircraft modified to CF-464)

Item List					Location	
Item	Description	Part No.	Type	Mfg	Fig.	Call-Out
	VHF Antenna	16-21B		Chelton Inc.	3-2A	8
CB1RV	Circuit-breaker	MS26574-7.5	7.5A		2-2A	9
E1RV	Dual Ctrl Panel	522-2447-252	313N-2	Rockwell Intl Corp.	3-2A	23
RETR1RV	VHF Transceiver	622-1396-002		Rockwell of Canada	3-2A	18
J2RV	Connector	MS3119E-20-41			3-2A	3
M1RV	Mount	K41A-58042-10		Rockwell Intl Corp.	3-2A	17
P1ARV/ P1BRV	Connector	DPX2MA40WSi		ITT Cannon Electric	3-2A	17
P2RV	Connector	MS3476L20-41P		ITT Cannon Electric	3-2A	2
P3RV	Connector	MS3476L20-41SW		ITT Cannon Electric	3-2A	24
P5RV	Connecteur	MS9012/16-0013		Bunker - Ramo	3-2A	9

NOTE

All wires are per MIL-W-5088.

Figure 3-7B (Sheet 3 of 3) AN/ARC-511 VHF System – Diagram (Aircraft modified to CF-464)

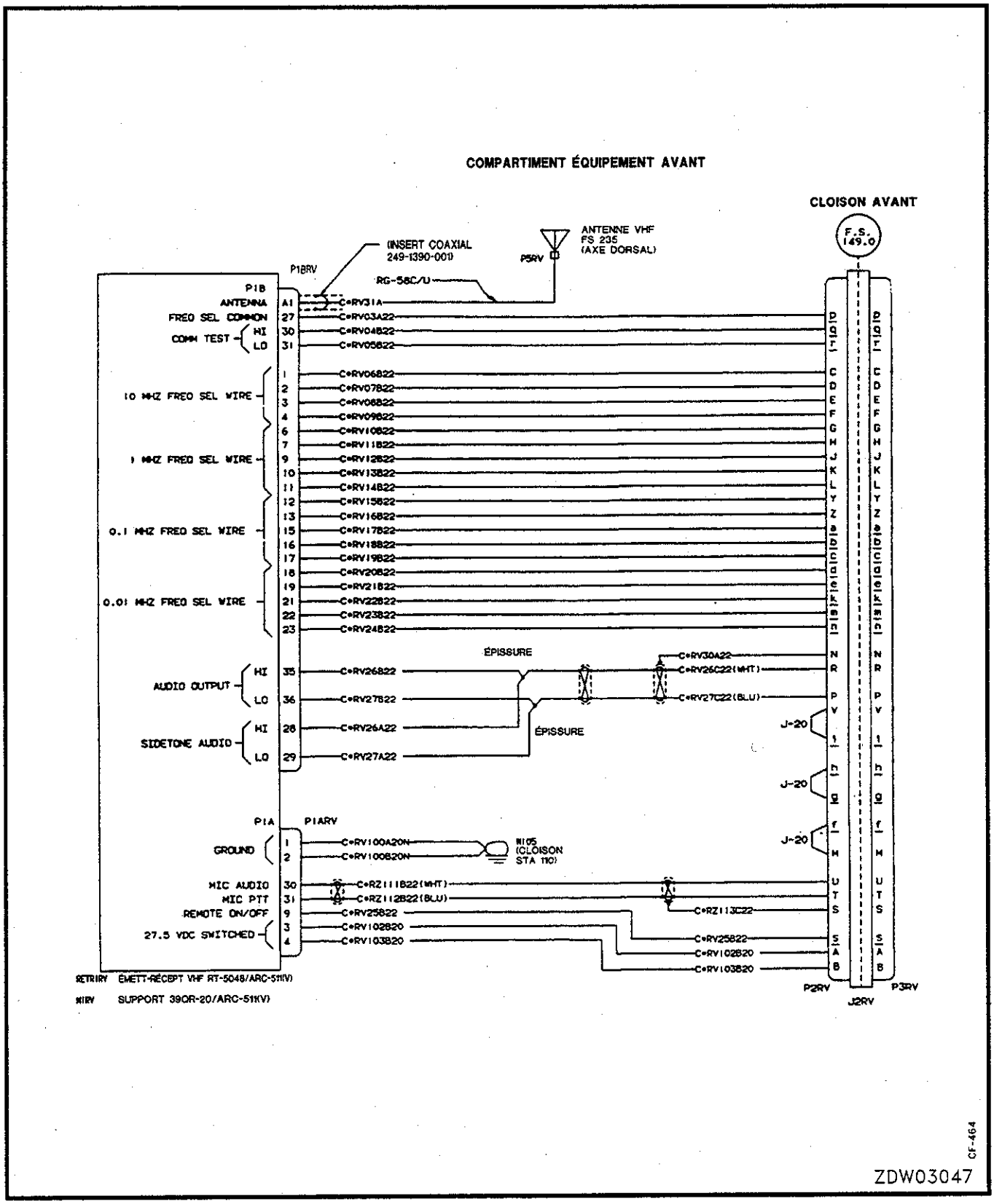

Figure 3-7B (feuille 1 de 3) Système VHF AN/ARC-511 – schéma de câblage (avions modifiés selon CF-464)

C-12-114-000/DW-000

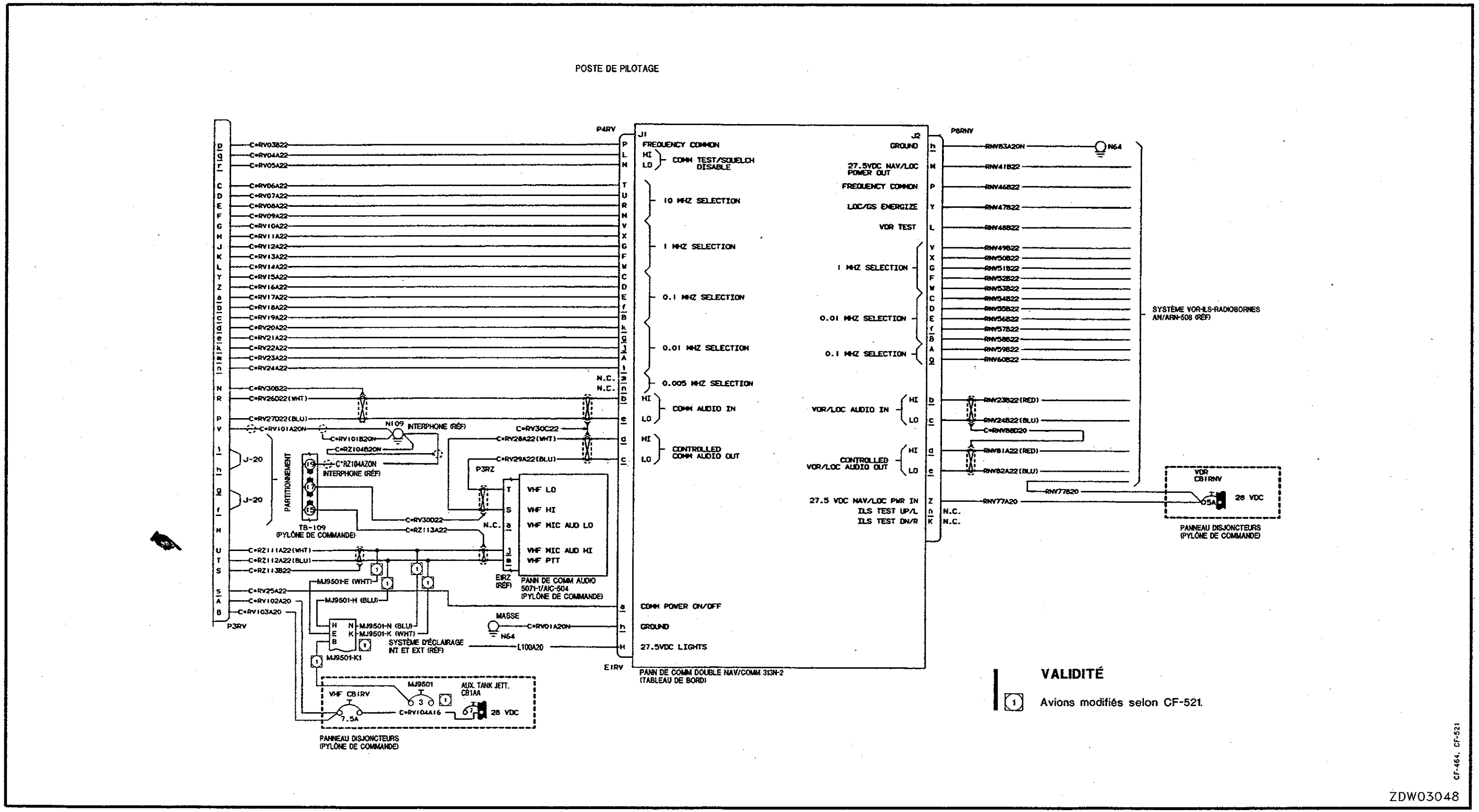

Figure 3-7B (feuille 2 de 3) Système VHF AN/ARC-511 – schéma de câblage (avions modifiés selon CF-464)

Figure 3-7B (feuille 2 de 3) Système VHF AN/ARC-511 – schéma de câblage (avions modifiés selon CF-464)

Liste des Composants					Emplacement	
Composant	Description	N° de pièce	Type	Fabricant	Fig.	N° de renvoi
	Antenne VHF	16-21B		Chelton Inc.	3-2A	8
CB1RV	Disjoncteur	MS26574-7.5	7.5A		2-2A	9
E1RV	Panneau de commande double	522-2447-252	313N-2	Rockwell Intl Corp.	3-2A	23
RETR1RV	Émetteur-récepteur VHF	622-1396-002		Rockwell of Canada	3-2A	18
J2RV	Connecteur	MS3119E-20-41			3-2A	3
M1RV	Support	K41A-58042-10		Rockwell Intl Corp.	3-2A	17
P1ARV/ P1BRV	Connecteur	DPX2MA40WSi		ITT Cannon Electric	3-2A	17
P2RV	Connecteur	MS3476L20-41P		ITT Cannon Electric	3-2A	2
P3RV	Connecteur	MS3476L20-41SW		ITT Cannon Electric	3-2A	24
P5RV	Connecteur	MS9012/16-0013		Bunker - Ramo	3-2A	9

NOTA

Tous les fils sont conformes à la spécification MIL-W-5088.

Figure 3-7B (feuille 3 de 3) Système VHF AN/ARC-511 – schéma de câblage (avions modifiés selon CF-464)

C-12-114-000/DW-000

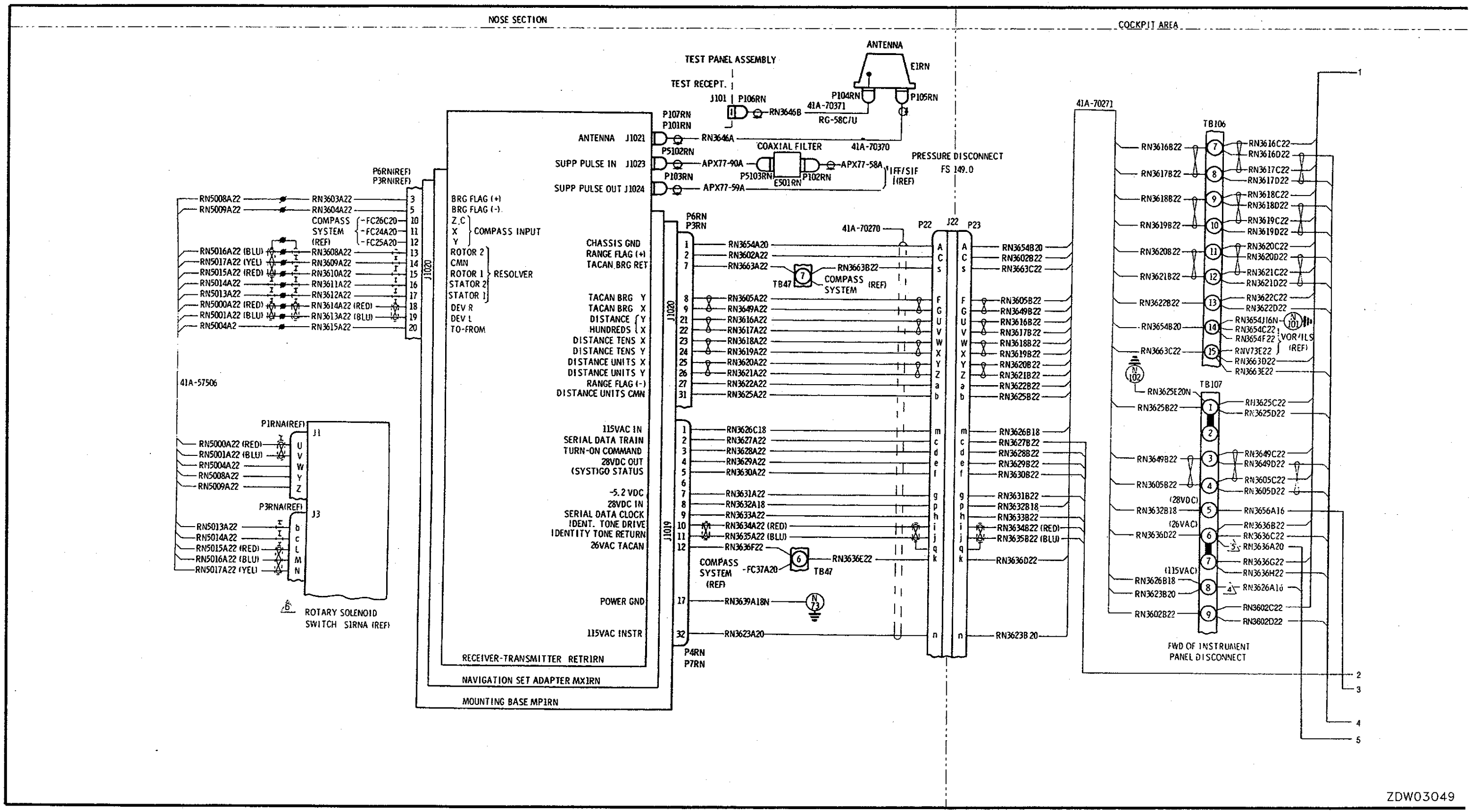

Figure 3-8 (Sheet 1 of 2) AN/ARN-504 Tacan System – Diagram

Figure 3-8 (Sheet 1 of 2) AN/ARN-504 Tacan System – Diagram

C-12-114-000/DW-000

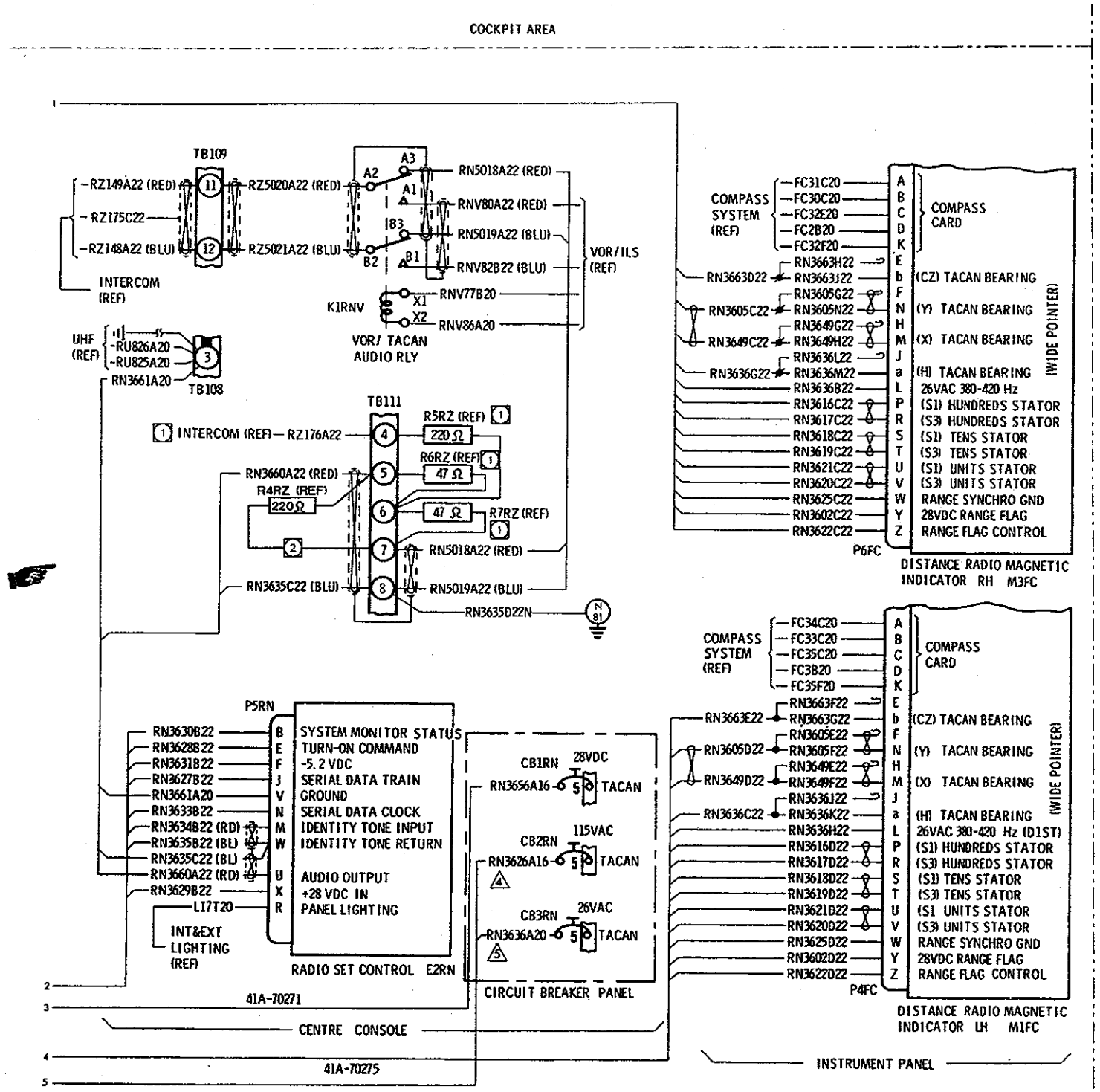

ITEM LIST					LOCATION	
ITEM NO	DESCRIPTION	PART NO OR SPEC	TYPE	MFG	FIG	CALL-OUT
CB1RN	CIRCUIT BREAKER	S1412-5	5A		3-2	36
CB2RN	CIRCUIT BREAKER	1500-059-5	5A	MECH PROD	3-2	36
CB3RN	CIRCUIT BREAKER	1500-059-5	5A	MECH PROD	3-2	36
E1RN	ANTENNA	2334	AT-741/A	TRANSCO PROD	3-2	23
E2RN	CONTROL UNIT		C-5287/ARN-504(V)		3-2	45
J101	RF RECEPTACLE		UG-492D/U		3-2	1
M1FC	DRMI - LH				2-2	77
MP1RN	MOUNTING BASE		MT-5154/ARN-504(V)		3-2	52
MX1RN	ADAPTER		MX-5163/ARN-504(V)		3-2	53
M3FC	DRMI - RH				2-2	77
P3RN	PLUG	DPA-32-33S		CANNON	3-2	53
P4FC	PLUG	PT06SE-18-32S		BENDIX	2-2	77
P4RN	PLUG	DPA-32-33S		CANNON	3-2	53
P5RN	PLUG	WP20SM		WINCHESTER	3-2	45
P6FC	PLUG	PT06SE-18-32S		BENDIX	2-2	77
P6RN	DPA 90° SHELL	20746-1		CANNON	3-2	53
P7RN	DPA 90° SHELL	20746-1		CANNON		53
P101RN	RF PLUG	KH-59-08	UG-59B/U	KINGS		52
P102RN	RF PLUG	31-352		AMPHENOL		52
P103RN	RF PLUG	31-352		AMPHENOL		52
P104RN	RF PLUG	KC-59-21	UG-88D/U	KINGS		23
P105RN	RF PLUG	KC-59-11	UG-1213/U	KINGS		23
P106RN	RF PLUG	KC-59-21	UG-88D/U	KINGS		1
P107RN	RF 90° ADAPTER		UG-212C/U			52
RETR1RN	RECEIVER-TRANSMITTER		RT-5036/ARN-504(V)			52
P5102RN	RF PLUG	31-352				52
P5103RN	RF PLUG	16925				52
E501RN	COAXIAL FILTER	SCHP51			3-2	52

NOTES

1 Coaxial cables per MIL-C-17 coded
Single conductor shielded cable per MIL-C-7078, type II, coded
Two conductor shielded cable per MIL-C-7078, type II twisted, coded
All other wire per MIL-W-5086, type II

2 For twisted pair, twist two MIL-W-5086, type II wires together to form 3/4 inch lay, coded

3 In harness 41A-57506, wire specifications are:
Shielded wire: MIL-C-27500-22( )BT
Unshielded wire: MIL-W-5086 type II

4 Wire M5086-1-16-9

5 Wire M5086-2-20-9

6 See C-12-114-000/DW-000, part 3, Figure 3-7 for the following TACAN system circuitry:
Course indicators
Course indicator selector relay
Course selector LH/RH switch
Rotary solenoid switch
VOR/ILS - TACAN selector switch

EFFECTIVITY

1 Aircraft not modified to CF-462.

2 Aircraft modified to CF-462.

CF-373, CD-031, 41A-701728I, 41A-70173A, CF-393, CD-030 (C74F4081), 80114-01 (CF-408), CF-412, CF-462

ZDW03063

Figure 3-8 (Sheet 2 of 2) AN/ARN-504 Tacan System – Diagram

C-12-114-000/DW-000

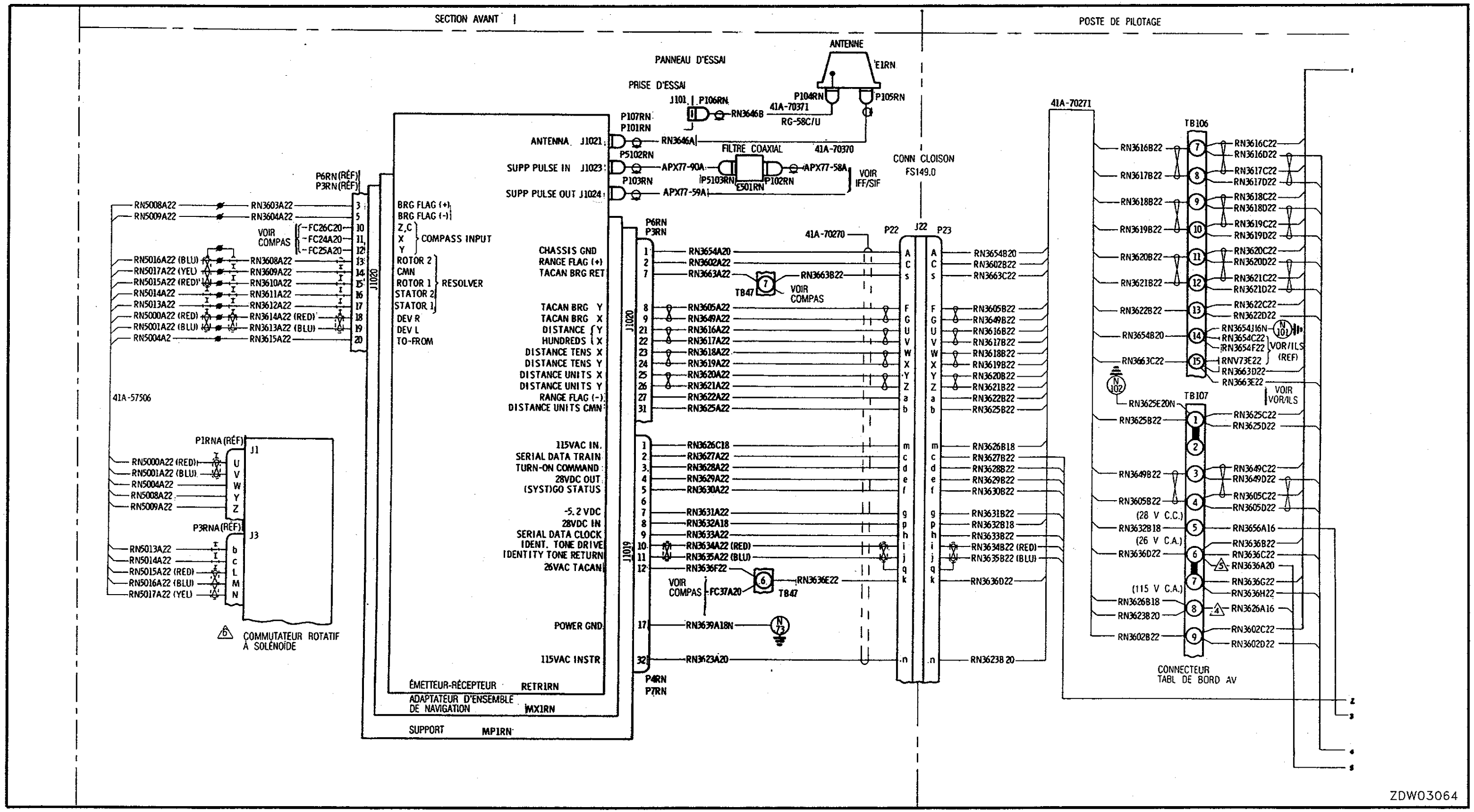

Figure 3-8 (feuille 1 de 2) Système TACAN AN/ARC-504 – schéma de câblage

Figure 3-8 (feuille 1 de 2) Système TACAN AN/ARC-504 – schéma de câblage

C-12-114-000/DW-000

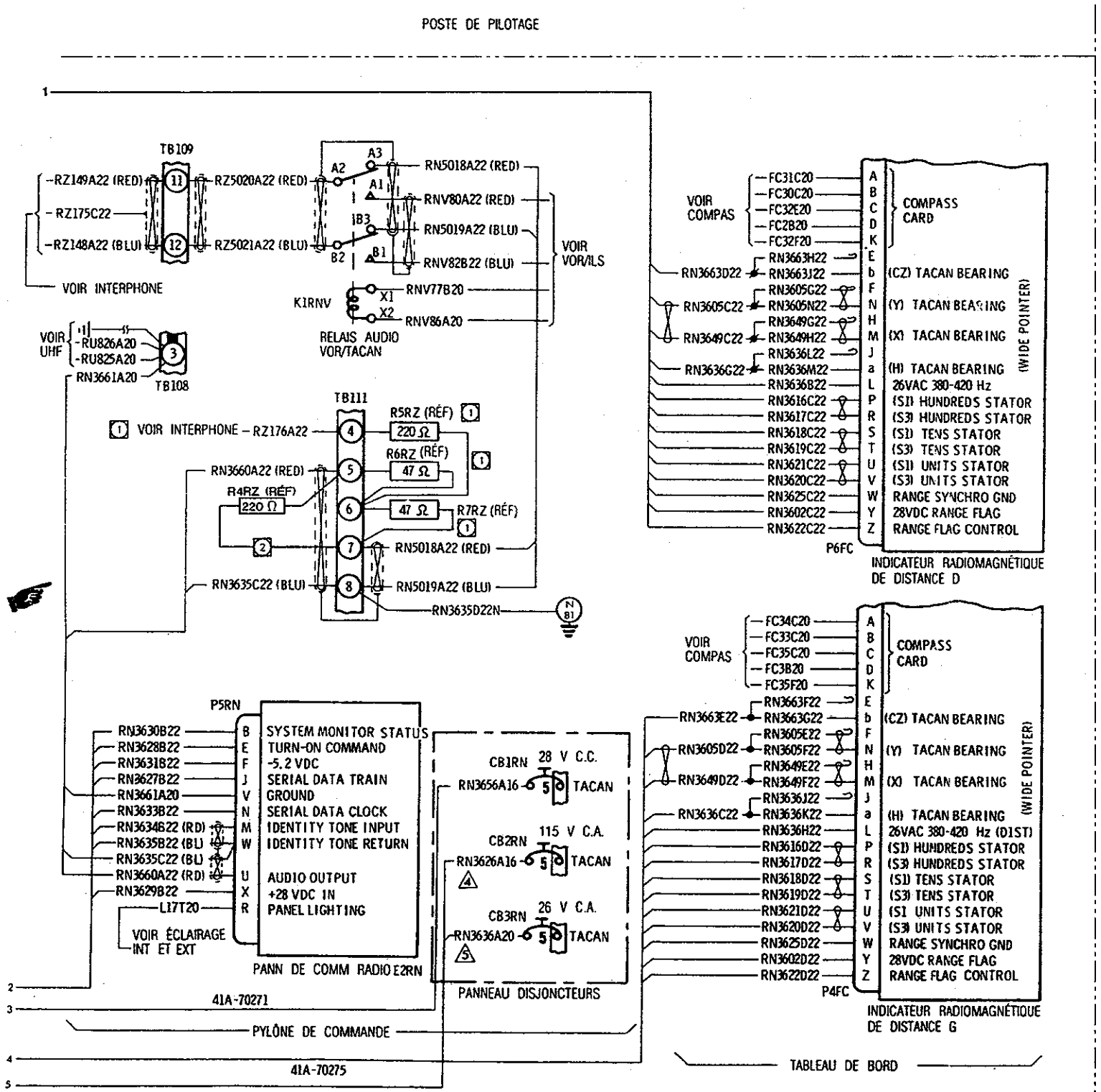

LISTE DES COMPOSANTS					EMPLACEMENT	
N° DE COMPOSANT	DESCRIPTION	N° DE PIÈCE OU SPÉC	TYPE	FABRICANT	FIG	N° DE RENVOI
CB1RN	DISJONCTEUR	S1412-5	5A		3-2	36
CB1RN	DISJONCTEUR	1500-059-5	5A	MECH PROD	3-2	36
CB1RN	DISJONCTEUR	1500-059-5	5A	MECH PROD	3-2	36
E1RN	ANTENNE	2334	AT-741/A	TRANSCO PROD	3-2	23
E2RN	PANNEAU DE COMMANDE		C-5287/ARN-504(V)		3-2	45
J101	PRISE RF		UG-492D/U		3-2	1
M1FC	DRMI G				2-2	77
MP1RN	SUPPORT		MT-5154/ARN-504(V)		3-2	52
MX1RN	ADAPTATEUR		MX-5163/ARN-504(V)		3-2	53
M3FC	DRMI D				2-2	77
P3RN	FICHE	DPA-32-33S		CANNON	3-2	53
P4FC	FICHE	PT06SE-18-32S		BENDIX	2-2	77
P4RN	FICHE	DPA-32-33S		CANNON	3-2	53
P5RN	FICHE	WP20SM		WINCHESTER	3-2	45
P6FC	FICHE	PT06SE-18-32S		BENDIX	2-2	77
P6RN	COQUILLE 90° DPA	20746-1		CANNON	3-2	53
P7RN	COQUILLE 90° DPA	20746-1	UG-59B/U	CANNON		53
P101RN	FICHE RF	KH-59-08		KINGS		52
P102RN	FICHE RF	31-352		AMPHENOL		52
P103RN	FICHE RF	31-352	UG-88D/U	AMPHENOL		52
P104RN	FICHE RF	KC-59-21	UG-1213/U	KINGS		23
P105RN	FICHE RF	KC-59-11	UG-88D/U	KINGS		23
P106RN	FICHE RF	KC-59-21	UG-212C/U	KINGS		1
P107RN	ADAPTEUR 90° RF					52
			RT-5036/ARN-504(V)			
RETR1RN	ÉMETTEUR-RÉCEPTEUR					52
P5102RN	FICHE RF	31-352				52
P5103RN	FICHE RF	16925				52
E501RN	FILTRE COAXIAL	SCHP51			3-2	52

NOTA

1 Câbles coaxiaux spéc. MIL-C-17
Câble blindé à conducteur unique spéc. MIL-C-7078 type II
Câble blindé torsadé à deux conducteurs spec. MIL-C-7078 type II
Tous autres fils spéc. MIL-W-5086 type II

2 Paire torsadée. Torsader deux fils spéc. MIL-W-5086 type II pour obtenir une épaisseur de 3/4 po.

3 Pour les faisceaux de fils 41A-57506, les spécifications sont :
fil blindé : MIL-C-27500-22( )BT
fil non blindé : MIL-W-5086 type II

4 Fil M5086-1-16-9

5 Fil M5086-2-20-9

6 Voir C-12-114-000/DW-000, partie 3, figure 3-7. pour les circuits suivants du système TACAN :
conservateurs de cap
relais sélecteur conservateur de cap
sélecteurs de route gauche et droit
commutateur rotatif à solénoïde
sélecteur VOR/ILS - TACAN

VALIDITÉ

1 Avions non modifiés selon CF-462

2 Avions modifiés selon CF-462

CF-373, CD-031, 41A-701728I, 41A-70173A, CF-393, CD-030 (C74F4081), 80114-01 (CF-408), CF-412, CF-462

ZDW03065

Figure 3-8 (feuille 2 de 2) Système TACAN AN/ARN-504 – schéma de câblage

Système TACAN AN/ARN-504 – schéma de câblage (feuille 2 de 2) Figure 3-8

C-12-114-000/DW-000

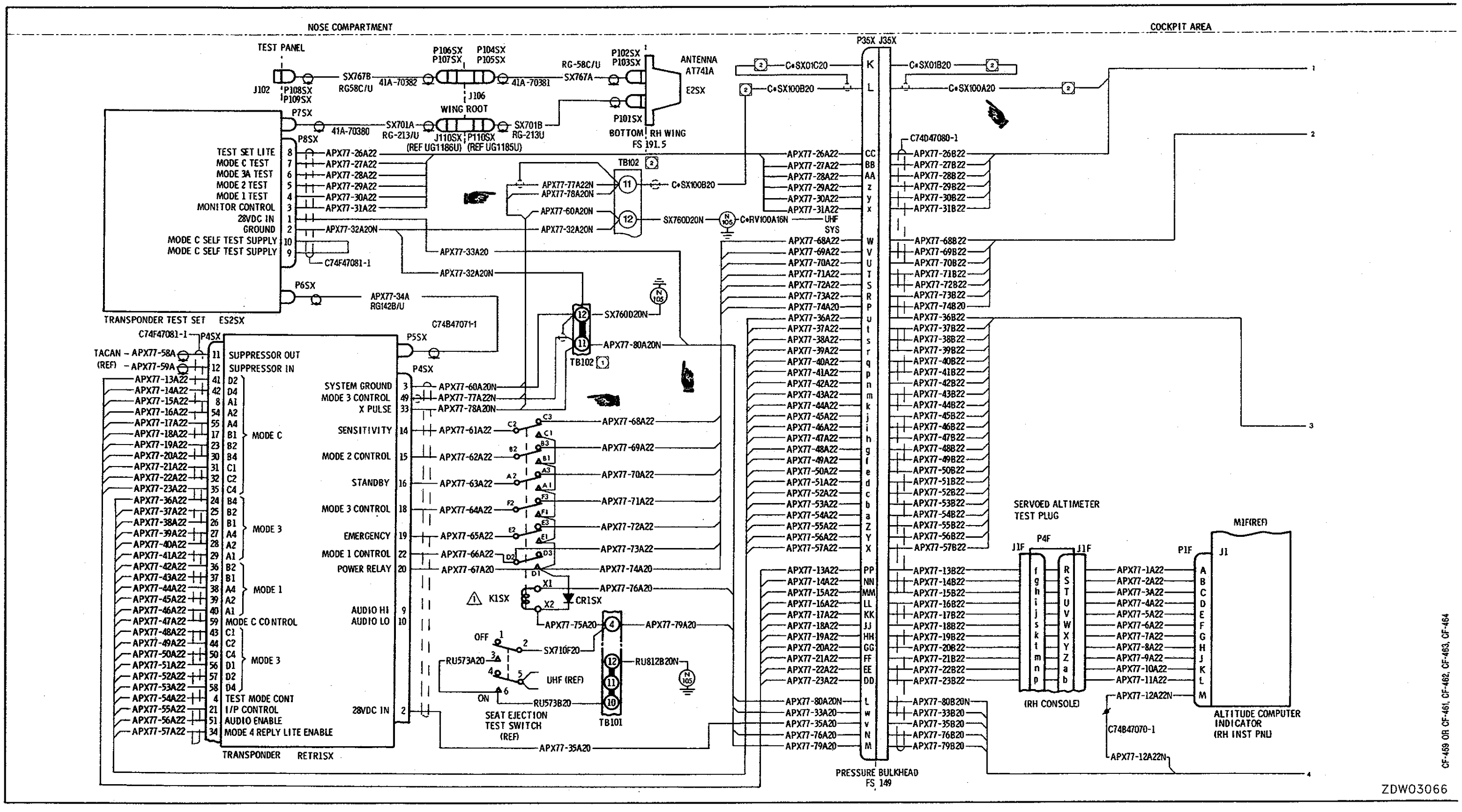

Figure 3-9 (Sheet 1 of 2) IFF System – Diagram

Figure 3-9 (Sheet 1 of 2) IFF System – Diagram

C-12-114-000/DW-000

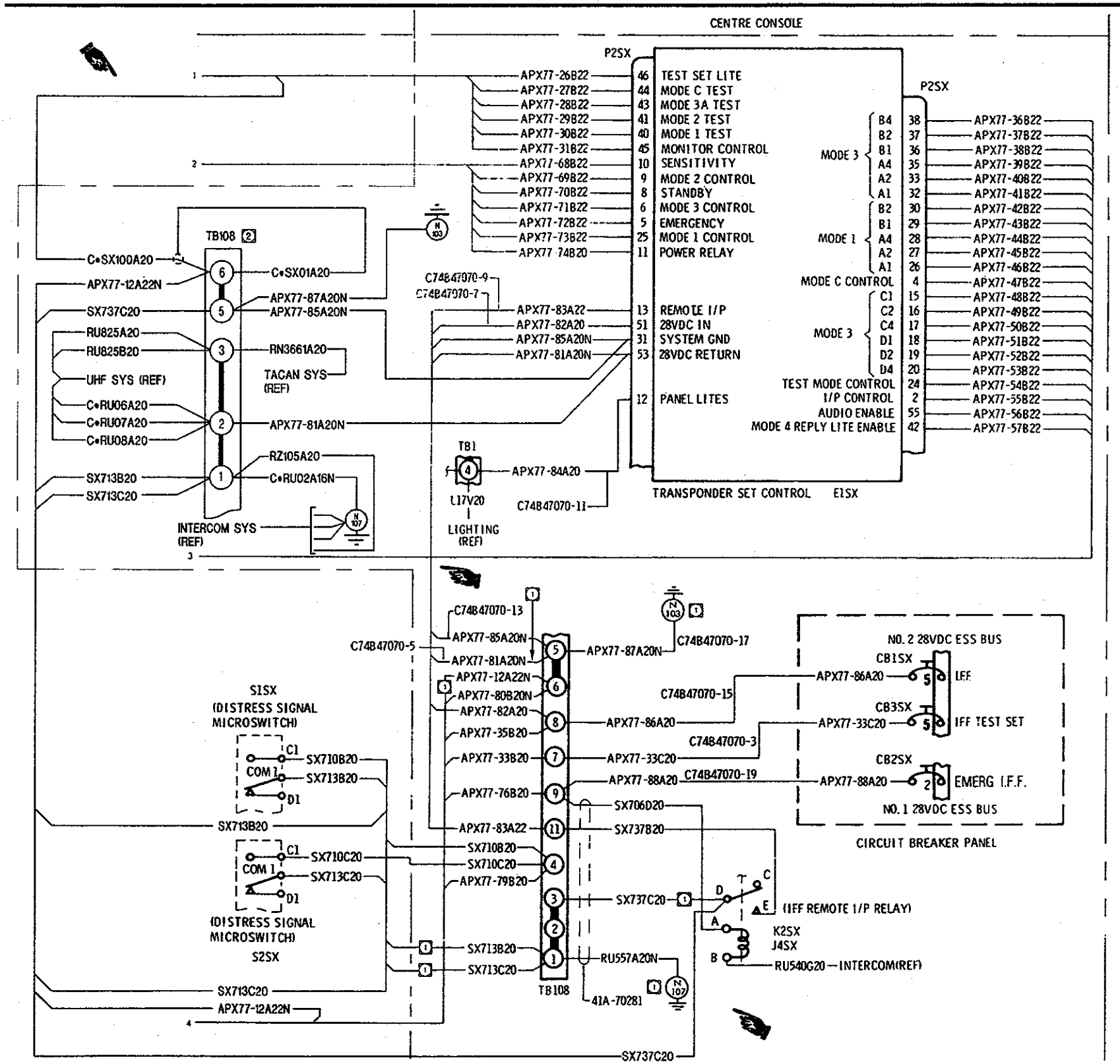

ITEM LIST					LOCATION	
ITEM NO.	DESCRIPTION	PART NO. OR SPEC.	TYPE	MFG.	FIG.	CALL-OUT
CB1SX	CIRCUIT-BREAKER	S-1412-5	5A		3-2	36
CB2SX	CIRCUIT-BREAKER	1500-059-2	2A	MECH. PROD		36
CB3SX	CIRCUIT-BREAKER	1500-059-5	5A	MECH. PROD		36
CR1SX	DIODE		MIL-S-19500			58
E1SX	TRANSPONDER SET CONTROL		C-6280(P)/APX			42
E2SX	TRANSPONDER TEST SET		TS-1843B/APX		3-2	51
J1F	RECEPTACLE	MS3120E-20-41S			2-2	11
J3SX	RECEPTACLE	PT00SE-24-61S(SR)		BENDIX	(F S149)	
J4SX	RELAY SOCKET	SO-1000		LEACH	2-2	40
J102	ADAPTER		UG-492D/U		3-2	3
J106	ADAPTER		UG-492D/U		3-2	(WING ROOT)
K1SX	RELAY	M5757-1-021				50
K2SX	RELAY	9220-4249		LEACH	3-2	40
P1F	PLUG	MS3126F-14-12S			2-2	77
P2SX	PLUG	MS24266R-22B-55SN			3-2	42
P3SX	PLUG	PT08SE-24-61P(SR)		BENDIX	(F S 149)	
P4F	PLUG	PT06E-20-41P		BENDIX	2-2	11
P4SX	PLUG	DPJ59C10-34-A		CANNON	3-2	55
P5SX	PLUG COAXIAL	AVL45-040		AVIEL		55
P6SX	PLUG COAXIAL	AVL45-040		AVIEL		51
P7SX	PLUG COAXIAL	M39012-05-0001				51
P8SX	PLUG	MS24266R-12B-12S				51
P101SX	RF PLUG	KH-59-11	UG-1213/U	KINGS		15
P102SX	PLUG		UG-88D/U			15
P103SX	K-GRIP	KS-89-05		KINGS		15
P104SX	PLUG		UG-88D/U			(WING ROOT)
P105SX	K-GRIP	KS-89-05		KINGS		(WING ROOT)
P106SX	PLUG		UG-88D/U			(WING ROOT)
P107SX	K-GRIP	KS-89-05		KINGS		(WING ROOT)
P108SX	PLUG		UG-88D/U			3
P109SX	K-GRIP	KS-89-05		KINGS		3
RETR1SX	TRANSPONDER		RT-862A/APX-77			55
S1SX	MICROSWITCH AND ACTUATOR	DT2RA7/ADD 3721R12		HONEYWELL		37
S2SX	MICROSWITCH AND ACTUATOR	DT2RA7/ADD 3721R12		HONEYWELL	3-2	21

1 BASE LAYOUT OF RELAY K1SX

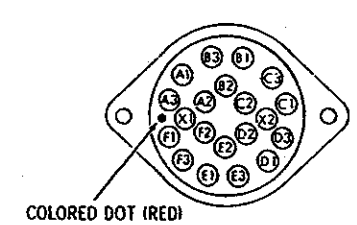

EFFECTIVITY

1 Aircraft not modified to CF-459 or CF-461, CF-462, CF-463 and CF-464.

2 Aircraft modified to CF-459 or CF-461, CF-462, CF-463 and CF-464.

C74F47082, CD-030, CF-357, CF-418, CF-469 or CF-461, CF-462, CF-463, CF-464

ZDW03067

Figure 3-9 (Sheet 2 of 2) IFF System – Diagram

C-12-114-000/DW-000

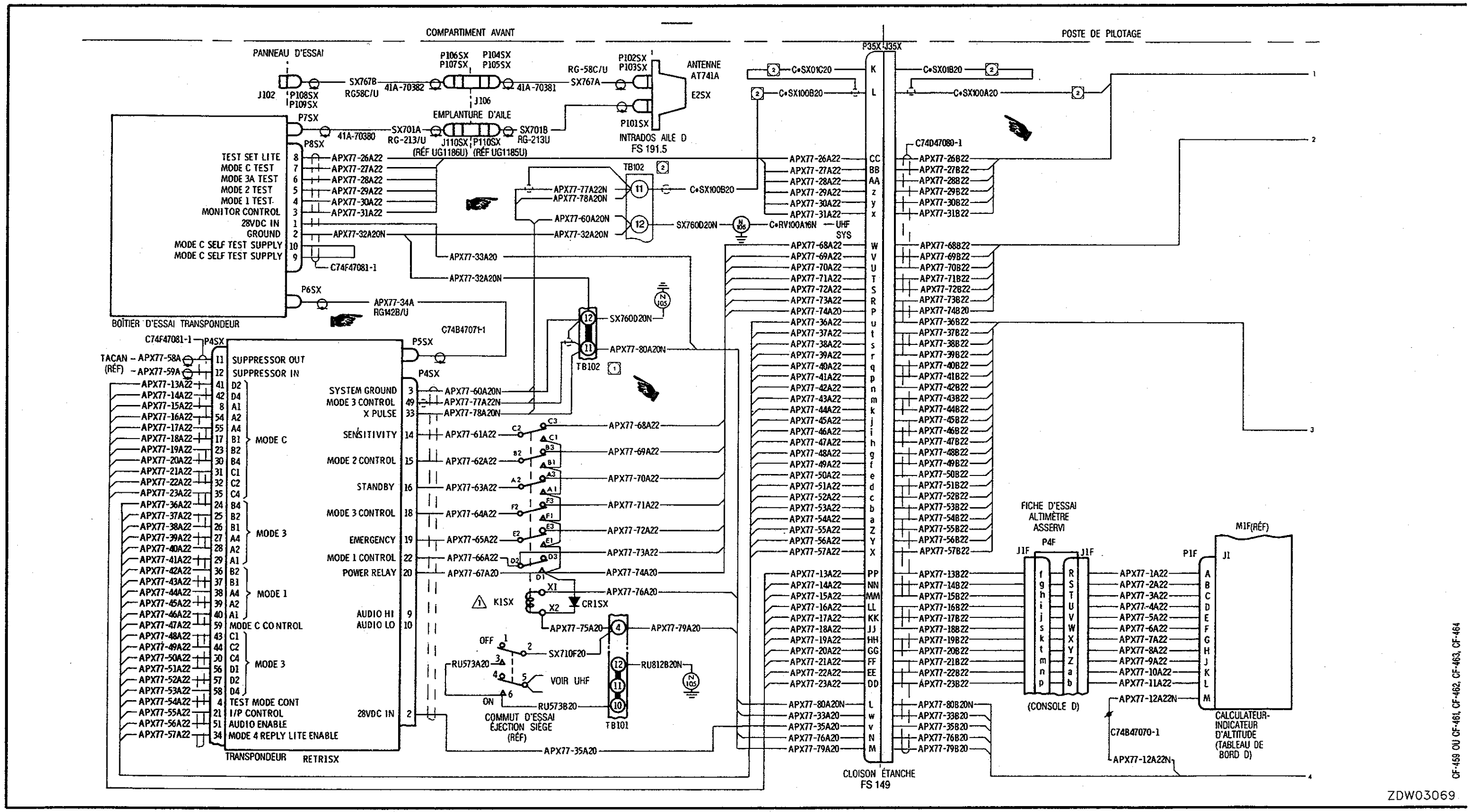

Figure 3-9 (feuille 1 de 2) Système IFF – schéma de câblage

Figure 3-9 (feuille 1 de 2) Système IFF – schéma de câblage

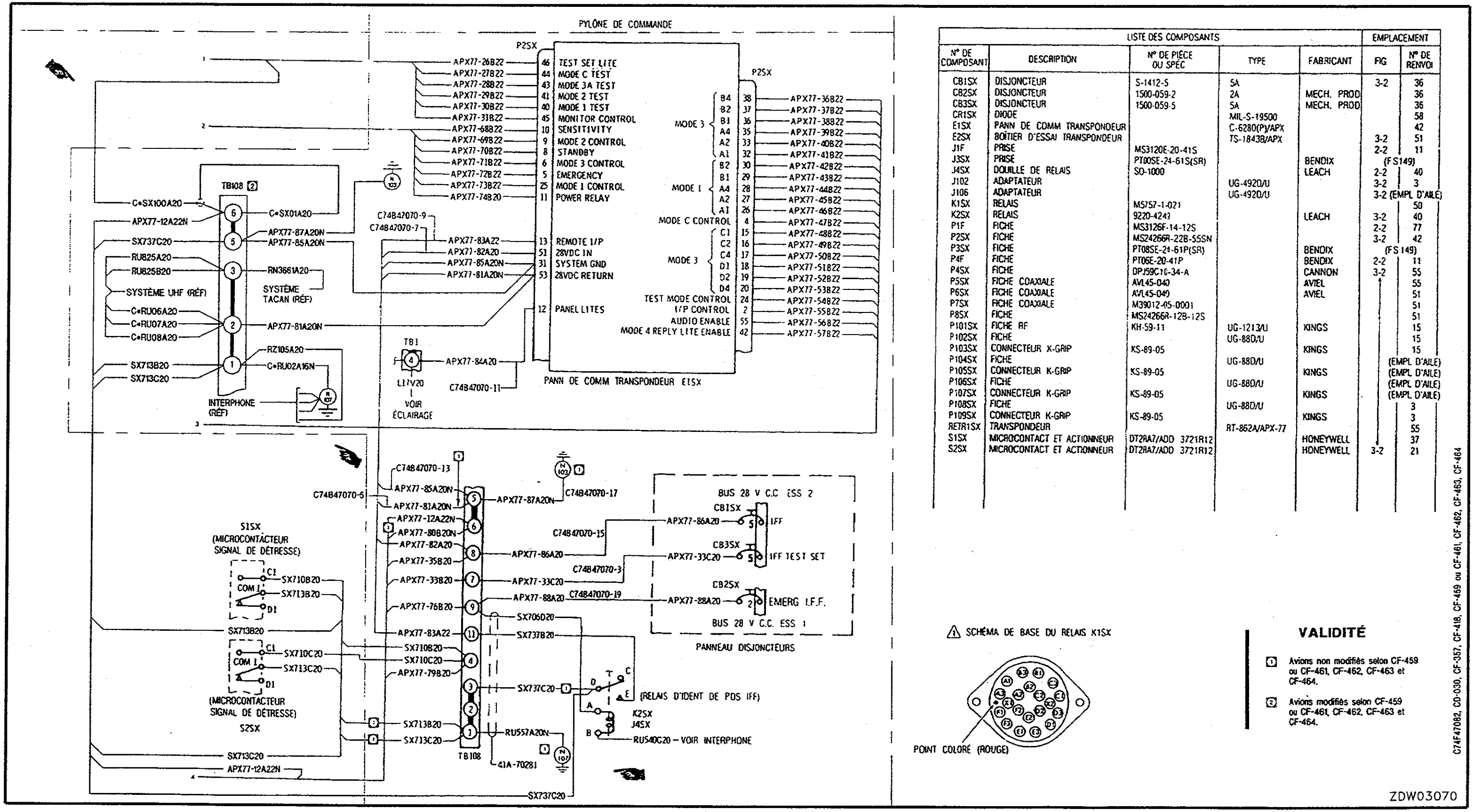

LISTE DES COMPOSANTS					EMPLACEMENT	
N° DE COMPOSANT	DESCRIPTION	N° DE PIÈCE OU SPÉC	TYPE	FABRICANT	FIG	N° DE RENVOI
CB1SX	DISJONCTEUR	S-1412-5	5A		3-2	36
CB2SX	DISJONCTEUR	1500-059-2	2A	MECH. PROD		36
CB3SX	DISJONCTEUR	1500-059-5	5A	MECH. PROD		36
CR1SX	DIODE		MIL-S-19500			58
E1SX	PANN DE COMM TRANSPONDEUR		C-6280(P)/APX			42
E2SX	BOÎTIER D'ESSAI TRANSPONDEUR		TS-1843B/APX		3-2	51
J1F	PRISE	MS3120E-20-41S			2-2	11
J3SX	PRISE	PT00SE-24-61S(SR)		BENDIX	(F S 149)	
J4SX	DOUILLE DE RELAIS	SO-1000		LEACH	2-2	40
J102	ADAPTATEUR		UG-492D/U		3-2	3
J106	ADAPTATEUR		UG-492D/U		3-2	(EMPL D'AILE)
K1SX	RELAIS	M5757-1-021				50
K2SX	RELAIS	9220-4243		LEACH	3-2	40
P1F	FICHE	MS3126F-14-12S			2-2	77
P2SX	FICHE	MS24266R-22B-55SN			3-2	42
P3SX	FICHE	PT08SE-24-61P(SR)		BENDIX	(F S 149)	
P4F	FICHE	PT06E-20-41P		BENDIX	2-2	11
P4SX	FICHE	DPJ59C16-34-A		CANNON	3-2	55
P5SX	FICHE COAXIALE	AVL45-040		AVIEL		55
P6SX	FICHE COAXIALE	AVL45-040		AVIEL		51
P7SX	FICHE COAXIALE	M39012-05-0001				51
P8SX	FICHE	MS24266R-12B-12S				51
P101SX	FICHE RF	KH-59-11	UG-1213/U	KINGS		15
P102SX	FICHE		UG-88D/U			15
P103SX	CONNECTEUR K-GRIP	KS-89-05		KINGS		15
P104SX	FICHE		UG-88D/U			(EMPL D'AILE)
P105SX	CONNECTEUR K-GRIP	KS-89-05		KINGS		(EMPL D'AILE)
P106SX	FICHE		UG-88D/U			(EMPL D'AILE)
P107SX	CONNECTEUR K-GRIP	KS-89-05		KINGS		(EMPL D'AILE)
P108SX	FICHE		UG-88D/U			3
P109SX	CONNECTEUR K-GRIP	KS-89-05		KINGS		3
RET81SX	TRANSPONDEUR		RT-862A/APX-77			55
S1SX	MICROCONTACT ET ACTIONNEUR	DT2RA7/ADD 3721R12		HONEYWELL		37
S2SX	MICROCONTACT ET ACTIONNEUR	DT2RA7/ADD 3721R12		HONEYWELL	3-2	21

⚠ SCHÉMA DE BASE DU RELAIS K1SX

POINT COLORÉ (ROUGE)

VALIDITÉ

1. Avions non modifiés selon CF-459 ou CF-461, CF-462, CF-463 et CF-464.
2. Avions modifiés selon CF-459 ou CF-461, CF-462, CF-463 et CF-464.

C74F47082, CD-030, CF-357, CF-418, CF-459 ou CF-461, CF-462, CF-463, CF-464

ZDW03070

Système IFF – schéma de câblage (feuille 2 de 2) Figure 3-9

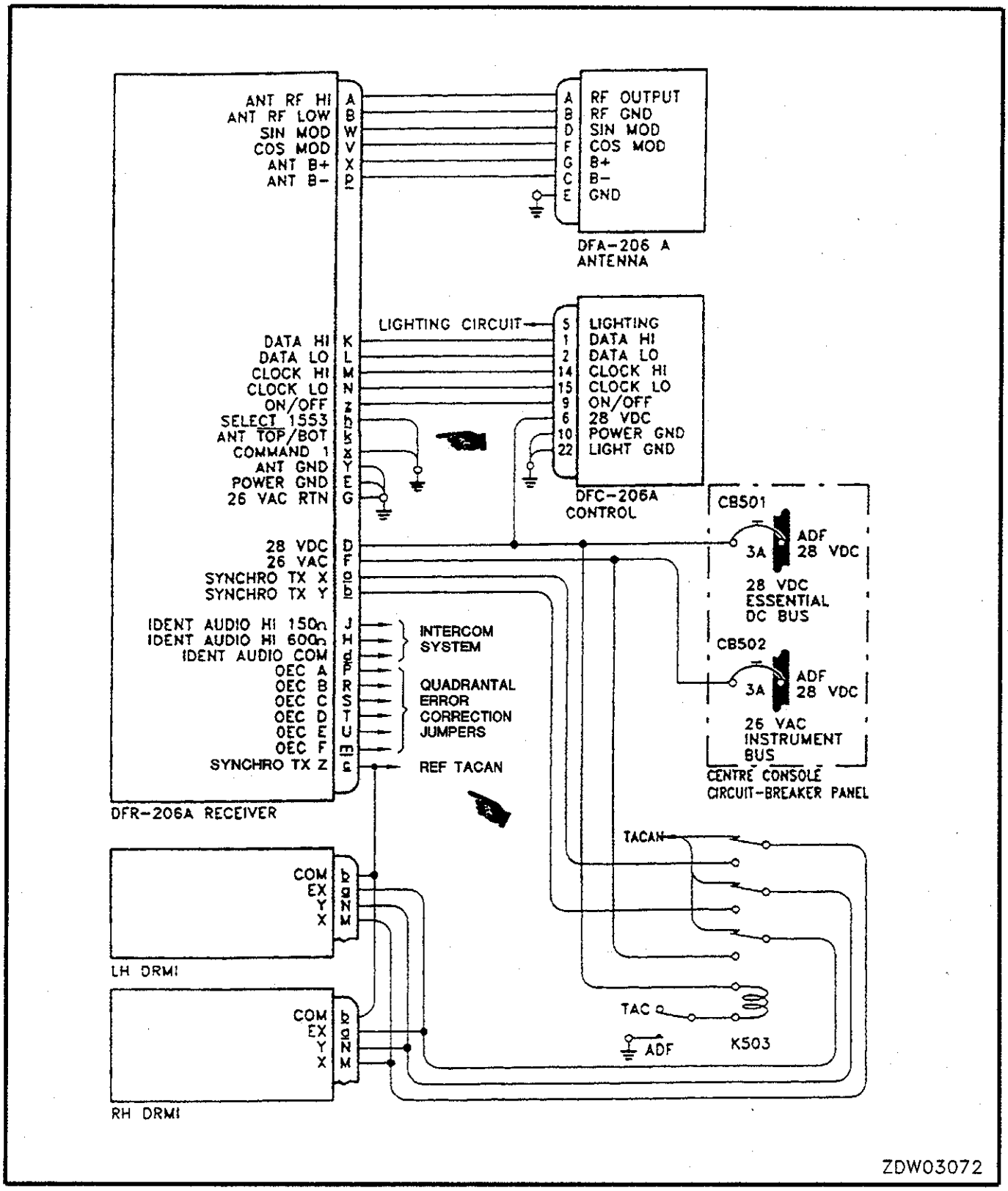

Figure 3-10 ADF Automatic Direction Finder System – Schematic

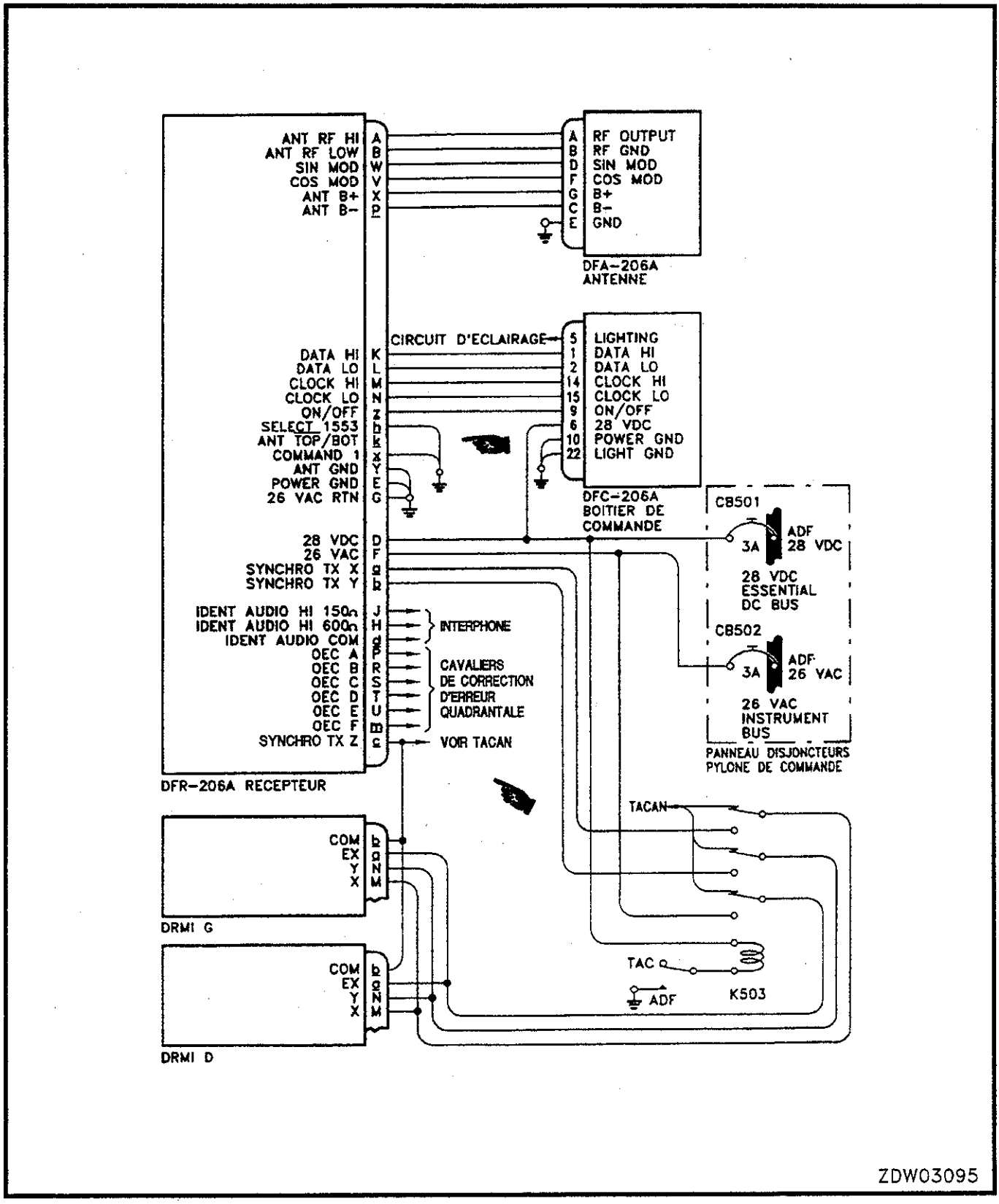

Figure 3-10 Radiogoniomètre automatique ADF-206A – schéma électrique

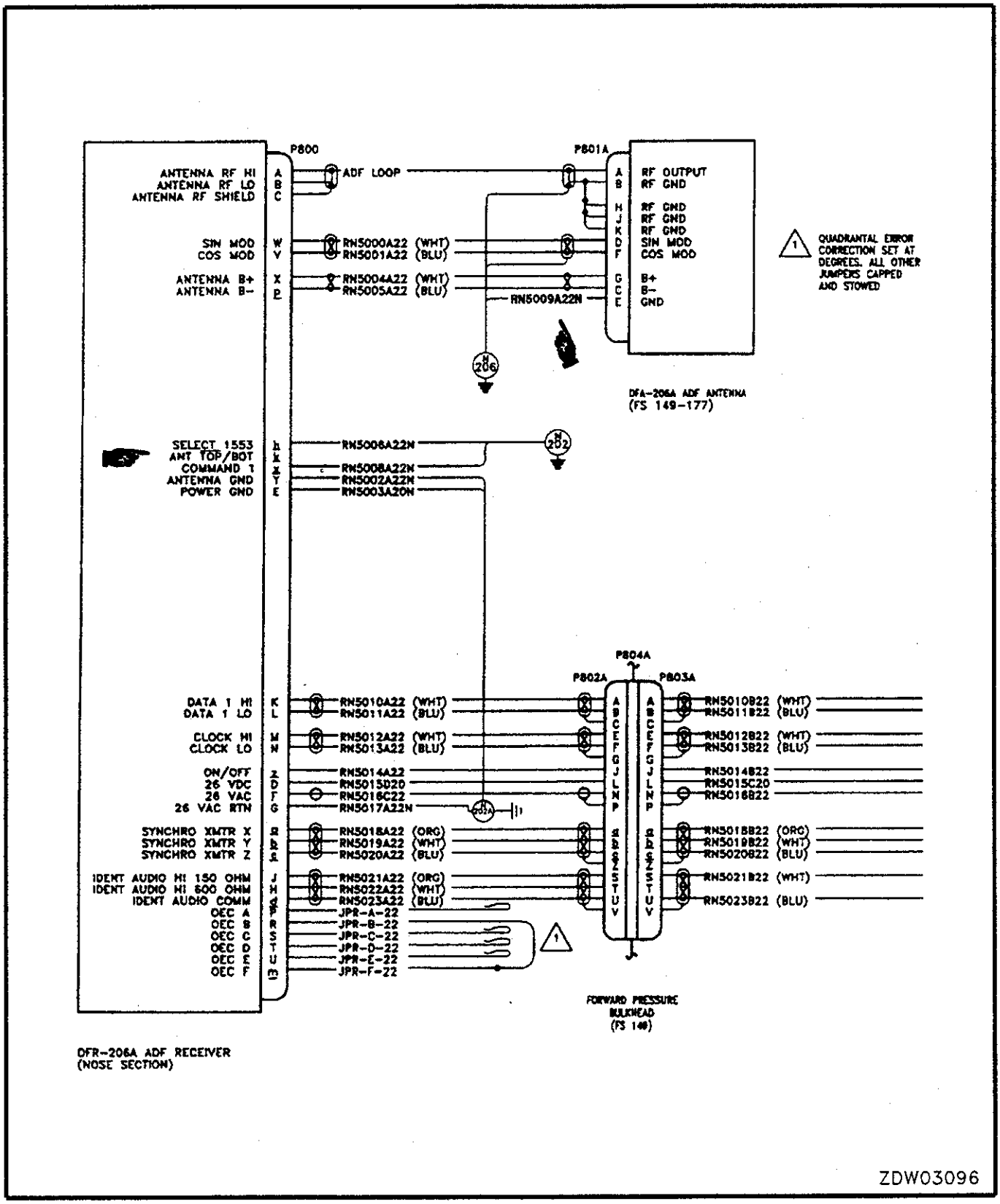

Figure 3-11 (Sheet 1 of 2) ADF-206A Automatic Direction Finder System – Diagram

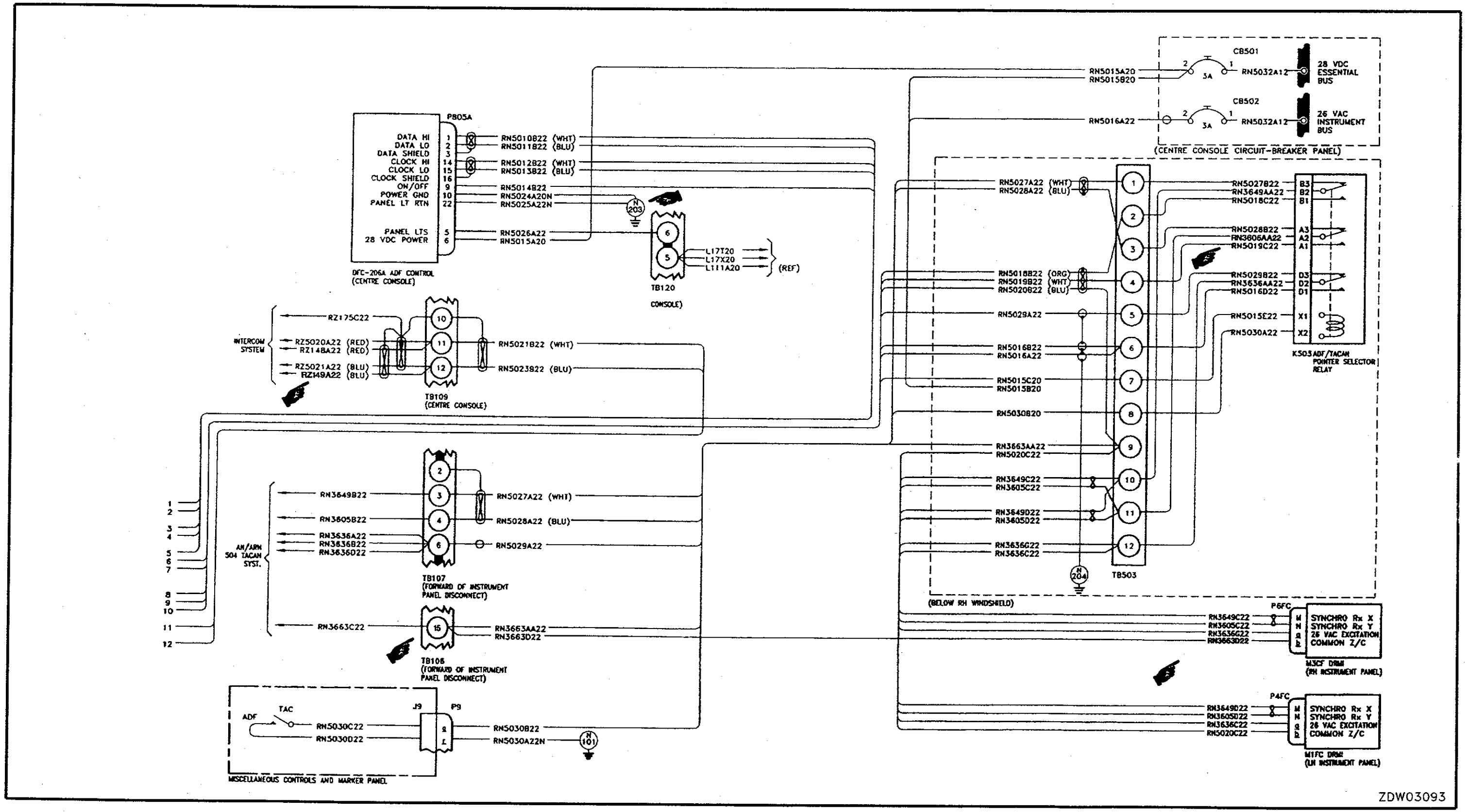

ADF-206A Direction Finder System – Diagram (Sheet 2 of 2) Figure 3-11

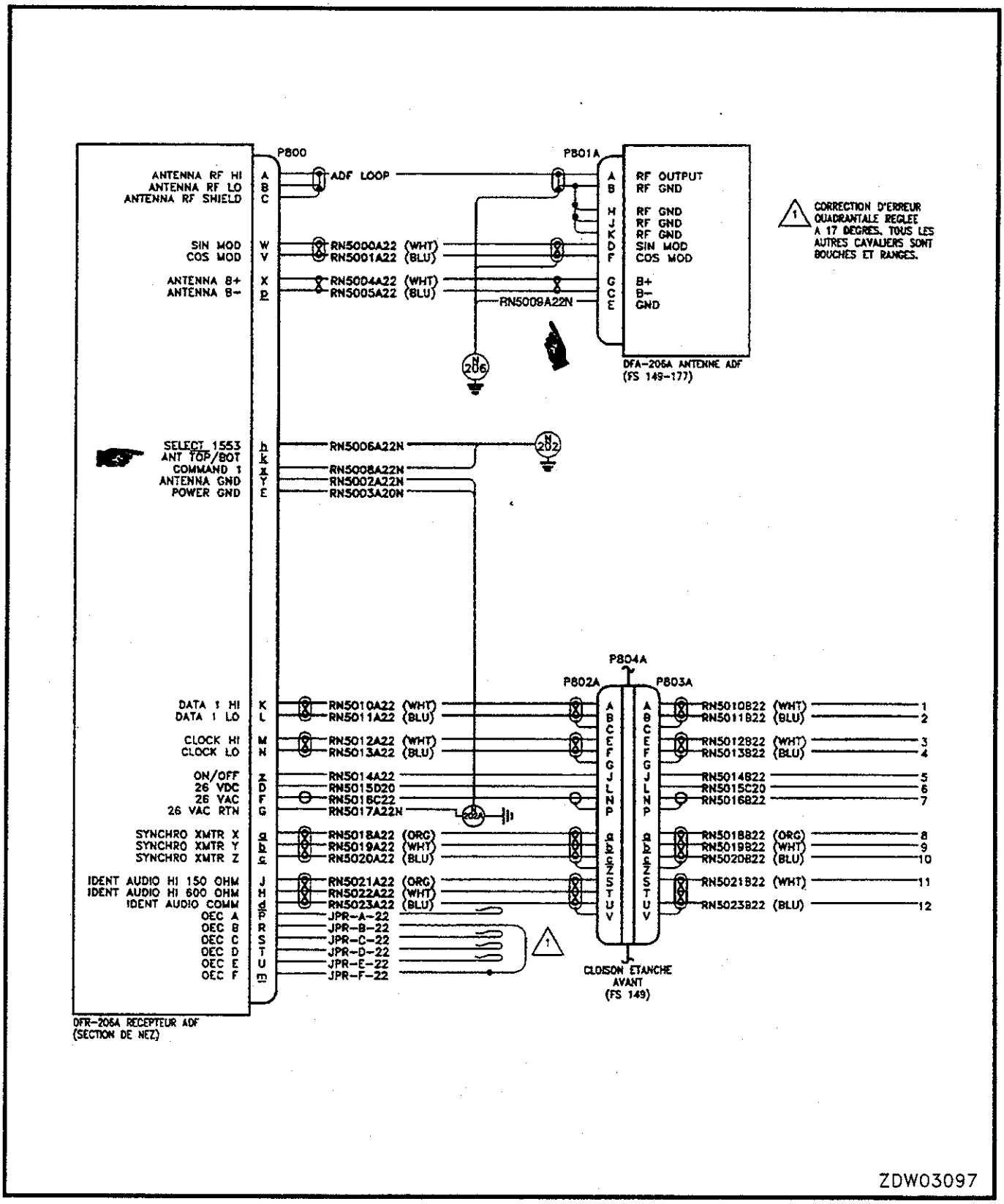

Figure 3-11 (feuille 1 de 2) Radiogoniomètre automatique ADF-206A – schéma de câblage

-11

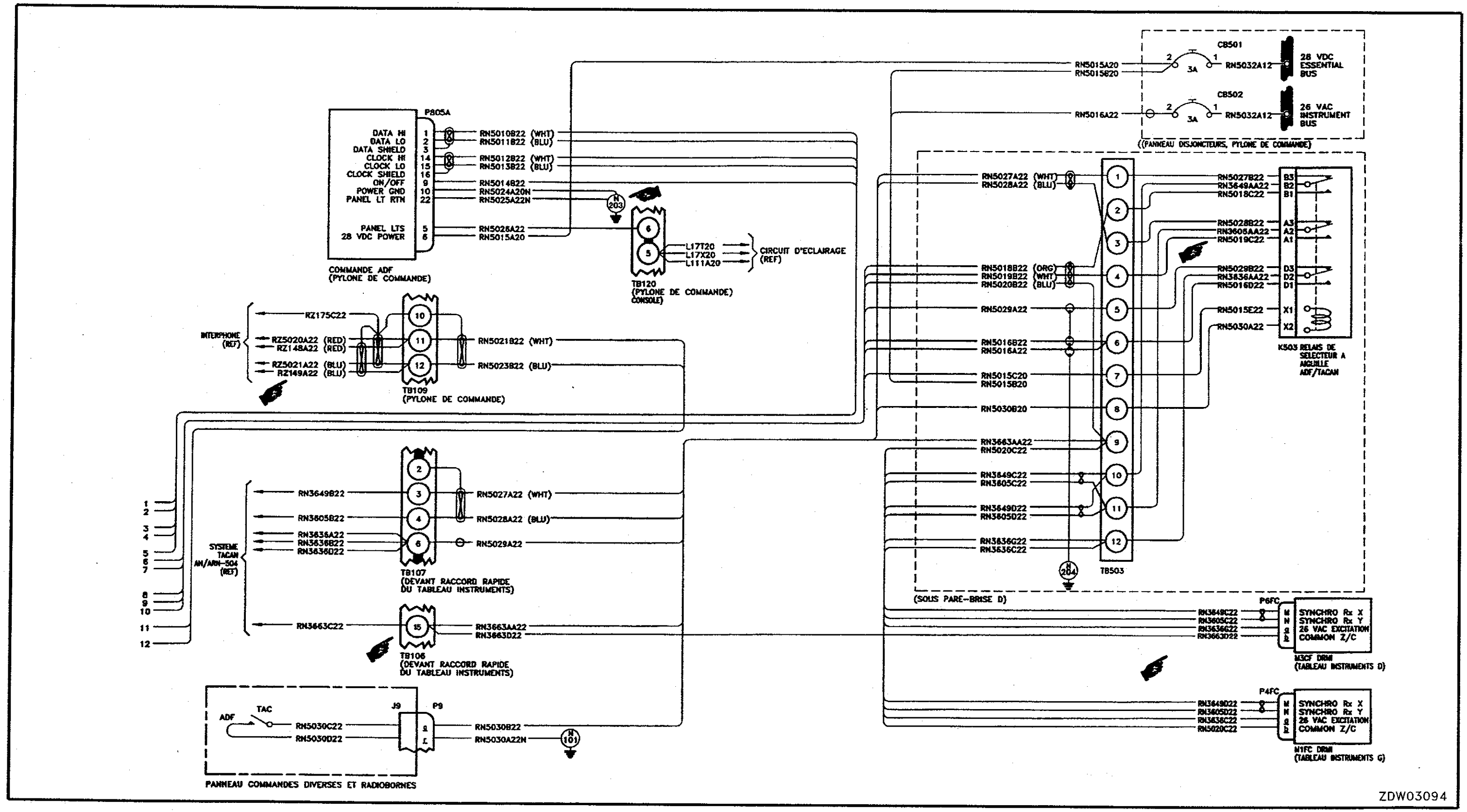

Radiogoniomètre automatique ADF-206A – schéma de câblage (feuille 2 de 2) Figure 3-11

LIST OF ABBREVIATIONS

ACR	Anti-cycling Relay
ACT	Actuator
ACCEL	Accelerometer
ADJUST	Adjustment
AIL	Aileron
A/I	Anti-icing
AC, ac	Alternating Current
ADAPT	Adapter
AFT	After
ALT	Altitude/Altimeter/Alternate/ Alternator
AMP	Ampere
AMPL	Amplifier
ANN	Annunciator
ANT	Antenna
APPROX	Approximately
ASSY	Assembly
ATT	Attitude
AUTO	Automatic
AUX	Auxiliary
BATT	Battery
BHD	Bulkhead
BL	Buttock Line
BLKD	Bulkhead
BOOST	Booster
BRG	Bearing
CAL	Calibrate/Calibrated
CCW	Counterclockwise
CHAN	Channel
CKPT	Cockpit
C/B	Circuit-breaker
CKT BKR	Circuit-breaker
COL	Column
COM	Common
COMM	Communciation
COMP	Compass
COMPT	Compartment
COND	Conditioning
CONT	Control
CUR	Current
CW	Clockwise
DC, dc	Direct Current
DETECT	Detection
DEV	Deviation
DIR	Directional
DISC	Disconnect
DISTR	Distributor/Distributing/Distribution
DN	Down
DRMI	Directional Radio Magnetic
ECP	Engineering Change Proposal
EFF	Effectivity
EGT	Exhaust Gas Temperature
EJECT	Ejection
ELEV	Elevator
ELM	Engine Life Monitor
EMERG	Emergency
ENG	Engine

EQPT	Equipment
ESS	Essential
EXT	External/Exterior
FAT	Fatigue
FIG	Figure
FREQ	Frequency
FS	Fuselage Station
FSR	Field Shorting Relay
F/WALL	Firewall
FWD	Forward
F/W	Forward
GEN	Generator
GND, GRD	Ground
GS	Ground Speed
HDG	Heading
HI	High
HR	Hour
HSS	Horizontal Stabilizer Station
HYDR, HYD	Hydraulic
IDENT	Identity
IFF	Idenfitication Friend or Foe
ILS	Instrument Landing System
INC	Incorporated
INCORP	Incorporated
IND	Indicator
INST	Instrument
INSTR	Instrument
INT	Internal/Interior/Interference
INTER	Intercom
INT'L	Interlock
INV	Inverter
I/P	Input
ISOL	Isolation
LD	Landing
LDG	Landing
LG	Landing Gear
LH	Left Hand
LHS	Left Hand Side
LO	Low
LOC	Localizer
LT/LTS	Light/Lights
MAG	Magnetic
MAX	Maximum
MDP	Main Distribution Panel
MFR	Manufacturer
MIC	Microphone
MIN	Minimum/Minute
MISC	Miscellaneous
MKR	Marker
MODS	Modifications
MON	Monitor
NAV	Navigation
NC	Normally Closed
NEG	Negative
NO	Normally Open
No.	Number
NORM	Normal
OBS	Observers
O/P	Output
O/RIDE	Override

O'LOAD	Overload
O/HEAT	Overheat
O/HT	Overheat
OVHT	Overheat
OVR	Overvoltage Relay
PD	Pedestal
PNL	Panel
POS	Positive/Position
PRESS	Pressure
PT	Part
PTT	Push-to-test
PWR	Power
QUANT	Quantity
QTY	Quantity
RCVR	Receiver
REC	Recording/Record
RECEPT	Receptacle
RECT	Rectifier
REF	Reference
REG	Regulator
REV	Reverse
RF	Radio Frequency
RH	Right Hand
RHS	Right Hand Side
S/O	Shut-off
SEL	Selector/Selection
SELECT	Selector/Selection
SIF	Signal Face
SOL	Solenoid
SPEC	Specification
STA	Station
STAB	Stabilizer
STBD	Starboard
STBY	Standby
STEER	Steering
SUBS	Subsequent
SUPP	Suppressor
SW	Switch
SYNCH	Synchronous
SYST	System
T/O	Take-off
T/OFF	Take-off
T/R	Transmitter-Receiver
TACAN	Tactical Air Navigation
TACH	Tachometer
TB	Terminal Block
TD	Time Delay
TEMP	Temperature
TKS	Tanks
TP	Test Point
TYP	Typical
UHF	Ultra High Frequency
VHF	Very High Frequency
VOR	Very High Frequency Omnidirectional and Radio Range
VSS	Vertical Stabilizer Station
W/D	Wiring Diagram
WG	Wing
WH	Wheel
W.T.	Weight

WARN	Warning	**WSHLD**	Windshield
WL	Water Line	**XDUCER**	Transducer
WS	Wing Station	**XMTTR**	Transmitter

LISTE DES ABRÉVIATIONS

ACCÉL	Accéléromètre
ACCU	Accumulateur
ACTIONN	Actionneur
ADAPT	Adaptateur
ADF	Radiogoniomètre automatique
AÉRAT	Aération
AIL	Aileron
ALIM	Alimentation
AL	Alarme
ALT	Alternateur
ALTERN	Alternateur
AMP	Ampoule
ANNONC	Annonciateur
ANTICOLL	Anticollision
ANTIGIVR	Antigivrage
API	Indicateur de position air
ARM	Armement
ARR	Arrière
ARTIF	Artificiel
ASSERV	Asservissement
ATT	Atterrissage
ATTERR	Atterrissage
AUTO	Automatique
AUX	Auxiliaire
AV	Avant
AVERT	Avertissement
BATT	Batterie
BL	Référence verticale
BLA	Blanc
BLE	Bleu
BLIND	Blindage
BOB	Bobine
BOÎT	Boîtier
BOUT.	Bouteille
BP	Basse pression
BT	Basse tension
C	Capacité
C.A.	Courant alternatif
C.C.	Courant continu
CAB	Cabine
CALC	Calculateur
CARB	Carburant
CARÉN	Carénage
CHAUFF	Chauffage
CIRC	Circuit
CLIGN	Clignotant
CLOIS	Cloison
COMM	Commande
COMMUT	Commutateur
COMMUT	Commutation
COMPART	Compartiment
COMPENS	Compensation
COMPRESS	Compression
COND	Conditionnement
CONDENS	Condensateur
CONN	Connecteur

CONSERV	Conservateur
CONT	Contacteur
CONTR	Contrôleur
CONVERT	Convertisseur
COPIL	Copilote
COUPL	Couplage
COUR	Courant
CYCL	Cyclique
D	Droit
D	Droite
DÉCAL	Décalage
DÉCH	Décharge
DÉCL	Déclenchement
DÉCLENCH	Déclenchement
DÉCONN	Déconnexion
DÉF	Défaut
DÉGIVR	Dégivrage
DÉMARR	Démarrage
DÉMARR	Démarreur
DÉPRESSUR	Dépressurisation
DÉSEMB	Désembuage
DÉSEXC	Désexcitation
DÉT	Détection
DÉT	Détecteur
DÉTECT	Détection
DÉTECT	Détecteur
DÉVERR	Déverrouillage
DÉVERR	Déverrouillé
DIA	Diamètre
DIFF	Différentiel
DIRECT.	Directionnel
DISJ	Disjoncteur
DISSIP	Dissipateur
DISTR	Distributeur
DISTR	Distribution
DIV	Divers
DONN	Données
DPST	Bipolaire à une direction
DRAP	Drapeau
DRMI	Indicateur radiomagnétique de distance
DV	Vision directe
DYNAM	Dynamique
ÉCHAPP	Échappement
ÉCL	Éclairage
ÉCL	Éclairé
EDC	Compresseur entraîné par moteur
EGT	Température des gaz d'échappement
ÉJECT	Éjection
ÉLECT	Électricité
ÉLECT	Électrique
ÉLECTROROB	Électrorobinet
ÉLECTROV	Électrovanne
ÉMETT	Émetteur
ENCLENCH	Enclenchement
ENREG	Enregistreur
ENTR	Entretien
ENV	Enveloppe
ÉPISS	Épissure

ÉQUIP	Équipement
ÉRECT	Érection
ESS	Essentiel
ÉTRANGL	Étranglement
ÉTALONN	Étalonnage
EXT	Extérieur
EXT	Externe
EXTR	Extrémité
FEN	Fenêtre
FER	Fermé
FERM	Fermeture
FIG	Figure
FRÉQ	Fréquence
FS	Station fuselage
G	Gauche
GCR	Relais de commande génératrice
GEN	Génératrice
GIVR	Givrage
GLISS	Glissade
GOUV	Gouverne
GRAD	Gradateur
GRAD	Gradation
GS	Radiopente (radiophare d'alignement de descente)
GTC	Turbomoteur de démarrage
HÉL	Hélice
HOR	Horizon
HT	Haute tension
HYDR	Hydraulique
HZ	Impédance - niveau haut
IDS	Système d'orientation intégré
IDENT	Identification
IFF	Identification ami-ennemi
IFS	Système d'instruments de vol intégrés
ILS	Système d'atterrissage aux instruments
IND	Indicateur
IND	Indication
INDIC	Indicateur
INDIC	Indication
INSTR	Instrument
INT	Intérieur
INTÉGR	Intégrateur
INTERCOMM	Intercommunication
INTERD	Interdiction
INTERF	Interférence
INTERR	Interrupteur
INTERVERR	Interverrouillage
INV	Inverse
INV	Inversion
ISOL	Isolement
JAU	Jaune
LIQ	Liquide
LIS	Liseuse
LOC	Radiopiste (radiophare d'alignement de piste)
LZ	Impédance - niveau bas
MAGNÉTOM	Magnétométrique
MAN	Manuel
MAX	Maximum

MDP	Panneau de distribution principal
MICROCONT	Microcontacteur
MIN	Minimum
MOD	Modification
MOT.	Moteur
NB	Niveau bas
NC	Normalement fermé
NH	Niveau haut
NIV	Niveau
NO	Normalement ouvert
NOI	Noir
NOM	Nominal
NORM	Normal
NTS	Signal de couple négatif
OAT	Température extérieure
OBSERV	Observateur
OBSERV	Observation
ONS	Système de navigation Oméga
ORDONN	Ordonnancement
OUV	Ouverture
OUV	Ouvert
PA	Pilote automatique
PANN	Panneau
PAR	Parallèle
PB	Pression basse
PIL	Pilote
PIL	Pilotage
PLAQ	Plaquette
PMG	Génératrice à aimants permanents
POLAR	Polarisation
POS	Position
POUSS	Poussoir
PRÉCH	Préchauffage
PRÉL	Prélèvement
PRÉLÈV	Prélèvement
PRESS	Pression
PRESSUR	Pressurisation
PRINC	Principal
PROF	Profondeur
PROT	Protection
PYL	Pylône
QUANT	Quantité
RAD	Radiateur
RADIOÉLECT	Radioélectrique
RAP	Rapide
RÉACT	Réacteur
RÉARM	Réarmement
RÉCEPT	Récepteur
RÉCH	Réchauffage
RECONN	Reconnexion
REDR	Redresseur
REDRESS	Redresseur
RÉENCLENCH	Réenclenchement
RÉF	Référence
REFROID	Refroidissement
RÉG	Régime
RÉGL	Réglage
RÉGUL	Régulation
RÉGUL	Régulateur

REL	Relais
REMP	Remplissage
REN	Rentré
RÉS	Réservoir
RÉSERV	Réservoir
RÉSIST	Résistance
RF	Radiofréquence
RMI	Indicateur radiomagnétique
ROB	Robinet
ROU	Rouge
SAH	Sens antihoraire
SAILL	Saillant
SEC	Secondaire
SÉCUR	Sécurité
SÉL	Sélection
SÉL	Sélecteur
SEPT	Septique
SH	Sens horaire
SIF	Fonction d'identification sélective
SOL.	Solénoïde
SOLÉN	Solénoïde
SOUS-FRÉQ	Sous-fréquence
SOR	Sorti
SPDT	Unipolaire à deux directions
SPÉC	Spécification
SPST	Unipolaire à une direction
SPTT	Unipolaire à trois directions
SSB	Bande latérale unique
STAT	Statique
SUIV	Suivant
SUP	Supérieur
SUPPR	Suppression
SURCH	Surchauffe
SURPASS	Surpassement
SURTENS	Surtension
SYST	Système
TABL	Tableau
TACHYM	Tachymètre
TEMP	Température
TEMPOR	Temporisation
TEMPOR	Temporisé
TENS	Tension
TERM	Terminaison
TIT	Température entrée turbine
TRANSD	Transducteur
TRANSFO	Transformateur
TRANSM	Transmetteur
TRANSM	Transmission
TRAV	Traversée
TRU	Transformateur-redresseur
VAL	Validité
VENTIL	Ventilation
VER	Vert
VÉRIF	Vérification
VERR	Verrouillé
VERR	Verrouillage
VERR	Verrou
VIR	Virage
VOR	Radiophare omnidirectionnel VHF

VOY	Voyant	**WOW**	Référence air-sol
WL	Référence horizontale	**WS**	Station aile