Inhaltsverzeichnis / Directory

Nr. No.	1.Bez.-Ebene 1.Design.Level	2.Bez.-Ebene 2.Design.Level	3.Bez.-Ebene 3.Design.Level	4.Bez.-Ebene 4.Design.Level	5.Bez.-Ebene 5.Design.Level	Blattbenennung Sheet Designation / Sondervermerke special notes	Gezeichnet Drawn / Geprüft Checked	Freigabe Release / Datum Date
1	1130965	+RAC	12_Inhaltsverzeichnis/Directory	1			S20MFAK	A/2700109749
							ZHAY	23.06.2022
2	1130965	+RAC	15_Übersicht/Scheme	1		Netzwerk-Übersicht / network-Scheme	S20MFAK	A/2700109749
							ZHAY	23.06.2022
3	1130965	+RAC	20_Aufbauplan/Assembly Plan	1		Außenansicht/Exterior View	S20MFAK	A/2700109749
							ZHAY	23.06.2022
4	1130965	+RAC	20_Aufbauplan/Assembly Plan	2		Montageplatte/Mounting Plate	S20MFAK	A/2700109749
							ZHAY	23.06.2022
5	1130965	+RAC	20_Aufbauplan/Assembly Plan	3		Flanschplatte/Flange Plate	S20MFAK	A/2700109749
							ZHAY	23.06.2022
6	1130965	+RAC	21_Stromlaufplan/Circuit Diagram	1		Protective earth (PE) - overview	S20MFAK	A/2700109749
							ZHAY	23.06.2022
7	1130965	+RAC	21_Stromlaufplan/Circuit Diagram	2		Einspeisung 100V .. 240V AC/Power Supply 100V .. 240V AC	S20MFAK	A/2700109749
							ZHAY	23.06.2022
8	1130965	+RAC	21_Stromlaufplan/Circuit Diagram	3		Router	S20MFAK	A/2700109749
							ZHAY	23.06.2022
9	1130965	+RAC	21_Stromlaufplan/Circuit Diagram	4		Schnittstellen/Interfaces	S20MFAK	A/2700109749
							ZHAY	23.06.2022
10	1130965	+RAC	22_Klemmenplan/Terminal Diagram	-X1	1	-X1	S20MFAK	A/2700109749
							ZHAY	23.06.2022

VERTRAULICH
Diese Zeichnung ist Eigentum der MAN Energy Solutions SE.
Weitergabe oder Vervielfältigung verboten, soweit nicht ausdrücklich gestattet. Im Übrigen gilt der Schutzvermerk nach ISO 16016.

CONFIDENTIAL
This Drawing is the property of MAN Energy Solutions SE.
The distribution or reproduction is prohibited unless explicitly authorized. Protection notice pursuant to ISO 16016 shall be valid.

Bemerkungen/Remarks:

Nr. No.	Änderung/Revision	Datum/Date	Änderer/Rev. Editor	Gezeichnet/Drawn	Geprüft/Checked
A	2700109749	23.06.2022	S20MFAK	ZHAY	
A R	Freigabe/Release	Datum/Date			

Format/Format	A3L	Typ/Type	9L48/60B
Maßstab/Scale	1:1	HW-System-Version	V3.0.1
Ursprung/Origin	11991008461	Stückliste/BOM	11.99110-0718
CAD-System	ELCAD V7.12.0 SP1	Status/Status	
		Kunde/Customer	GSI Hull

Inhaltsverzeichnis / Directory

Remote Access Cabinet
GSI HULL
1130965-968;1130969-972

Projekt/Project	4306569_4307373			Blatt/Sheet
Anlage/Plant	1130965	Dok.-Typ Doc.-Type	Dokument-Nr./Document-No.	Teildok. Part.Doc.
Funktion/Function		DRW	11991100718	001
Ort/Location	+RAC			Vor./Bef. 1 Hin./Beh.
Blattbez./Sh. Design.				Anzahl/Number 1

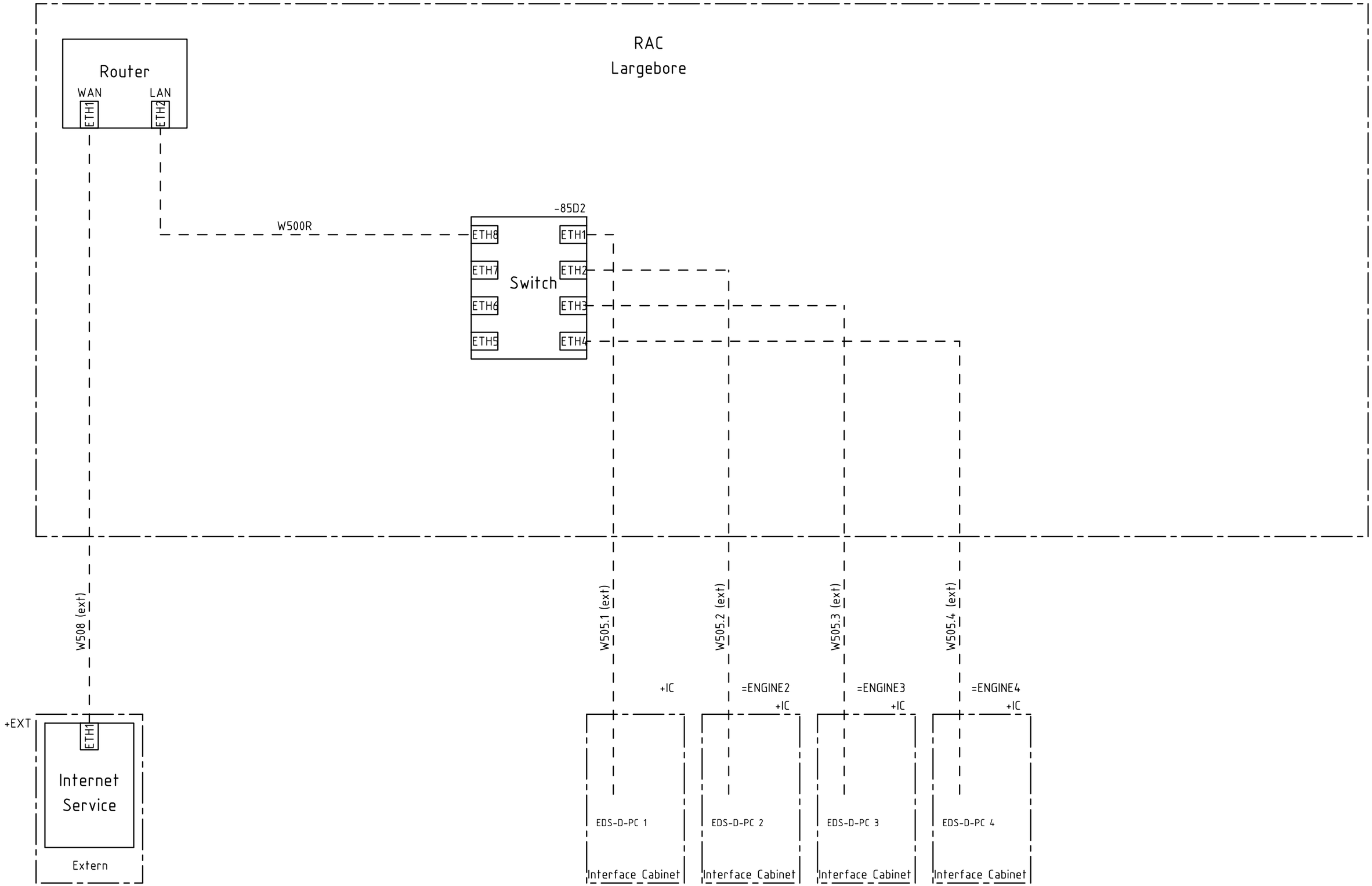

CONFIDENTIAL
This Drawing is the property of MAN Energy Solutions SE.
The distribution or reproduction is prohibited unless explicitly authorized. Protection notice pursuant to ISO 16016 shall be valid.

VERTRAULICH
Diese Zeichnung ist Eigentum der MAN Energy Solutions SE.
Weitergabe oder Vervielfältigung verboten, soweit nicht ausdrücklich gestattet. Im Übrigen gilt der Schutzvermerk nach ISO 16016.

				Format/Format	A3L	Typ/Type	9L48/60B
				Maßstab/Scale	1:1	HW-System-Version	V3.0.1
Nr./No.	Änderung/Revision	Datum/Date	Änderer/Rev. Editor	Ursprung/Origin	11991008461	Stückliste/BOM	11.99110-0718
A	2700109749	23.06.2022	S20MFAK	ZHAY	CAD-System	Status/Status	
A/R	Freigabe/Release	Datum/Date	Gezeichnet/Drawn	Geprüft/Checked	ELCAD V7.12.0 SP1	Kunde/Customer	GSI Hull

Stromlaufplan / Circuit Diagram

Remote Access Cabinet
GSI HULL
1130965-968;1130969-972

Projekt/Project	4306569_4307373				Blatt/Sheet
Anlage/Plant	1130965	Dok.-Typ / Doc.-Type	Dokument-Nr./Document-No.	Teildok. / Part.Doc.	Vor./Bef. ◀ 1 ▶ Hin./Beh.
Funktion/Function		DRW	11991100718	001	
Ort/Location	+RAC				Anzahl/Number
Blattbez./Sh. Design.	Netzwerk-Übersicht / network-Scheme				1

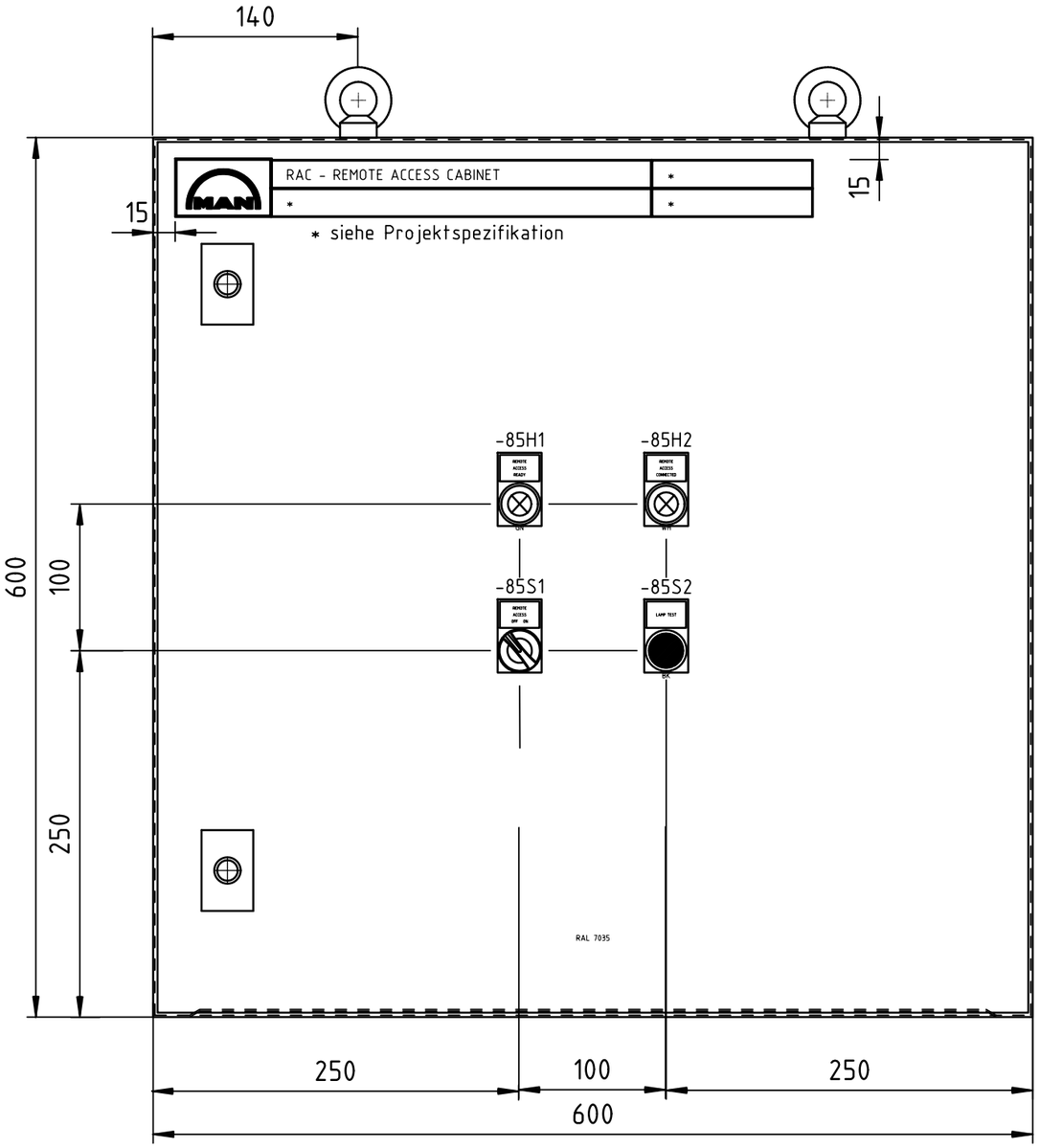

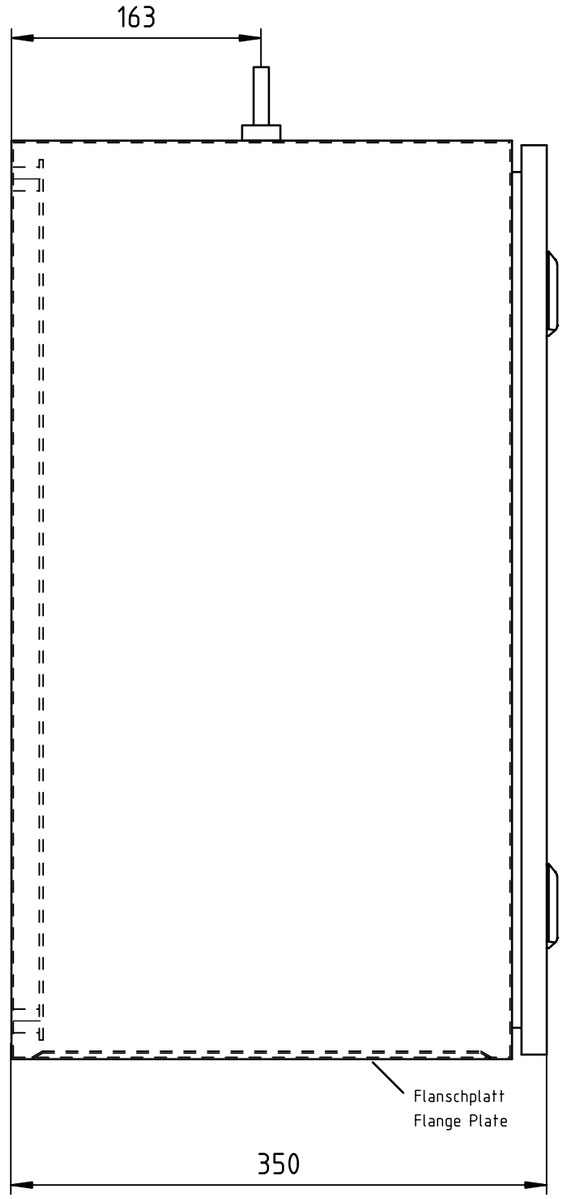

Bohrungen in der Rückwand
Holes in teh back-wall
M=4:1

Detail A
Detail A

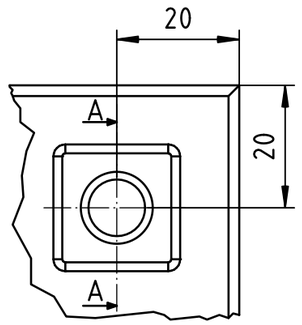

Schnitt A-A
Cut A-A

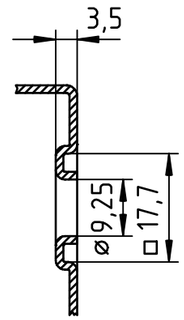

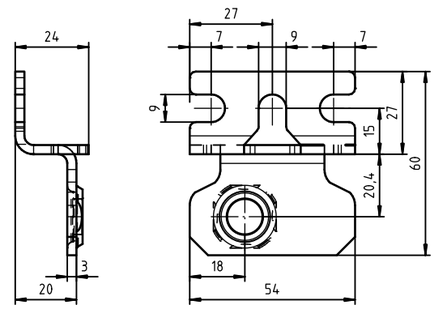

M=2:1

Hersteller: RITTAL
Bestell-Nr.: AX1360.000
Größe (BxHxT): 600.00mm x 600.00mm x 350.00mm

Schutzart (EN 60529): IP66

Manufacturer: RITTAL
Order-No.: AX1360.000
Size (WxHxD): 600.00mm x 600.00mm x 350.00mm

Protection Class (EN 60529): IP66

-85SH1 REMOTE ACCESS READY
-85H2 REMOTE ACCESS CONNECTED
-85S1 REMOTE ACCESS OFF / ON
-85S2 LAMP TEST

CONFIDENTIAL
This Drawing is the property of MAN Energy Solutions SE.
The distribution or reproduction is prohibited unless explicitly authorized. Protection notice pursuant to ISO 16016 shall be valid.

VERTRAULICH
Diese Zeichnung ist Eigentum der MAN Energy Solutions SE.
Weitergabe oder Vervielfältigung verboten, soweit nicht ausdrücklich gestattet. Im Übrigen gilt der Schutzvermerk nach ISO 16016.

Allgemeintoleranz Entsprechend: ISO 2768-mK
The Tolerances Class In Accordance With: ISO 2768-mK

Kanten Entsprechend: ISO 13715
Edges In Accordance With: ISO 13715

Oberflächenbeschaffenheit: ISO 1302
Indication Of Surface Texture: ISO 1302

Maßeinheit/Dimension Unit : mm

Nr./No.	Änderung/Revision	Datum/Date	Änderer/Rev. Editor	Format/Format	A3L	Typ/Type	9L48/60B
				Maßstab/Scale	1:4	HW-System-Version	V3.0.1
				Ursprung/Origin	11991008461	Stückliste/BOM	11.99110-0718
A	2700109749	23.06.2022	S20MFAK	ZHAY	CAD-System	Status/Status	
A/R	Freigabe/Release	Datum/Date	Gezeichnet/Drawn	Geprüft/Checked	ELCAD V7.12.0 SP1	Kunde/Customer	GSI Hull

Stromlaufplan / Circuit Diagram
Remote Access Cabinet
GSI HULL
1130965-968;1130969-972

Projekt/Project	4306569_4307373				
Anlage/Plant	1130965	Dok.-Typ Doc.-Type	Dokument-Nr./Document-No.	Teildok. Part.Doc.	Blatt/Sheet Vor./Bef. Hin./Beh.
Funktion/Function		DRW	11991100718	001	1 2
Ort/Location	+RAC				Anzahl/Number
Blattbez./Sh. Design.	Außenansicht/Exterior View				3

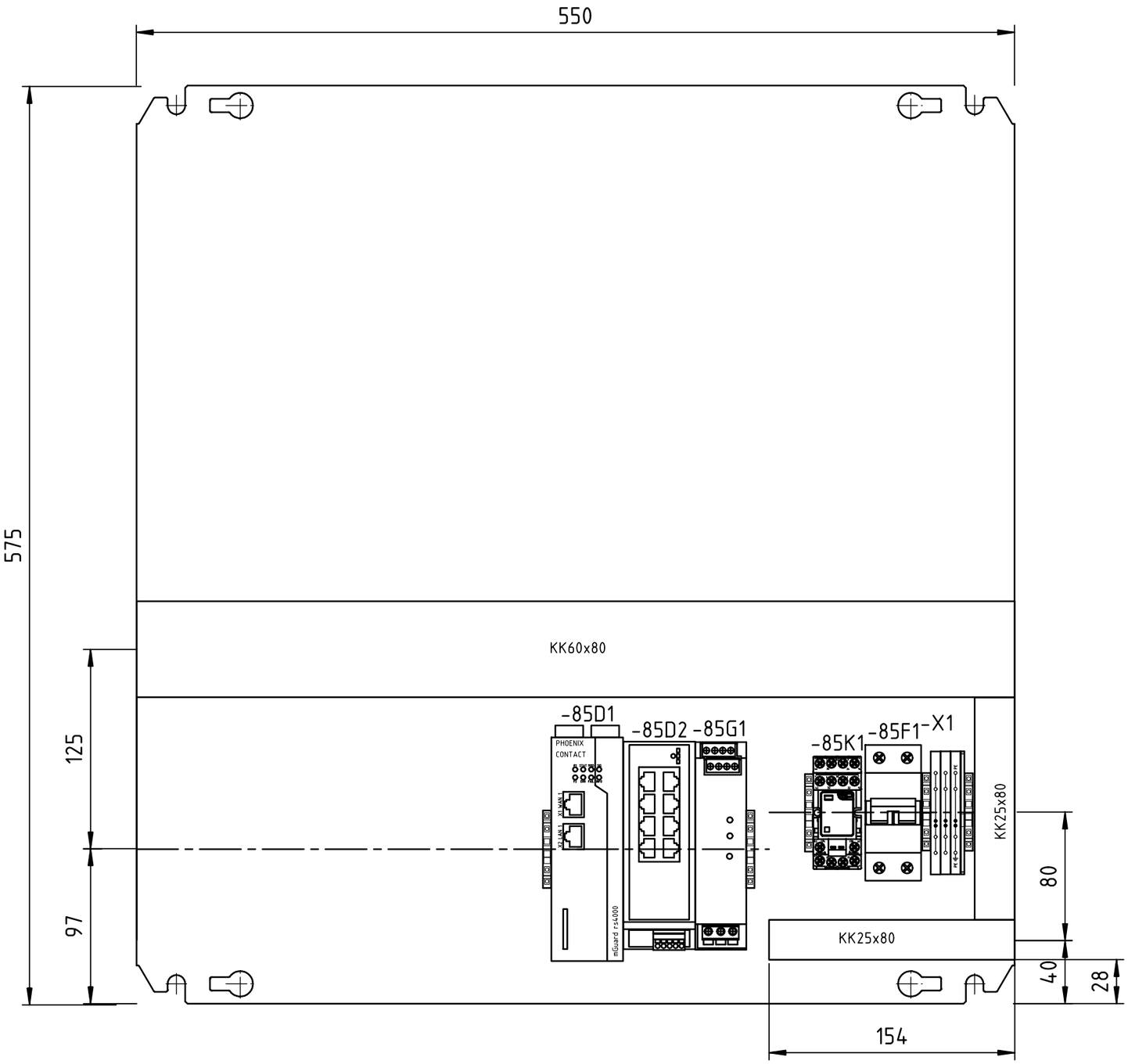

CONFIDENTIAL
This Drawing is the property of MAN Energy Solutions SE.
The distribution or reproduction is prohibited unless explicitly authorized. Protection notice pursuant to ISO 16016 shall be valid.

VERTRAULICH
Diese Zeichnung ist Eigentum der MAN Energy Solutions SE.
Weitergabe oder Vervielfältigung verboten, soweit nicht ausdrücklich gestattet. Im Übrigen gilt der Schutzvermerk nach ISO 16016.

Allgemeintoleranz Entsprechend: ISO 2768-mK
The Tolerances Class In Accordance With: ISO 2768-mK

Kanten Entsprechend: ISO 13715
Edges In Accordance With: ISO 13715

Oberflächenbeschaffenheit: ISO 1302
Indication Of Surface Texture: ISO 1302

Maßeinheit/Dimension Unit : mm

Nr./No.	Änderung/Revision	Datum/Date	Änderer/Rev. Editor	Format/Format	A3L	Typ/Type	9L48/60B
				Maßstab/Scale	1:3	HW-System-Version	V3.0.1
				Ursprung/Origin	11991008461	Stückliste/BOM	11.99110-0718
A	2700109749	23.06.2022	S20MFAK	ZHAY	CAD-System	Status/Status	
A/R	Freigabe/Release	Datum/Date	Gezeichnet/Drawn	Geprüft/Checked	ELCAD V7.12.0 SP1	Kunde/Customer	GSI Hull

MAN

Stromlaufplan / Circuit Diagram

Remote Access Cabinet
GSI HULL
1130965-968;1130969-972

Projekt/Project	4306569_4307373				Blatt/Sheet
Anlage/Plant	1130965	Dok.-Typ / Doc.-Type	Dokument-Nr./Document-No.	Teildok. / Part.Doc.	Vor./Bef. 1 ◀ Hin./Beh. 2 ▶ 3
Funktion/Function		DRW	11991100718	001	
Ort/Location	+RAC				Anzahl/Number
Blattbez./Sh. Design.	Montageplatte/Mounting Plate				3

CONFIDENTIAL
This Drawing is the property of MAN Energy Solutions SE.
The distribution or reproduction is prohibited unless explicitly authorized. Protection notice pursuant to ISO 16016 shall be valid.

VERTRAULICH
Diese Zeichnung ist Eigentum der MAN Energy Solutions SE.
Weitergabe oder Vervielfältigung verboten, soweit nicht ausdrücklich gestattet. Im Übrigen gilt der Schutzvermerk nach ISO 16016.

left side of the flange plate
view from outside

right of the flange plate
view from outside

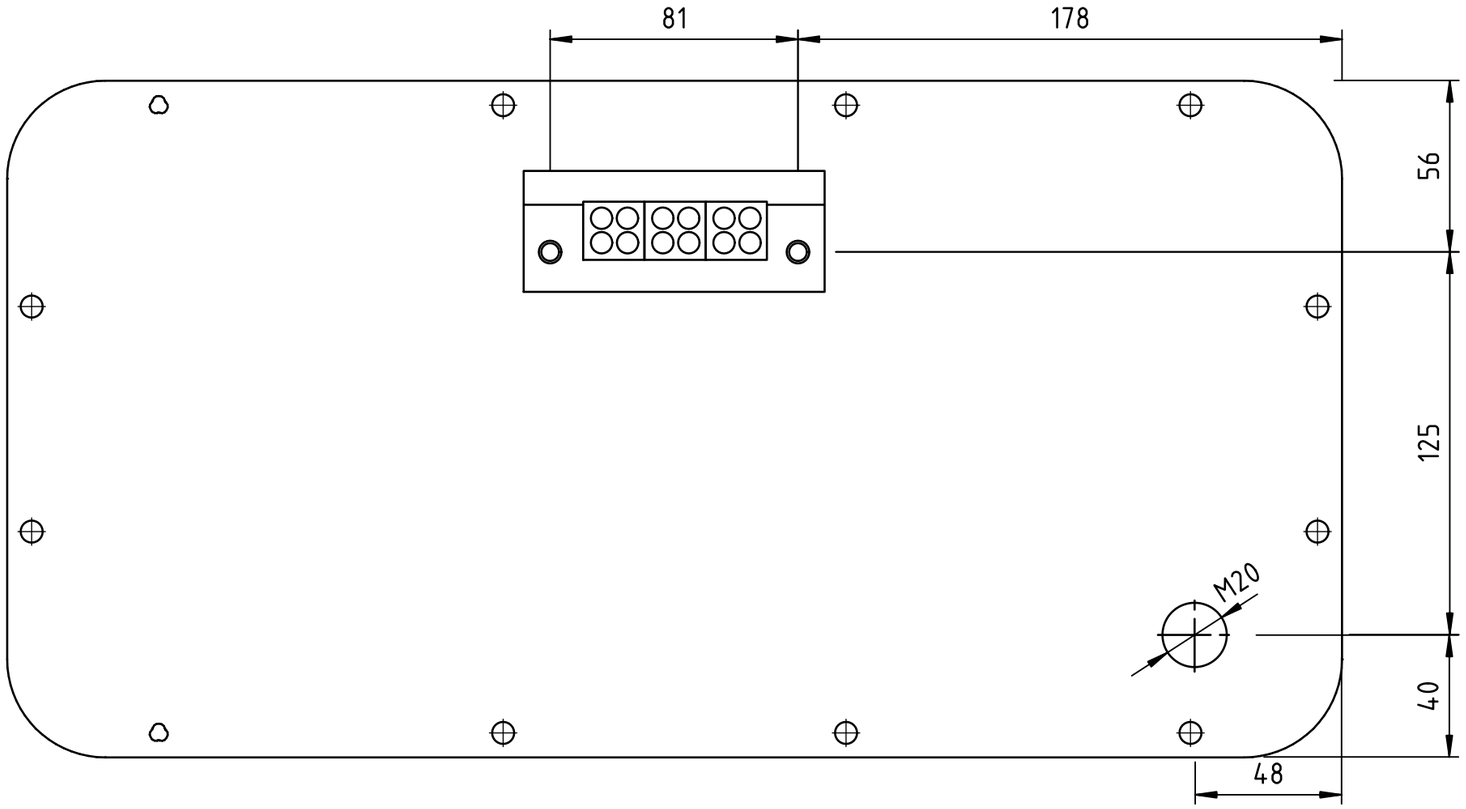

Allgemeintoleranz Entsprechend: ISO 2768-mK
The Tolerances Class In Accordance With: ISO 2768-mK

Kanten Entsprechend: ISO 13715
Edges In Accordance With: ISO 13715

Oberflächenbeschaffenheit: ISO 1302
Indication Of Surface Texture: ISO 1302

Maßeinheit/Dimension Unit : mm

Nr./No.	Änderung/Revision	Datum/Date	Änderer/Rev. Editor	Format/Format	A3L	Typ/Type	9L48/60B
				Maßstab/Scale	1:2	HW-System-Version	V3.0.1
				Ursprung/Origin	11991008461	Stückliste/BOM	11.99110-0718
A	2700109749	23.06.2022	S20MFAK	ZHAY	CAD-System	Status/Status	
A/R	Freigabe/Release	Datum/Date	Gezeichnet/Drawn	Geprüft/Checked	ELCAD V7.12.0 SP1	Kunde/Customer	GSI Hull

Stromlaufplan / Circuit Diagram

Remote Access Cabinet
GSI HULL
1130965-968;1130969-972

Projekt/Project	4306569_4307373				Blatt/Sheet
Anlage/Plant	1130965	Dok.-Typ Doc.-Type	Dokument-Nr./Document-No.	Teildok. Part.Doc.	Vor./Bef. 2 ◀ Hin./Beh. 3 ▶
Funktion/Function		DRW	11991100718	001	
Ort/Location	+RAC				Anzahl/Number
Blattbez./Sh. Design.	Flanschplatte/Flange Plate				3

CONFIDENTIAL
This Drawing is the property of MAN Energy Solutions SE.
The distribution or reproduction is prohibited unless explicitly authorized. Protection notice pursuant to ISO 16016 shall be valid.

VERTRAULICH
Diese Zeichnung ist Eigentum der MAN Energy Solutions SE.
Weitergabe oder Vervielfältigung verboten, soweit nicht ausdrücklich gestattet. Im Übrigen gilt der Schutzvermerk nach ISO 16016.

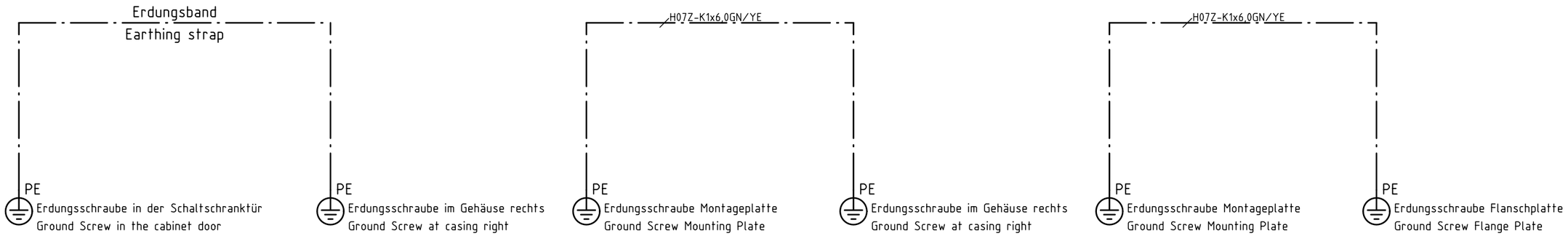

Nr./No.	Änderung/Revision	Datum/Date	Änderer/Rev. Editor
A	2700109749	23.06.2022	S20MFAK
A/R	Freigabe/Release	Datum/Date	Gezeichnet/Drawn

Format/Format	A3L	Typ/Type	9L48/60B
Maßstab/Scale	1:1	HW-System-Version	V3.0.1
Ursprung/Origin	11991008461	Stückliste/BOM	11.99110-0718
ZHAY	CAD-System	Status/Status	
Geprüft/Checked	ELCAD V7.12.0 SP1	Kunde/Customer	GSI Hull

Stromlaufplan / Circuit Diagram

Remote Access Cabinet
GSI HULL
1130965-968;1130969-972

Projekt/Project	4306569_4307373			
Anlage/Plant	1130965	Dok.-Typ / Doc.-Type	Dokument-Nr./Document-No.	Teildok. / Part.Doc.
Funktion/Function		DRW	11991100718	001
Ort/Location	+RAC			
Blattbez./Sh. Design.	Protective earth (PE) - overview			

Blatt/Sheet: Vor./Bef. 1 Hin./Beh. 2
Anzahl/Number: 4

CONFIDENTIAL
This Drawing is the property of MAN Energy Solutions SE.
The distribution or reproduction is prohibited unless explicitly authorized. Protection notice pursuant to ISO 16016 shall be valid.

VERTRAULICH
Diese Zeichnung ist Eigentum der MAN Energy Solutions SE.
Weitergabe oder Vervielfältigung verboten, soweit nicht ausdrücklich gestattet. Im Übrigen gilt der Schutzvermerk nach ISO 16016.

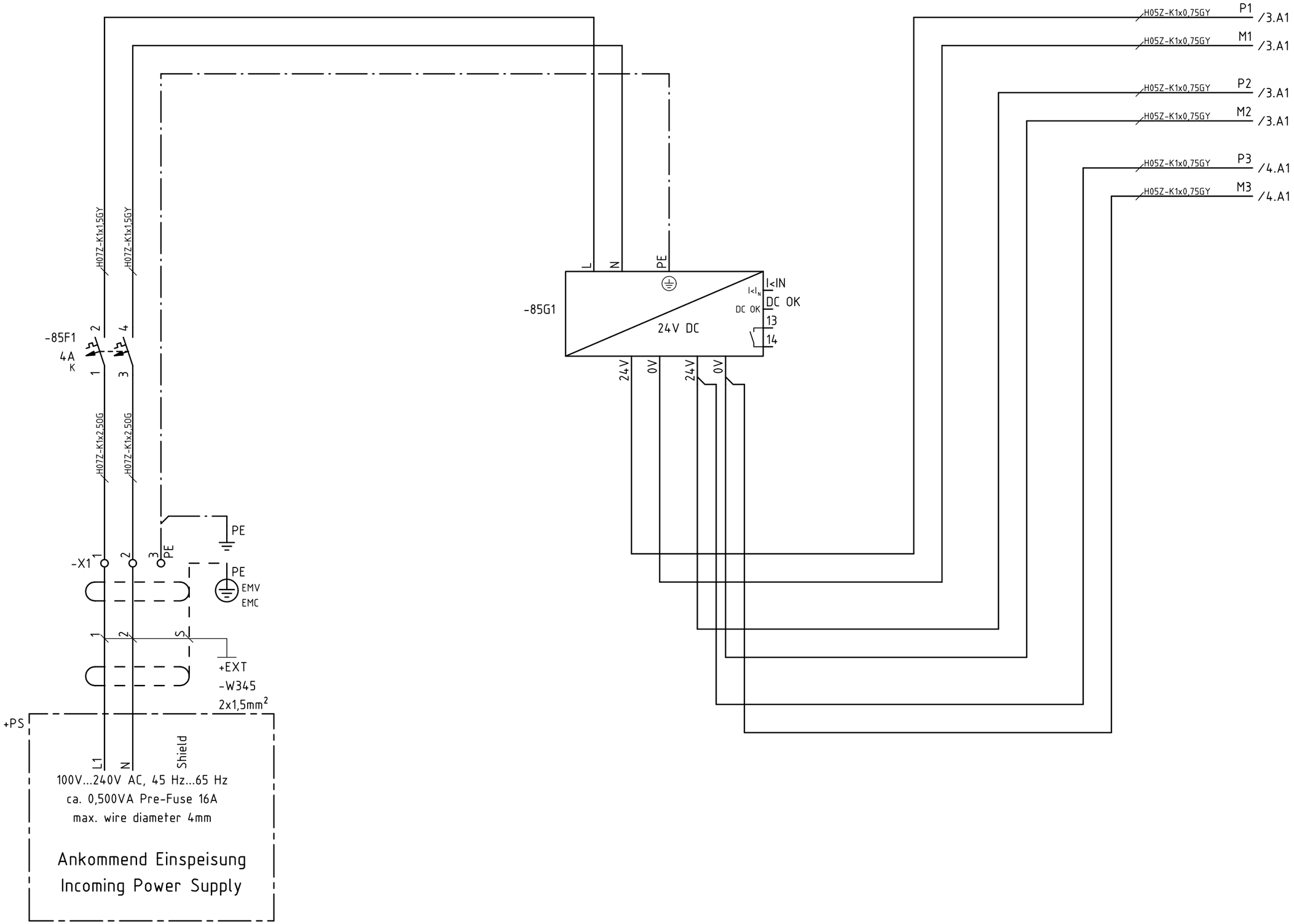

				Format/Format	A3L	Typ/Type	9L48/60B
				Maßstab/Scale	1:1	HW-System-Version	V3.0.1
Nr. No.	Änderung/Revision	Datum/Date	Änderer/Rev. Editor	Ursprung/Origin	11991008461	Stückliste/BOM	11.99110-0718
A	2700109749	23.06.2022	S20MFAK	ZHAY	CAD-System	Status/Status	
A/R	Freigabe/Release	Datum/Date	Gezeichnet/Drawn	Geprüft/Checked	ELCAD V7.12.0 SP1	Kunde/Customer	GSI Hull

MAN

Stromlaufplan / Circuit Diagram

Remote Access Cabinet
GSI HULL
1130965-968;1130969-972

Projekt/Project	4306569_4307373				Blatt/Sheet
Anlage/Plant	1130965	Dok.-Typ Doc.-Type	Dokument-Nr./Document-No.	Teildok. Part.Doc.	Vor./Bef. 1 ◀ Hin./Beh. 2 ▶ 3
Funktion/Function		DRW	11991100718	001	
Ort/Location	+RAC				Anzahl/Number 4
Blattbez./Sh. Design.	Einspeisung 100V .. 240V AC/Power Supply 100V .. 240V AC				

CONFIDENTIAL
This Drawing is the property of MAN Energy Solutions SE.
The distribution or reproduction is prohibited unless explicitly authorized. Protection notice pursuant to ISO 16016 shall be valid.

VERTRAULICH
Diese Zeichnung ist Eigentum der MAN Energy Solutions SE.
Weitergabe oder Vervielfältigung verboten, soweit nicht ausdrücklich gestattet. Im Übrigen gilt der Schutzvermerk nach ISO 16016.

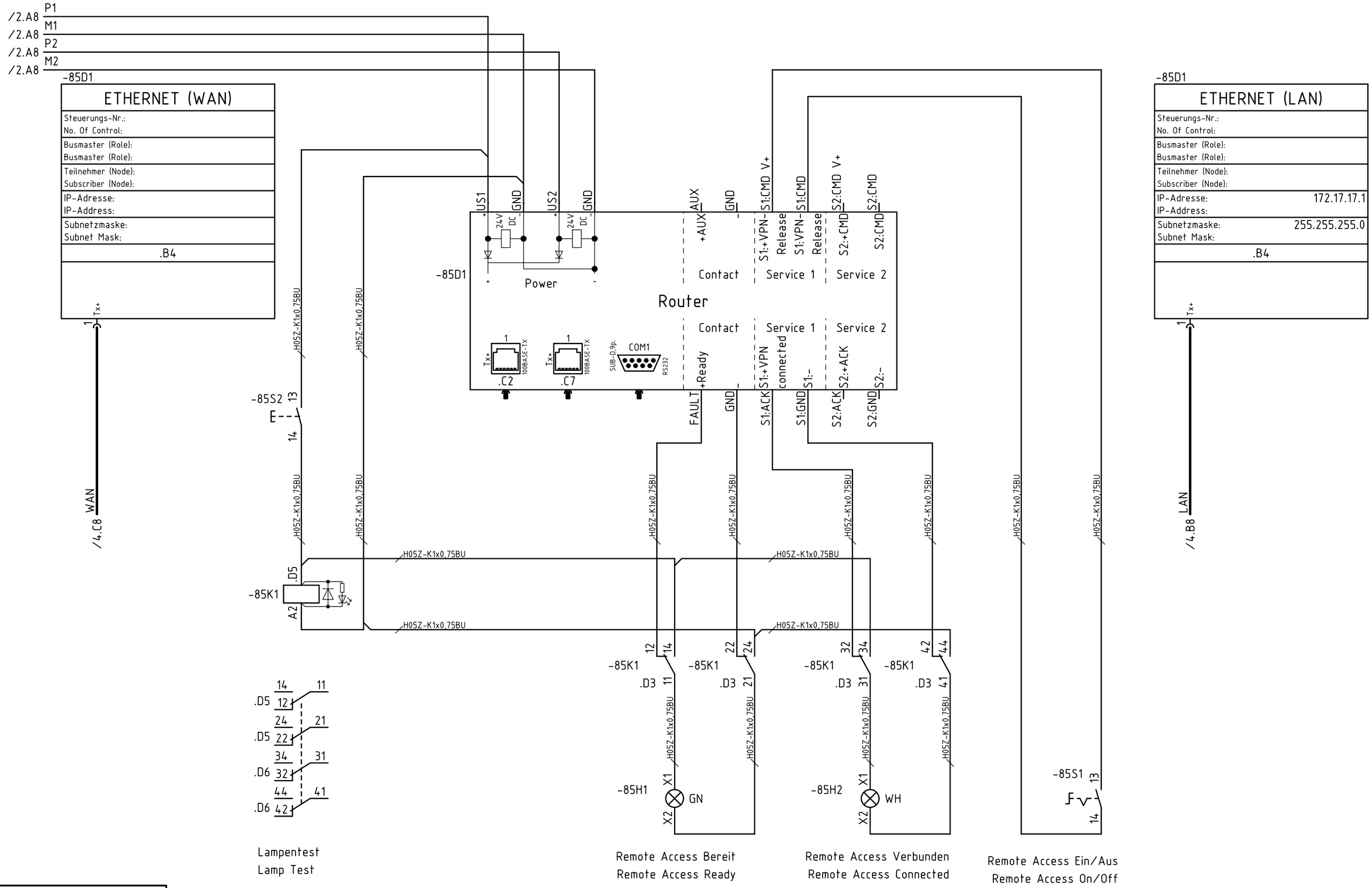

				Format/Format	A3L	Typ/Type	9L48/60B
				Maßstab/Scale	1:1	HW-System-Version	V3.0.1
Nr. No.	Änderung/Revision	Datum/Date	Änderer/Rev. Editor	Ursprung/Origin	11991008461	Stückliste/BOM	11.99110-0718
A	2700109749	23.06.2022	S20MFAK	ZHAY	CAD-System	Status/Status	
A/R	Freigabe/Release	Datum/Date	Gezeichnet/Drawn	Geprüft/Checked	ELCAD V7.12.0 SP1	Kunde/Customer	GSI Hull

MAN

Stromlaufplan / Circuit Diagram
Remote Access Cabinet
GSI HULL
1130965-968;1130969-972

Projekt/Project	4306569_4307373				Blatt/Sheet
Anlage/Plant	1130965	Dok.-Typ Doc.-Type	Dokument-Nr./Document-No.	Teildok. Part.Doc.	Vor./Bef. 2 ◀ Hin./Beh. 3 ▶ 4
Funktion/Function		DRW	11991100718	001	Anzahl/Number
Ort/Location	+RAC				4
Blattbez./Sh. Design.	Router				

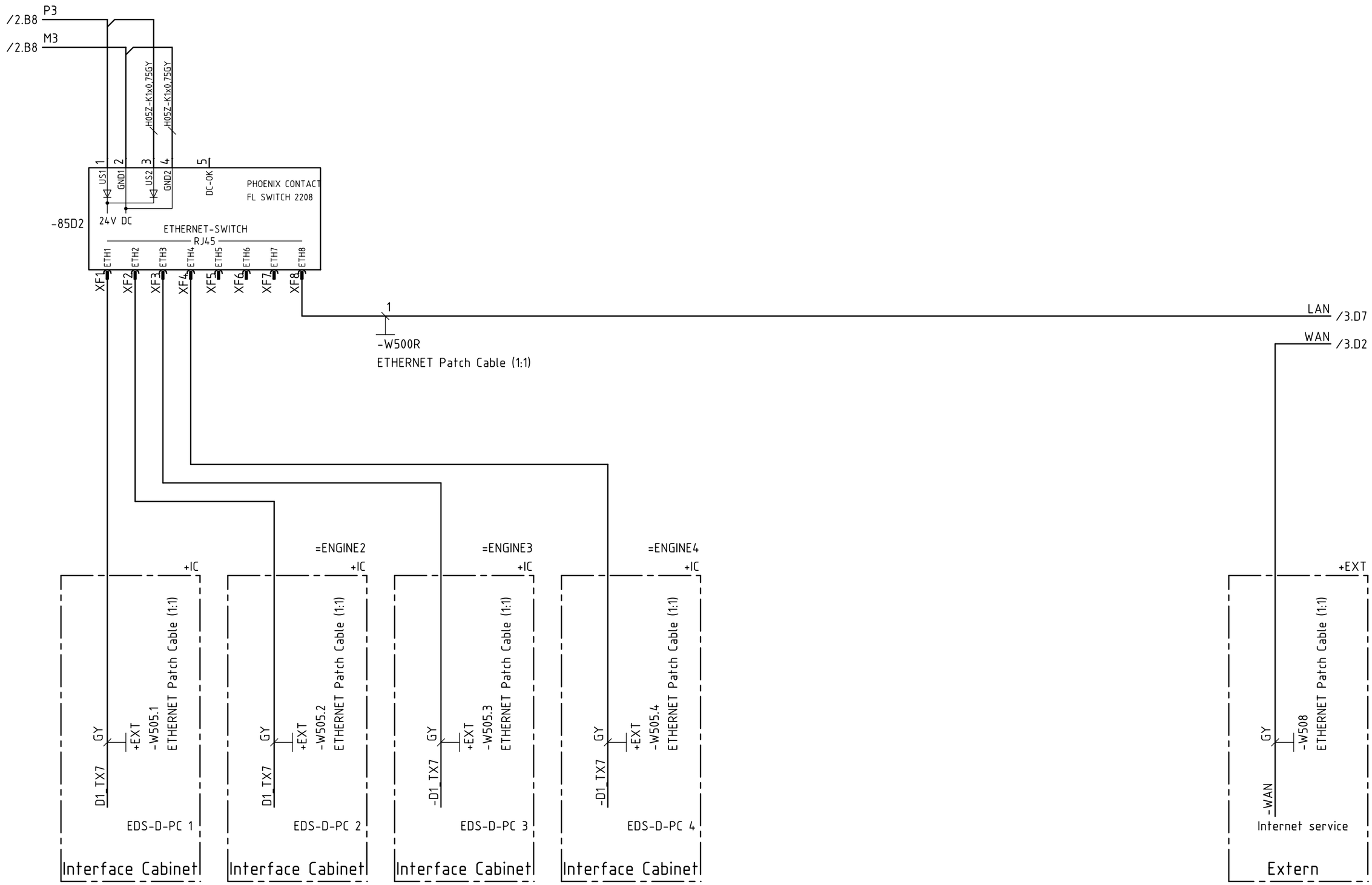

CONFIDENTIAL
This Drawing is the property of MAN Energy Solutions SE.
The distribution or reproduction is prohibited unless explicitly authorized. Protection notice pursuant to ISO 16016 shall be valid.

VERTRAULICH
Diese Zeichnung ist Eigentum der MAN Energy Solutions SE.
Weitergabe oder Vervielfältigung verboten, soweit nicht ausdrücklich gestattet. Im Übrigen gilt der Schutzvermerk nach ISO 16016.

Nr.	Änderung/Revision	Datum/Date	Änderer/Rev. Editor
A	2700109749	23.06.2022	S20MFAK
A/R	Freigabe/Release	Datum/Date	Gezeichnet/Drawn

Format/Format	A3L	Typ/Type	9L48/60B
Maßstab/Scale	1:1	HW-System-Version	V3.0.1
Ursprung/Origin	11991008461	Stückliste/BOM	11.99110-0718
CAD-System	ELCAD V7.12.0 SP1	Status/Status	
Geprüft/Checked	ZHAY	Kunde/Customer	GSI Hull

Stromlaufplan / Circuit Diagram

Remote Access Cabinet
GSI HULL
1130965-968;1130969-972

Projekt/Project	4306569_4307373			
Anlage/Plant	1130965	Dok.-Typ / Doc.-Type	Dokument-Nr./Document-No.	Teildok. / Part.Doc.
Funktion/Function		DRW	11991100718	001
Ort/Location	+RAC			
Blattbez./Sh. Design.	Schnittstellen/Interfaces			

Blatt/Sheet — Vor./Bef. 3 — Hin./Beh. 4
Anzahl/Number 4

VERTRAULICH
Diese Zeichnung ist Eigentum der MAN Energy Solutions SE.
Weitergabe oder Vervielfältigung verboten, soweit nicht ausdrücklich gestattet. Im Übrigen gilt der Schutzvermerk nach ISO 16016.

CONFIDENTIAL
This Drawing is the property of MAN Energy Solutions SE.
The distribution or reproduction is prohibited unless explicitly authorized. Protection notice pursuant to ISO 16016 shall be valid.

1130965+EXT-W345 2x1,5mm²	Allgemeine Hinweise/General Remarks – Zielzeichen Extern / External Destinations: Anlage / Plant	Einbauort / Location	Gerät / Device	Anschluss / Terminal	Anschlußleiste / Terminal Bar: Klemmennummer / Terminal Number		Laschenverbindungen / Insert Jumpers / Drahtverbindungen / Wired Connections	Kommentar / Comment	Artikel-Nr. / Article-No.	Querschnitt / Cross-Section	Farbe / Color	Darstellung / Representation	Allgemeine Hinweise/General Remarks – Zielzeichen Intern / Internal Destinations: Anlage / Plant	Einbauort / Location	Gerät / Device	Anschluss / Terminal	H07Z-K1x2,50G
					rail : -X1												
					amount of clamps : 3												
1		+PS	-PS7	L1	1	O			11.99107-0903	4.00	GY	/2.D2			-85F1	1	OG
2		+PS	-PS7	N	2	O			11.99107-0903	4.00	GY	/2.D2			-85F1	3	OG
					3	O PE		PE	11.99107-0904	4.00	GN/YE	/2.D2	1130965	+RAC	PE		
															-85G1	PE	

				Format/Format	A3L	Typ/Type	9L48/60B
				Maßstab/Scale	1:1	HW-System-Version	V3.0.1
Nr./No.	Änderung/Revision	Datum/Date	Änderer/Rev. Editor	Ursprung/Origin	11991008461	Stückliste/BOM	11.99110-0718
A	2700109749	23.06.2022	S20MFAK	ZHAY	CAD-System	Status/Status	
A/R	Freigabe/Release	Datum/Date	Gezeichnet/Drawn	Geprüft/Checked	ELCAD V7.12.0 SP1	Kunde/Customer	GSI Hull

Klemmenplan / Terminal Diagram

Remote Access Cabinet
GSI HULL
1130965-968;1130969-972

Projekt/Project	4306569_4307373			
Anlage/Plant	1130965	Dok.-Typ / Doc.-Type	Dokument-Nr./Document-No.	Teildok. / Part.Doc.
Funktion/Function		DRW	11991100718	001
Ort/Location	+RAC			
Blattbez./Sh. Design.	-X1			

Blatt/Sheet: Vor./Bef. ◀ 1 ▶ Hin./Beh.
Anzahl/Number: 1