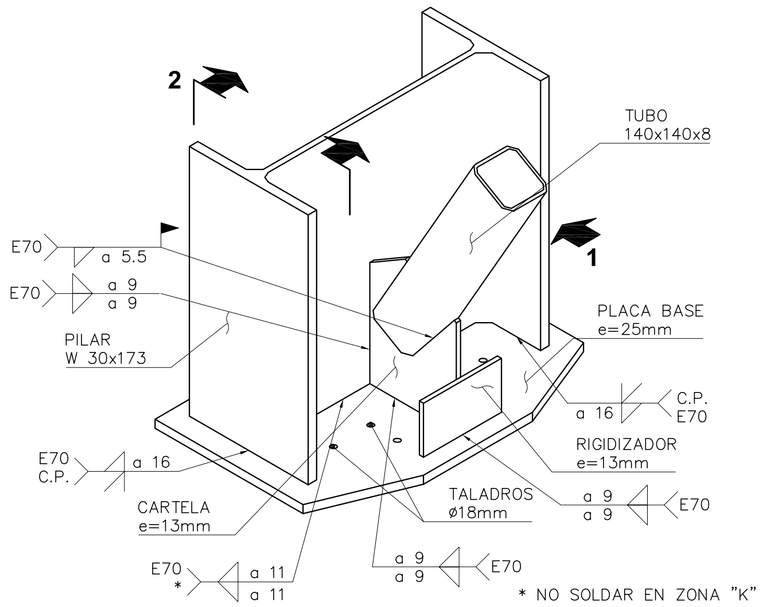

PERSPECTIVA ISOMÉTRICA.
VISTA ANTEROSUPERIOR.
ESCALA 1:10

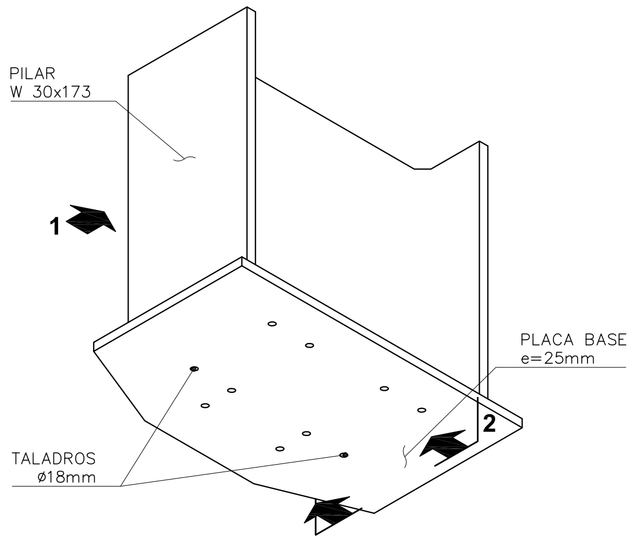

PERSPECTIVA ISOMÉTRICA.
VISTA POSTEROINFERIOR.
ESCALA 1:10

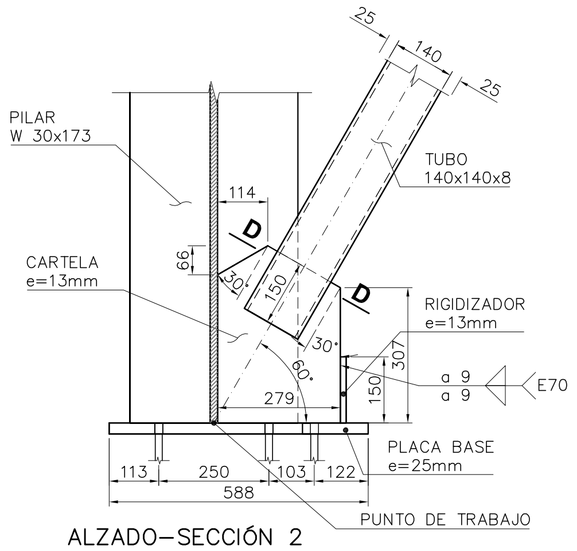

ALZADO–SECCIÓN 2
ESCALA 1:10

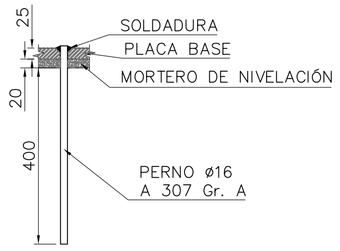

DETALLE ANCLAJE PERNO
ESCALA 1:10

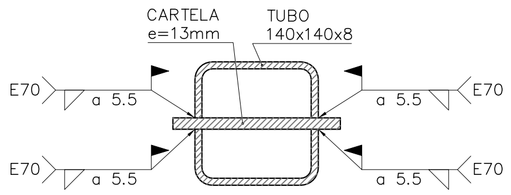

SECCIÓN D–D
ESCALA 1:5

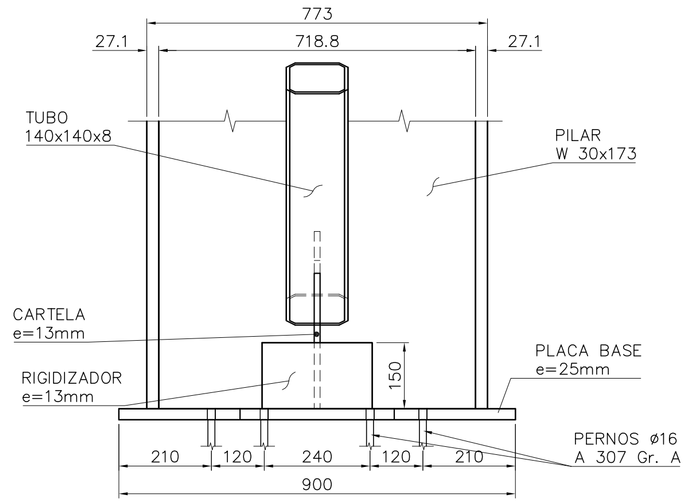

ALZADO 1
ESCALA 1:10

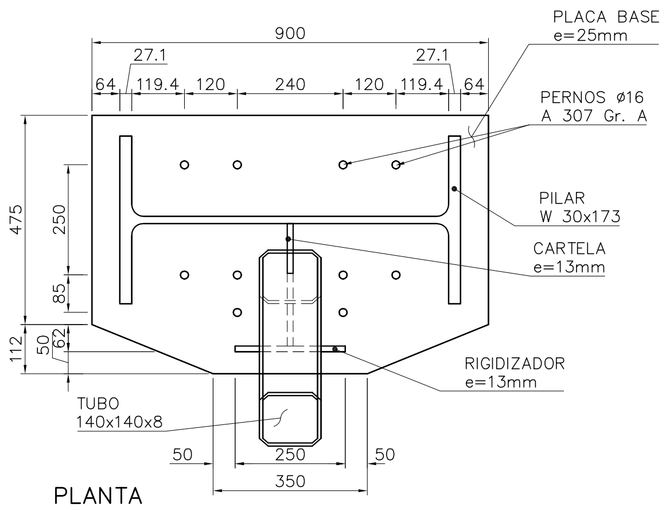

PLANTA
ESCALA 1:10

DETALLE 1F. BASE DE PILAR
ESCALA 1:10

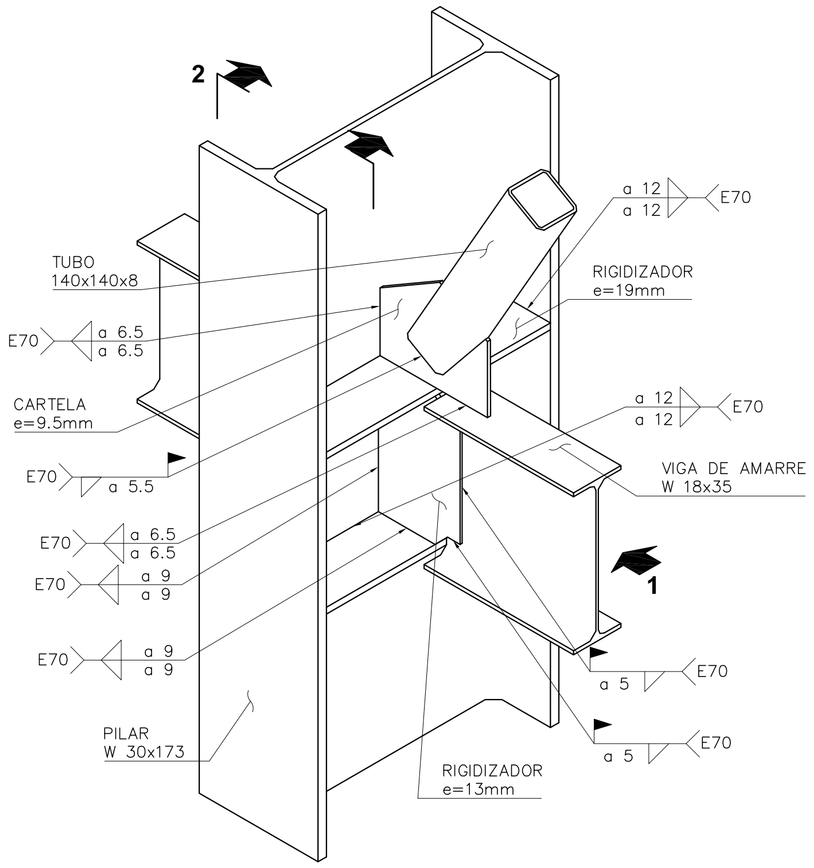

PERSPECTIVA ISOMÉTRICA.
VISTA ANTEROSUPERIOR.
ESCALA 1:10

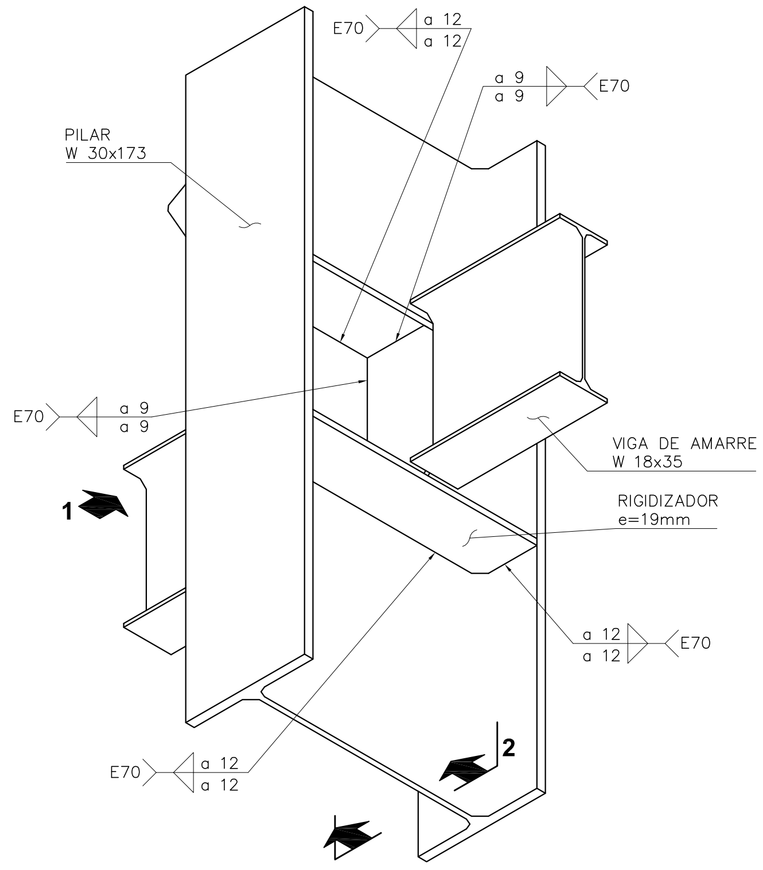

PERSPECTIVA ISOMÉTRICA.
VISTA POSTEROINFERIOR.
ESCALA 1:10

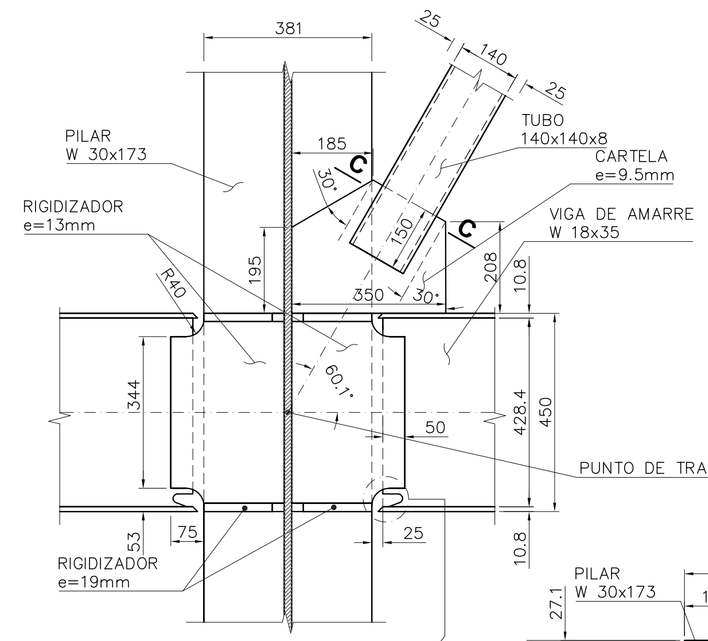

ALZADO–SECCIÓN 2
ESCALA 1:10

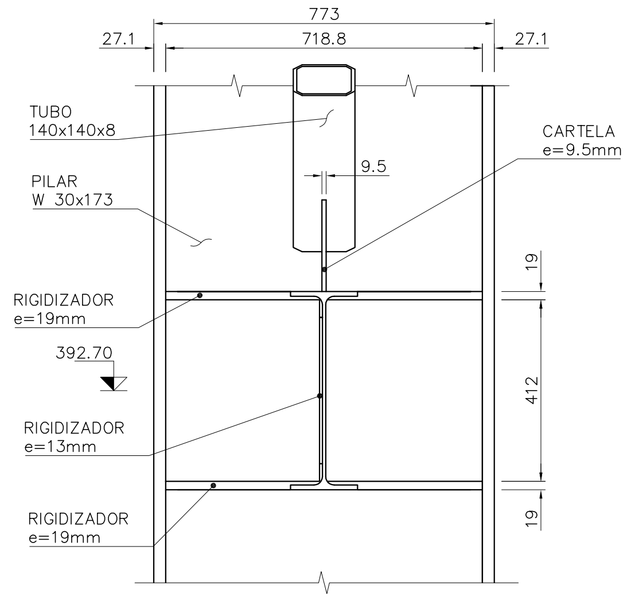

ALZADO 1
ESCALA 1:10

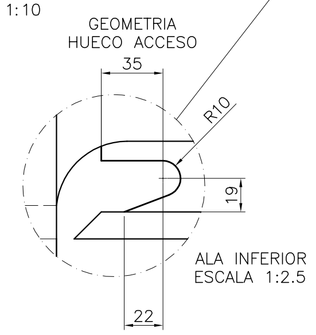

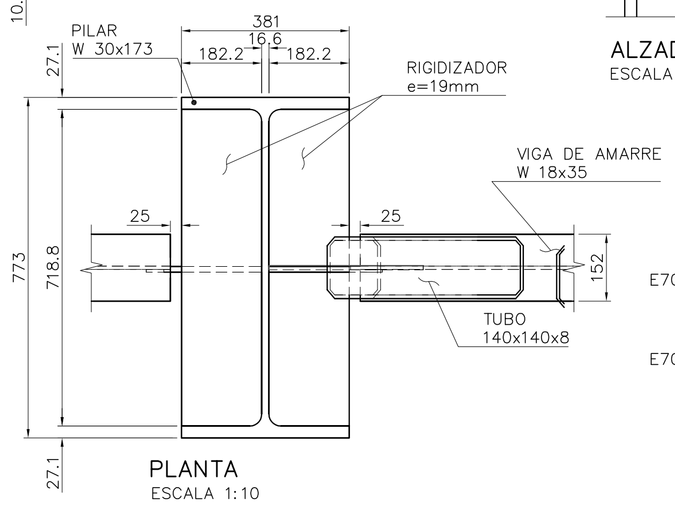

PLANTA
ESCALA 1:10

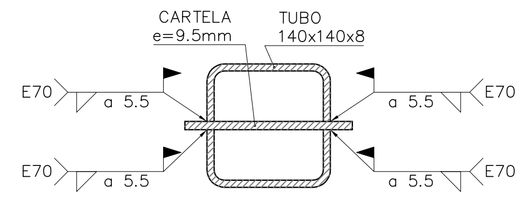

SECCIÓN C–C
ESCALA 1:5

DETALLE 3F. ARRIOSTRAMIENTO EN FACHADA
ESCALA 1:10

1	DIC. 2012	-	-	-	-	COMENTARIOS	..						
EDIC	FECHA	DD	TP	RVS	APR	EDITADO PARA	EDIC	FECHA	DD	TP	RVS	APR	EDITADO PARA

DIN-A1

ESCALA: INDICADA

HOJA 5 SIGUE 6

engineering gasNatural fenosa

TITULO PROYECTO:
PROYECTO HIDROELÉCTRICO TORITO

TITULO PLANO:
CASA DE MÁQUINAS
SUPERESTRUCTURA
ESTRUCTURA METÁLICA

UNIÓN FENOSA GENERADORA TORITO

CÓDIGO PROYECTO: PHT-TIM-PL-C-CM-022

CÓDIGO EMISOR: -

CÓDIGO GNFE: -

CAD: 21356I01299.DWG 19/10/2012 3:04 PM