ARCHITECTURAL SYMBOLS
SÍMBOLOS DE ARQUITECTURA

DETAIL NUMBER DESIGNATION
DESIGNACIÓN DEL NÚMERO DE DETALLE

SHEET ON WHICH DETAIL IS SHOWN
PLANO EN EL QUE SE MUESTRA EL DETALLE

ELEVATION NUMBER DESIGNATION
DESIGNACIÓN DEL NÚMERO DE ALZADO

SHEET ON WHICH ELEVATION IS SHOWN
PLANO EN EL QUE SE MUESTRA EL ALZADO

SECTION LETTER DESIGNATION
DESIGNACIÓN DE LA LETRA DE SECCIÓN

SHEET ON WHICH SECTION IS SHOWN
PLANO EN EL QUE SE MUESTRA LA SECCIÓN

A1 A2 A3 A4
ELEVATION NUMBER DESIGNATION
DESIGNACIÓN DEL NÚMERO DE ALZADO

A-001 — SHEET ON WHICH ELEVATION IS SHOWN
PLANO EN EL QUE SE MUESTRA EL ALZADO

DETAIL, ELEVATION OR SECTION DESIGNATION (NUMBERS FOR DETAILS AND ELEVATIONS, LETTERS FOR SECTIONS)
DESIGNACIÓN DE DETALLE, ALZADO O SECCIÓN (NÚMEROS PARA DETALLES Y ALZADOS, LETRAS PARA SECCIONES)

XX DRAWING TITLE
SCALE: NTS SHEETS

SHEET ON WHICH DETAIL, ELEVATION OR SECTION IS REFERENCED
PLANO EN EL QUE EL DETALLE, ALZADO O SECCIÓN ESTÁ REFERENCIADO

101.1 — DOOR MARK – SEE DOOR SCHEDULE ON SHEET A-601
MARCA DE PUERTA – VER CUADRO DE PUERTAS EN EL PLANO A-601

A — WINDOW TYPE – SEE A1/A-602
TIPO DE VENTANA – VER A1/A-602

ELEVATION MARKER
MARCA DE ALZADO

101 — ROOM NUMBER
NÚMERO DE HABITACIÓN

PLAN NORTH
NORTH INDICATOR
INDICADOR DEL NORTE

CEILING MOUNTED LIGHT FIXTURES (SHOWN ON REFLECTED CEILING PLAN)
LUMINARIAS MONTADAS EN TECHO (MOSTRADAS EN LA PLANTA DE TECHO REFLEJADO)

CEILING MOUNTED MECHANICAL DIFFUSERS AND RETURNS
DIFUSORES MECÁNICOS O REJILLAS DE RETORNO MONTADOS EN TECHO

600mm x 1 200mm SUSPENDED ACOUSTICAL PANEL CEILING (SHOWN ON REFLECTED CEILING PLAN)
FALSO TECHO DE PANELES ACÚSTICOS DE 600mm x 1200mm (MOSTRADO EN LA PLANTA DE TECHO REFLEJADO)

METAL STUD & GPDW PARTITION
TABIQUE CON PERFILES METÁLICOS Y PANELES DE YESO

3-HOUR FIRE RATED PARTITION
PARTICIÓN RESISTENTE AL FUEGO 3 HORAS

DOOR
PUERTA

WINDOW OR LOUVER
VENTANA O REJILLA DE LAMAS

ARCHITECTURAL ABBREVIATIONS
ABREVIATURAS DE ARQUITECTURA

ACP	ACOUSTICAL CEILING PANELS *PANELES DE TECHO ACÚSTICOS*
ADMIN	ADMINISTRATION *ADMINISTRACIÓN*
AFF	ABOVE FINISHED FLOOR *SOBRE SUELO ACABADO*
ALUM	ALUMINUM *ALUMINIO*
APPROX	APPROXIMATE *APROXIMADO*
ATFP	ANTI-TERRORISM FORCE PROTECTION *PROTECCIÓN CONTRA FUERZAS ANTITERRORISTAS*
BD	BOARD *PANEL*
BLDG	BUILDING *EDIFICIO*
BLKG	BLOCKING *BLOQUE*
BMT	BASE METAL THICKNESS *ESPESOR DEL METAL DE BASE*
BOT	BOTTOM *BASE*
CBU	CEMENTITIOUS BACKER UNIT *PANEL CEMENTOSO*
CJ	CONTROL JOINT *JUNTA DE CONTROL*
CLG	CEILING *TECHO*
CMU	CONCRETE MASONRY UNIT *BLOQUE DE HORMIGÓN*
COL(S)	COLUMN(S) *PILAR(ES)*
COMM	COMMUNICATION *COMUNICACIÓN*
CONC	CONCRETE *HORMIGÓN*
CONT	CONTINUOUS *CONTINUO*
CT	CERAMIC TILE *LOSETA CERÁMICA*
DIA	DIAMETER *DIÁMETRO*
DWGS	DRAWINGS *PLANOS*
DW	DISHWASHER *LAVAVAJILLAS*
EA	EACH *CADA*
ELEV	ELEVATION *ALZADO*
EQ	EQUAL *IGUAL*
EXT	EXTERIOR *EXTERIOR*
FD	FLOOR DRAIN *SUMIDERO*
FF	FINISHED FLOOR *SUELO ACABADO*
FLSHG	FLASHING *REMATE*
FRRF	FUEL RESISTIVE RESINOUS FLOORING *SUELO RESINOSO RESISTENTE AL COMBUSTIBLE*
GALV	GALVANIZED *GALVANIZADO*
GPDW	GYPSUM DRYWALL *TABIQUERÍA SECA DE YESO*
GYP BD	GYPSUM BOARD *PANEL DE YESO*
HC	HANDICAP COMPLIANT *APTO PARA DISCAPACITADOS*
HM	HOLLOW METAL *METÁLICO HUECO*
HORIZ	HORIZONTAL *HORIZONTAL*
HR	HOUR *HORA*
HT	HEIGHT *ALTURA*
HW	HARDWARE *HERRAJE*
INSUL	INSULATION *AISLAMIENTO*
INT	INTERIOR *INTERIOR*
JT	JOINT *JUNTA*
MAX	MAXIMUM *MÁXIMO*
MDF	MEDIUM DENSITY FIBERBOARD *PANEL DE FIBRA DE DENSIDAD MEDIA*
MFR	MANUFACTURER *FABRICANTE*
MECH	MECHANICAL *MECÁNICO*
MIN	MINIMUM *MÍNIMO*
mm	MILLIMETER *MILÍMETRO*
MTD	MOUNTED *MONTADO*
MTL	METAL *METÁLICO*
NIC	NOT IN CONTRACT *NO INCLUIDO EN CONTRATO*
NO	NUMBER *NÚMERO*
OC	ON CENTER *CENTRADO, ENTRE CENTROS*
OD	OUTSIDE DIAMETER *DIÁMETRO EXTERIOR*
OH	OPPOSITE HAND *SIMÉTRICO*
OPP	OPPOSITE *OPUESTO*
PB	PLASTER BOARD *PANEL ENLUCIDO*
PLAM	PLASTIC LAMINATE *LAMINADO PLÁSTICO*
PLUMB	PLUMBING *FONTANERÍA*
PNT	PAINT *PINTAR*
PNTD	PAINTED *PINTADO*
PN	PARTITION *PARTICIÓN*
PVC	POLYVINYL CHLORIDE *CLORURO DE POLIVINILO*
RB	RUBBER BASE *RODAPIÉ DE GOMA*
REF	REFERENCE, REFRIGERATOR *REFERENCIA, FRIGORÍFICO*
REINF	REINFORCEMENT *ARMADURA*
REQ, REQ'D	REQUIRED *REQUERIDO*
RM	ROOM *HABITACIÓN*
RSI	R-VALUE SYSTEM INTERNATIONAL *VALOR R EN SISTEMA INTERNACIONAL*
SCEC	SECURITY CONSTRUCTION AND EQUIPMENT COMMITTEE *COMITÉ DE SEGURIDAD DE CONSTRUCCIÓN Y EQUIPOS*
SCF	STATIC CONTROL FLOORING *SUELOS CON CONTROL ESTÁTICO*
SCHD	SCHEDULE *CUADRO, SCHEDULE*
SCHED'D	SCHEDULED *PROGRAMADO*
SECT	SECTION *SECCIÓN*
SHGC	SOLAR HEAT GAIN COEFFICIENT *COEFICIENTE DE GANANCIA SOLAR TÉRMICA*
SIM	SIMILAR *SIMILAR*
SLNT	SEALANT *SELLANTE*
SPEC	SPECIFICATION *ESPECIFICACIÓN*
SS	STAINLESS STEEL *ACERO INOXIDABLE*
STL	STEEL *ACERO*
SUSP	SUSPENDED *SUSPENDIDO*
STRUCT	STRUCTURE (AL) *ESTRUCTURA (AL)*
TYP	TYPICAL *TÍPICO*
UL	UNDERWRITERS LABORATORIES, INC *LABORATORIOS UNDERWRITERS, INC*
UON	UNLESS OTHERWISE NOTED *A MENOS QUE SE INDIQUE OTRA COSA*
VERT	VERTICAL *VERTICAL*
W/	WITH *CON*
W/D	WASHER/DRYER *LAVADORA/SECADORA*
WD	WOOD *MADERA*
WH	WATER HEATER *CALENTADOR DE AGUA*
&	AND *Y*
@	AT *CADA*
℄	CENTERLINE *EJE*

ARCHITECTURAL NOTES
NOTAS DE ARQUITECTURA

1. VERIFY DIMENSIONS BEFORE ORDERING MATERIAL OR BEGINNING WORK.
2. INSULATION R-VALUES SHOWN ARE IN RSI (METRIC) UNITS.
3. PRODUCTS CONTAINING HEXABROMOCYCLODODECANE (HBCD) ARE NOT TO BE USED ON THIS PROJECT.
4. DO NOT USE TIMBER TREATED WITH COPPER CHROMIUM ARSENIC (CCA) ON THIS PROJECT.

1. *VERIFICAR LAS DIMENSIONES ANTES DE ENCARGAR EL MATERIAL O EMPEZAR LOS TRABAJOS.*
2. *LOS VALORES R DEL AISLAMIENTO ESTÁN EN UNIDADES (MÉTRICA) RSI.*
3. *NO SE USARÁN EN ESTE PROYECTO PRODUCTOS QUE CONTENGAN HEXABROMOCICLODODECANO (HBCD).*
4. *NO UTILIZAR EN ESTE PROYECTO MADERA TRATADA CON COBRE, CROMO Y ARSÉNICO (CCA).*

MATERIAL LEGEND
LEYENDA DE MATERIALES

WOOD BLOCKING
BLOQUE DE MADERA

FOAM INSULATION
AISLAMIENTO DE ESPUMA

METAL
METAL

POROUS FILL
RELLENO POROSO

GYPSUM BOARD AND METAL STUD PARTITION
PARTICIÓN DE PANELES DE YESO Y PERFILES METÁLICOS

BATT INSULATION
MANTA DE AISLAMIENTO

CONCRETE
HORMIGÓN

GYPSUM BOARD & GROUT
PANEL DE YESO Y ENFOSCADO

COMPACTED FILL
RELLENO COMPACTADO

CONCRETE BLOCK/CONCRETE MASONRY UNIT
BLOQUE DE HORMIGÓN/UNIDAD DE BLOQUE DE HORMIGÓN

SYM	DESCRIPTION	DATE	APPR

NAVFAC

COMMONWEALTH OF VIRGINIA
SE JIN KWAK
Lic. No. 014880
10 2024
ARCHITECT
SEAL

Austin Brockenbrough & Associates
ENGINEERING · CONSULTING
1011 Boulder Springs Drive, Suite 250 | Richmond, Virginia 23225
804.560.3900 main | 804.560.3901 fax
www.brockenbrough.com

Stanley Consultants INC.
225 Iowa Avenue, Muscatine, Iowa 52761-3764
www.stanleyconsultants.com

A/E INFO

APPROVED
FOREIGN DISCLOSURE REVIEW COMMITTEE
NAVAL FACILITIES ENGINEERING SYSTEM COMMAND
NAVAL FACILITIES ENGINEERING COMMAND
NAVAL SUPPORT ACTIVITY NAPLES
NAVAL AIR STATION SIGONELLA
Name: Kyle Hoffman
Date: 2024.10.10 09:36:00 +02'00'
FOR COMMANDER NAVFAC

ACTIVITY

SATISFACTORY TO DATE

DES SJK | DRW SJK | CHK KWH

PM/DM CCA/EJL

BRANCH MANAGER

DESIGN MANAGER

FIRE PROTECTION XXX

DEPARTMENT OF THE NAVY
NAVAL FACILITIES ENGINEERING SYSTEM COMMAND
ATLANTIC DESIGN AND CONSTRUCTION
NAVAL FACILITIES ENGINEERING SYSTEM COMMAND ~ ATLANTIC
NORFOLK, VA
NAVAL STATION ROTA
ROTA, SPAIN
P-919 BULK TANK FARM IMPROVEMENTS, PHASE 1

ABBREVIATIONS, LEGEND AND NOTES
ABREVIATURAS, LEYENDA Y NOTAS

SCALE:

EPROJECT NO.:

CONSTR. CONTR. NO.

NAVFAC DRAWING NO. 14140159

SHEET 55 OF 342

A-001T

NAVFAC METRIC DRAWFORM REVISION: 07 AUGUST 2018

FILE NAME: G:\21 Jobs\21-015 FY 23 MILCON P-919 Bulk Tanks - Rota\CAD\A\A-001T.dwg LAYOUT NAME: A-001 PLOTTED: Tuesday, June 25, 2024 - 8:29am USER: okogma

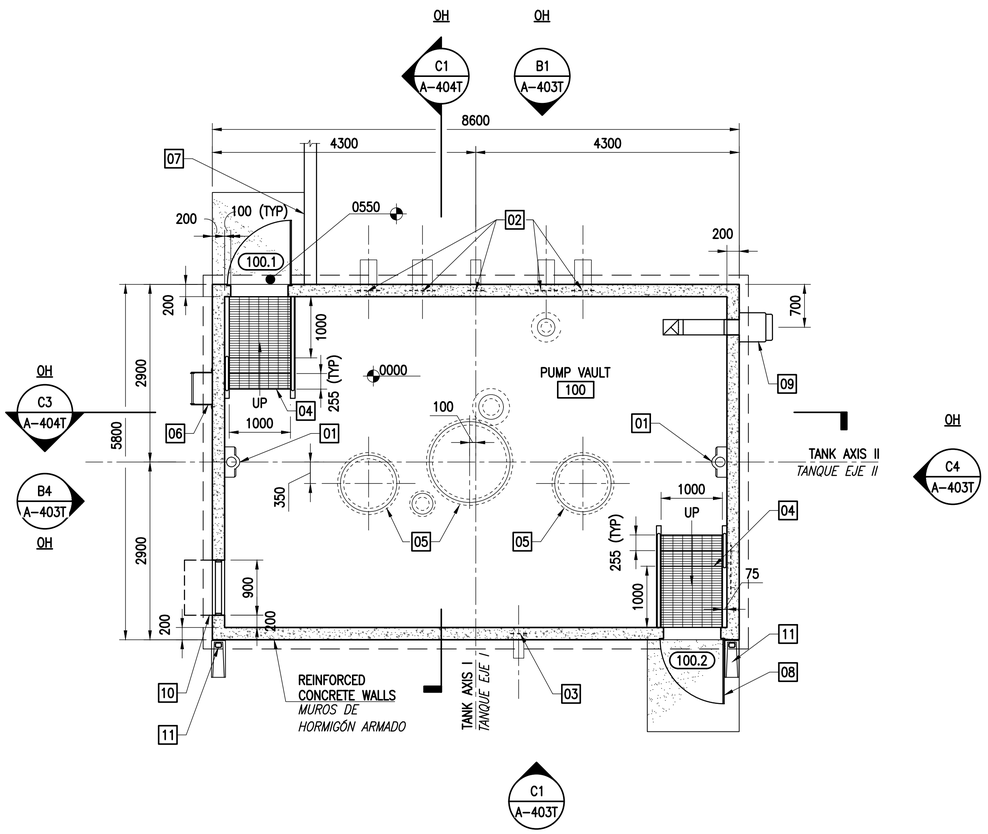

PLAN NORTH

FLOOR PLAN - PUMP VAULT 100

PLANTA – CÁMARA DE BOMBAS 100

SCALE: 1:50
ESCALA: 1:50

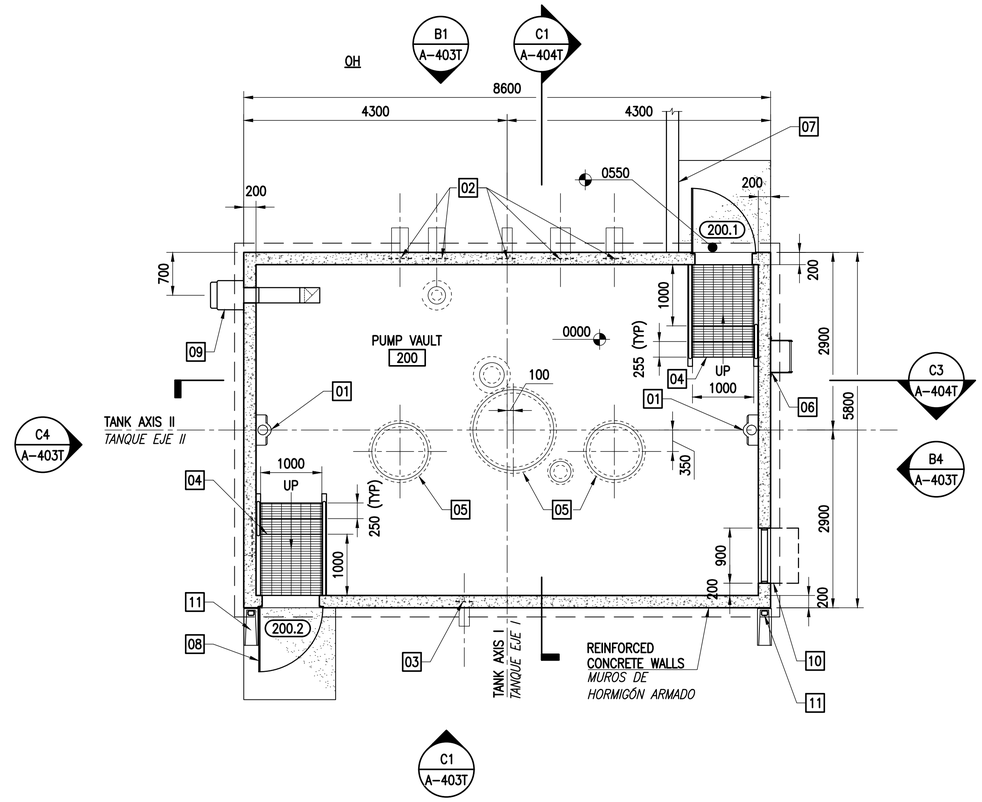

PLAN NORTH

FLOOR PLAN - PUMP VAULT 200

PLANTA – CÁMARA DE BOMBAS 200

SCALE: 1:50
ESCALA: 1:50

KEYED NOTES

NOTAS DE REFERENCIA

01 FIRE EXTIINGUISHER IN SURFACE MOUNTED CABINET
01 EXTINTOR EN ARMARIO MONTADO EN SUPERFICIE

02 FUEL PIPING PENETRATION – SEE POL & STRUCTURAL DRAWINGS FOR LOCATION, SIZE AND DETAIL.
02 PENETRACIÓN DE TUBERÍA DE COMBUSTIBLE – VER PLANOS DE POL Y DE ESTRUCTURA PARA UBICACIÓN, TAMAÑO Y DETALLE.

03 VENT PIPE PENETRATION – SEE POL & STRUCTURAL DRAWINGS FOR LOCATION AND SIZE.
03 PENETRACIÓN DE TUBERÍA DE VENTEO – VER PLANOS DE POL Y DE ESTRUCTURA PARA UBICACIÓN Y TAMAÑO.

04 GALVANIZED STEEL GRATE STAIR AND LANDING W/ GALVANIZED STEEL HANDRAILS – SEE STRUCTURAL DRAWINGS.
04 ESCALERAS Y RELLANO CON REJILLA DE ACERO GALVANIZADO CON BARANDILLAS DE ACERO GALVANIZADO – VER PLANOS DE ESTRUCTURA.

05 FLOOR PENETRATIONS FOR PUMPS – SEE POL & STRUCTURAL DRAWINGS FOR SIZE & TYPE.
05 PENETRACIONES EN SUELO PARA BOMBAS – VER PLANOS POL Y DE ESTRUCTURA PARA TAMAÑO Y TIPO.

06 ROOF ACCESS LADDER – SEE STRUCTURAL DRAWINGS.
06 ESCALERA DE ACCESO A CUBIERTA – VER PLANOS DE ESTRACTURA.

07 BERM RETAINING WALL – SEE STRUCTURAL DRAWINGS.
07 MURO DE CONTENCIÓN DE BERMA – VER PLANOS DE ESTRUCTURA.

08 STEEL PLATE SPLINTER DOORS (TYP).
08 PUERTAS ABATIBLES DE CHAPA DE ACERO (TIP)

09 EXHAUST FAN – SEE MECHANICAL DRAWINGS.
09 EXTRACTOR– VER PLANOS DE MECÁNICA.

10 WEATHERPROOF WALL LOUVER WITH STAINLESS STEEL HOOD & SECURITY GRILLE – SEE A4/A-601 AND MECHANICAL DRAWINGS.
10 REJILLA DE LAMAS PARA INTEMPERIE EN PARED CON CAPERUZA DE ACERO INOXIDABLE Y REJA DE SEGURIDAD – VER A4/A-601 Y PLANOS DE MECÁNICA.

11 DOWNSPOUT WITH SPLASHBLOCK.
11 BAJANTE CON SALPICADERO.

GENERAL NOTES

NOTAS GENERALES

1. DIMENSIONS INDICATED ON PLANS ARE TO FACE OF WALLS UNLESS OTHERWISE NOTED.
1. LAS DIMENSIONES INDICADAS EN LAS PLANTAS SON A CARA DE PARED A MENOS QUE SE INDIQUE OTRA COSA.

2. FLOOR ELEVATIONS ARE RELATIVE. BASE ELEVATION IS AT 32.57.
2. LAS ELEVACIONES DE SUELO SON RELATIVAS. LA ELEVACIÓN BASE ESTÁ A 32.25.

3. SEE MECHANICAL, ELECTRICAL AND PIPING DRAWINGS FOR ADDITIONAL INFORMATION.
3. VER PLANOS DE MECÁNICA, ELECTRICIDAD Y FONTANERÍA PARA INFORMACIÓN ADICIONAL.

GRAPHIC SCALE(S):

ESCALA(S) GRÁFICA(S):

1:50 — 0 1000 2000 5000 mm

SYM	DESCRIPTION	DATE	APPR

NAVFAC

COMMONWEALTH OF VIRGINIA
SE JIN KWAK
Lic. No. 014880
10 2024
ARCHITECT
SEAL

Austin Brockenbrough & Associates
ENGINEERING · CONSULTING
1011 Boulder Springs Drive, Suite 250 | Richmond, Virginia 23225
804.560.3900 main | 804.560.3901 fax
www.brockenbrough.com

Stanley Consultants INC.
225 Iowa Avenue, Muscatine, Iowa 52761–3764
www.stanleyconsultants.com
A/E INFO

APPROVED
FOR COMMANDER NAVFAC

ACTIVITY

SATISFACTORY TO DATE

DES SJK | DRW SJK | CHK KWH
PM/DM CCA/E.IL
BRANCH MANAGER
DESIGN MANAGER
FIRE PROTECTION XXX

DEPARTMENT OF THE NAVY
NAVAL FACILITIES ENGINEERING SYSTEM COMMAND
ATLANTIC DESIGN AND CONSTRUCTION
NAVAL FACILITIES ENGINEERING SYSTEM COMMAND – ATLANTIC
NORFOLK, VA
NAVAL STATION ROTA
ROTA, SPAIN
P-919 BULK TANK FARM IMPROVEMENTS, PHASE 1
FLOOR PLAN – PUMP VAULTS
PLANTA – CÁMARAS DE BOMBAS

SCALE:
EPROJECT NO.:
CONSTR. CONTR. NO.
NAVFAC DRAWING NO. 14140160
SHEET 56 OF 342
A-401T

NAVFAC METRIC DRAWFORM REVISION: 07 AUGUST 2018

FILE NAME: G:\21 Jobs\21-015 FY 23 MILCON P-919 Bulk Tanks – Rota\CAD\A\A-401T PUMP VAULT.dwg LAYOUT NAME: a-401T PLOTTED: Tuesday, June 25, 2024 – 8:30am USER: dlogma

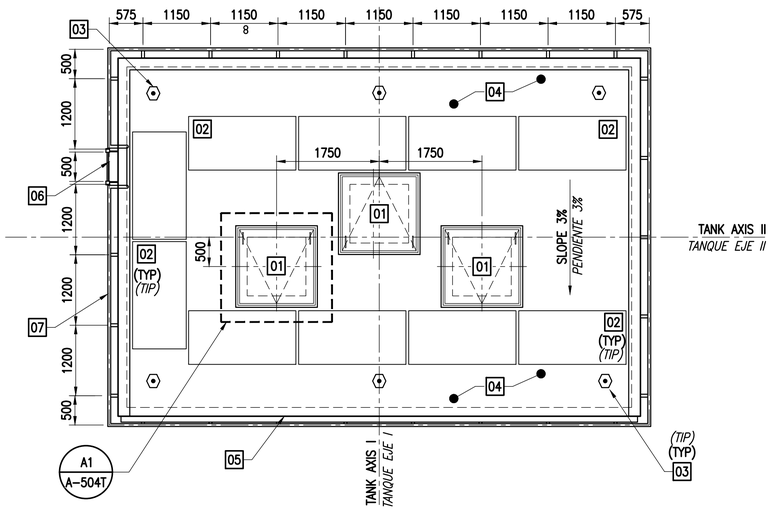

PLAN NORTH

ROOF PLAN - PUMP VAULT 100
PLANTA DE CUBIERTA – CÁMARA DE BOMBAS 100

SCALE: 1:50
ESCALA: 1:50

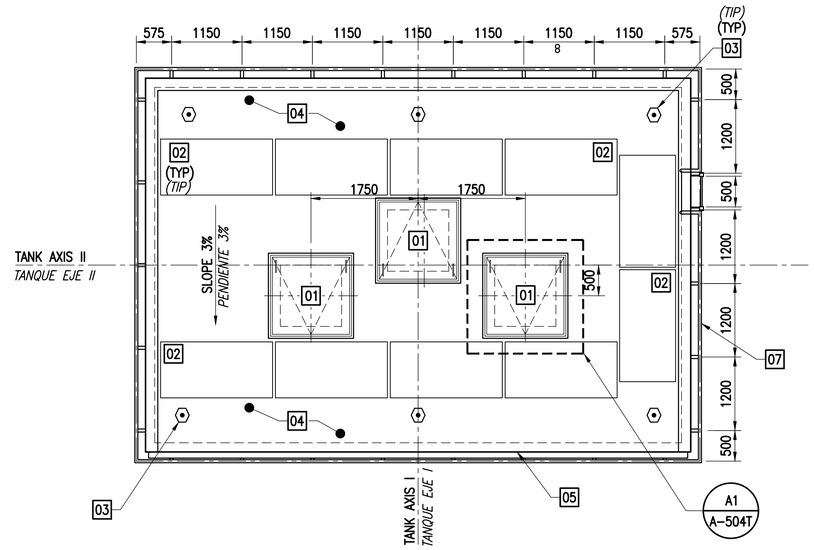

PLAN NORTH

ROOF PLAN - PUMP VAULT 200
PLANTA DE CUBIERTA – CÁMARA DE BOMBAS 200

SCALE: 1:50
ESCALA: 1:50

KEYED NOTES
NOTAS DE REFERENCIA #

01 ROOF HATCH FOR PUMPS. CENTER HATCH OVER PUMP LOCATIONS.
01 TRAMPILLA EN CUBIERTA PARA BOMBAS. CENTRAR TRAMPILLA SOBRE LAS UBICACIONES DE LAS BOMBAS.

02 PVC WALK PAD ADHERED TO ROOF MEMBRANE AS INDICATED.
02 BANDA PARA EL PASO DE PVC ADHERIDA A LA MEMBRANA DE LA CUBIERTA COMO SE INDICA.

03 LIGHTNING PROTECTION ROD, SEE ELECTRICAL DRAWINGS.
03 PICA DE PROTECCIÓN CONTRA RAYOS, VER PLANOS ELÉCTRICOS.

04 FLUID–APPLIED ELASTOMERIC ROOFING, 3% SLOPE.
04 SISTEMA DE CUBIERTA ELASTOMÉRICA DE APLICACIÓN FLUIDA, PENDIENTE 3%.

05 METAL GUTTER AND DOWNSPOUT.
05 CANALÓN Y BAJANTE METÁLICOS.

06 ROOF ACCESS LADDER – SEE STRUCTURAL DRAWINGS.
06 ESCALERA DE ACCESO A CUBIERTA – VER PLANOS DE ESTRACTURA.

07 CONTINUOUS GUARDRAIL AROUND ROOF WITH ACCESS LADDER – SEE STRUCT DRAWINGS.
07 BARANDILLA CONTINUA ALREDEDOR DE LA CUBIERTA CON ESCALERA DE ACCESO – VER PLANOS DE ESTRUCTURA.

GENERAL NOTES
NOTAS GENERALES

1. DIMENSIONS INDICATED ON PLANS ARE TO FACE OF WALLS OR CENTERLINE OF RAILINGS, UNLESS OTHERWISE NOTED.
1. LAS DIMENSIONES INDICADAS EN LAS PLANTAS SON A CARA DE PARED O EJE DE BARANDILLAS, A MENOS QUE SE INDIQUE OTRA COSA.

2. SEE MECHANICAL, ELECTRICAL AND PIPING DRAWINGS FOR ADDITIONAL INFORMATION.
2. VER PLANOS DE MECÁNICA, ELECTRICIDAD Y TUBERÍAS PARA INFORMACIÓN ADICIONAL.

GRAPHIC SCALE(S):
ESCALA(S) GRÁFICA(S):

1:50 0 1000 2000 5000 mm

SYM	DESCRIPTION	DATE	APPR

NAVFAC

COMMONWEALTH OF VIRGINIA
SE JIN KWAK
Lic. No. 014880
10 2024
ARCHITECT
SEAL

Austin Brockenbrough & Associates
ENGINEERING · CONSULTING
1011 Boulder Springs Drive, Suite 250 | Richmond, Virginia 23225
804.560.3900 main | 804.560.3901 fax
www.brockenbrough.com

Stanley Consultants INC.
225 Iowa Avenue, Muscatine, Iowa 52761–3764
www.stanleyconsultants.com

A/E INFO

APPROVED
FOR COMMANDER NAVFAC

ACTIVITY

SATISFACTORY TO DATE

DES SJK DRW SJK CHK KWH
PM/DM CCA/E&L
BRANCH MANAGER
DESIGN MANAGER
FIRE PROTECTION XXX

DEPARTMENT OF THE NAVY
NAVAL FACILITIES ENGINEERING SYSTEM COMMAND
ATLANTIC DESIGN AND CONSTRUCTION
NAVAL FACILITIES ENGINEERING SYSTEM COMMAND ~ ATLANTIC
NORFOLK, VA
NAVAL STATION ROTA
ROTA, SPAIN
P-919 BULK TANK FARM IMPROVEMENTS, PHASE 1

ROOF PLAN – PUMP VAULTS
PLANTA DE CUBIERTA – CÁMARAS DE BOMBAS

SCALE:
EPROJECT NO.:
CONSTR. CONTR. NO.
NAVFAC DRAWING NO. 14140161
SHEET 57 OF 342
A-402T

NAVFAC METRIC DRAWFORM REVISION: 07 AUGUST 2018

FILE NAME: G:\21 Jobs\21-015 FY 23 MILCON P-919 Bulk Tanks - Rota\CAD\A\A-402T ROOF PLAN - PUMP VAULTS.dwg LAYOUT NAME: A-402 PLOTTED: Tuesday, June 25, 2024 - 8:30am USER: okogma

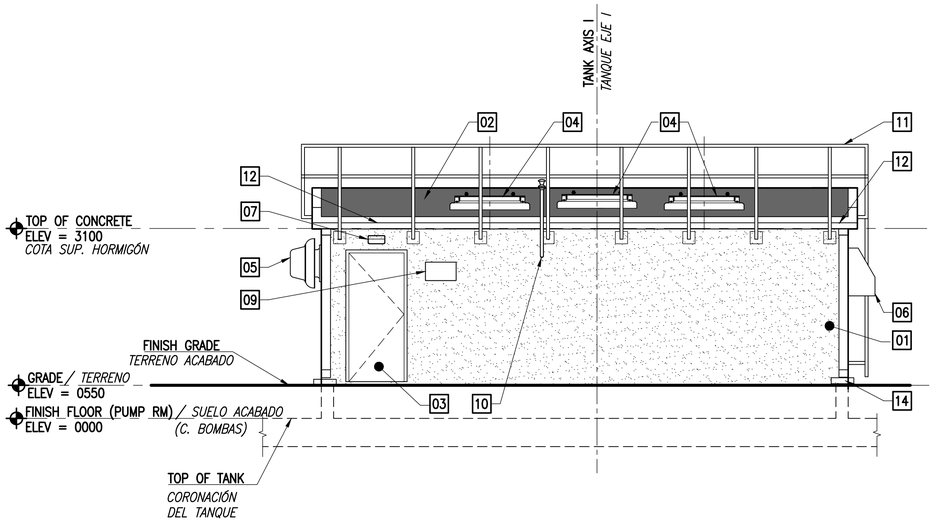

C1 ELEVATION PUMP VAULT / *ALZADO CÁMARA DE BOMBAS*
SCALE: 1:50

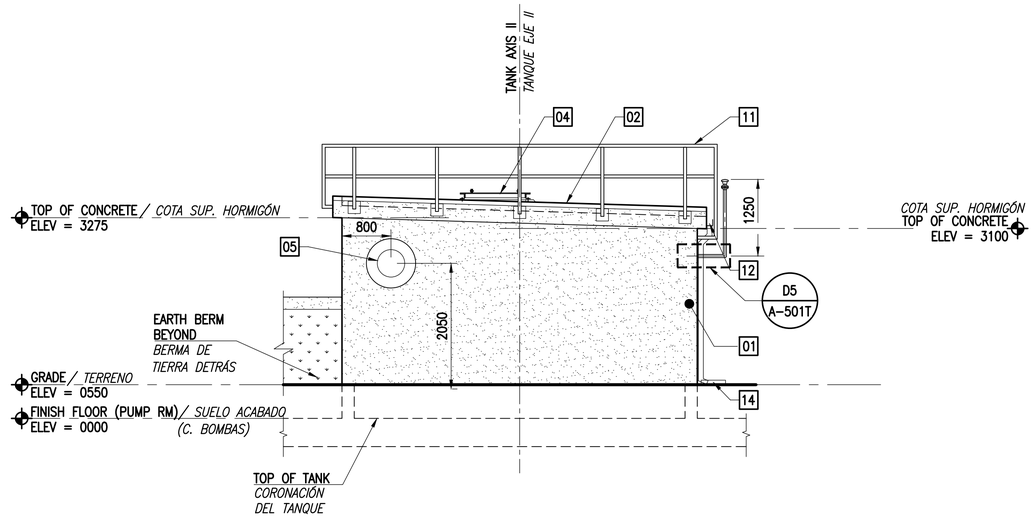

C4 ELEVATION PUMP VAULT / *ALZADO CÁMARA DE BOMBAS*
SCALE: 1:50

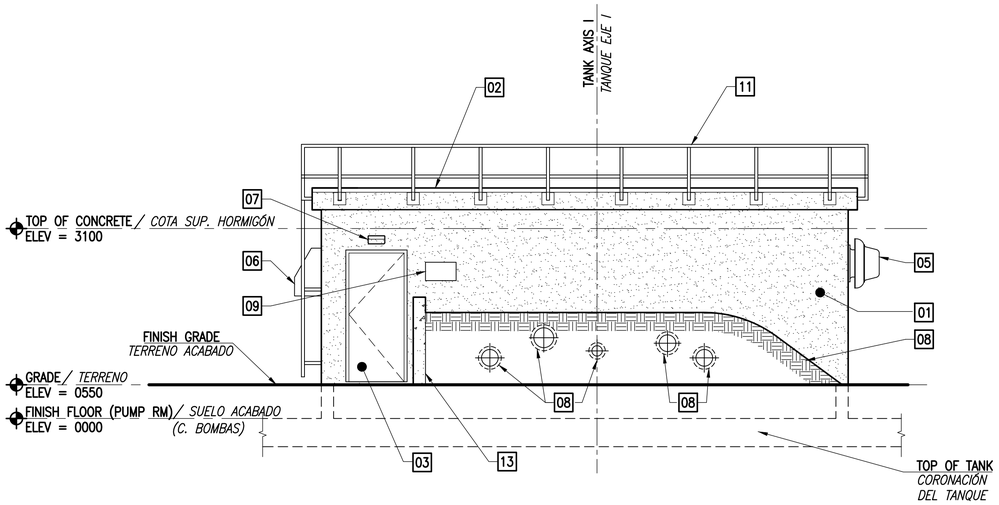

B1 ELEVATION PUMP VAULT / *ALZADO CÁMARA DE BOMBAS*
SCALE: 1:50

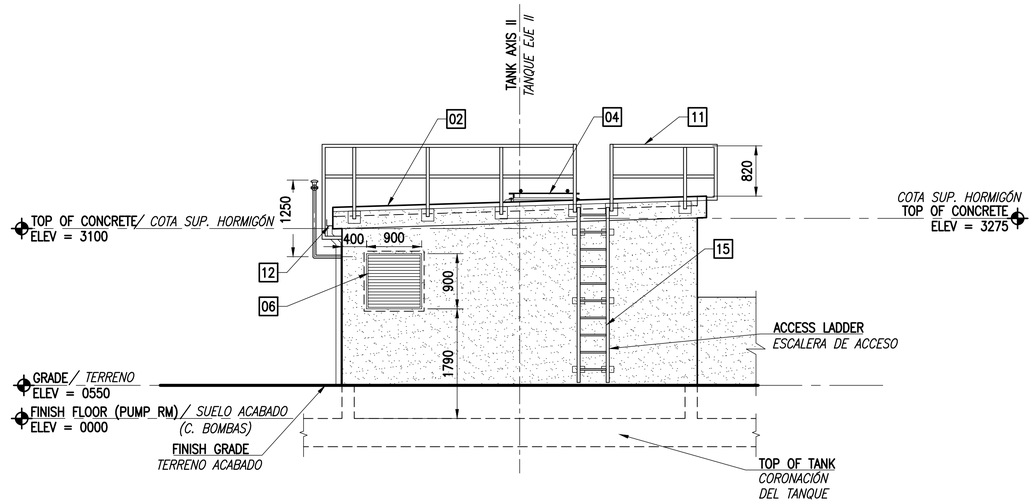

B4 ELEVATION PUMP VAULT / *ALZADO CÁMARA DE BOMBAS*
SCALE: 1:50

KEYED NOTES # / *NOTAS DE REFERENCIA*

01 CONCRETE WALL, STUCCO, PAINTED 200mm THICK – SEE FLOOR PLAN.
01 MURO DE HORMIGÓN, ENFOSCADO, PINTADO DE 200mm DE ESPESOR – VER PLANTA.

02 FLUID–APPLIED ELASTOMERIC ROOFING, 3% SLOPE.
02 SISTEMA DE CUBIERTA ELASTOMÉRICA DE APLICACIÓN FLUIDA, PENDIENTE 3%.

03 STEEL PLATE SPLINTER DOORS (TYP).
03 PUERTAS ABATIBLES DE CHAPA DE ACERO (TIP).

04 ROOF HATCH FOR PUMPS. CENTER HATCH OVER PUMP LOCATIONS.
04 TRAMPILLA EN CUBIERTA PARA BOMBAS. CENTRAR TRAMPILLA SOBRE LAS UBICACIONES DE LAS BOMBAS.

05 EXHAUST FAN – SEE MECHANICAL DRAWINGS.
05 EXTRACTOR– VER PLANOS DE MECÁNICA.

06 WEATHERPROOF WALL LOUVER WITH STAINLESS STEEL HOOD & SECURITY GRILLE – SEE A4/A–601 AND MECHANICAL DRAWINGS.
06 REJILLA EN PARED RESISTENTE A INTEMPERIE CON CAPERUZA DE ACERO INOXIDABLE Y REJA DE SEGURIDAD – VER A4/A–601 Y PLANOS DE MECÁNICA.

07 WALL MOUNTED LIGHT FIXTURE CENTERED OVER DOORS – SEE ELECTRICAL DRAWINGS.
07 LUMINARIA MONTADA EN PARED CENTRADA SOBRE LAS PUERTAS – VER PLANOS ELÉCTRICOS.

08 PIPE PENETRATIONS BEYOND EARTH BERM – SEE POL DRAWINGS FOR QUANTITY & LOCATIONS.
08 PENETRACIONES DE TUBERÍA DETRÁS DE LA BERMA DE TIERRA – VER PLANOS POL PARA CANTIDAD Y POSICIONES.

09 BUILDING SIGN – PER BASE STANDARDS.
09 SEÑAL DEL EDIFICIO – SEGÚN LAS NORMAS DE LA BASE.

10 PIPE VENT PENETRATIONS – SEE POL DRAWINGS FOR QUANTITY AND LOCATIONS.
10 PENETRACIONES DE VENTEO DE TUBERÍAS – VER PLANOS POL PARA CANTIDAD Y POSICIONES.

11 CONTINUOUS GUARDRAIL AROUND ROOF WITH ACCESS LADDER – SEE STRUCT DRAWINGS.
11 BARANDILLA CONTINUA ALREDEDOR DE LA CUBIERTA CON ESCALERA DE ACCESO – VER PLANOS DE ESTRUCTURA.

12 ROOF GUTTER.
12 CANALÓN DE CUBIERTA.

13 RETAINING WALL.
13 MURO DE CONTENCIÓN.

14 DOWNSPOUT WITH SPLASHBLOCK.
14 BAJANTE CON SALPICADERO.

15 LADDER FOR ROOF ACCESS.
15 ESCALERA DE ACCESO A CUBIERTA.

GENERAL NOTES / *NOTAS GENERALES*

1. DIMENSIONS INDICATED ON ELEVATIONS ARE TO FACE OF CONCRETE OR CENTERLINE OF GUARDRAILS UNLESS OTHERWISE NOTED.
1. LAS DIMENSIONES INDICADAS EN LOS ALZADOS SON A CARA DEL HORMIGÓN O EJE DE BARANDILLAS A MENOS QUE SE INDIQUE OTRA COSA.

2. FLOOR ELEVATIONS ARE RELATIVE. BASE ELEVATION IS AT 32.57.
2. LAS ELEVACIONES DEL SUELO SON RELATIVAS, LA ELEVACIÓN BASE ESTÁ A 32.25.

3. BUILDING ELEVATIONS ARE FOR PUMP VAULT 200. ELEVATIONS FOR PUMP VAULT 100 ARE MIRRORED VERSIONS OF PUMP VAULT 200.
3. LAS ELEVACIONES DEL EDIFICIO SON PARA LA CÁMARA DE BOMBA 200. LAS ELEVACIONES PARA LA CÁMARA DE BOMBAS 100 SON SIMÉTRICAS A LAS DE LA CÁMARA DE BOMBAS 200.

GRAPHIC SCALE(S):
ESCALA(S) GRÁFICA(S):
1:50 — 0 1000 2000 5000 mm

SYM	DESCRIPTION	DATE	APPR

NAVFAC

COMMONWEALTH OF VIRGINIA
SE JIN KWAK
Lic. No. 014889
10 2024
ARCHITECT
SEAL

Architect
Brockenbrough
ENGINEERING · CONSULTING
1011 Boulder Springs Drive, Suite 250 | Richmond, Virginia 23225
804.592.3900 main | 804.592.3901 fax
www.brockenbrough.com

Stanley Consultants INC.
225 Iowa Avenue, Muscatine, Iowa 52761–3764
www.stanleyconsultants.com
A/E INFO

APPROVED
FOR COMMANDER NAVFAC

ACTIVITY
SATISFACTORY TO DATE
DES SJK DRW SJK CHK KWH
PM/DM CCA/E&L
BRANCH MANAGER
DESIGN MANAGER
FIRE PROTECTION XXX

DEPARTMENT OF THE NAVY
NAVAL FACILITIES ENGINEERING SYSTEM COMMAND
ATLANTIC DESIGN AND CONSTRUCTION
NAVAL FACILITIES ENGINEERING SYSTEM COMMAND ~ ATLANTIC
NORFOLK, VA
NAVAL STATION ROTA
ROTA, SPAIN
P-919 BULK TANK FARM IMPROVEMENTS, PHASE 1
BUILDING ELEVATIONS – PUMP VAULTS
ALZADOS DEL EDIFICIO – CÁMARAS DE BOMBAS

SCALE:
EPROJECT NO.:
CONSTR. CONTR. NO.
NAVFAC DRAWING NO. 14140162
SHEET 58 OF 342
A-403T

NAVFAC METRIC DRAWFORM REVISION: 07 AUGUST 2018

FILE NAME: G:\21 Jobs\21-015 FY 23 MILCON P-919 Bulk Tanks - Roto\CAD\A\A-403T BUILDING ELEVATIONS - PUMP VAULTS.dwg LAYOUT NAME: a-403 PLOTTED: Tuesday, June 25, 2024 - 8:30am USER: akagma

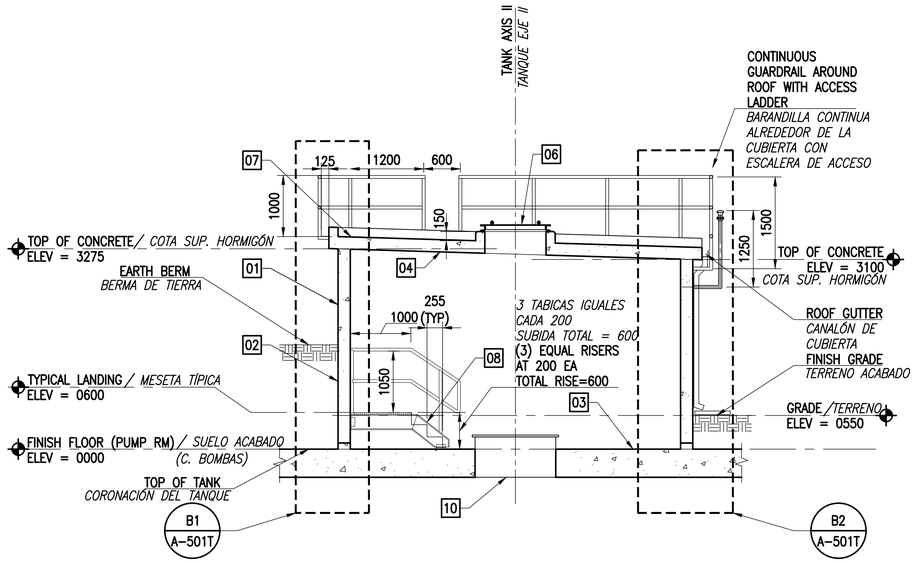

SECTION - PUMP VAULT
C1 SECCIÓN – CÁMARA DE BOMBA

SCALE: 1:50
ESCALA: 1:50

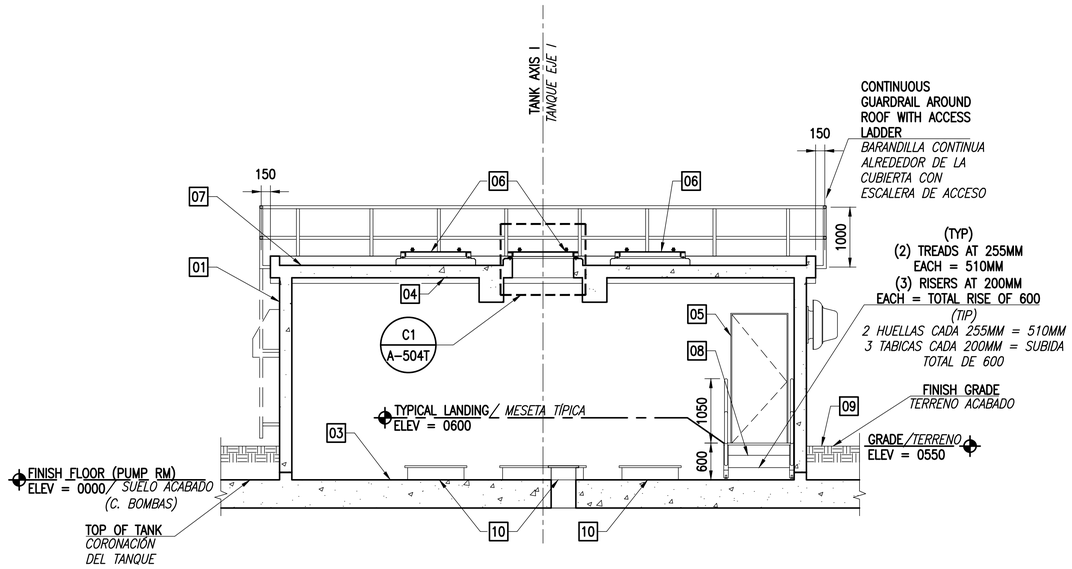

SECTION - PUMP VAULT
C3 SECCIÓN – CÁMARA DE BOMBA

SCALE: 1:50
ESCALA: 1:50

KEYED NOTES
NOTAS DE REFERENCIA

01 CONCRETE WALL, STUCCO, PAINTED – SEE FLOOR PLAN AND BUILDING ELEVATIONS.
01 MURO DE HORMIGÓN, ENFOSCADO, PINTADO. VER PLANTA Y ALZADOS DEL EDIFICIO.

02 CONCRETE WALL AND FOUNDATION WITH WATERPROOFING MEMBRANE – SEE STRUCTURAL DRAWINGS.
02 MURO DE HORMIGÓN Y CIMENTACIÓN CON MEMBRANA IMPERMEABILIZANTE – VER PLANOS DE ESTRUCTURA.

03 CONCRETE TANK ROOF/BUILDING FLOOR SLAB – SEE STRUCTURAL DRAWINGS.
03 CUBIERTA DEL TANQUE DE HORMIGÓN/SOLERA DEL EDIFICIO – VER PLANOS DE ESTRUCTURA.

04 CONCRETE ROOF SLAB AND BEAMS – SEE STRUCTURAL DRAWINGS.
04 LOSA DE CUBIERTA DE HORMIGÓN Y VIGAS – VER PLANOS DE ESTRUCTURA.

05 STEEL PLATE SPLINTER DOORS (TYP).
05 PUERTAS ABATIBLES DE CHAPA DE ACERO (TIP).

06 ROOF HATCH FOR PUMPS. CENTER HATCH OVER PUMP LOCATIONS.
06 TRAMPILLA EN CUBIERTA PARA BOMBAS. CENTRAR TRAMPILLA SOBRE LAS UBICACIONES DE LAS BOMBAS.

07 FLUID-APPLIED ELASTOMERIC ROOFING, 3% SLOPE.
07 SISTEMA DE CUBIERTA ELASTOMÉRICA DE APLICACIÓN FLUIDA, PENDIENTE 3%.

08 GALVANIZED STEEL GRATE STAIR AND LANDING W/ GALVANIZED STEEL HANDRAILS – SEE STRUCTURAL DRAWINGS.
08 ESCALERAS Y RELLANO DE REJILLA DE ACERO GALVANIZADO CON BARANDILLAS DE ACERO GALVANIZADO – VER PLANOS DE ESTRUCTURA.

09 CONCRETE PAVEMENT OR FINISH GRADE – SEE CIVIL DRAWINGS.
09 PAVIMENTO DE HORMIGÓN O TERRENO ACABADO – VER PLANOS DE URBANIZACIÓN.

10 FLOOR PENETRATIONS FOR PUMPS – SEE POL & STRUCTURAL DRAWINGS FOR SIZE & TYPE.
10 PENETRACIONES EN SUELO PARA BOMBAS – VER PLANOS POL Y DE ESTRUCTURA PARA TAMAÑO Y TIPO.

GENERAL NOTES
NOTAS GENERALES

1. DIMENSIONS INDICATED ON SECTIONS ARE TO FACE OF CONCRETE OR CENTERLINE OF GUARDRAILS UNLESS OTHERWISE NOTED.
1. LAS DIMENSIONES INDICADAS EN LOS ALZADOS SON A CARA DEL HORMIGÓN O EJE DE BARANDILLAS A MENOS QUE SE INDIQUE OTRA COSA.

2. FLOOR ELEVATIONS ARE RELATIVE. BASE ELEVATION IS AT 32.57.
2. LAS ELEVACIONES DEL SUELO SON RELATIVAS, LA ELEVACIÓN BASE ESTÁ A 32.25.

3. BUILDING SECTIONS ARE FOR PUMP VAULT 200. SECTIONS FOR PUMP VAULT 100 ARE MIRRORED VERSIONS OF PUMP VAULT 200.
3. LAS ELEVACIONES DEL EDIFICIO SON PARA LA CÁMARA DE BOMBA 200. LAS ELEVACIONES PARA LA CÁMARA DE BOMBAS 100 SON SIMÉTRICAS A LAS DE LA CÁMARA DE BOMBAS 200.

GRAPHIC SCALE(S):
ESCALA(S) GRÁFICA(S):

1:50 0 1000 2000 5000 mm

DATE	DESCRIPTION	DFM	APPR

NAVFAC

COMMONWEALTH OF VIRGINIA
SE JIN KWAK
Lic. No. 014889
JUL 10 2024
ARCHITECT
SEAL

Brockenbrough
ENGINEERING · CONSULTING
1011 Boulder Springs Drive, Suite 200 | Richmond, Virginia 23225
804.592.3900 main | 804.592.3901 fax
www.brockenbrough.com

Stanley Consultants INC.
225 Iowa Avenue, Muscatine, Iowa 52761–3764
www.stanleyconsultants.com
A/E INFO

APPROVED
FOR COMMANDER NAVFAC

ACTIVITY
SATISFACTORY TO DATE

DES SJK DRW SJK CHK KWH
PM/DM CCA/E&L
BRANCH MANAGER
DESIGN MANAGER
FIRE PROTECTION XXX

NAVAL FACILITIES ENGINEERING SYSTEM COMMAND
DEPARTMENT OF THE NAVY
NAVAL FACILITIES ENGINEERING SYSTEM COMMAND ~ ATLANTIC
NORFOLK, VA
ATLANTIC DESIGN AND CONSTRUCTION
NAVAL STATION ROTA
ROTA, SPAIN
P-919 BULK TANK FARM IMPROVEMENTS, PHASE 1

BUILDING SECTIONS – PUMP VAULTS
SECCIONES DEL EDIFICIO – CÁMARAS DE BOMBAS

SCALE:
EPROJECT NO.:
CONSTR. CONTR. NO.
NAVFAC DRAWING NO. 14140163
SHEET 59 OF 342
A-404T

NAVFAC METRIC DRAWFORM REVISION: 07 AUGUST 2018

FILE NAME: G:\21 Jobs\21-015 FY 23 MILCON P-919 Bulk Tanks - Rota\CAD\A\A-404T BUILDING SECTIONS - PUMP VAULTS.dwg LAYOUT NAME: A-404 PLOTTED: Tuesday, June 25, 2024 - 8:30am USER: okagma

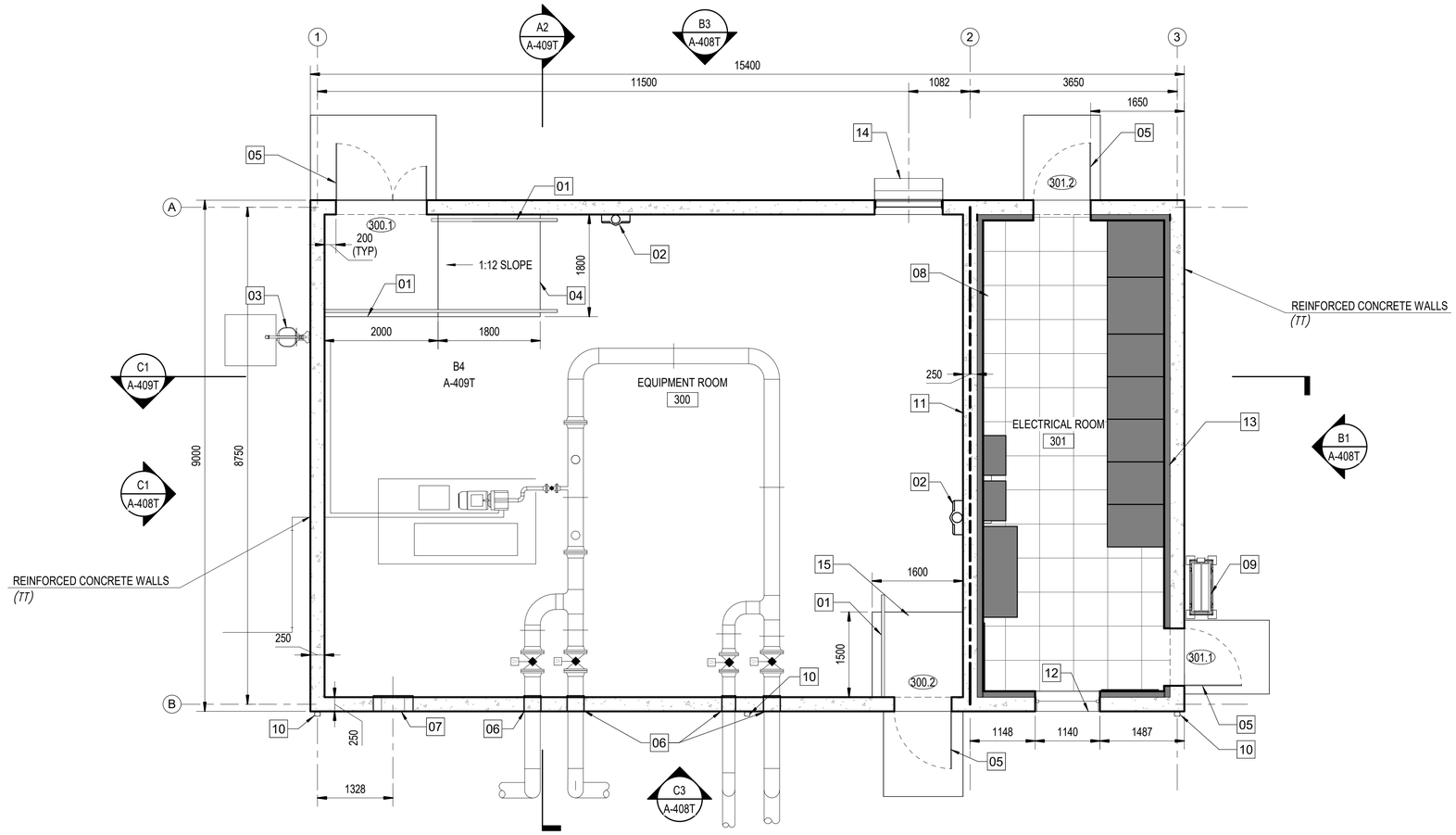

PLAN NORTH

FLOOR PLAN - INJECTOR BUILDING PLAN
PLANTA – PLANTA DEL EDIFICIO DEL INYECTOR

SCALE: 1 : 50
ESCALA: 1 : 50

KEYED NOTES
NOTAS DE REFERENCIA

01 GALVANIZED STEEL HANDRAILS - SEE STRUCTURAL DRAWINGS.
01 PASAMANOS DE ACERO GALVANIZADO – VER PLANOS DE ESTRUCTURA.

02 FIRE EXTINGUISHER IN SURFACE MOUNTED CABINET.
02 EXTINTOR EN ARMARIO MONTADO EN SUPERFICIE.

03 EMERGENCY EYEWASH AND SHOWER - SEE PLUMBING DRAWINGS.
03 LAVAOJOS Y DUCHA DE EMERGENCIA – VER PLANOS DE FONTANERÍA.

04 CONCRETE EQUIPMENT RAMP. PAINT EDGES OF LANDING SAFETY YELLOW - SEE STRUCTURAL DRAWINGS.
04 RAMPA PARA EQUIPOS DE HORMIGÓN. PINTAR LOS BORDES DE LA MESETA EN AMARILLO DE SEGURIDAD – VER PLANOS DE ESTRUCTURA.

05 STEEL PLATE SPLINTER DOORS.
05 PUERTAS ABATIBLES DE CHAPA METÁLICA.

06 PIPE PENETRATIONS, TYPICAL. - SEE MECHANICAL DRAWINGS FOR LOCATION AND SIZE.
06 PENETRACIONES DE TUBERÍAS, TÍPICO. – VER PLANOS DE MECÁNICA PARA UBICACIÓN Y TAMAÑO.

07 EXHAUST FAN - SEE MECHANICAL DRAWINGS.
07 EXTRACTOR – VER PLANOS DE MECÁNICA.

08 RIGID GRID ACCESS FLOORING SYSTEM - SEE A2/A-502T.
08 SISTEMA DE SUELO REGISTRABLE CON TRAMA FRIJA – VER A2/A-502T.

09 DUCTLESS AIR CONDITIONER UNIT - SEE MECHANICAL DWGS.
09 (TT)

10 DOWNSPOUT WITH SPLASHBLOCK.
10 BAJANTE CON SALPICADERO.

11 3-HOUR FIRE RATED WALL PARTITION.FIRESTOP ALL PENETRATIONS.
11 PARED CORTAFUEGO DE 3 HORAS, SELLAR CON MASILLA INTUMESCENTE TODAS LAS PENETRACIONES

12 STEEL WINDOW, 1140x1180 mm
12 VENTANA DE ACERO 1140x1180mm

13 INSULATED LIGHT-GAUGE STEEL FURRIMG.
13 TRASDOSADO CON AISLAMIENTO Y MALLAZO DE ACERO LIGERO

14 WEATHERPROOF COMBINATION LOUVER/DAMPER WITH SECURITY GRILLE- SEE MECHANICAL DRAWINGS.
14 COMBINACION DE REJILLA Y COMPUERTA RESISTENTE A LA INTEMPERIE Y CON REJA DE SEGURIDAD. VER PLANOS MECANICOS.

15 CONCRETE LANDING. PAINT EDGES OF LANDING SAFETY YELLOW- SEE STRUCTURE DRAWINGS.
15 MESETA DE HORMIGÓN. PINTAR LOS BORDES DE LA MESETA EN AMARILLO DE SEGURIDAD – VER PLANOS DE ESTRUCTURA.

GENERAL NOTES
NOTAS GENERALES

1. BUILDING GRIDS ARE TO CENTERLINE OF CONCRETE WALLS, UNLESS OTHERWISE NOTED.
1. LOS EJES DEL EDIFICIO ESTÂN CENTRADOS CON LOS EJES DE LOS MUROS DE HORMIGÓN, A MENOS QUE SE INDIQUE OTRA COSA.

2. DIMENSIONS INDICATED ON PLANS ARE TO CENTERLINE OF WALLS, FACE OF FINISHES, OR FACE OF PURLINS, UNLESS OTHERWISE NOTED.
2. LAS DIMENSIONES INDICADAS EN LAS PLANTAS ESTÂN A EJE DE MUROS, CARA DE ACABADOS, O CARA DE CORREAS, A MENOS QUE SE INDIQUE OTRA COSA.

3. FLOOR ELEVATIONS ARE RELATIVE. BASE ELEVATION IS AT 29.20.
3. LAS ELEVACIONES DE SUELO SON RELATIVAS. LA ELEVACIÓN BASE ES 29,20.

4. SEE MECHANICAL, ELECTRICAL AND PLUMBING DRAWINGS FOR ADDITIONAL INFORMATION.
4. VER LOS PLANOS DE MECÁNICA, ELECTRICIDAD Y FONTANERÍA PARA INFORMACIÓN ADICIONAL.

GRAPHIC SCALE(S):
ESCALA(S) GRÁFICA(S):

1:50 0 1 000 2 000 5 000

SYM	DESCRIPTION	DATE	APPR

NAVFAC

COMMONWEALTH OF VIRGINIA
SE JIN KWAK
Lic. No. 014889
10 2026
ARCHITECT
SEAL

Brockenbrough
ENGINEERING · CONSULTING
1001 Boulder Springs Drive, Suite 200 | Richmond, Virginia 23225
804.560.3900 main | 804.560.3901 fax
www.brockenbrough.com

Stanley Consultants INC.
225 Iowa Avenue, Muscatine, Iowa 52761-3764
www.stanleyconsultants.com
A/E INFO

APPROVED
FOR COMMANDER NAVFAC

ACTIVITY

SATISFACTORY TO: DATE:

DES SJK DRW DKW CHK KWH
PM/DM: CCA/EJL
BRANCH MANAGER:
DESIGN MANAGER:
FIRE PROTECTION:

DEPARTMENT OF THE NAVY
NAVAL FACILITIES ENGINEERING COMMAND
ATLANTIC DESIGN AND CONSTRUCTION
NAVAL FACILITIES ENGINEERING COMMAND ~ ATLANTIC
NORFOLK, VA
NAVAL STATION ROTA
ROTA, SPAIN
P-919 BULK TANK FARM IMPROVEMENTS, PHASE 1
FLOOR PLAN - INJECTOR BUILDING PLAN
PLANTA – PLANTA DEL EDIFICIO DEL INYECTOR

SCALE: AS NOTED
EPROJECT NO.:
CONSTR. CONTR. NO.
NAVFAC DRAWING NO. 14140164
SHEET 60 OF 342
A-405T

NAVFAC METRIC DRAWFORM REVISION: 07 AUGUST 2018

C:\Users\awashington\Documents\21-015 BLDG_AIB_CENTRAL MODEL_Angelo3117.rvt

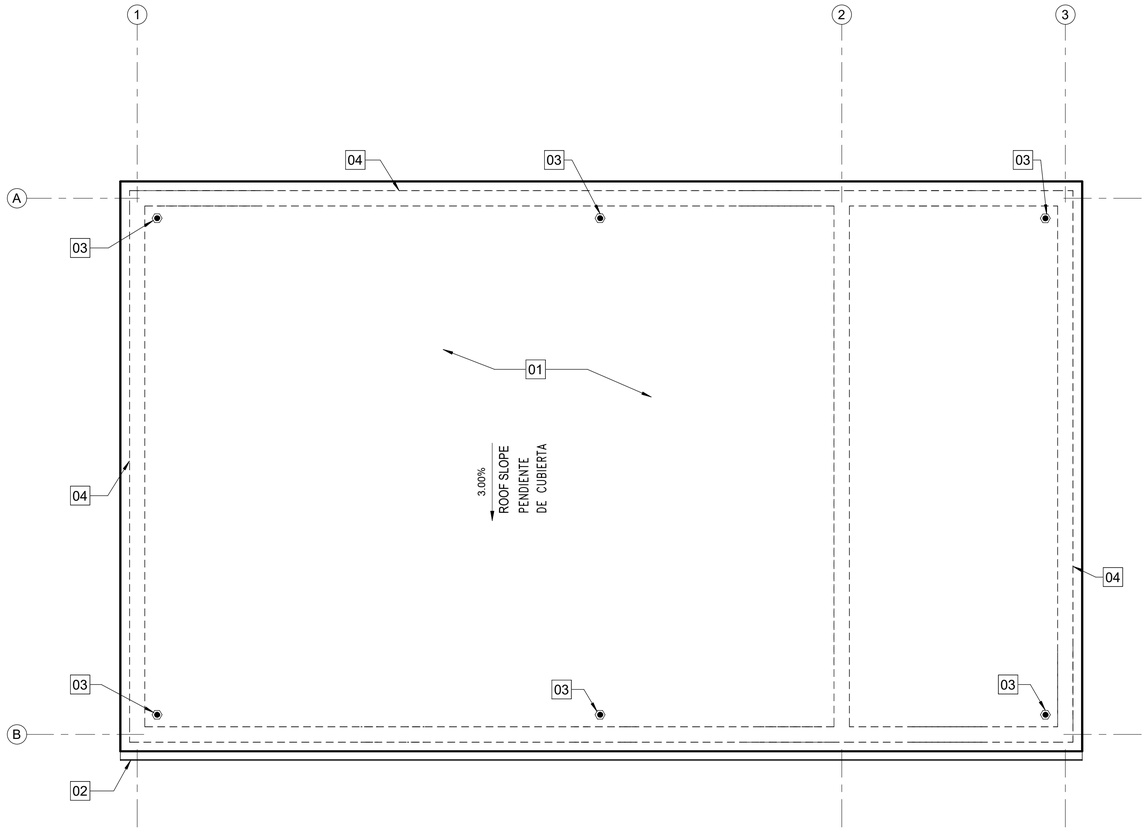

PLAN NORTH

ROOF PLAN - INJECTOR BUILDING PLAN
CUBIERTA – EDIFICIO DEL INYECTOR

SCALE: 1 : 50
ESCALA: 1 : 50

KEYED NOTES
NOTAS DE REFERENCIA

01 FLUID-APPLIED ELASTOMERIC ROOFING,3 % SLOPE.
01 CUBIERTA ELASTOMÉRICA DE APLICACIÓN FLUIDA, PENDIENTE 3%.

02 METAL GUTTER AND DOWNSPOUT.
02 CANALÓN Y BAJANTE METÁLICOS.

03 LIGHTNING PROTECTION AIR TERMINAL, SEE ELECT, TYP.
03 TERMINAL DE PARARRAYOS, VER ELECTRICIDAD, TIP.

04 FACE OF WALLS BELOW, TYP.
04 CARA DE MUROS DEBAJO, TIP.

GENERAL NOTES
NOTAS GENERALES

1. BUILDING GRIDS ARE TO CENTERLINE OF CONCRETE WALLS, UNLESS OTHERWISE NOTED.
1. LOS EJES DEL EDIFICIO ESTÂN CENTRADOS CON LOS EJES DE LOS MUROS DE HORMIGÓN, A MENOS QUE SE INDIQUE OTRA COSA.

2. DIMENSIONS INDICATED ON PLANS ARE TO CENTERLINE OF WALLS, FACE OF FINISHES, OR FACE OF PURLINS, UNLESS OTHERWISE NOTED.
2. LAS DIMENSIONES INDICADAS EN LAS PLANTAS ESTÂN A EJE DE MUROS, CARA DE ACABADOS, O CARA DE CORREAS, A MENOS QUE SE INDIQUE OTRA COSA.

3. SEE MECHANICAL, ELECTRICAL AND PLUMBING DRAWINGS FOR ADDITIONAL INFORMATION.
3. VER LOS PLANOS DE MECÁNICA, ELECTRICIDAD Y FONTANERÍA PARA INFORMACIÓN ADICIONAL

GRAPHIC SCALE(S):
ESCALA(S) GRÁFICA(S):
1:50 0 1 000 2 000 5 000

SYM	DESCRIPTION	DATE	APPR

NAVFAC

COMMONWEALTH OF VIRGINIA
SE JIN KWAK
Lic. No. 014889
10/1/2024
ARCHITECT
SEAL

Applied by Brockenbrough
ENGINEERING · CONSULTING
1001 Boulder Springs Drive, Suite 200 | Richmond, Virginia 23225
804.592.3900 main | 804.592.3901 fax
www.brockenbrough.com

Stanley Consultants INC.
225 Iowa Avenue, Muscatine, Iowa 52761-3764
www.stanleyconsultants.com
A/E INFO

APPROVED
FOR COMMANDER NAVFAC

ACTIVITY

SATISFACTORY TO: DATE:

DES SJK DRW DKW CHK KWH
PM/DM: CCA/EJL
BRANCH MANAGER:
DESIGN MANAGER:
FIRE PROTECTION:

DEPARTMENT OF THE NAVY
NAVAL FACILITIES ENGINEERING COMMAND
ATLANTIC DESIGN AND CONSTRUCTION
NAVAL FACILITIES ENGINEERING COMMAND ~ ATLANTIC
NORFOLK, VA
NAVAL STATION ROTA
ROTA, SPAIN
P-919 BULK TANK FARM IMPROVEMENTS, PHASE 1
ROOF PLAN - INJECTOR BUILDING
PLANTA DE CUBIERTA – EDIFICIO DEL INYECTOR

SCALE: AS NOTED
EPROJECT NO.:
CONSTR. CONTR. NO.
NAVFAC DRAWING NO.
14140165
SHEET 61 OF 342
A-406T

NAVFAC METRIC DRAWFORM REVISION: 07 AUGUST 2018

C:\Users\awashington\Documents\21-015 BLDG_AIB_CENTRAL MODEL_Angelo3117.rvt

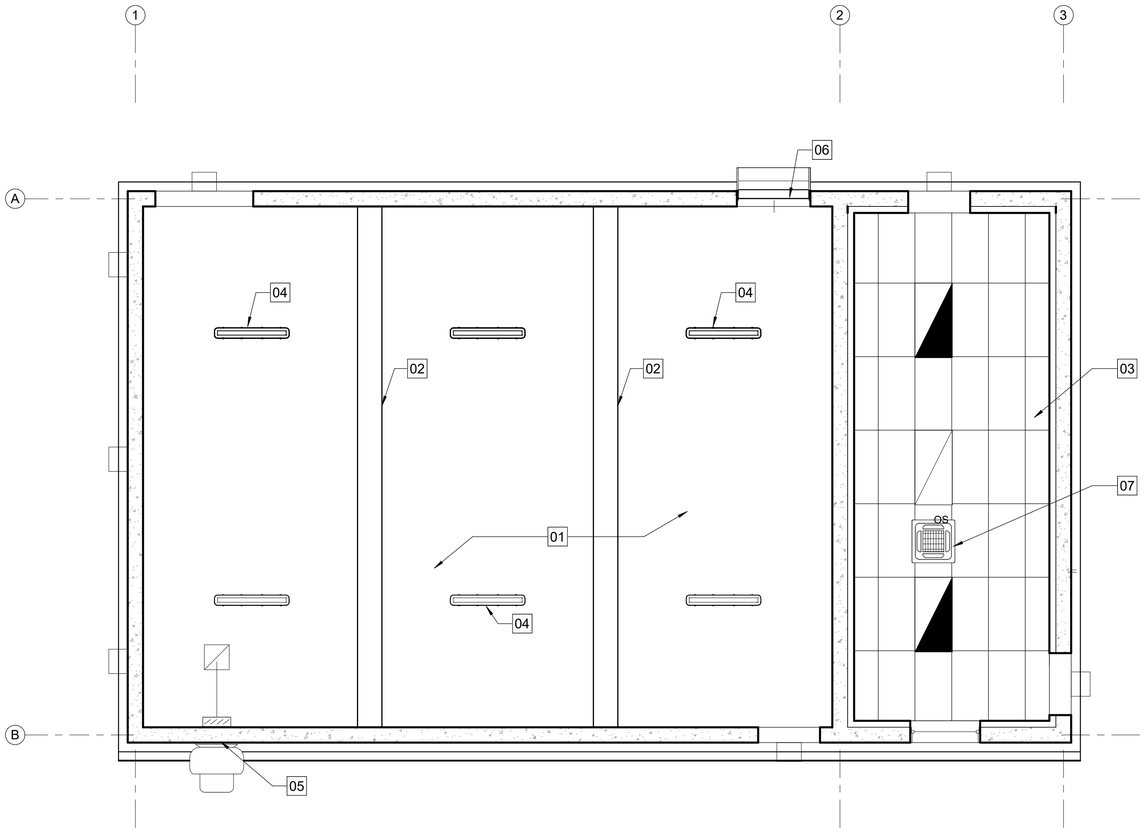

PLAN NORTH

CEILING PLAN- INJECTOR BUILDING
PLANTA DE TECHO – EDIFICIO DEL INYECTOR

SCALE: 1 : 50
ESCALA: 1 : 50

KEYED NOTES
NOTAS DE REFERENCIA

01 UNDERSIDE OF CONCRETE SLAB.
01 CARA INFERIOR DE LA LOSA DE HORMIGÓN.

02 REINFORCED CONCRETE BEAM - SEE STRUCTURAL DWGS.
02 VIGA DE HORMIGÓN ARMADO – VER PLANOS DE ESTRUCTURA.

03 ACOUSTICAL CEILING PANELS & GRID AT 2450mm ABOVE FINISH FLOOR. SET OUT TILES CENTRALLY TO ROOM IN BOTH DIRECTIONS.
03 PANELES ACÚSTICOS DE TECHO Y PERFILERÍA A 2450mm SOBRE SUELO ACABADO. COLOCAR LAS LOSETAS CENTRADASEN LA HABITACIÓN EN AMBAS DIRECCIONES.

04 LIGHT FIXTURE, TYPICAL - SEE ELECTRICAL DRAWINGS.
04 LUMINARIA, TÍPICA – VER PLANOS DE ELECTRICIDAD.

05 WALL OPENING FOR EXHAUST DUCT - SEE MECHANICAL DRAWINGS.
05 HUECO EN MURO PARA CONDUCTO DE EXTRACCIÓN – VER PLANOS DE MECÁNICA.

06 WEATHERPROOF COMBINATION LOUVER/DAMPER WITH SECURITY GRILLE- SEE MECHANICAL DRAWINGS.
06 COMBINACIÓN REJILLA/COMPUERTA PARA INTEMPERIE CON REJILLA DE SEGURIDAD – VER PLANOS DE MECÁNICA.

07 INDOOR HVAC UNIT, SEE MECHANICAL DRAWINGS.
07 UNIDAD INTERIOR DE CLIMATIZACIÓN, VER PLANOS DE MECÁNICA.

GENERAL NOTES
NOTAS GENERALES

1. LOCATION OF MECHANICAL AND ELECTRICAL ITEMS ARE SHOWN FOR COORDINATION AND GENERAL LOCATION ONLY. REFERENCE MECHANICAL AND ELECTRICAL DRAWINGS FOR QUANTITIES AND SPECIFIC INFORMATION FOR THESE ITEMS.

1. LA POSICIÓN DE LOS ELEMENTOS MECÁNICOS Y ELÉCTRICOS SE MUESTRAN SÓLO PARA COORDINACIÓN Y UBICACIÓN GENERAL.REFERIRSE A LOS PLANOS DE MECÁNICA Y DE ELECTRICIDAD PARA CANTIDADES E INFORMACIÓN ESPECÍFICA DE ESTOS ELEMENTOS.

2. SHEET A-001 FOR CEILING SYMBOLS.
2. VER PLANO A–001 PARA SÍMBOLOS DE TECHO.

GRAPHIC SCALE(S):
ESCALA(S) GRÁFICA(S):

1:50 0 1 000 2 000 5 000

SYM	DESCRIPTION	DATE	APPR

NAVFAC

COMMONWEALTH OF VIRGINIA
SE JIN KWAK
Lic. No. 014889
10 2026
ARCHITECT
SEAL

Applied by Brockenbrough
ENGINEERING · CONSULTING
1001 Boulder Springs Drive, Suite 200 | Richmond, Virginia 23225
804.592.3900 main | 804.592.3901 fax
www.brockenbrough.com

Stanley Consultants INC.
225 Iowa Avenue, Muscatine, Iowa 52761-3764
www.stanleyconsultants.com
A/E INFO

APPROVED
FORMES DELLA BARRAFRANCA
FOR COMMANDER NAVFAC

ACTIVITY

SATISFACTORY TO: DATE:

DES SJK DRW DKW CHK KWH
PM/DM: CCA/EJL
BRANCH MANAGER:
DESIGN MANAGER:
FIRE PROTECTION:

DEPARTMENT OF THE NAVY
NAVAL FACILITIES ENGINEERING COMMAND
ATLANTIC DESIGN AND CONSTRUCTION
NAVAL FACILITIES ENGINEERING COMMAND ~ ATLANTIC
NORFOLK, VA
NAVAL STATION ROTA
ROTA, SPAIN
P-919 BULK TANK FARM IMPROVEMENTS, PHASE 1
REFLECTED CEILING PLAN
PLANTA DE TECHO REFLEJADO

SCALE:
EPROJECT NO.:
CONSTR. CONTR. NO.
NAVFAC DRAWING NO.
14140166
SHEET 62 OF 342
A-407T

NAVFAC METRIC DRAWFORM REVISION: 07 AUGUST 2018

C:\Users\awashington\Documents\21-015 BLDG_AIB_CENTRAL MODEL_Angelo3117.rvt

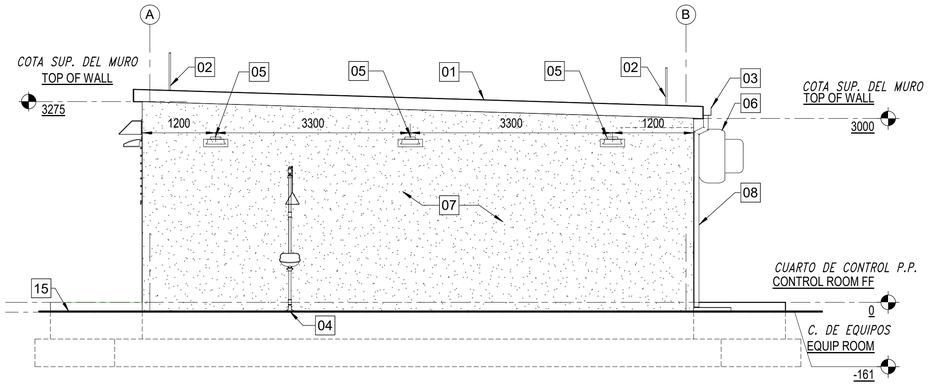

WEST ELEVATION
ALZADO OESTE

C1 SCALE: 1 : 50
ESCALA: 1 : 50

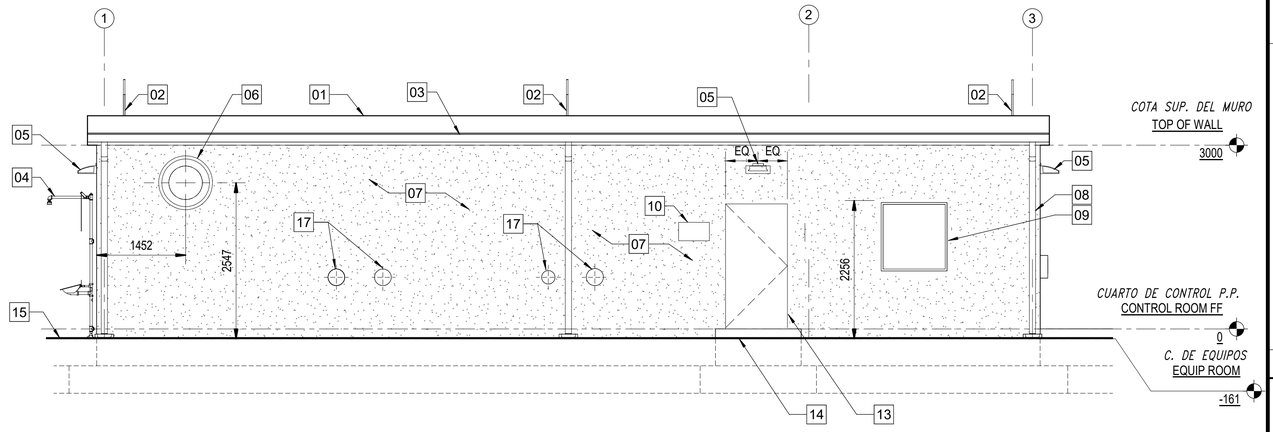

SOUTH ELEVATION
ALZADO SUR

C3 SCALE: 1 : 50
ESCALA: 1 : 50

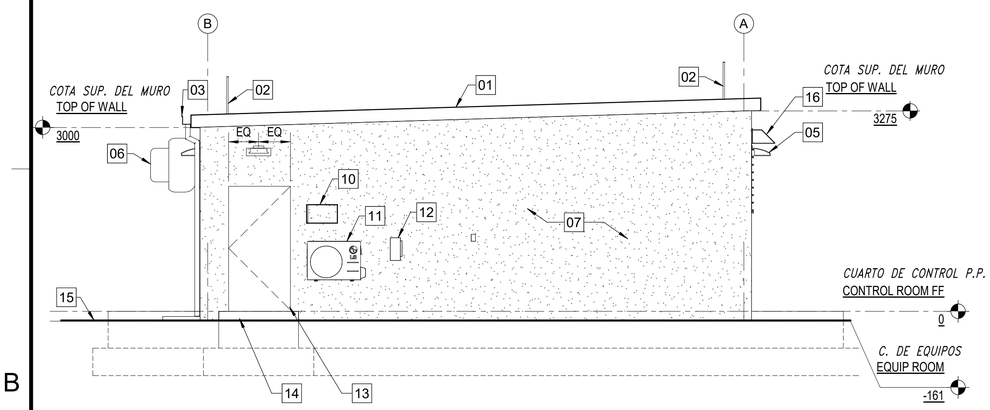

EAST ELEVATION
ALZADO ESTE

B1 SCALE: 1 : 50
ESCALA: 1 : 50

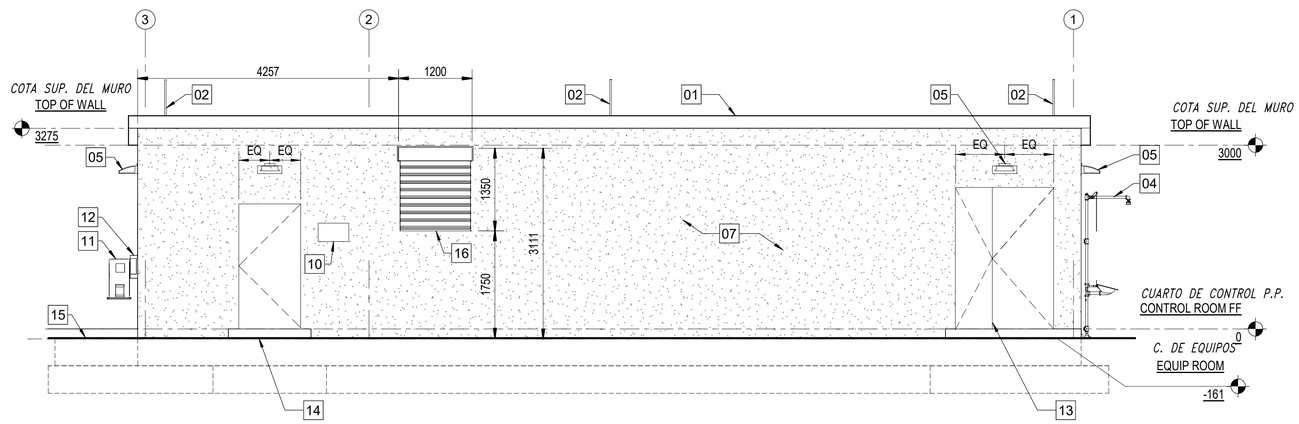

NORTH ELEVATION
ALZADO NORTE

B3 SCALE: 1 : 50
ESCALA: 1 : 50

KEYED NOTES
NOTAS DE REFERENCIA

01 FLUID-APPLIED ELASTOMERIC ROOFING, 3% SLOPE.
01 CUBIERTA ELASTOMÉRICA DE APLICACIÓN FLUIDA, PENDIENTE 3%.

02 LIGHTNING PROTECTION AIR TERMINAL - SEE ELECT, TYP.
02 TERMINAL DE PARARRAYOS – VER ELECTRICIDAD, TIP.

03 ROOF GUTTER.
03 CANALÓN DE CUBIERTA.

04 EMERGENCY EYEWASH AND SHOWER - SEE PLUMBING DRAWINGS.
04 LAVAOJOS Y DUCHA DE EMERGENCIA – VER PLANOS DE FONTANERÍA.

05 WALL MOUNTED EXTERIOR LIGHT FIXT CENTERED OVER DOORS - SEE ELECTRICAL DWGS (TYP).
05 LUMINARIA EXTERIOR MONTADA EN PARED CENTRADA SOBRE LAS PUERTAS – VER ELECTRICIDAD.

06 EXHAUST FAN - SEE MECHANICAL DRAWINGS.
06 EXTRACTOR – VER PLANOS DE MECÁNICA.

07 CONCRETE WALL,STUCCO, PAINTED.
07 MURO DE HORMIGÓN, ENFOSCADO, PINTADO.

08 DOWNSPOUT & SPLASHBLOCK.
08 BAJANTE CON SALPICADERO.

09 STEEL WINDOW, 1140 x 1180 mm.
09 VENTANA DE ACERO, 1140 x 1180 mm.

10 BUILDING SIGN PER BASE STANDARDS.
10 SEÑAL DEL EDIFICIO SEGÚN NORMAS DE LA BASE.

11 DUCTLESS AIR CONDITIONER UNIT - SEE MECHANICAL DRAWINGS.
11 EQUIPO DE AIRE ACONDICIONADO SIN CONDUCTOS – VER PLANOS DE MECÁNICA.

12 WEATHER PROOF FUSED DISCONNECT MOUNT ADJACENT TO UNIT.
12 DESCONECTADOR RESISTENTE A INTEMPERIE MONTADO JUNTO AL EQUIPO.

13 STEEL PLATE SPLINTER DOORS, TYPICAL.
13 PUERTAS ABATIBLES CON CHAPA METÁLICA, TÍPICO.

14 CONCRETE LANDING - SEE CIVIL DRAWINGS.
14 RELLANO DE HORMIGÓN – VER PLANOS DE URBANIZACIÓN.

15. FINISH GRADE.
15 TERRENO ACABADO.

16 WEATHERPROOF COMBINATION LOUVER/DAMPER WITH SECURITY GRILLE- SEE MECHANICAL DRAWINGS.
16 COMBINACIÓN REJILLA/COMPUERTA PARA INTEMPERIE CON REJILLA DE SEGURIDAD – VER PLANOS DE MECÁNICA.

17. PIPE PENETRATIONS, TYPICAL. - SEE MECHANICAL DRAWINGS FOR LOCATION AND SIZE. SEEA1/A-511 FOR DETAIL.
17 PENETRACIONES DE TUBERÍAS, TÍPICO. – VER PLANOS DE MECÁNICA PARA UBICACIÓN Y TAMAÑO. VER A1/A–511 PARA DETALLES.

GENERAL NOTES
NOTAS GENERALES

1. DIMENSIONS INDICATED ON ELEVATIONS ARE TO FACE OF CONCRETE OR CENTERLINE OF EQUIPMENT, UNLESS OTHERWISE NOTED.
1. LAS DIMENSIONES INDICADAS EN LOS ALZADOS SON A CARA DE HORMIGÓN O EJE DE EQUIPO, A MENOS QUE SE INDIQUE OTRA COSA.
2. FLOOR ELEVATIONS ARE RELATIVE. BASE ELEVATION IS AT 29.20.
2. LAS ELEVACIONES DE SUELO SON RELATIVAS. LA ELEVACIÓN BASE ESTÁ A 29.20.
3. SEE MECHANICAL, ELECTRICAL AND PLUMBING DRAWINGS FOR ADDITIONAL INFORMATION.
3. VER PLANOS DE MECÁNICA, ELECTRICIDAD Y FONTANERÍA PARA INFORMACIÓN ADICIONAL.

GRAPHIC SCALE(S):
ESCALA(S) GRÁFICA(S):

1:50 0 1 000 2 000 5 000

SYM	DESCRIPTION	DATE	APPR

NAVFAC

COMMONWEALTH OF VIRGINIA
SE JIN KWAK
Lic. No. 014889
10 2025
ARCHITECT
SEAL

Brockenbrough
ENGINEERING · CONSULTING
1001 Boulder Springs Drive, Suite 200 | Richmond, Virginia 23225
804.560.3900 main | 804.560.3901 fax
www.brockenbrough.com

Stanley Consultants INC
225 Iowa Avenue, Muscatine, Iowa 52761-3764
www.stanleyconsultants.com
A/E INFO

APPROVED
FORMES BELLING SUPERVISOR
Signature: Jeffrey Belling
Date: 2025.10.10 08:00:00 -04'00'

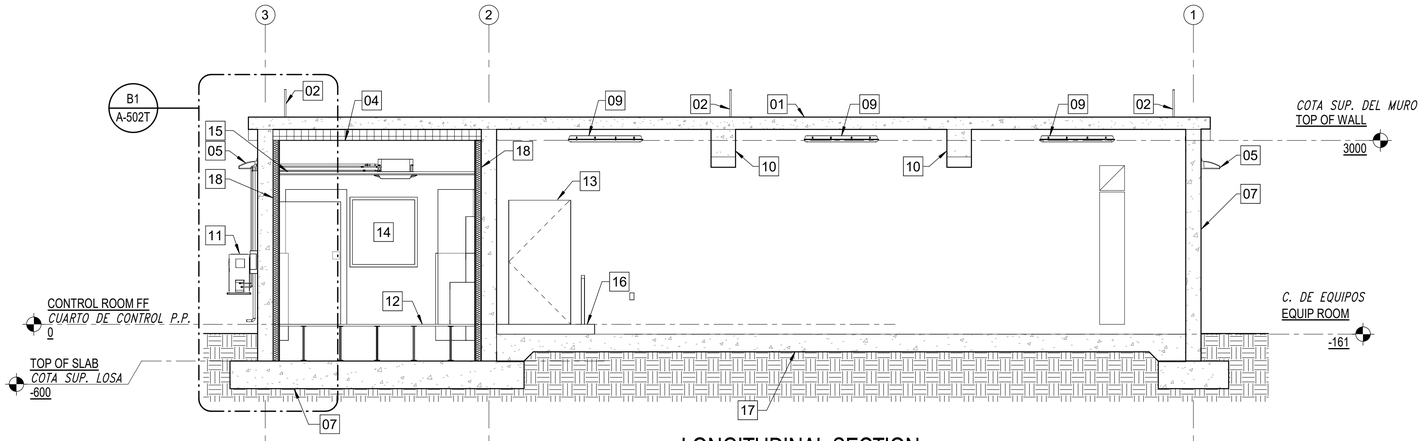

LONGITUDINAL SECTION
SECCIÓN LONGITUDINAL
C1
SCALE: 1 : 50
ESCALA: 1 : 50

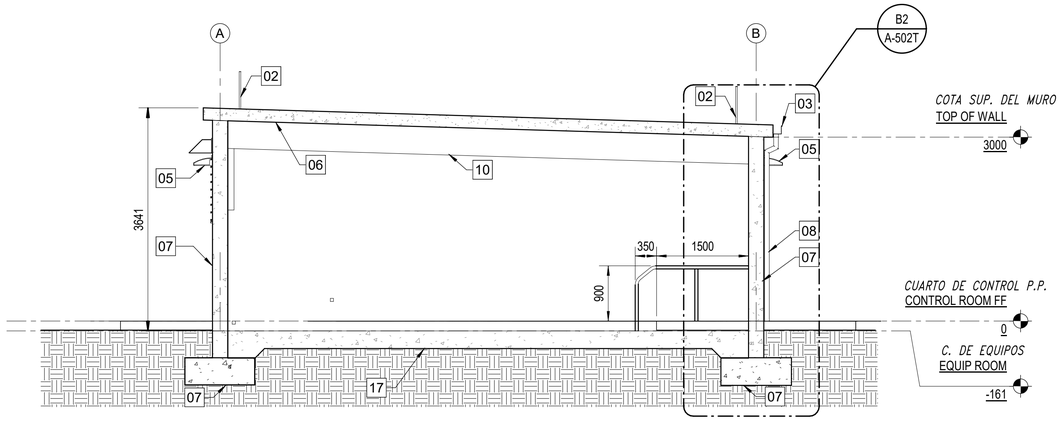

TRANSVERSE SECTION
SECCIÓN TRANSVERSAL
A2
SCALE: 1 : 50
ESCALA: 1 : 50

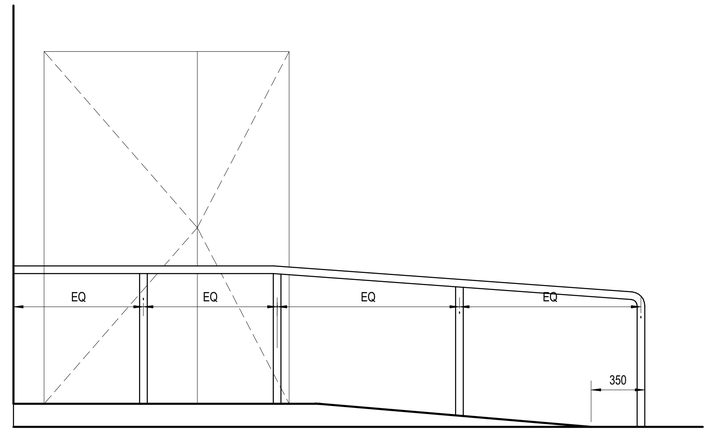

HANDRAIL ELEVATION
ELEVACIÓN DEL PASAMANOS
B4
SCALE: 1 : 20
ESCALA: 1 : 20

KEYED NOTES
NOTAS DE REFERENCIA

01 FLUID-APPLIED ELASTOMERIC ROOFING, 3% SLOPE.
01 CUBIERTA ELASTOMÉRICA DE APLICACIÓN FLUIDA, PENDIENTE 3%.

02 LIGHTNING PROTECTION AIR TERMINAL - SEE ELECT, TYP.
02 TERMINAL DE PARARRAYOS – VER ELECTRICIDAD, TIP.

03 ROOF GUTTER.
03 CANALÓN DE CUBIERTA.

04 CONTINUOUS RIGID INSULATION (R-38 MIN) ATTACHED TO UNDERSIDE OF ROOF SLAB.
04 AISLAMIENTO RÍGIDO CONTINUO (R–30 MIN) ANCLADO A LA CARA INFERIOR DE LA LOSA DE CUBIERTA.

05 WALL MOUNTED EXTERIOR LIGHT FIXT CENTERED OVER DOORS - SEE ELECTRICAL DWGS (TYP).
05 LUMINARIA EXTERIOR MONTADA EN PARED CENTRADA SOBRE LAS PUERTAS – VER ELECTRICIDAD.

06 REINFORCED CONCRETE ROOF SLAB - SEE STRUCTURAL DWGS.
06 LOSA DE CUBIERTA DE HORMIGÓN ARMADO – VER PLANOS DE ESTRUCTURA.

07 REINFORCED CONCRETE FOUNDATION AND WALL WITH FLUID APPLIED DAMPPROOFING AT BELOW GRADE WALLS, ABOVE GRADE WALLS STUCCO PAINTED - SEE STRUCTURAL DRAWINGS.
07 CIMENTACIÓN Y MURO DE HORMIGÓN ARMADO CON IMPERMEABILIZACIÓN DE APLICACIÓN FLUIDA EN LOS MUROS BAJO EL TERRENO, MUROS SOBRE EL TERRENO ENFOSCADOS Y PINTADOS – VER ESTRUCTURA.

08 DOWNSPOUT & SPLASHBLOCK.
08 BAJANTE CON SALPICADERO.

09 CEILING MOUNTED LIGHT FIXT - SEE ELECTRICAL DWGS TYP
09 LUMINARIA MONTADA EN TECHO – VER PLANOS DE ELECTRICIDAD TIP.

10 REINFORCED CONCRETE BEAM - SEE STRUCTURAL DWGS.
10 VIGA DE HORMIGÓN ARMADO – VER PLANOS DE ESTRUCTURA.

11 DUCTLESS AIR CONDITIONER UNIT - SEE MECHANICAL DWGS.
11 EQUIPO DE AIRE ACONDICIONADO SIN CONDUCTOS – VER PLANOS DE MECÁNICA.

12 RIGID GRID ACCESS FLOOR SYSTEM.
12 SISTEMA DE SUELO REGISTRABLE CON PERFILERÍA RÍGIDA.

13 STEEL PLATE SPLINTER DOORS, TYPICAL.
13 PUERTAS ABATIBLES CON CHAPA METÁLICA, TÍPICO.

14 STEEL WINDOW, 1140 x 1180 mm.
14 VENTANA DE ACERO, 1140 x 1180mm

15. ACOUSTICAL CEILING PANELS & GRID AT 2450mm ABOVE FINISH FLOOR. SET OUT TILES CENTRALLY TO ROOM IN BOTH DIRECTIONS.
15 LOSETAS DE TECHO ACÚSTICAS Y PERFILERÍA A 2450mm SOBRE SUELO ACABADO. COLOCAR LAS LOSETAS CENTRADAS EN LA HABITACIÓN EN AMBAS DIRECCIONES.

16 CONCRETE LANDING - SEE STRUCTURAL DWGS.
16 RELLANO DE HORMIGÓN – VER PLANOS DE URBANIZACIÓN.

17 REINFORCED CONCRETE FLOOR SLAB WITH DAMP PROOF MEMBRANE - SEE STRUCTURAL DWGS.
17 SOLERA DE HORMIGÓN ARMADO CON MEMBRANA IMPERMEABILIZANTE. VER PLANOS DE ESTRUCTURA.

18 COLD-FORMED STEEL FRAMING AT 600 OC WITH R-34 MIN BLANKET INSULATION.
18 PERFILES METÁLICOS CONFORMADOS EN FRÍO CADA 600 ENTRE CENTROS CON MANTA DE AISLAMIENTO R–34 MIN.

GENERAL NOTES
NOTAS GENERALES

1. DIMENSIONS INDICATED ON SECTIONS ARE TO FACE OF FINISHES OR CENTERLINE OF WALLS, UNLESS OTHERWISE NOTED.
1. LAS DIMENSIONES INDICADAS EN LOS ALZADOS SON A CARA DE ACABADOS O EJE DE MUROS, A MENOS QUE SE INDIQUE OTRA COSA.
2. SEE MECHANICAL, ELECTRICAL AND PLUMBING DRAWINGS FOR ADDITIONAL INFORMATION.
2. VER PLANOS DE MECÁNICA, ELECTRICIDAD Y FONTANERÍA PARA INFORMACIÓN ADICIONAL.

GRAPHIC SCALE(S):
ESCALA(S) GRÁFICA(S):

1:50 — 0, 1 000, 2 000, 5 000
1:20 — 0, 400, 1 000, 2 000

SYM	DESCRIPTION	DATE	APPR

NAVFAC

COMMONWEALTH OF VIRGINIA
SE JIN KWAK
Lic. No. 014889
10 2024
ARCHITECT
SEAL

Brockenbrough
ENGINEERING · CONSULTING
1001 Boulder Springs Drive, Suite 200 | Richmond, Virginia 23225
804.560.3900 main | 804.560.3901 fax
www.brockenbrough.com

Stanley Consultants INC.
225 Iowa Avenue, Muscatine, Iowa 52761-3764
www.stanleyconsultants.com
A/E INFO

APPROVED
FOR COMMANDER NAVFAC
ACTIVITY
SATISFACTORY TO: DATE:

DES SJK DRW DKW CHK KWH
PM/DM: CCA/EJL
BRANCH MANAGER:
DESIGN MANAGER:
FIRE PROTECTION:

DEPARTMENT OF THE NAVY
NAVAL FACILITIES ENGINEERING COMMAND
ATLANTIC DESIGN AND CONSTRUCTION
NAVAL FACILITIES ENGINEERING COMMAND ~ ATLANTIC
NORFOLK, VA
NAVAL STATION ROTA
ROTA, SPAIN
P-919 BULK TANK FARM IMPROVEMENTS, PHASE 1
BUILDING SECTIONS - INJECTOR BUILDING
SECCIONES DEL EDIFICIO – EDIFICIO DEL INYECTOR

SCALE: AS NOTED
EPROJECT NO.:
CONSTR. CONTR. NO.
NAVFAC DRAWING NO.
14140168
SHEET 64 OF 342
A-409T

NAVFAC METRIC DRAWFORM REVISION: 07 AUGUST 2018

C:\Users\awashington\Documents\21-015 BLDG_AIB_CENTRAL MODEL_Angelo3117.rvt

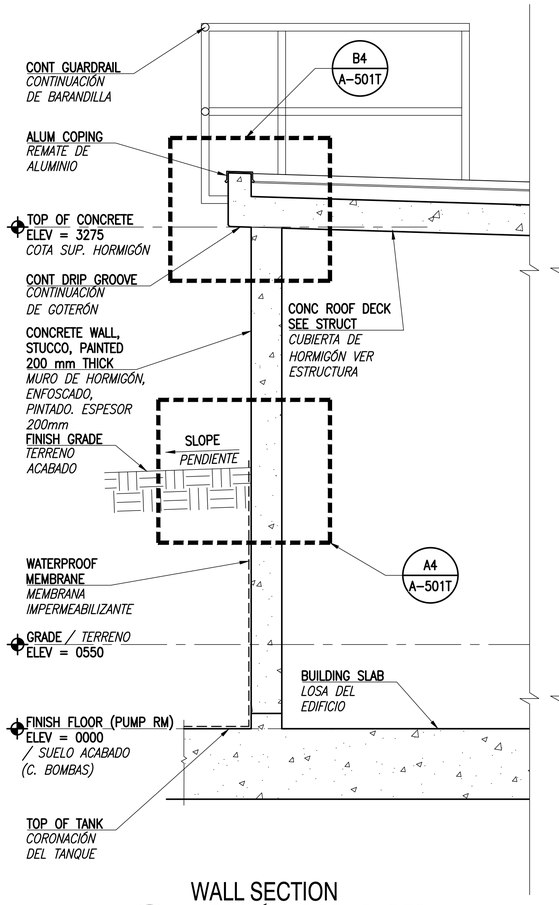

B1 WALL SECTION
SECCIÓN POR PARED
SCALE: 1:20
ESCALA: 1:20

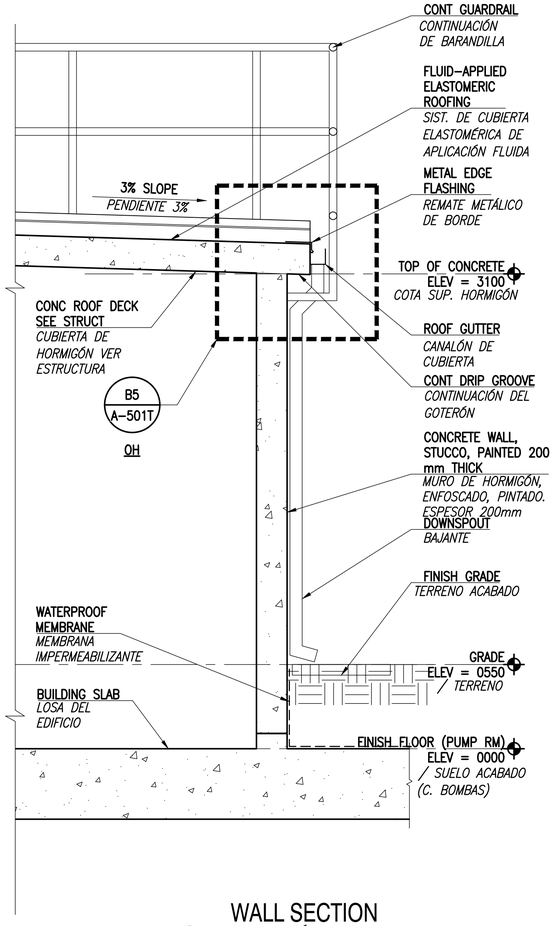

B2 WALL SECTION
SECCIÓN POR PARED
SCALE: 1:20
ESCALA: 1:20

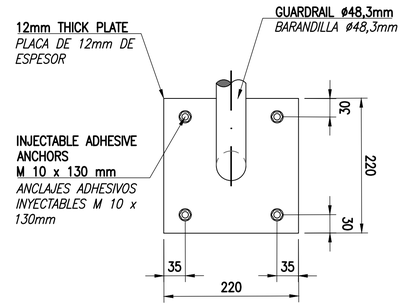

D4 RAILING BASE PLATE
PLACA BASE DE BARANDILLA
SCALE: 1:5
ESCALA: 1:5

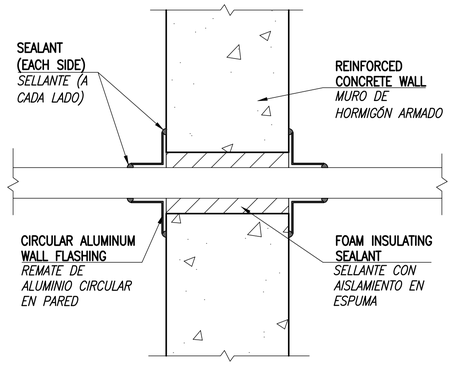

D5 DETAIL
DETALLE
SCALE: 1:5
ESCALA: 1:5

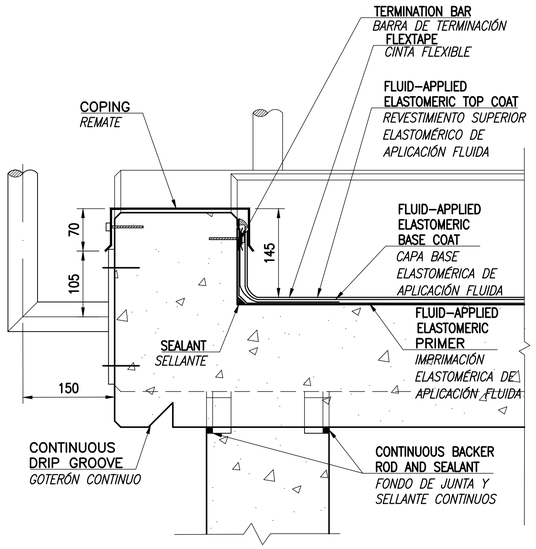

B4 DETAIL
DETALLE
SCALE: 1:5
ESCALA: 1:5

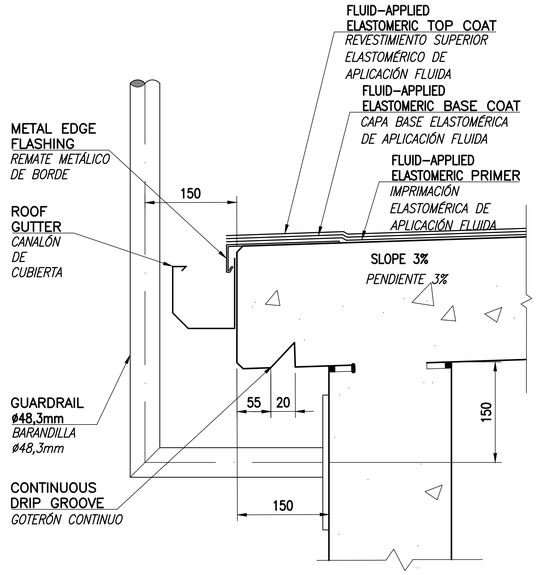

B5 DETAIL
DETALLE
SCALE: 1:5
ESCALA: 1:5

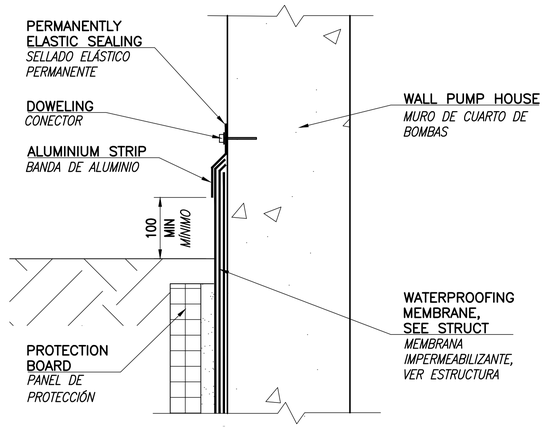

A4 DETAIL
DETALLE
SCALE: 1:5
ESCALA: 1:5

GRAPHIC SCALE(S):
ESCALA(S) GRÁFICA(S):

1:5 — 0 50 100 200 500 mm
1:20 — 0 400 1000 2000 mm

DATE	DESCRIPTION	DFN	APPR

NAVFAC

COMMONWEALTH OF VIRGINIA
SE JIN KWAK
Lic. No. 014889
10 2024
ARCHITECT
SEAL

Brockenbrough
ENGINEERING · CONSULTING
1011 Boulder Springs Drive, Suite 200 | Richmond, Virginia 23225
804.560.3900 main | 804.560.3901 fax
www.brockenbrough.com

Stanley Consultants INC.
225 Iowa Avenue, Muscatine, Iowa 52761-3764
www.stanleyconsultants.com
A/E INFO

APPROVED
FOR COMMANDER NAVFAC

ACTIVITY

SATISFACTORY TO DATE

DES SJK DRW SJK CHK KWH
PM/DM CCA/E&L
BRANCH MANAGER
DESIGN MANAGER
FIRE PROTECTION XXX

DEPARTMENT OF THE NAVY
NAVAL FACILITIES ENGINEERING SYSTEM COMMAND
ATLANTIC DESIGN AND CONSTRUCTION
NAVAL FACILITIES ENGINEERING SYSTEM COMMAND ~ ATLANTIC
NORFOLK, VA
NAVAL STATION ROTA
ROTA, SPAIN
P-919 BULK TANK FARM IMPROVEMENTS, PHASE 1
DETAILS – PUMP VAULTS
DETALLES – CÁMARAS DE BOMBAS

SCALE:
EPROJECT NO.:
CONSTR. CONTR. NO.
NAVFAC DRAWING NO. 14140169
SHEET 65 OF 342
A-501T

NAVFAC METRIC DRAWFORM REVISION: 07 AUGUST 2018

FILE NAME: G:\21 Jobs\21-015 FY 23 MILCON P-919 Bulk Tanks - Rota\CAD\A\A-501T DETAILS.dwg LAYOUT NAME: A-501 PLOTTED: Tuesday, June 25, 2024 - 8:32am USER: okogma

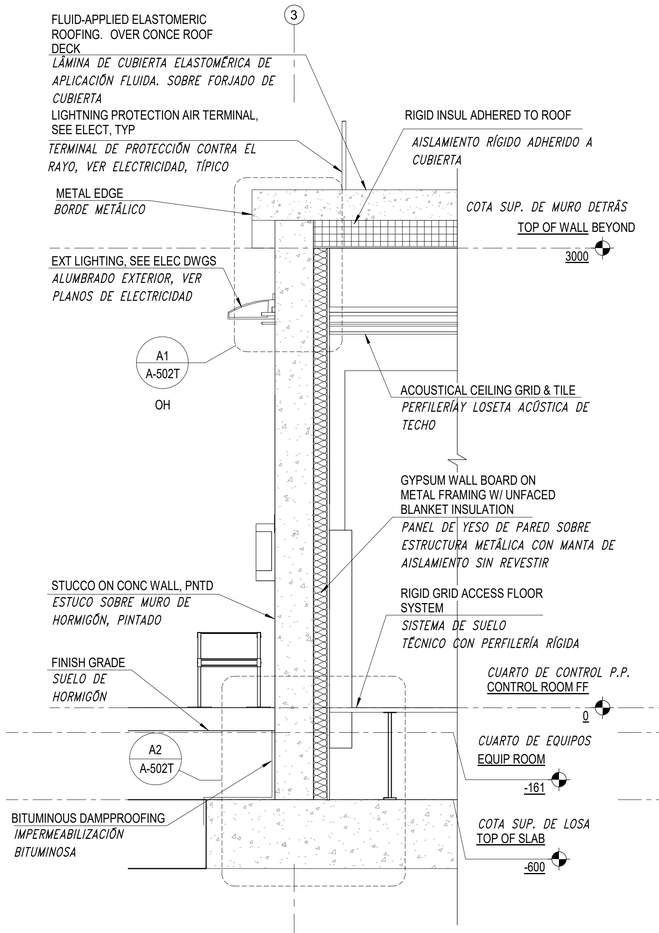

B1 WALL SECTION
SECCIÓN POR PARED
SCALE: 1 : 20
ESCALA: 1 : 20

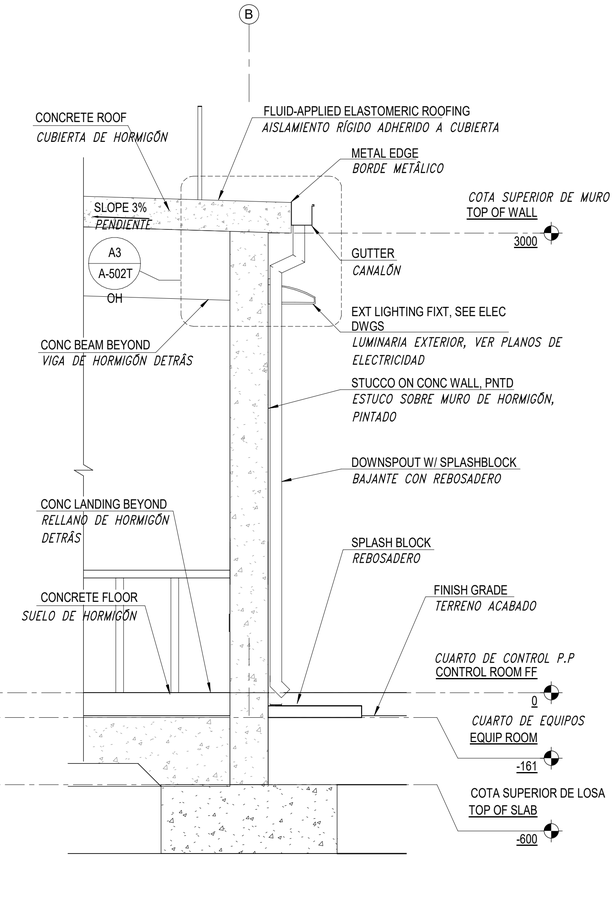

B2 WALL SECTION
SECCIÓN POR PARED
SCALE: 1 : 20
ESCALA: 1 : 20

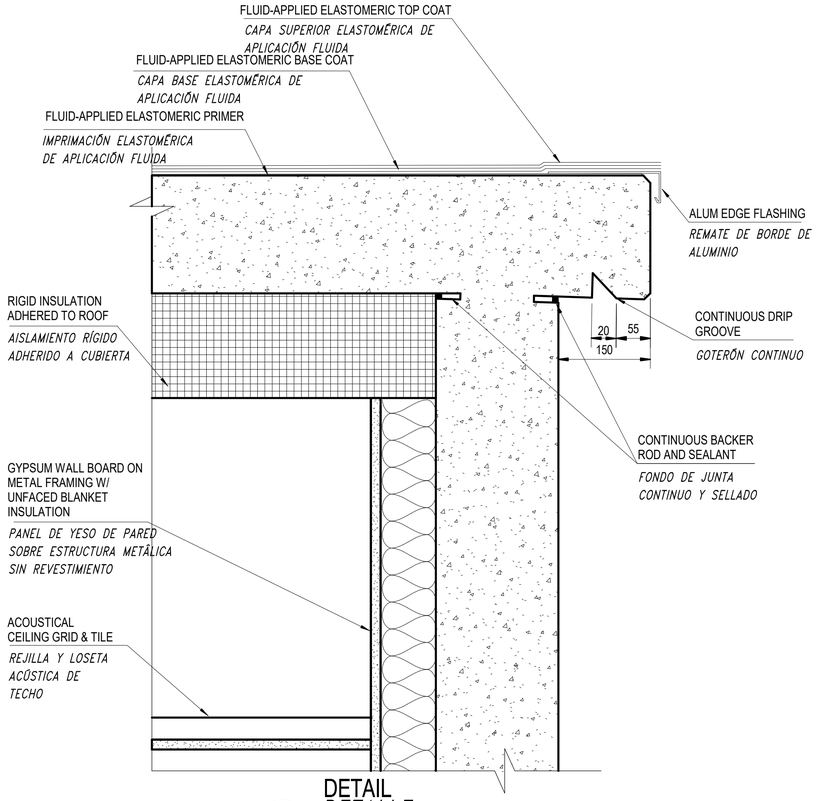

C4 DETAIL
DETALLE
SCALE: 1 : 5
ESCALA: 1 : 5

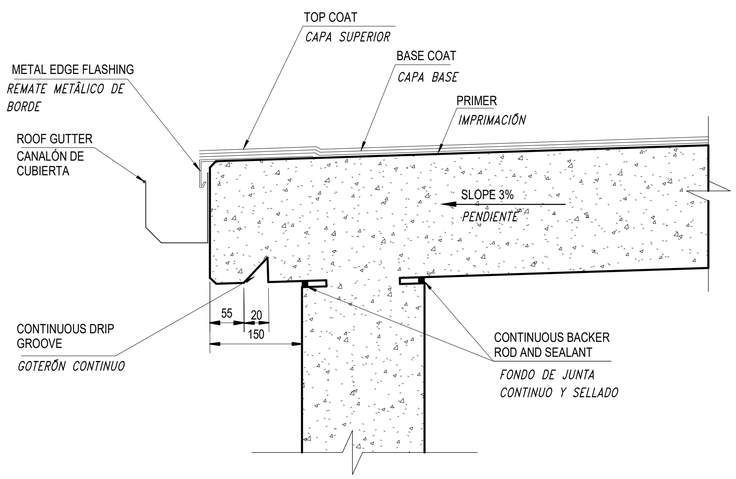

A1 DETAIL
DETALLE
SCALE: 1 : 5
ESCALA: 1 : 5

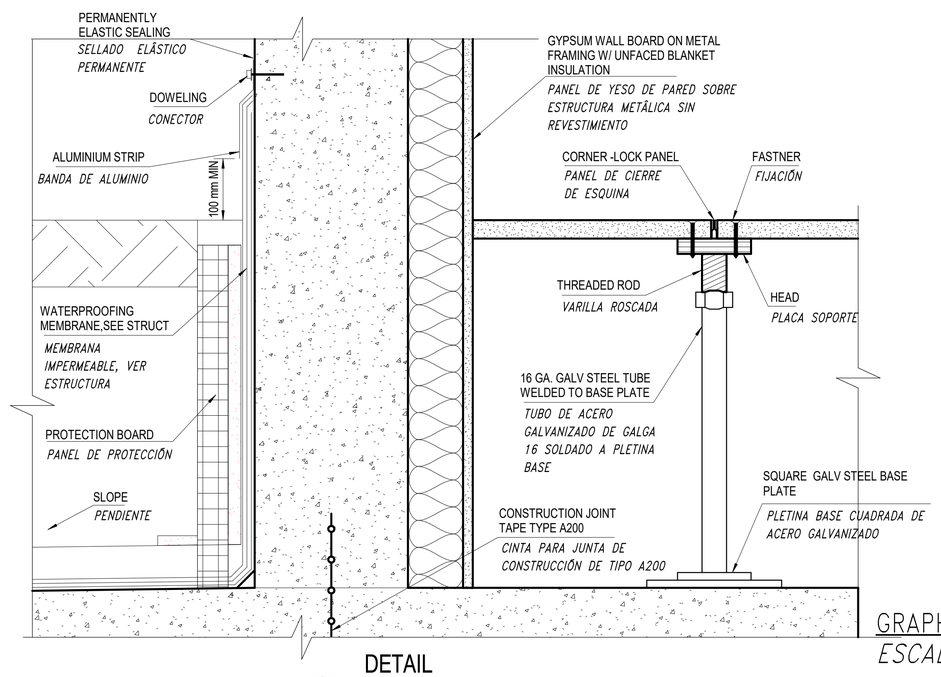

A3 DETAIL
DETALLE
SCALE: 1 : 5
ESCALA: 1 : 5

GRAPHIC SCALE(S):
ESCALA(S) GRÁFICA(S):

1:15 — 0, 500, 1000, 2000
1:20 — 0, 400, 1 000, 2 000

MK	DESCRIPTION	DATE	APPR

NAVFAC

COMMONWEALTH OF VIRGINIA
SE JIN KWAK
Lic. No. 014889
10/2/2020
ARCHITECT
SEAL

Brockenbrough
ENGINEERING · CONSULTING
1001 Boulder Springs Drive, Suite 200 | Richmond, Virginia 23225
804.592.3900 main | 804.592.3901 fax
www.brockenbrough.com

Stanley Consultants INC.
225 Iowa Avenue, Muscatine, Iowa 52761-3764
www.stanleyconsultants.com
A/E INFO

APPROVED
FOR COMMANDER NAVFAC

ACTIVITY

SATISFACTORY TO: DATE:

DES SJK DRW DKW CHK KWH
PM/DM: CCA/EJL
BRANCH MANAGER:
DESIGN MANAGER:
FIRE PROTECTION:

DEPARTMENT OF THE NAVY
NAVAL FACILITIES ENGINEERING COMMAND ~ ATLANTIC
ATLANTIC DESIGN AND CONSTRUCTION
NAVAL FACILITIES ENGINEERING COMMAND
NORFOLK, VA
NAVAL STATION ROTA
ROTA, SPAIN
P-919 BULK TANK FARM IMPROVEMENTS, PHASE 1
DETAILS - INJECTOR BUILDING
DETALLES – EDIFICIO DEL INYECTOR

SCALE: AS NOTED
EPROJECT NO.:
CONSTR. CONTR. NO.
NAVFAC DRAWING NO. 14140170
SHEET OF 342
A-502T

NAVFAC METRIC DRAWFORM REVISION: 07 AUGUST 2018

C:\Users\awashington\Documents\21-015 BLDG_AIB_CENTRAL MODEL_Angelo3117.rvt

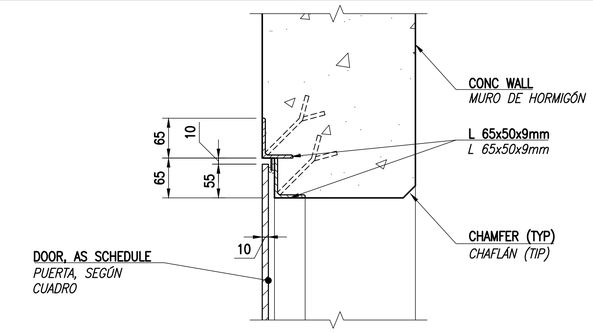

DOOR HEAD DETAIL
DETALLE DINTEL DE PUERTA
D1 SCALE: 1:5 ESCALA: 1:5

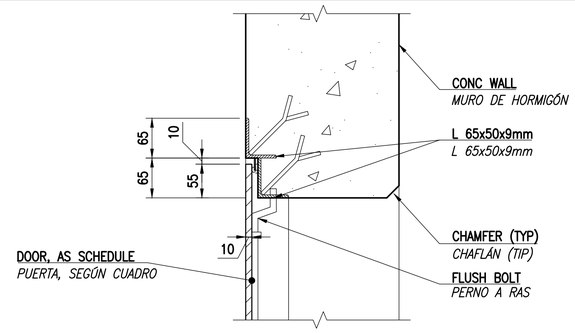

DOOR HEAD DETAIL
DETALLE DINTEL DE PUERTA
D3 SCALE: 1:5 ESCALA: 1:5

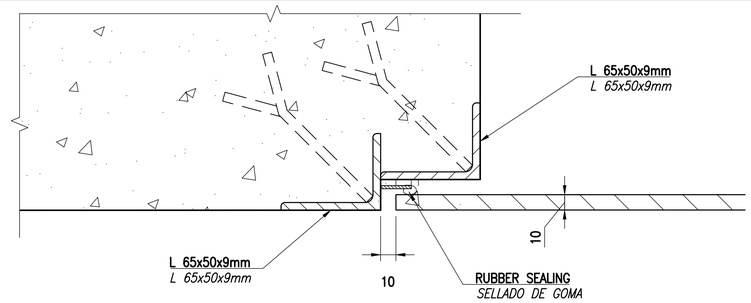

LATCH DETAIL
DETALLE DEL CIERRE
D4 SCALE: 1:2 ESCALA: 1:2

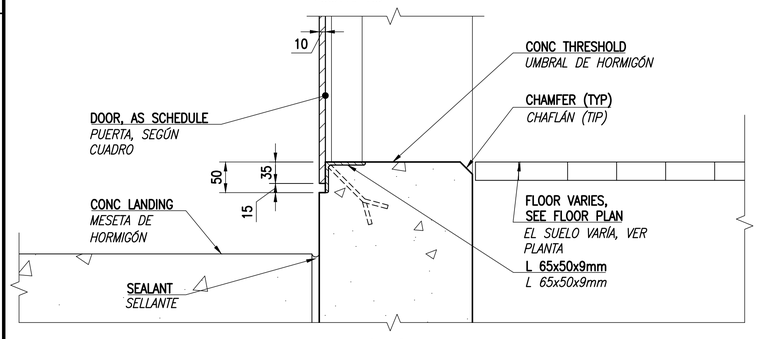

THRESHOLD DETAIL
DETALLEL DEL UMBRAL
C1 SCALE: 1:5 ESCALA: 1:5

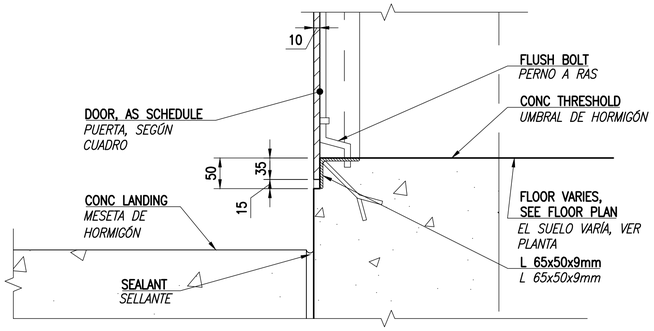

THRESHOLD DETAIL
DETALLE DEL UMBRAL
C3 SCALE: 1:5 ESCALA: 1:5

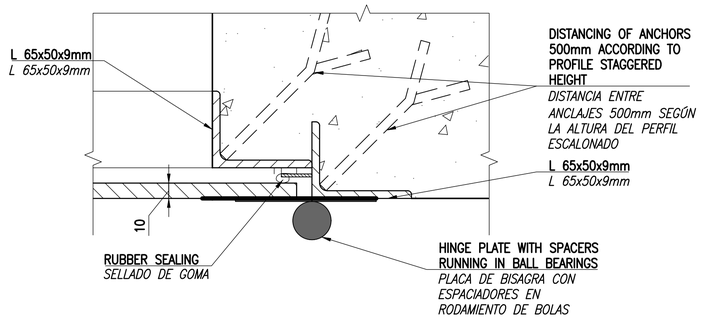

HINGE DETAIL
DETALLE DE BISAGRA
C4 SCALE: 1:2 ESCALA: 1:2

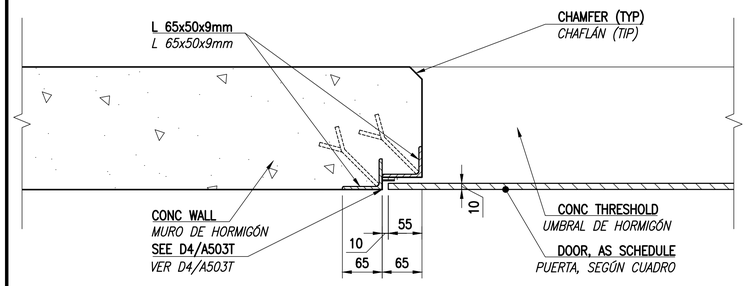

JAMB DETAIL - LATCH
DETALLE DE JAMBA–CIERRE
B1 SCALE: 1:5 ESCALA: 1:5

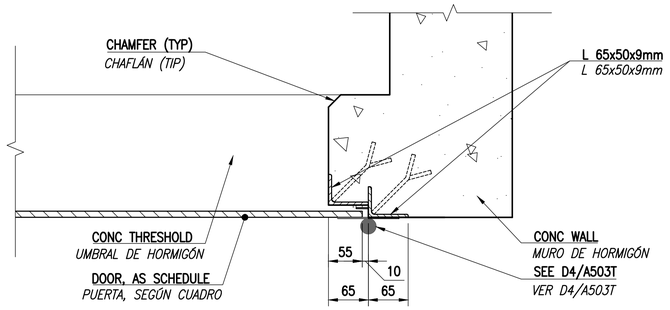

JAMB DETAIL - HINGE
DETALLE DE JAMBA – CIERRE
B3 SCALE: 1:5 ESCALA: 1:5

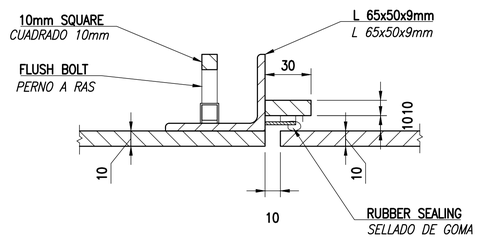

ASTRAGAL DETAIL
DETALLE DE ASTRÁGALO
B4 SCALE: NONE ESCALA: NINGUNA

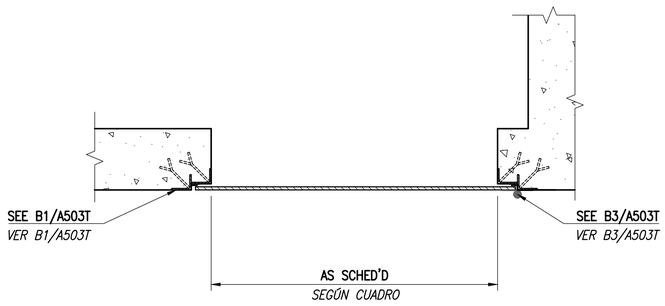

DOOR DETAIL
DETALLE DE PUERTA
A1 SCALE: 1:10 ESCALA: 1:10

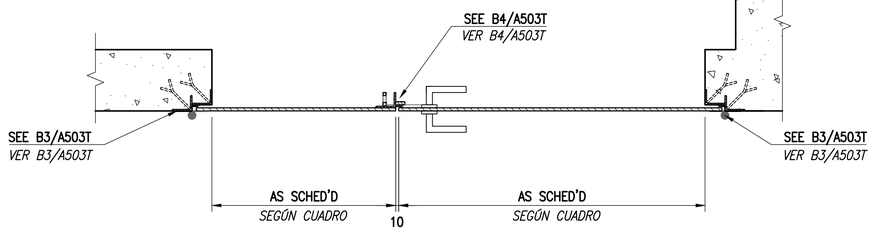

DETAIL
DETALLE
A3 SCALE: 1:10 ESCALA: 1:10

GRAPHIC SCALE(S):
ESCALA(S) GRÁFICA(S):

1:5 — 0 50 100 200 500 mm
1:10 — 0 100 200 500 1000 mm

SYM	DESCRIPTION	DATE	APPR

NAVFAC

COMMONWEALTH OF VIRGINIA
SE JIN KWAK
Lic. No. 014880
10 2024
ARCHITECT
SEAL

Architect: Brockenbrough
ENGINEERING · CONSULTING
1011 Boulder Springs Drive, Suite 250 | Richmond, Virginia 23225
804.592.3900 main | 804.592.3901 fax
www.brockenbrough.com

Stanley Consultants INC.
225 Iowa Avenue, Muscatine, Iowa 52761–3764
www.stanleyconsultants.com
A/E INFO

APPROVED
FOR COMMANDER NAVFAC
ACTIVITY
SATISFACTORY TO DATE
DES SJK DRW SJK CHK KWH
PM/DM CCA/EJL
BRANCH MANAGER
DESIGN MANAGER
FIRE PROTECTION XXX

DEPARTMENT OF THE NAVY
NAVAL FACILITIES ENGINEERING SYSTEM COMMAND
ATLANTIC DESIGN AND CONSTRUCTION
NAVAL FACILITIES ENGINEERING SYSTEM COMMAND ~ ATLANTIC
NORFOLK, VA
NAVAL STATION ROTA
ROTA, SPAIN
P-919 BULK TANK FARM IMPROVEMENTS, PHASE 1
DETAILS
DETALLES

SCALE:
EPROJECT NO.:
CONSTR. CONTR. NO.
NAVFAC DRAWING NO. 14140171
SHEET 67 OF 342
A-503T

NAVFAC METRIC DRAWFORM REVISION: 07 AUGUST 2018

FILE NAME: G:\21 Jobs\21-015 FY 23 MILCON P-919 Bulk Tanks - Rota\CAD\A\A-503T DETAILS.dwg LAYOUT NAME: A-503T PLOTTED: Tuesday, June 25, 2024 - 8:32am USER: skogma

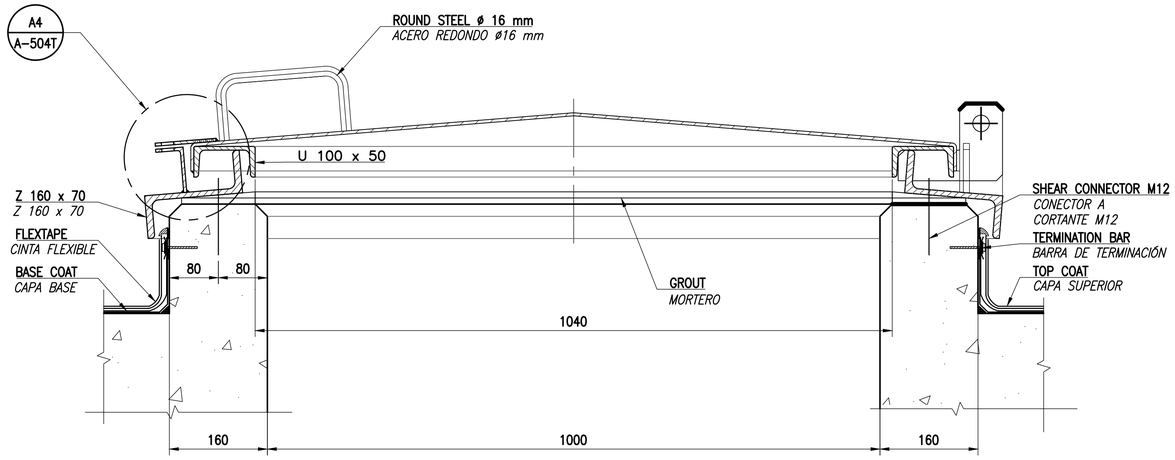

C1 SECTION
SECCIÓN
SCALE: 1:5
ESCALA: 1:5

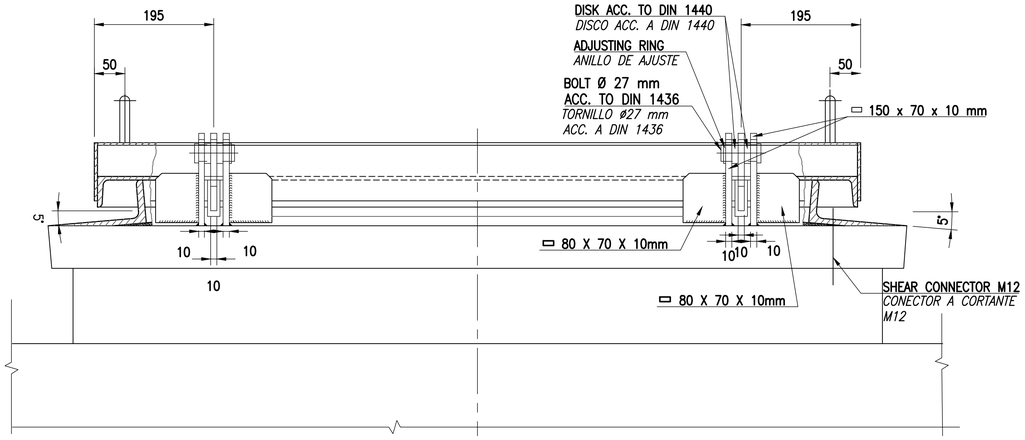

C4 SECTION
SECCIÓN
SCALE: 1:5
ESCALA: 1:5

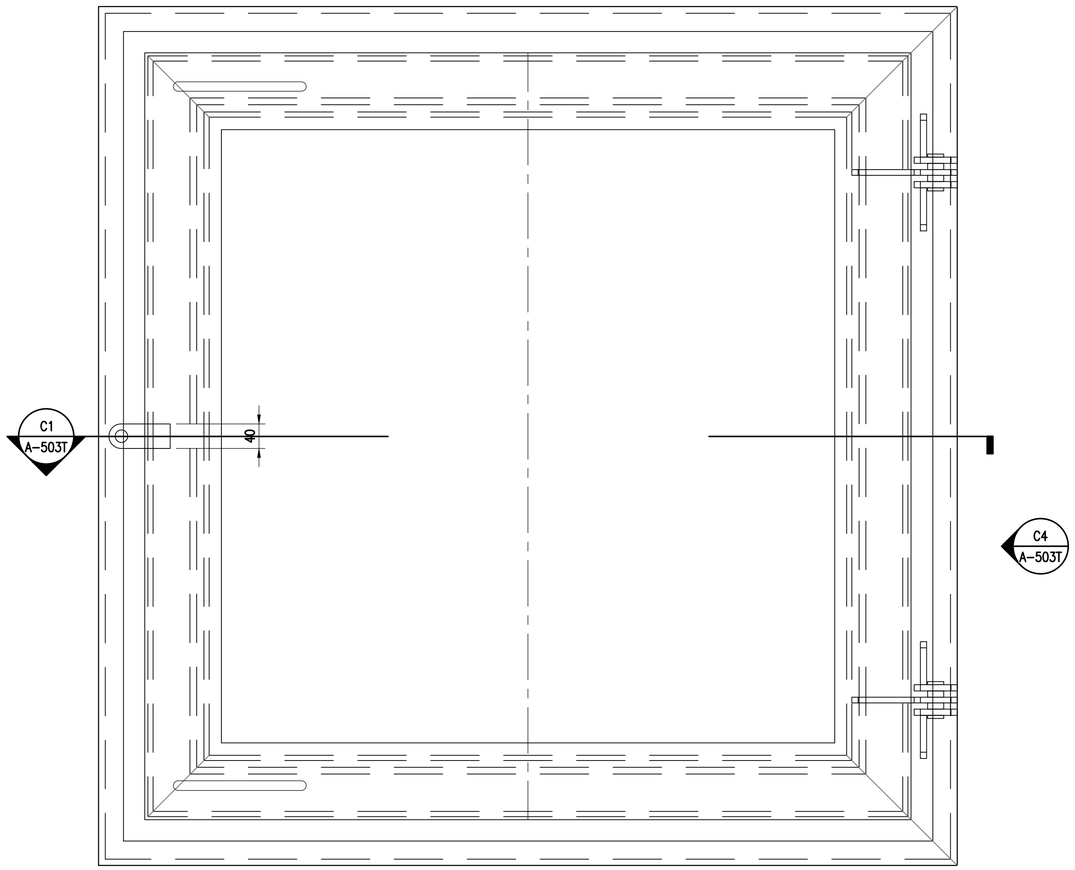

A1 PLAN VIEW
VISTA EN PLANTA
SCALE: 1:5
ESCALA: 1:5

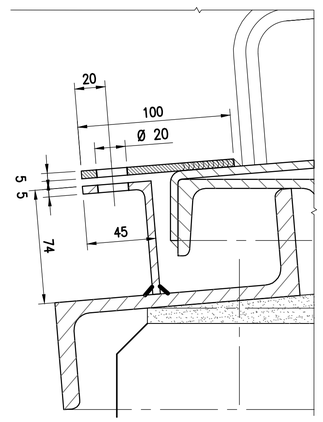

A4 DETAIL
DETALLE
SCALE: 1:2
ESCALA: 1:2

GRAPHIC SCALE(S):
ESCALA(S) GRÁFICA(S):

1:5 0 50 100 200 500 mm

SYM	DESCRIPTION	DATE	APPR

NAVFAC

COMMONWEALTH OF VIRGINIA
SE JIN KWAK
Lic. No. 014889
10 2024
ARCHITECT
SEAL

Austin Brockenbrough
ENGINEERING · CONSULTING
1011 Boulder Springs Drive, Suite 200 | Richmond, Virginia 23225
804.592.3900 main | 804.592.3901 fax
www.brockenbrough.com

Stanley Consultants INC.
225 Iowa Avenue, Muscatine, Iowa 52761-3764
www.stanleyconsultants.com
A/E INFO

APPROVED
FOR COMMANDER NAVFAC

ACTIVITY
SATISFACTORY TO DATE
DES SJK DRW SJK CHK KWH
PM/DM CCA/E&L
BRANCH MANAGER
DESIGN MANAGER
FIRE PROTECTION XXX

DEPARTMENT OF THE NAVY
NAVAL FACILITIES ENGINEERING SYSTEM COMMAND
ATLANTIC DESIGN AND CONSTRUCTION
NAVAL FACILITIES ENGINEERING SYSTEM COMMAND ~ ATLANTIC
NORFOLK, VA
NAVAL STATION ROTA
ROTA, SPAIN
P-919 BULK TANK FARM IMPROVEMENTS, PHASE 1
DETAILS
DETALLES

SCALE:
EPROJECT NO.:
CONSTR. CONTR. NO.
NAVFAC DRAWING NO. 14140172
SHEET 68 OF 342
A-504T

NAVFAC METRIC DRAWFORM REVISION: 07 AUGUST 2018

FILE NAME: G:\21 Jobs\21-015 FY 23 MILCON P-919 Bulk Tanks - Rota\CAD\A\A-504T DETAILS.dwg LAYOUT NAME: A-503T PLOTTED: Tuesday, June 25, 2024 - 8:33am USER: akagma

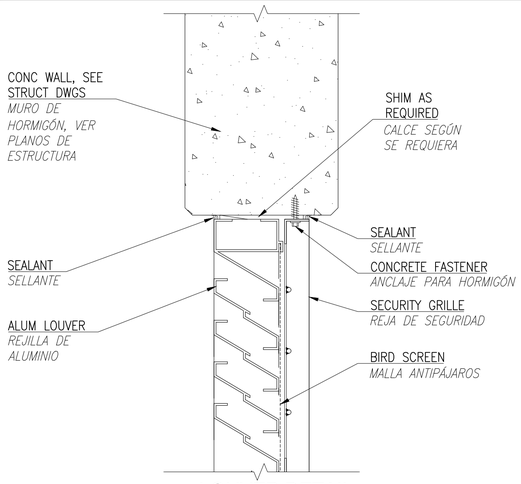

LOUVER DETAIL
DETALLE DE REJILLA

D1 SCALE: 1:5
ESCALA: 1:5

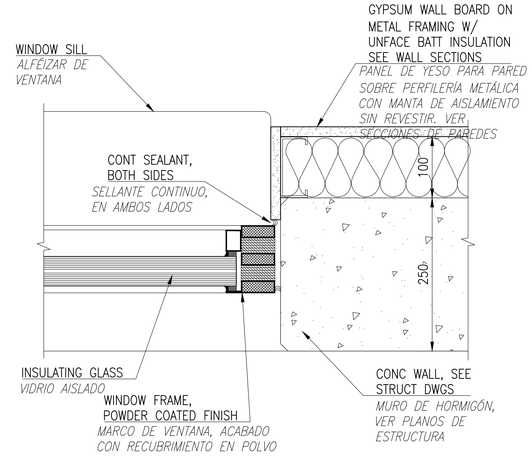

JAMB & HEAD DETAIL
DETALLE DE JAMBA Y DINTEL

D4 SCALE: 1:5
ESCALA: 1:5

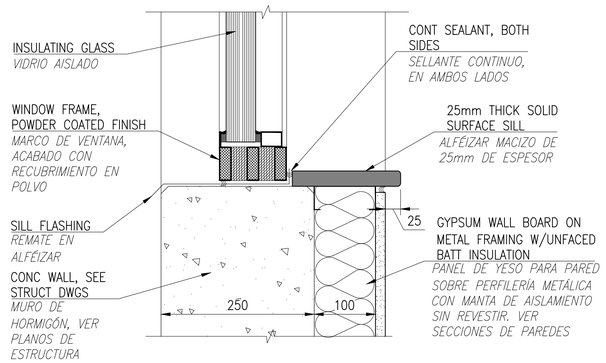

SILL DETAIL
DETALLE DE ALFÉIZAR

B4 SCALE: 1:5
ESCALA: 1:5

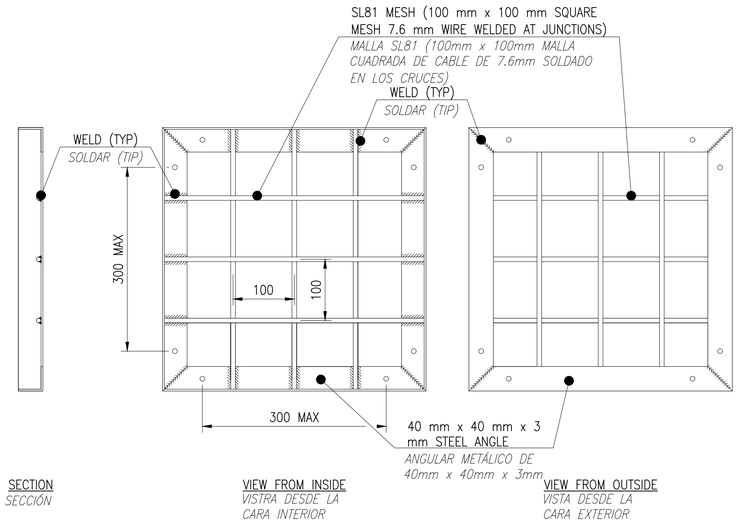

SECURITY GRILLE DETAIL
DETALLE DE REJA DE SEGURIDAD

A1 SCALE: 1:5
ESCALA: 1:5

NOTES: / *NOTAS:*

1. GRILLE TO BE FASTENED TO THE STRUCTURE WITH TAMPER-EVIDENT FASTENERS ON A MAXIMUM SPACING OF 300mm.
   1. LA REJILLA DEBE FIJARSE A LA ESTRUCTURA CON ANCLAJES ANTIMANIPULACIÓN CON UN ESPACIAMIENTO MÁXIMO DE 300mm.
2. MATERIALS TO BE MILD STEEL.
   2. LOS MATERIALES SERÁN DE ACERO DULCE.
3. FASTENERS TO BE TUCK WELDED TO FRAME.
   3. FIJACIONES PARA SOLDAR AL MARCO.

GRAPHIC SCALE(S):
ESCALA(S) GRÁFICA(S):

1:50 0 1000 2000 5000 mm

NO	DESCRIPTION	DATE	APPR

NAVFAC

COMMONWEALTH OF VIRGINIA
SE JIN KWAK
Lic. No. 014889
10 2024
ARCHITECT
SEAL

Austin Brockenbrough & Associates, P.C.
ENGINEERING · CONSULTING
1011 Boulder Springs Drive, Suite 200 | Richmond, Virginia 23225
804.560.3900 main | 804.560.3901 fax
www.brockenbrough.com

Stanley Consultants INC.
225 Iowa Avenue, Muscatine, Iowa 52761-3764
www.stanleyconsultants.com
A/E INFO

APPROVED
FOR COMMANDER NAVFAC

ACTIVITY
SATISFACTORY TO DATE

DES SJK DRW SJK CHK KWH
PM/DM CCA/E&L
BRANCH MANAGER
DESIGN MANAGER
FIRE PROTECTION XXX

DEPARTMENT OF THE NAVY
NAVAL FACILITIES ENGINEERING SYSTEM COMMAND
ATLANTIC DESIGN AND CONSTRUCTION
NAVAL FACILITIES ENGINEERING SYSTEM COMMAND ~ ATLANTIC
NORFOLK, VA
NAVAL STATION ROTA
ROTA, SPAIN
P-919 BULK TANK FARM IMPROVEMENTS, PHASE 1
DETAILS
CUADROS

SCALE:
EPROJECT NO.:
CONSTR. CONTR. NO.
NAVFAC DRAWING NO. 14140173
SHEET 69 OF 342
A-505T

NAVFAC METRIC DRAWFORM REVISION: 07 AUGUST 2018

FILE NAME: G:\21 Jobs\21-015 FY 23 MILCON P-919 Bulk Tanks - Rota\CAD\A\A-505 DETAILS (WINDOW & LOUVER).dwg LAYOUT NAME: A-505 DETAILS (WINDOW & LOUVER) PLOTTED: Wednesday, July 03, 2024 - 10:16am USER: rhopkins

PUMP VAULT 100 DOOR SCHEDULE
CUADRO DE PUERTAS CÁMARA DE BOMBAS 100

NUMBER *NÚMERO*	FIRE RATING *RESIST. FUEGO*	DOOR *PUERTA* SIZE (WxHxD) *TAMAÑO (AnxALxP)*	DOOR TYPE *TIPO*	DOOR MATERIAL *MATERIAL*	FRAME *MARCO* TYPE *TIPO*	FRAME MATERIAL *MATERIAL*	DETAILS *DETALLES* HEAD & JAMB *DINTEL Y JAMBA*	DETAILS THOLD *SOPORTE*	HARDWARE SET *JUEGO DE HERRAJES*	DOOR NOTES *NOTAS PARA PUERTAS*
100.1	--	935x2010	F1	STEEL *ACERO*	1	STEEL *ACERO*	D1/A-503T B1/A-503T	C1/A-503T		SPLINTER DOOR *PUERTA ABATIBLE*
100.2	--	935x2010	F1	STEEL *ACERO*	1	STEEL *ACERO*	D1/A-503T B1/A-503T	C1/A-503T		SPLINTER DOOR *PUERTA ABATIBLE*

NOTES:
1. ALL DOORS AND FRAMES TO BE PAINTED.
2. SEE A1/A503T FOR OVERALL DOOR DETAIL.

NOTAS:
1. TODAS LAS PUERTAS Y MARCOS SE PINTARÁN.
2. VER A1/A503T PARA DETALLES GENERALES DE PUERTAS.

PUMP VAULT 200 DOOR SCHEDULE
CUADRO DE PUERTAS CÁMARA DE BOMBAS 200

NUMBER *NÚMERO*	FIRE RATING *RESIST. FUEGO*	DOOR *PUERTA* SIZE (WxHxD) *TAMAÑO (AnxALxP)*	DOOR TYPE *TIPO*	DOOR MATERIAL *MATERIAL*	FRAME *MARCO* TYPE *TIPO*	FRAME MATERIAL *MATERIAL*	DETAILS *DETALLES* HEAD & JAMB *DINTEL Y JAMBA*	DETAILS THOLD *SOPORTE*	HARDWARE SET *JUEGO DE HERRAJES*	DOOR NOTES *NOTAS PARA PUERTAS*
200.1	--	935x2010	F1	STEEL *ACERO*	1	STEEL *ACERO*	D1/A-503T B1/A-503T	C1/A-503T		SPLINTER DOOR *PUERTA ABATIBLE*
200.2	--	935x2010	F1	STEEL *ACERO*	1	STEEL *ACERO*	D1/A-503T B1/A-503T	C1/A-503T		SPLINTER DOOR *PUERTA ABATIBLE*

NOTES:
1. ALL DOORS AND FRAMES TO BE PAINTED.
2. SEE A1/A503T FOR OVERALL DOOR DETAIL.

NOTAS:
1. TODAS LAS PUERTAS Y MARCOS SE PINTARÁN.
2. VER A1/A503T PARA DETALLES GENERALES DE PUERTAS.

INJECTOR 300 DOOR SCHEDULE
CUADRO DE PUERTAS DEL INYECTOR 300

NUMBER *NÚMERO*	FIRE RATING *RESIST. FUEGO*	DOOR *PUERTA* SIZE (WxHxD) *TAMAÑO (AnxALxP)*	DOOR TYPE *TIPO*	DOOR MATERIAL *MATERIAL*	FRAME *MARCO* TYPE *TIPO*	FRAME MATERIAL *MATERIAL*	DETAILS *DETALLES* HEAD & JAMB *DINTEL Y JAMBA*	DETAILS THOLD *SOPORTE*	HARDWARE SET *JUEGO DE HERRAJES*	DOOR NOTES *NOTAS PARA PUERTAS*
300.1	--	1000x2040 600x2040	F2	STEEL *ACERO*	2	STEEL *ACERO*	D3/A-503T B1/A-503T	C3/A-503T		PAIR OF SPLINTER DOORS *PAR DE PUERTAS ABATIBLES*
300.2	--	1010x2040	F1	STEEL *ACERO*	1	STEEL *ACERO*	D1/A-503T B1/A-503T	C1/A-503T		SPLINTER DOOR *PUERTA ABATIBLE*
301.1	--	1010x2040	F1	STEEL *ACERO*	1	STEEL *ACERO*	D1/A-503T B1/A-503T	C1/A-503T		SPLINTER DOOR *PUERTA ABATIBLE*
301.2	--	1010x2040	F1	STEEL *ACERO*	1	STEEL *ACERO*	D1/A-503T B1/A-503T	C1/A-503T		SPLINTER DOOR *PUERTA ABATIBLE*

NOTES:
1. ALL DOORS AND FRAMES TO BE PAINTED.
2. SEE A1/A503T AND A3/A503T FOR OVERALL DOOR DETAIL.

NOTAS:
1. TODAS LAS PUERTAS Y MARCOS SE PINTARÁN.
2. VER A1/A503T PARA DETALLES GENERALES DE PUERTAS.

EXTERIOR COLOR LEGEND
LEYENDA DE COLOR EXTERIOR

COLORS PALETTE BELOW IS BASED ON NAVAL STATION ROTA DESIGN GUIDELINES DATED MARCH 2005. THESE COLORS ARE LISTED BY THE PANTONE COLOR AND RAL NUMBER (EUROPEAN STANDARD COLOR SYSTEM). FINAL COLOR SELECTION TO BE DETERMINED BY CONTRACTING OFFICER.

LA PALETA DE COLORES QUE FIGURA A CONTINUACIÓN SE BASA EN LAS GUÍAS DE DISEÑO DE LA BASE NAVAL ROTA DE MARZO DE 2005. ESTOS COLORES SE ENUMERAN POR EL COLOR PANTONE Y EL NÚMERO RAL (SISTEMA DE COLOR ESTÁNDAR EUROPEO). LA SELECCIÓN FINAL DE COLORES LA DETERMINARÁ EL OFICIAL CONTRATANTE

MATERIAL *MATERIAL*	SWATCH *MUESTRA*	PANTONE *PANTONE*	RAL *RAL*
EXTERIOR WALLS *MUROS EXTERIORES*	WHITE *BLANCO*	WHITE *BLANCO*	WHITE *BLANCO*
ROOFING *CUBIERTA*	WHITE *BLANCO*	WHITE *BLANCO*	WHITE *BLANCO*
DOORS & FRAMES *PUERTAS Y MARCOS*	LIGHT BLUE *AZUL CLARO*	PMS 299U *PMS 299U*	RAL 5005 *RAL 5005*
BUILDING SIGNAGE *SEÑAL DEL EDIFICIO*	BLACK *NEGRO*	BLACK *NEGRO*	BLACK *NEGRO*

INTERIOR COLOR LEGEND
LEYENDA DE COLOR INTERIOR

COLORS PALETTE BELOW IS BASED ON NAVAL STATION ROTA DESIGN GUIDELINES DATED MARCH 2005. THESE COLORS ARE LISTED BY THE PANTONE COLOR AND RAL NUMBER (EUROPEAN STANDARD COLOR SYSTEM). FINAL COLOR SELECTION TO BE DETERMINED BY CONTRACTING OFFICER.

LA PALETA DE COLORES QUE FIGURA A CONTINUACIÓN SE BASA EN LAS GUÍAS DE DISEÑO DE LA BASE NAVAL ROTA DE MARZO DE 2005. ESTOS COLORES SE ENUMERAN POR EL COLOR PANTONE Y EL NÚMERO RAL (SISTEMA DE COLOR ESTÁNDAR EUROPEO). LA SELECCIÓN FINAL DE COLORES LA DETERMINARÁ EL OFICIAL CONTRATANTE

MATERIAL *MATERIAL*	SWATCH *MUESTRA*	PANTONE *PANTONE*	RAL *RAL*
GYPSUM WALLS *PAREDES DE YESO*	WHITE *BLANCO*	WHITE *BLANCO*	WHITE *BLANCO*
ACOUSTICAL CEILING PANELS *LOSETAS ACÚSTICAS PARA TECHO*	WHITE *BLANCO*	WHITE *BLANCO*	WHITE *BLANCO*
SOLID VINYL FLOORING *SOLERÍA DE VINILO MACIZO*	TO BE DETERMINED *A DETERMINAR*	TO BE DETERMINED *A DETERMINAR*	TO BE DETERMINED *A DETERMINAR*
DOORS & FRAMES *PUERTAS Y MARCOS*	LIGHT BLUE *AZUL CLARO*	PMS 299U *PMS 2990*	RAL 5005 *RAL 5005*
BUILDING SIGNAGE *SEÑAL DEL EDIFICIO*	BLACK *NEGRO*	BLACK *NEGRO*	BLACK *NEGRO*

PUMP VAULT 100 FINISH SCHEDULE
CUADRO DE ACABADOS DE CÁMARA DE BOMBAS 100

ROOM *HABITACIÓN* NUMBER *NÚMERO*	ROOM NAME *NOMBRE*	FLOOR *SUELO*	BASE *RODAPIÉ*	WALLS *PAREDES* MATERIAL *MATERIAL*	WALLS FINISH *ACABADO*	CEILINGS *TECHOS* MATERIAL *MATERIAL*	CEILINGS HEIGHT *ACABADO*	SEE NUMBERED NOTES BELOW *VER NOTAS ENUMERADAS DEBAJO*
100	PUMP VAULT *CÁMARA DE BOMBAS*	CONC *HORM.*	---	CONC *HORMIGÓN*	NONE *NINGUNO*	CONC *HORMIGÓN*	---	

NOTES:
1. ALL EXPOSED CONCRETE FLOORS TO BE SEALED WITH CONCRETE SEALER.

NOTAS:
1. TODOS LOS SUELOS EXPUESTOS DE HORMIGÓN IRÁN SELLADOS CON SELLADOR PARA HORMIGÓN.

PUMP VAULT 200 FINISH SCHEDULE
CUADRO DE ACABADOS DE CÁMARA DE BOMBAS 200

ROOM *HABITACIÓN* NUMBER *NÚMERO*	ROOM NAME *NOMBRE*	FLOOR *SUELO*	BASE *RODAPIÉ*	WALLS *PAREDES* MATERIAL *MATERIAL*	WALLS FINISH *ACABADO*	CEILINGS *TECHOS* MATERIAL *MATERIAL*	CEILINGS HEIGHT *ACABADO*	SEE NUMBERED NOTES BELOW *VER NOTAS ENUMERADAS DEBAJO*
200	PUMP VAULT *CÁMARA DE BOMBAS*	CONC *HORM.*	---	CONC *HORMIGÓN*	NONE *NINGUNO*	CONC *HORMIGÓN*	---	

NOTES:
1. ALL EXPOSED CONCRETE FLOORS TO BE SEALED WITH CONCRETE SEALER.

NOTAS:
1. TODOS LOS SUELOS EXPUESTOS DE HORMIGÓN IRÁN SELLADOS CON SELLADOR PARA HORMIGÓN.

INJECTOR BUILDING FINISH SCHEDULE
CUADRO DE ACABADOS DEL INYECTOR

ROOM *HABITACIÓN* NUMBER *NÚMERO*	ROOM NAME *NOMBRE*	FLOOR *SUELO*	BASE *RODAPIÉ*	WALLS *PAREDES* MATERIAL *MATERIAL*	WALLS FINISH *ACABADO*	CEILINGS *TECHOS* MATERIAL *MATERIAL*	CEILINGS HEIGHT *ACABADO*	SEE NUMBERED NOTES BELOW *VER NOTAS ENUMERADAS DEBAJO*
300	EQUIPMENT ROOM *CUARTO DE EQUIPOS*	CONC *HORM.*	–	CONC *HORMIGÓN*	---	CONC *HORMIGÓN*	–	
301	ELECTRICAL ROOM *CUARTO ELÉCTRICO*	AFS/ SCF	RB *GOMA*	GYP BD *PANEL YESO*	PNTD *PINTADO*	ACP *LOSETA AC.*	2450	

NOTES:
1. ALL EXPOSED CONCRETE FLOORS TO BE SEALED WITH CONCRETE SEALER.
2. EXTEND SEALER UP EQUIPMENT ROOM WALLS 600 mm.

NOTAS:
1. TODOS LOS SUELOS EXPUESTOS DE HORMIGÓN IRÁN SELLADOS CON SELLADOR PARA HORMIGÓN.
2. EXTENDER EL SELLADOR POR ENCIMA DE LAS PAREDES DEL CUARTO DE EQUIPOS 600mm.

ABBREVIATIONS / *ABREVIATURAS*	
ACP	ACOUSTIC CEILING PANELS *LOSETAS ACÚSTICAS PARA TECHO*
AFS	ACCESS FLOOR SYSTEM *SISTEMA DE SUELO REGISTRABLE*
CONC	CONCRETE (UNPAINTED) *HORMIGÓN (SIN PINTAR)*
GYP BD	GYPSUM BOARD *PANEL DE YESO*
PNTD	PAINTED *PINTADO*
RB	RUBBER BASE *RODAPIÉ DE GOMA*
SCF	STATIC-CONTROL FLOORING *SUELO CON CONTROL ESTÁTICO*

SPLINTER DOOR SINGLE
PUERTA ABATIBLE SIMPLE
F1

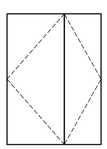

SPLINTER DOOR DOUBLE
PUERTA ABATIBLE DOBLE
F2

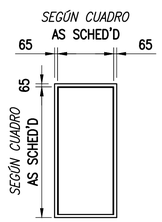

STEEL ANGLE FRAME SINGLE
MARCO CON ANGULAR METÁLICO SIMPLE
1

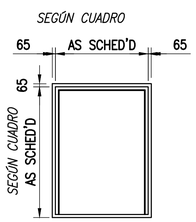

STEEL ANGLE FRAME DOUBLE
MARCO CON ANGULAR METÁLICO DOBLE
2

NOTE: / *NOTA:*

DOOR & FRAME TYPES
TIPOS DE PUERTAS Y MARCOS
A1 SCALE: 1:50
ESCALA: 1:50

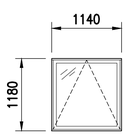

STEEL WINDOW
VENTANA DE ACERO

NOTE: SEE A505T FOR DETAILS
NOTA: VER A505T PARA DETALLES

WINDOW TYPE
TIPO DE VENTANA
A3 SCALE: 1:50
ESCALA: 1:50

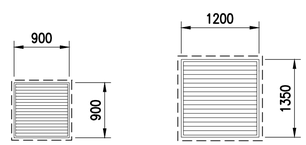

LOUVER 1
REJILLA 1

LOUVER 2
REJILLA 2

NOTE: SEE A505T FOR DETAILS
NOTA: VER A505T PARA DETALLES

LOUVER TYPES
TIPOS DE REJIILLAS
A4 SCALE: 1:50
ESCALA: 1:50

GRAPHIC SCALE(S):
ESCALA(S) GRÁFICA(S):
1:50 0 1000 2000 5000 mm

NO.	DESCRIPTION	DATE	APPR

NAVFAC

COMMONWEALTH OF VIRGINIA
SE JIN KWAK
Lic. No. 014889
10 2024
ARCHITECT
SEAL

Brockenbrough
ENGINEERING · CONSULTING
1011 Boulder Springs Drive, Suite 200 | Richmond, Virginia 23225
804.560.3900 main | 804.560.3901 fax
www.brockenbrough.com

Stanley Consultants INC.
225 Iowa Avenue, Muscatine, Iowa 52761-3764
www.stanleyconsultants.com
A/E INFO

APPROVED
FOR COMMANDER NAVFAC
ACTIVITY
SATISFACTORY TO DATE

DES SJK DRW SJK CHK KWH
PM/DM CCA/E.E.
BRANCH MANAGER
DESIGN MANAGER
FIRE PROTECTION XXX

DEPARTMENT OF THE NAVY
NAVAL FACILITIES ENGINEERING SYSTEM COMMAND
ATLANTIC DESIGN AND CONSTRUCTION
NAVAL FACILITIES ENGINEERING SYSTEM COMMAND ~ ATLANTIC
NORFOLK, VA
NAVAL STATION ROTA
ROTA, SPAIN
P-919 BULK TANK FARM IMPROVEMENTS, PHASE 1
SCHEDULES
CUADROS

SCALE:
EPROJECT NO.:
CONSTR. CONTR. NO.
NAVFAC DRAWING NO. 14140174
SHEET 70 OF 342
A-601T

NAVFAC METRIC DRAWFORM REVISION: 07 AUGUST 2018

FILE NAME: G:\21 Jobs\21-015 FY 23 MILCON P-919 Bulk Tanks - Roto\CAD\A\A-601T SCHEDULES.dwg LAYOUT NAME: A-601 SCHEDULES PLOTTED: Tuesday, June 25, 2024 - 8:33am USER: akagma