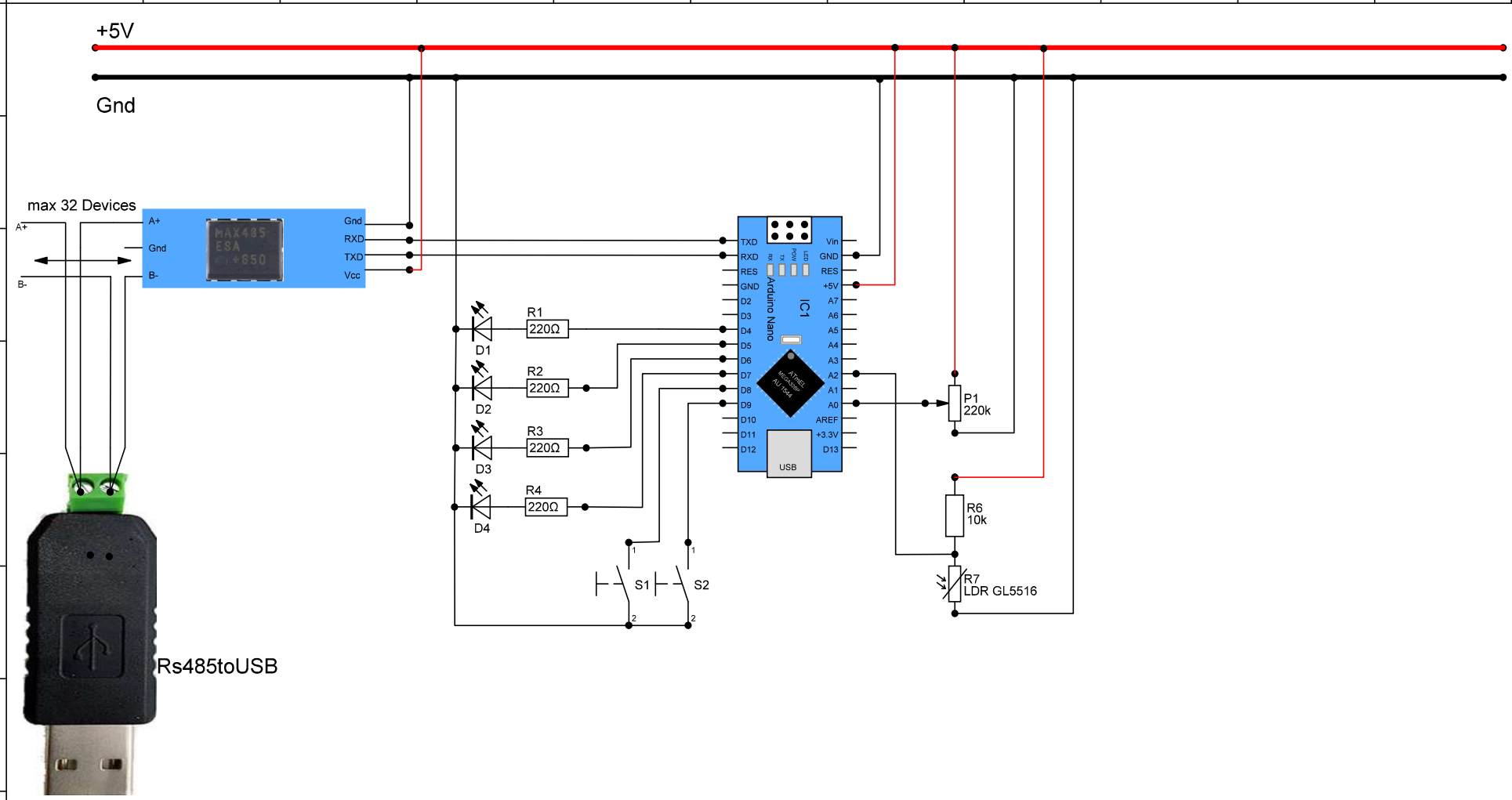

Firma	Titel	Sachnummer
	Projekt: ArduLink	
		Dokumentenart
	Erstellt durch: Andreas Wagner	Ausgabedatum: 05.02.2024
Abteilung	Genehmigt von	Maßstab / Blatt 1