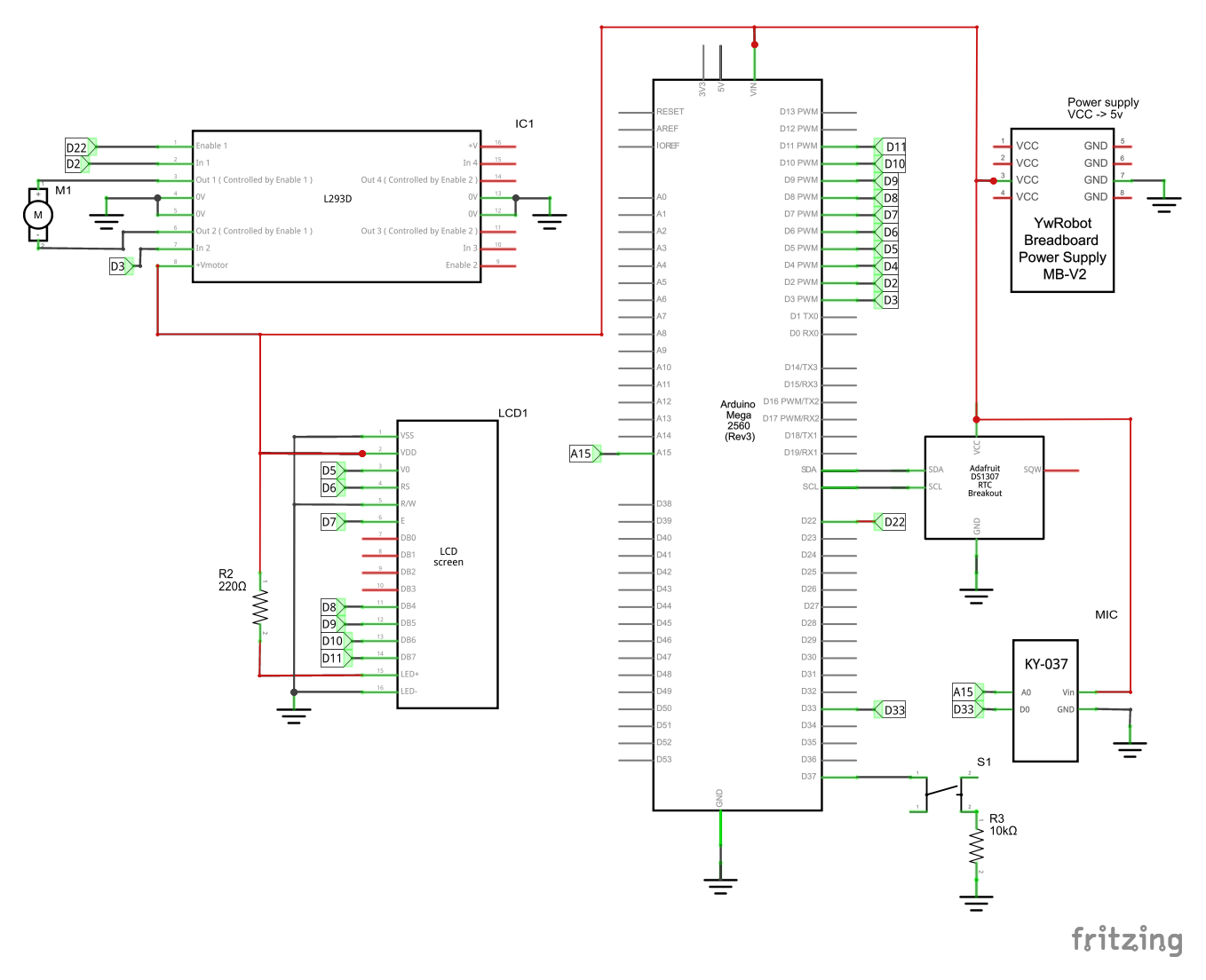
IC1
L293D
Enable 1
In 1
Out 1 (Controlled by Enable 1)
0V
0V
Out 2 (Controlled by Enable 1)
In 2
+Vmotor
+V
In 4
Out 4 (Controlled by Enable 2)
0V
0V
Out 3 (Controlled by Enable 2)
In 3
Enable 2
D22
D2
M1
M
D3
LCD1
LCD screen
VSS
VDD
V0
RS
R/W
E
DB0
DB1
DB2
DB3
DB4
DB5
DB6
DB7
LED+
LED-
D5
D6
D7
D8
D9
D10
D11
R2
220Ω
Arduino Mega 2560 (Rev3)
3V3
5V
VIN
RESET
AREF
IOREF
A0
A1
A2
A3
A4
A5
A6
A7
A8
A9
A10
A11
A12
A13
A14
A15
D38
D39
D40
D41
D42
D43
D44
D45
D46
D47
D48
D49
D50
D51
D52
D53
GND
D13 PWM
D12 PWM
D11 PWM
D10 PWM
D9 PWM
D8 PWM
D7 PWM
D6 PWM
D5 PWM
D4 PWM
D2 PWM
D3 PWM
D1 TX0
D0 RX0
D14/TX3
D15/RX3
D16 PWM/TX2
D17 PWM/RX2
D18/TX1
D19/RX1
SDA
SCL
D22
D23
D24
D25
D26
D27
D28
D29
D30
D31
D32
D33
D34
D35
D36
D37
Power supply
VCC -> 5v
VCC
VCC
VCC
VCC
GND
GND
GND
GND
YwRobot Breadboard Power Supply MB-V2
Adafruit DS1307 RTC Breakout
VCC
SDA
SCL
SQW
GND
MIC
KY-037
A0
D0
Vin
GND
S1
R3
10kΩ
fritzing