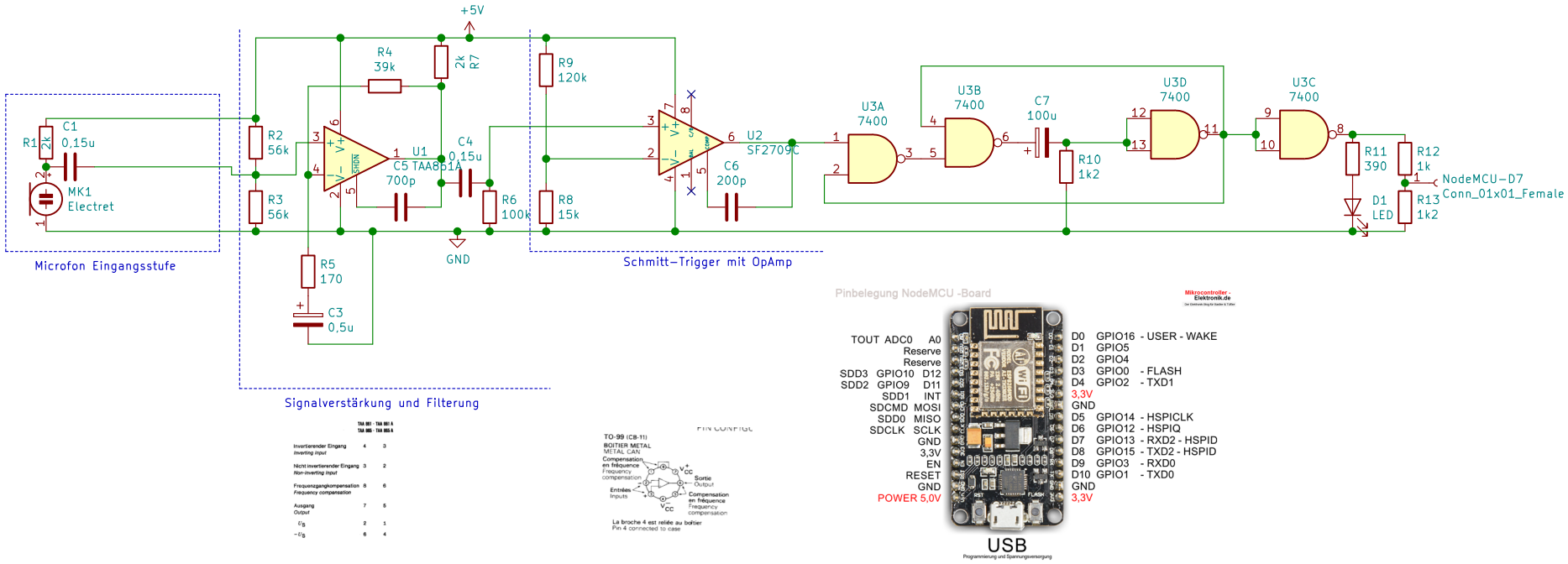

Sheet: /
File: Klatschschalter-Klingeldetektor.sch

Title: Klatschschalter mit OPAmp, NAND-Multivibrator, NodeMCU

Size: A4	Date: 2018-11-10	Rev:
KiCad E.D.A. kicad (5.0.1-3-g963ef8bb5)		Id: 1/1