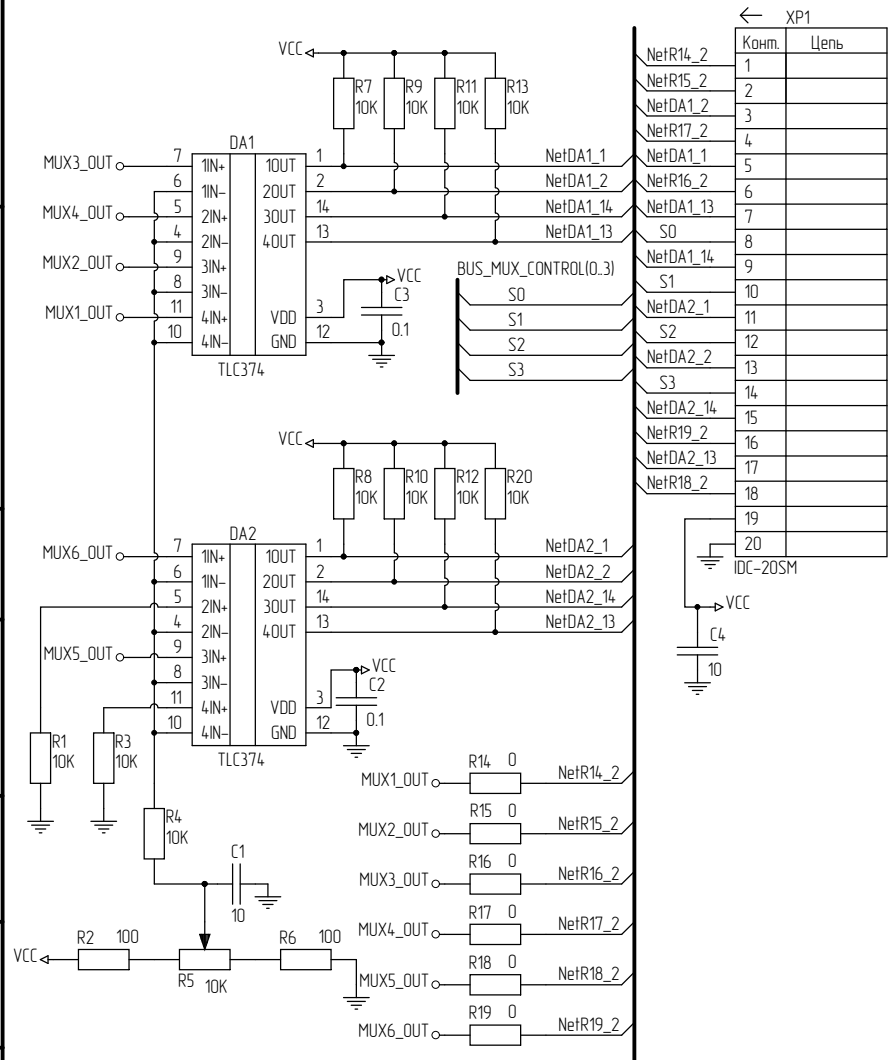

Изм.	Лист	№ докум.	Подпись	Дата
Разраб.				
Пров.				
Т.контр.				
Н.контр.				
Утв.				

Лит.	Масса	Масштаб
Лист	Листов	

Перв. примен.

Справ. №

Подп. и дата

Инв. № дубл.

Взам. инв. №

Подп. и дата

Инв. № подл.

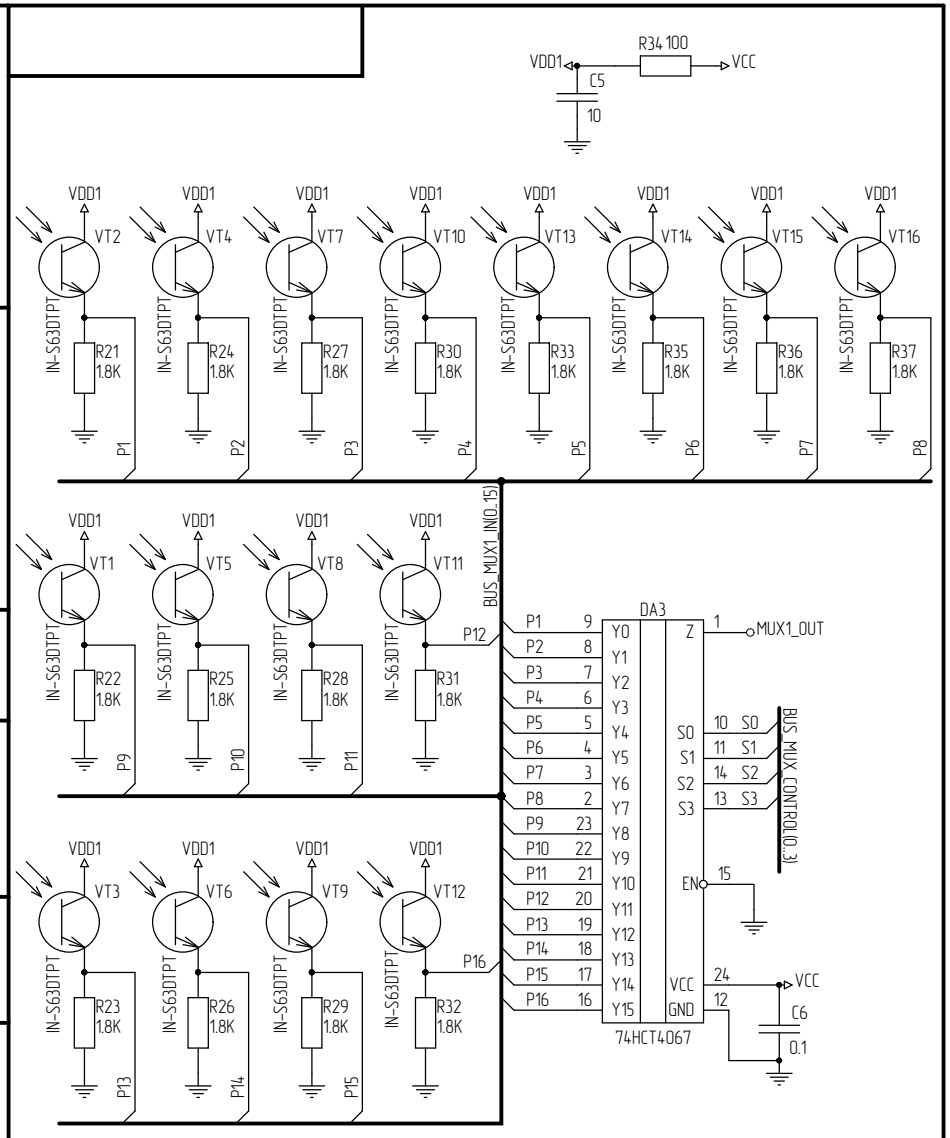

Перв. примен.	Справ. №	Подп. и дата	Инв. № дубл.	Взам. инв. №	Подп. и дата	Инв. № подл.

Изм.	Лист	№ докум.	Подпись	Дата	Лист

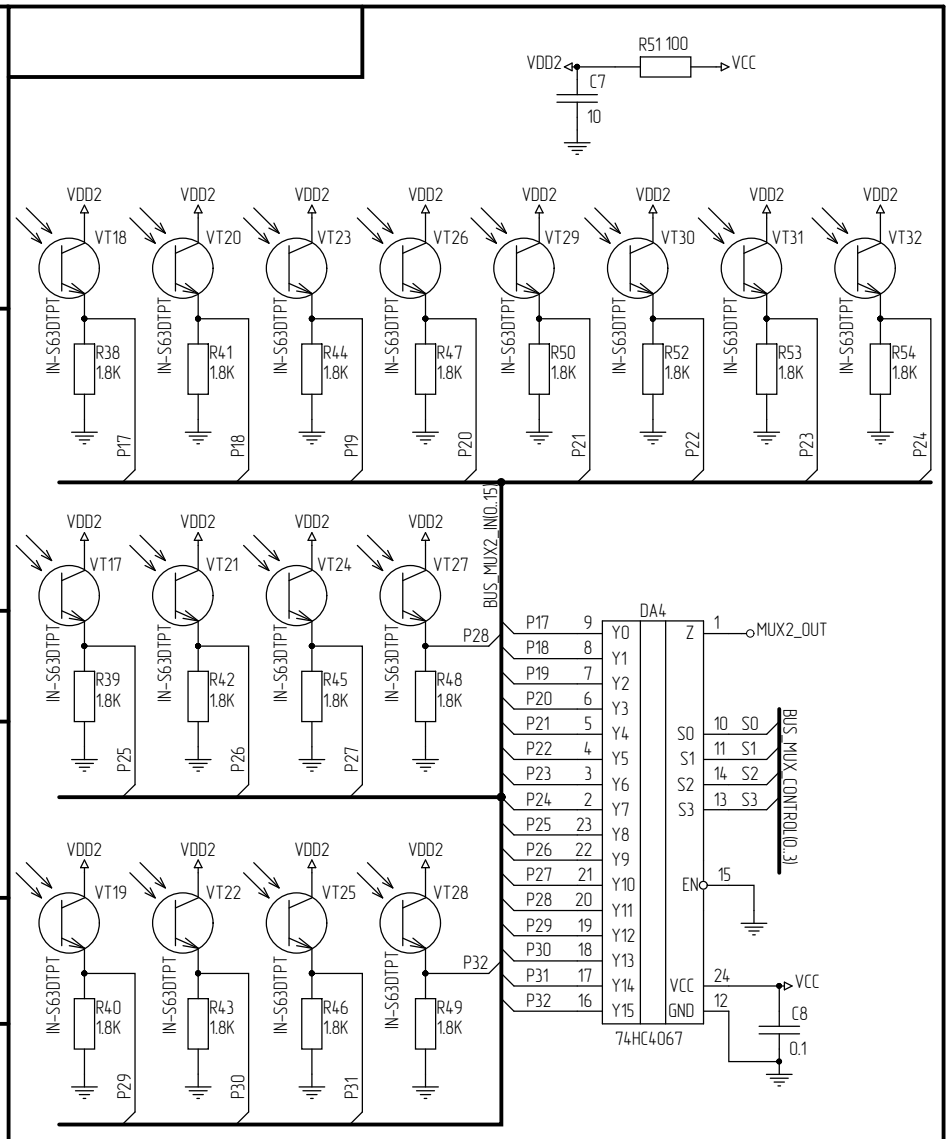

Перв. примен.

Справ. №

Подп. и дата

Инв. № дубл.

Взам. инв. №

Подп. и дата

Инв. № подл.

Изм.	Лист	№ докум.	Подпись	Дата

Лист

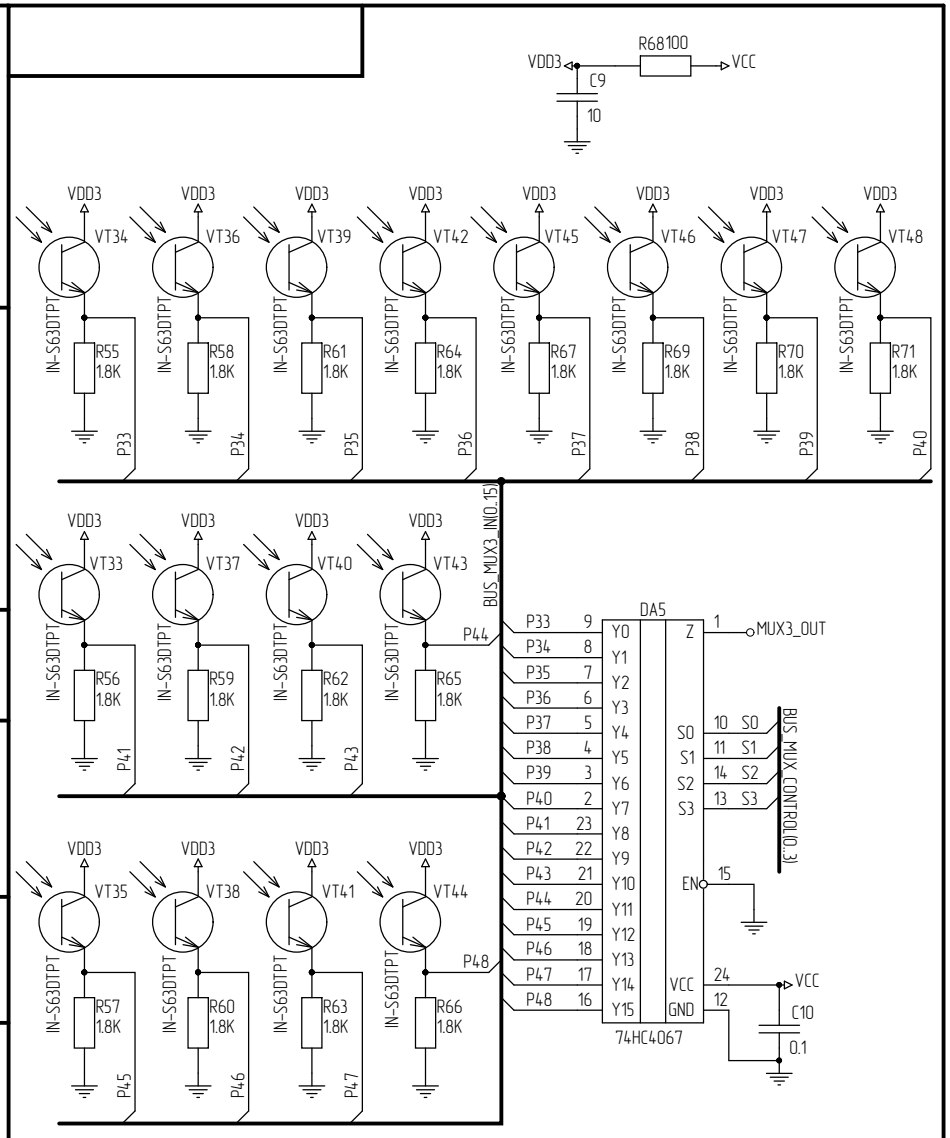

Перв. примен.	Справ. №	Подп. и дата	Инв. № дубл.	Взам. инв. №	Подп. и дата	Инв. № подл.

Изм.	Лист	№ докум.	Подпись	Дата	Лист

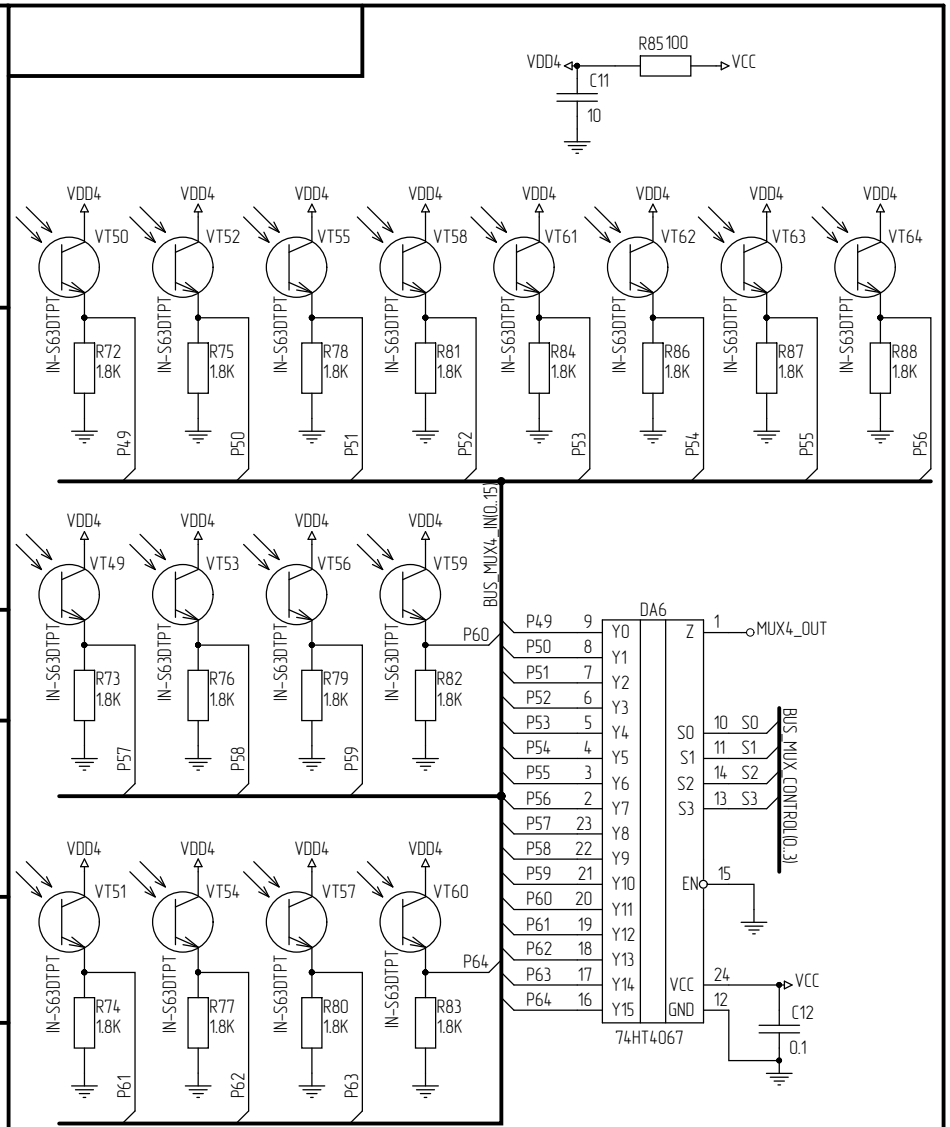
R85 100
VDD4
VCC
C11
10
VT50
VT52
VT55
VT58
VT61
VT62
VT63
VT64
VT49
VT53
VT56
VT59
VT51
VT54
VT57
VT60
IN-S63DTPT
R72 1.8K
R75 1.8K
R78 1.8K
R81 1.8K
R84 1.8K
R86 1.8K
R87 1.8K
R88 1.8K
R73 1.8K
R76 1.8K
R79 1.8K
R82 1.8K
R74 1.8K
R77 1.8K
R80 1.8K
R83 1.8K
P49
P50
P51
P52
P53
P54
P55
P56
P57
P58
P59
P60
P61
P62
P63
P64
BUS_MUX4_IN(0..15)
DA6
74HT4067
Y0
Y1
Y2
Y3
Y4
Y5
Y6
Y7
Y8
Y9
Y10
Y11
Y12
Y13
Y14
Y15
Z
S0
S1
S2
S3
EN
VCC
GND
MUX4_OUT
BUS_MUX_CONTROL(0..3)
C12
0.1
Перв. примен.
Справ. №
Подп. и дата
Инв. № дубл.
Взам. инв. №
Подп. и дата
Инв. № подл.
Изм.
Лист
№ докум.
Подпись
Дата
Лист

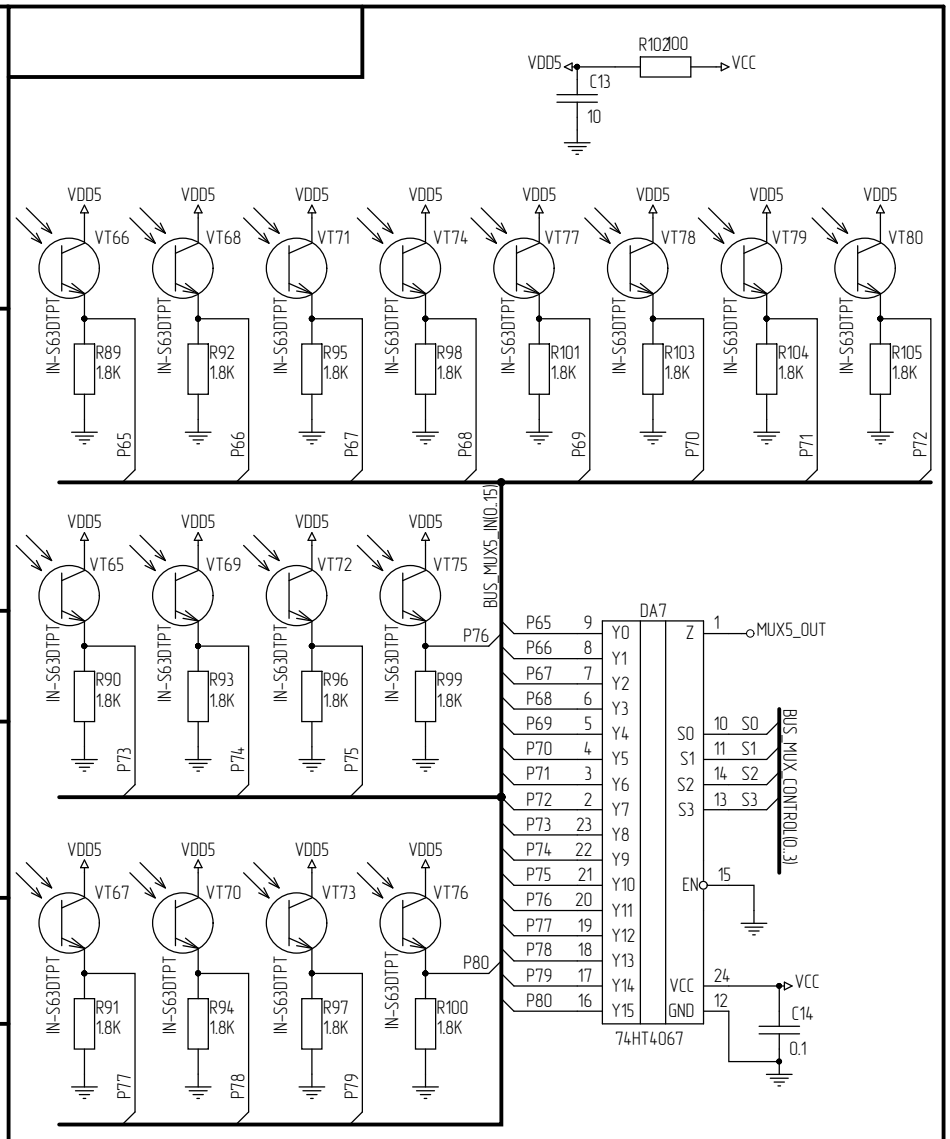

Перв. примен.

Справ. №

Подп. и дата

Инв. № дубл.

Взам. инв. №

Подп. и дата

Инв. № подл.

Изм.	Лист	№ докум.	Подпись	Дата

Лист

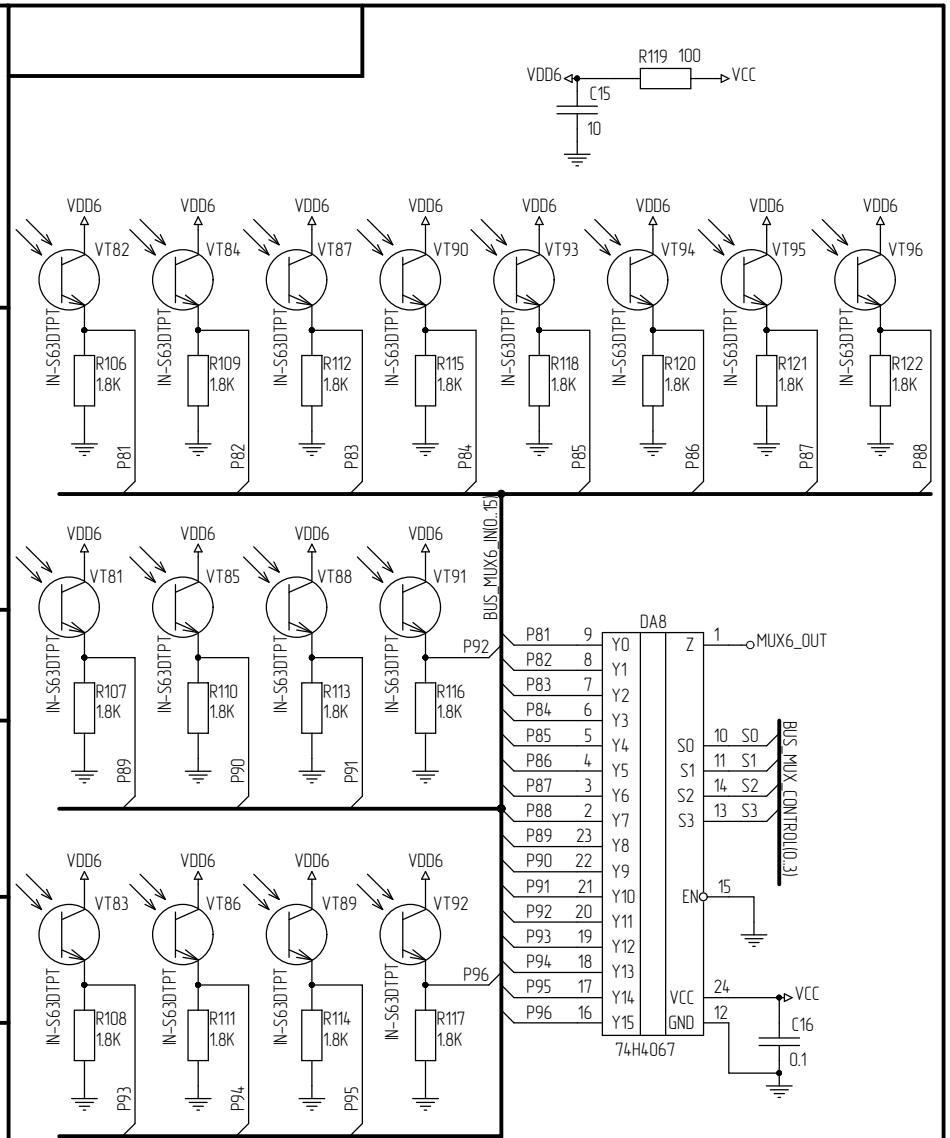

Изм.	Лист	№ докум.	Подпись	Дата

Лист

Перв. примен.

Справ. №

Подп. и дата

Инв. № дубл.

Взам. инв. №

Подп. и дата

Инв. № подл.

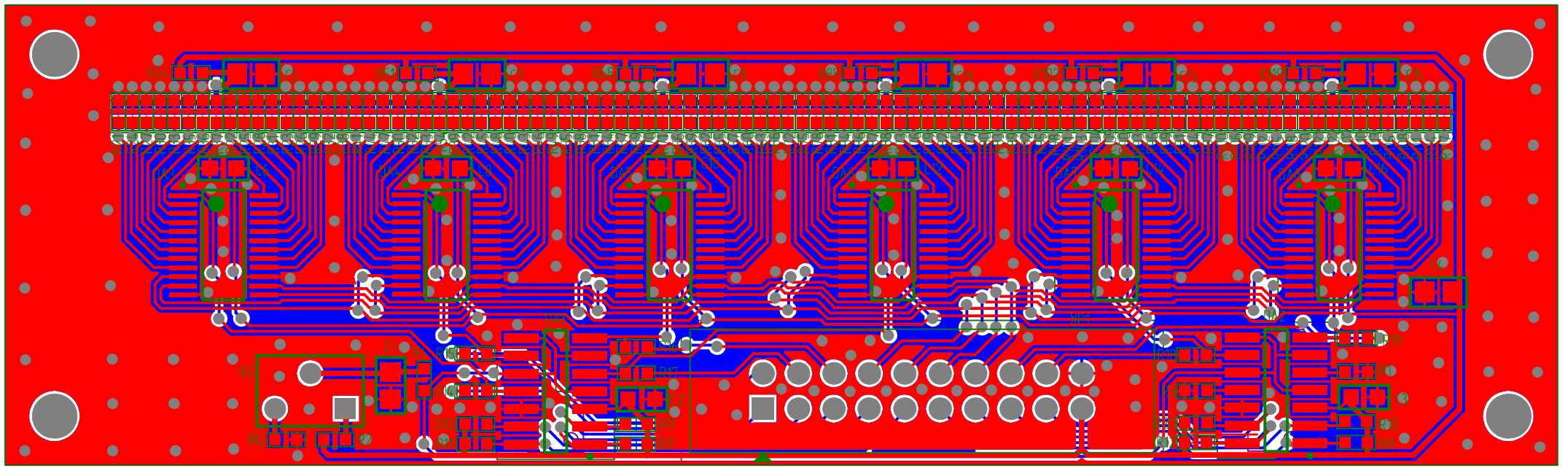
R34
C5
R33
C6
C7
R38
C8
R37
C9
C11
R102
C12
C13
R110
C15
C16
C17
C18
C19
C20
C21
C22
C23
C24
C25
C26
C27
C28
C29
C30
C31
C32
C33
C34
C35
C36
C37
C38
C39
C40
C41
C42
C43
C44
C45
C46
C47
C48
C49
C50
C51
C52
C53
C54