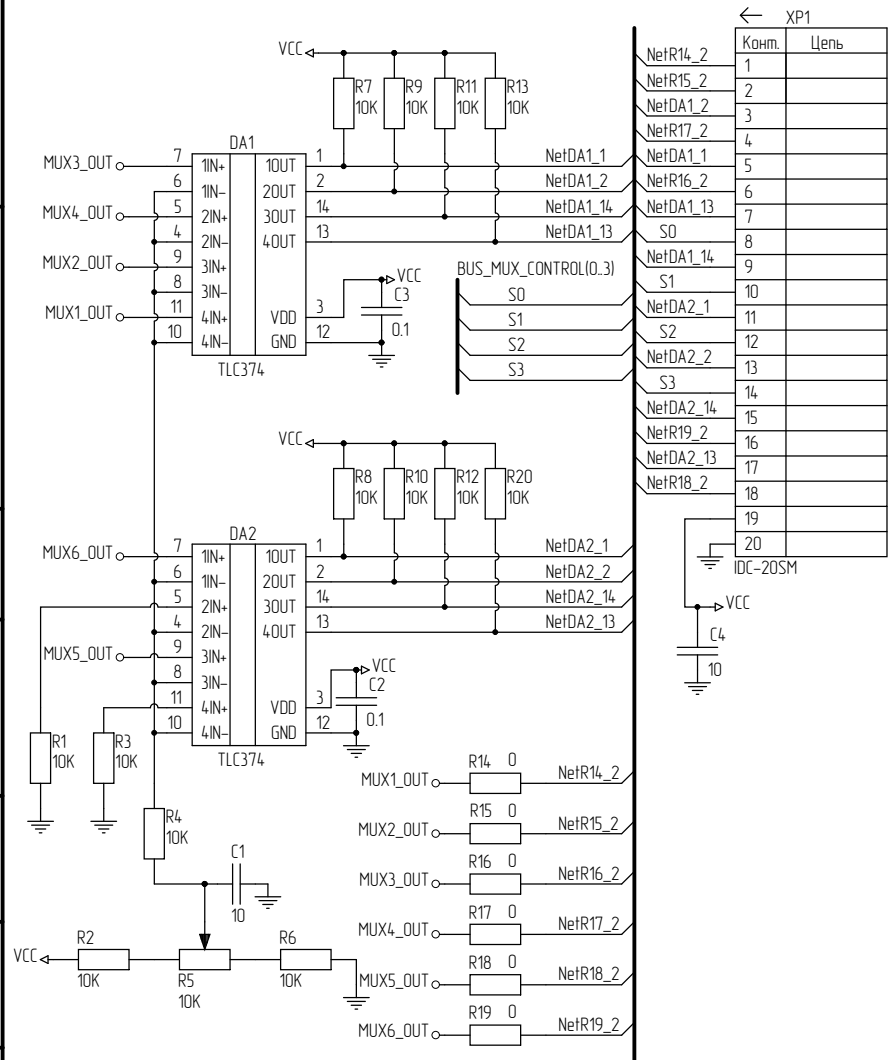


| Изм. | Лист | № докум. | Подпись | Дата |
|---|---|---|---|---|
| Разраб. | | | | |
| Пров. | | | | |
| Т.контр. | | | | |
| | | | | |
| Н.контр. | | | | |
| Утв. | | | | |

| Лит. | Масса | Масштаб |
|---|---|---|
| | | |
| Лист | Листов | |

Перв. примен.

Справ. №

Подп. и дата

Инв. № дубл.

Взам. инв. №

Подп. и дата

Инв. № подл.

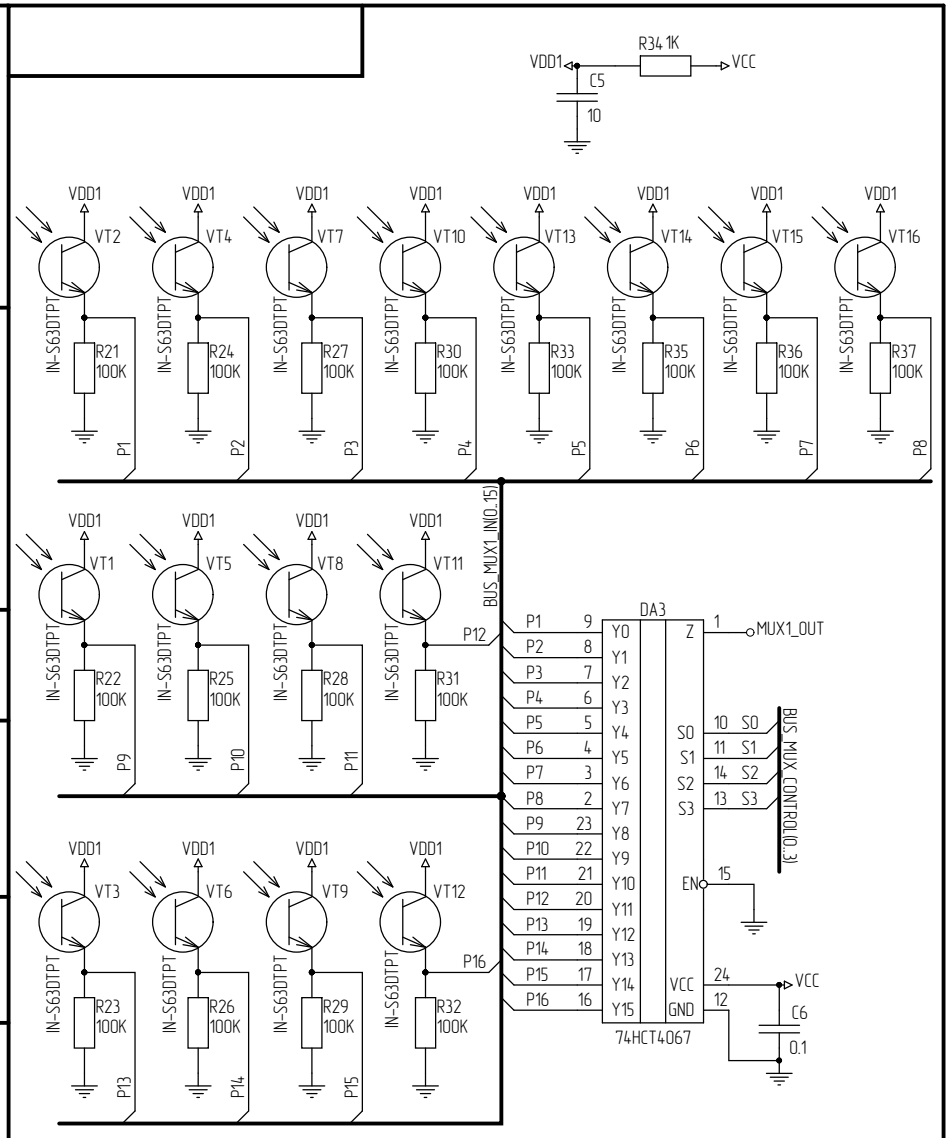


Перв. примен.

Справ. №

Подп. и дата

Инв. № дубл.

Взам. инв. №

Подп. и дата

Инв. № подл.

| Изм. | Лист | № докум. | Подпись | Дата |
|---|---|---|---|---|

Лист

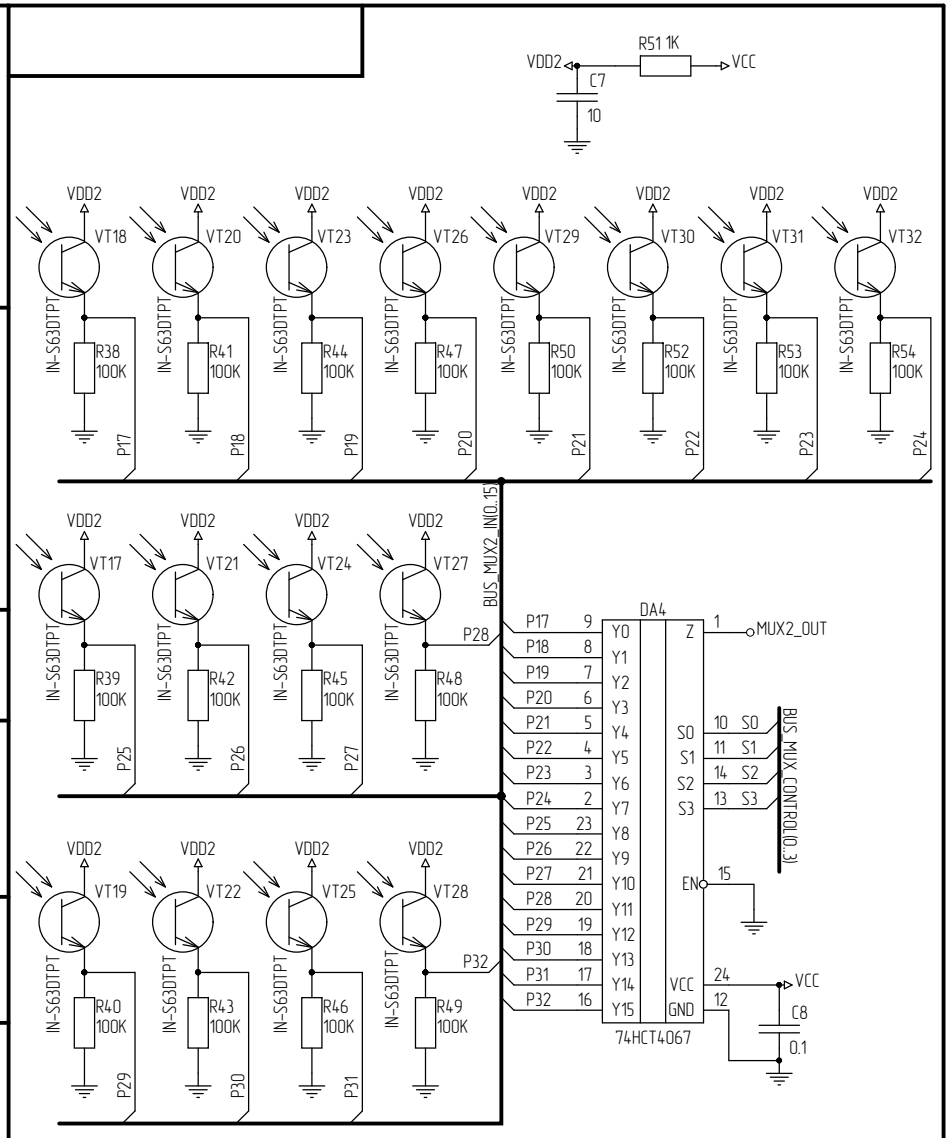


Перв. примен.

Справ. №

Подп. и дата

Инв. № дубл.

Взам. инв. №

Подп. и дата

Инв. № подл.

| Изм. | Лист | № докум. | Подпись | Дата |
|---|---|---|---|---|

Лист

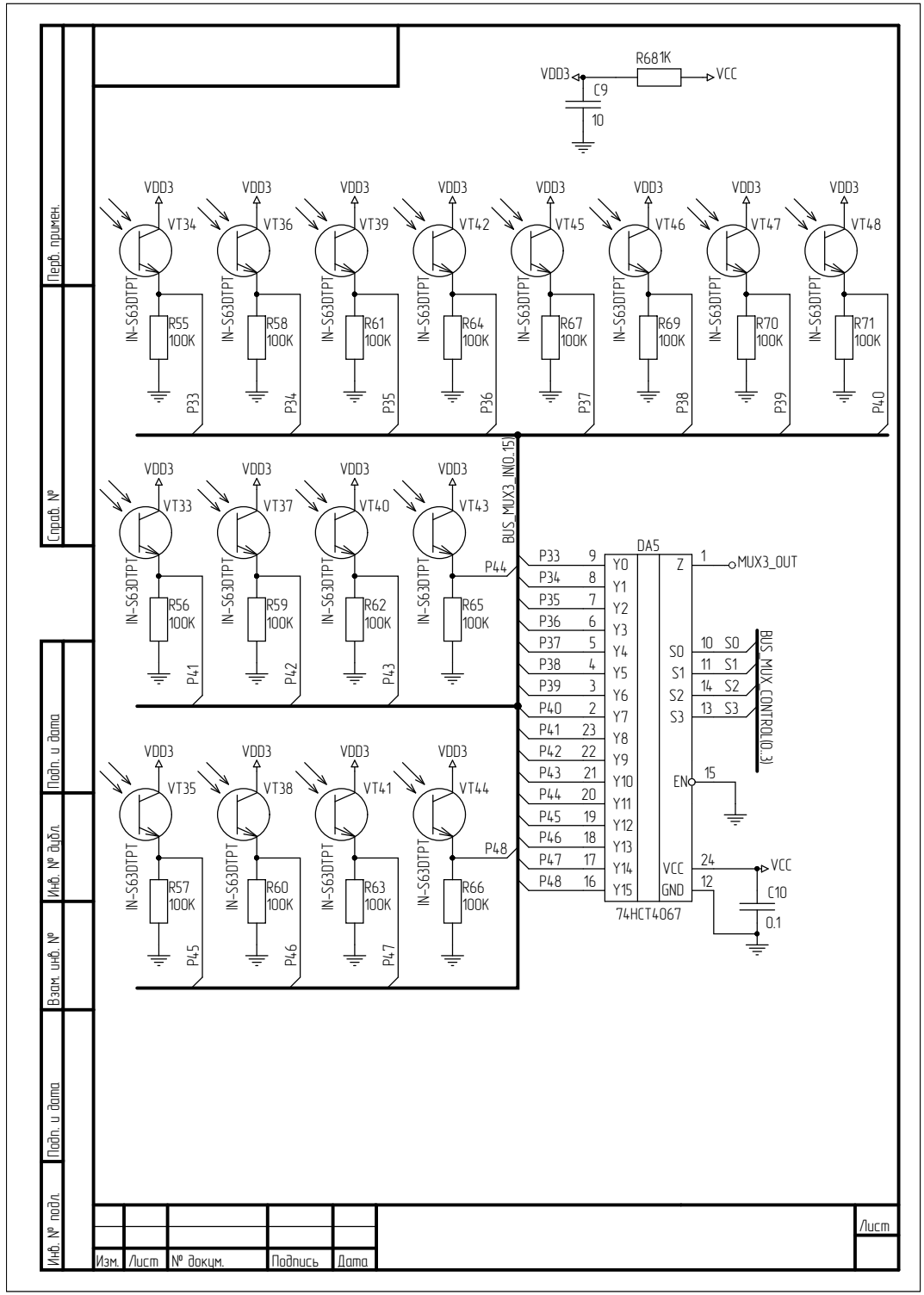
R68 1K
VDD3
VCC
C9
10
VT34
VT36
VT39
VT42
VT45
VT46
VT47
VT48
VT33
VT37
VT40
VT43
VT35
VT38
VT41
VT44
IN-S63DTPT
R55 100K
R58 100K
R61 100K
R64 100K
R67 100K
R69 100K
R70 100K
R71 100K
R56 100K
R59 100K
R62 100K
R65 100K
R57 100K
R60 100K
R63 100K
R66 100K
P33
P34
P35
P36
P37
P38
P39
P40
P41
P42
P43
P44
P45
P46
P47
P48
BUS_MUX3_IN(0..15)
DA5
74HCT4067
Y0
Y1
Y2
Y3
Y4
Y5
Y6
Y7
Y8
Y9
Y10
Y11
Y12
Y13
Y14
Y15
Z
S0
S1
S2
S3
EN
VCC
GND
MUX3_OUT
BUS_MUX_CONTROL(0..3)
C10
0.1
Перв. примен.
Справ. №
Подп. и дата
Инв. № дубл.
Взам. инв. №
Подп. и дата
Инв. № подл.
Изм.
Лист
№ докум.
Подпись
Дата
Лист

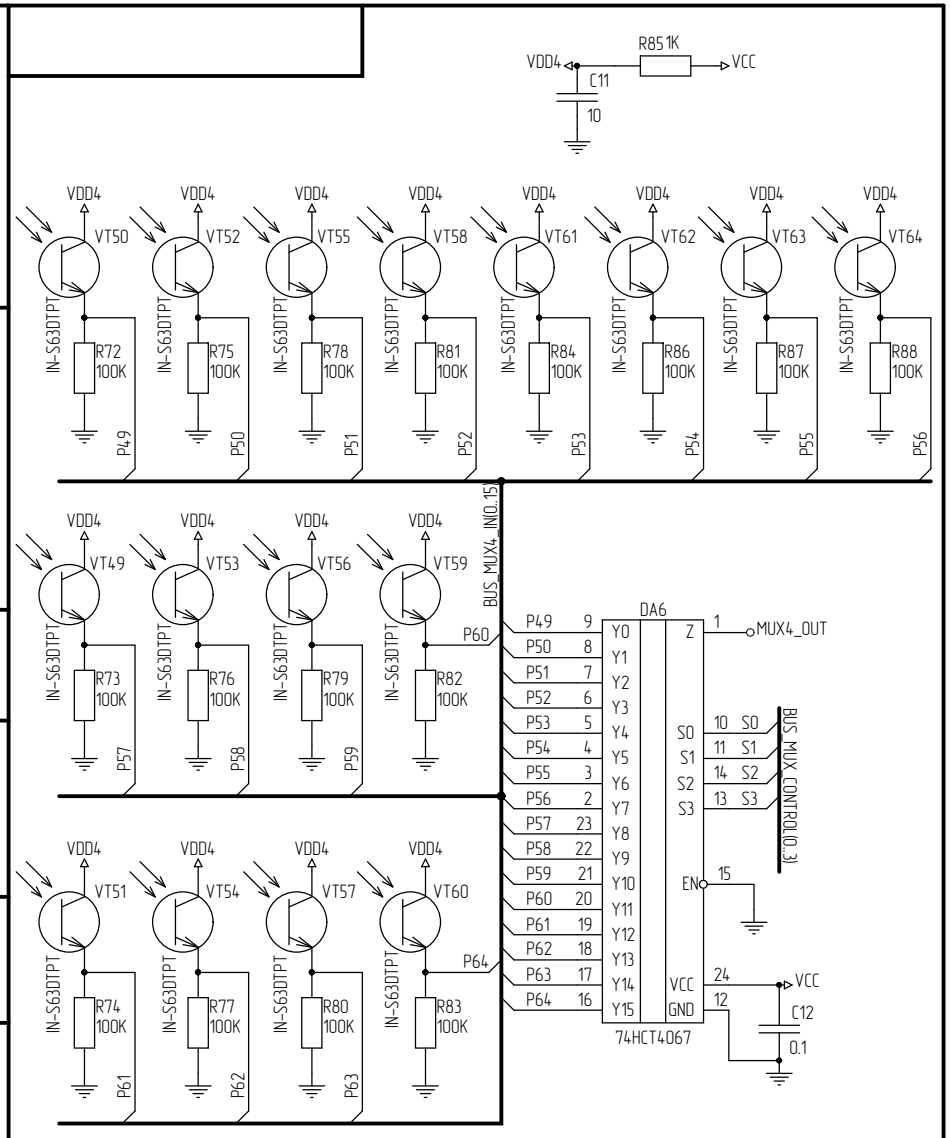


| Перв. примен. | Справ. № | Подп. и дата | Инв. № дубл. | Взам. инв. № | Подп. и дата | Инв. № подл. |
|---|---|---|---|---|---|---|
| | | | | | | |

| Изм. | Лист | № докум. | Подпись | Дата | Лист |
|---|---|---|---|---|---|

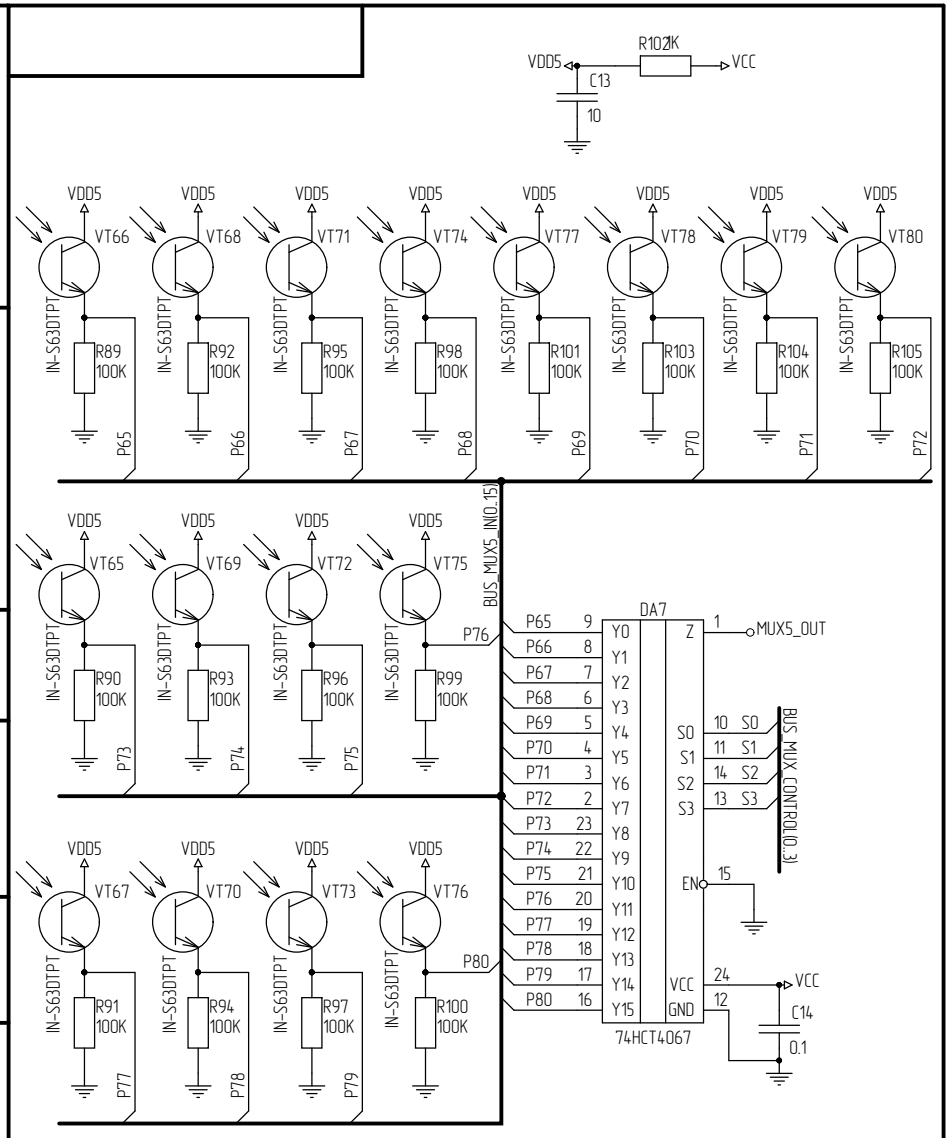


Перв. примен.

Справ. №

Подп. и дата

Инв. № дубл.

Взам. инв. №

Подп. и дата

Инв. № подл.

| Изм. | Лист | № докум. | Подпись | Дата |
|---|---|---|---|---|

Лист

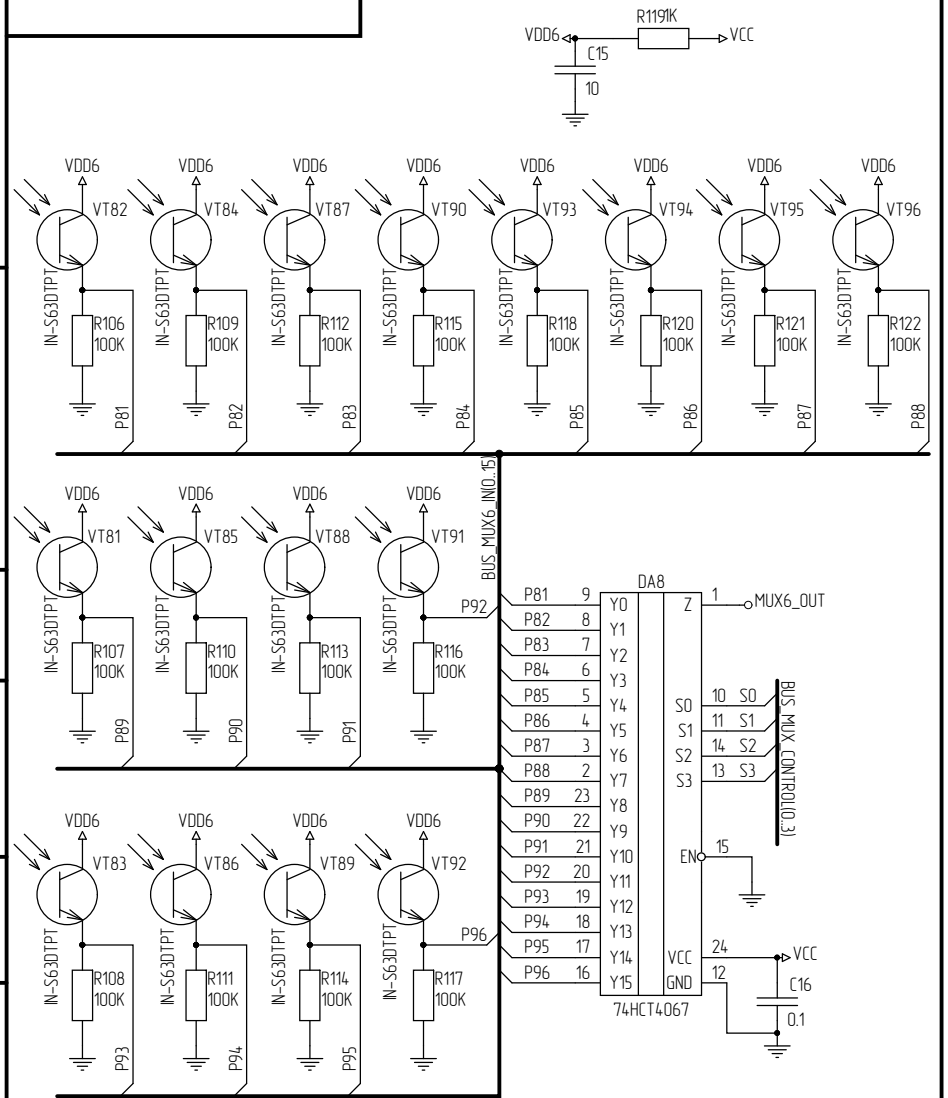
R119 1K
VDD6
VCC
C15
10
VT82
VT84
VT87
VT90
VT93
VT94
VT95
VT96
VT81
VT85
VT88
VT91
VT83
VT86
VT89
VT92
IN-S63DTPT
R106 100K
R109 100K
R112 100K
R115 100K
R118 100K
R120 100K
R121 100K
R122 100K
R107 100K
R110 100K
R113 100K
R116 100K
R108 100K
R111 100K
R114 100K
R117 100K
P81
P82
P83
P84
P85
P86
P87
P88
P89
P90
P91
P92
P93
P94
P95
P96
BUS_MUX6_IN(0..15)
DA8
74HCT4067
Y0
Y1
Y2
Y3
Y4
Y5
Y6
Y7
Y8
Y9
Y10
Y11
Y12
Y13
Y14
Y15
Z
S0
S1
S2
S3
EN
VCC
GND
MUX6_OUT
BUS_MUX_CONTROL(0..3)
C16
0.1
Перв. примен.
Справ. №
Подп. и дата
Инв. № дубл.
Взам. инв. №
Подп. и дата
Инв. № подл.
Изм.
Лист
№ докум.
Подпись
Дата
Лист

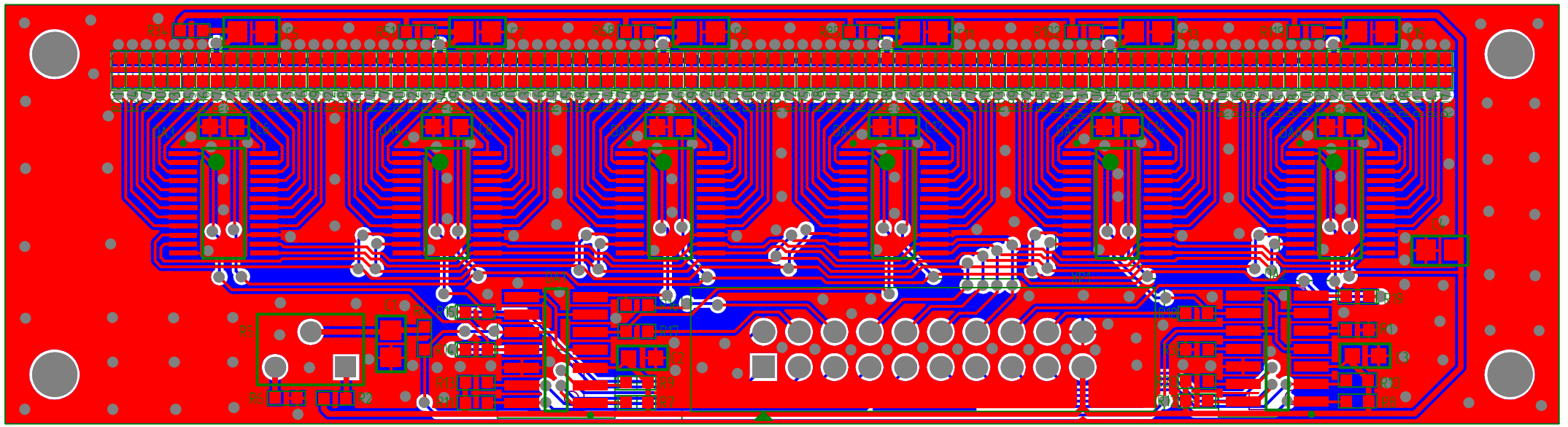
R34
C5
R54
C6
C7
R58
C8
R63
C11
R67
C12
C13
R19
C15
C4
C1
R5
R2
R6
R4
R12
R11
C2
R9
R7
R3
R1
C3
R10
R8