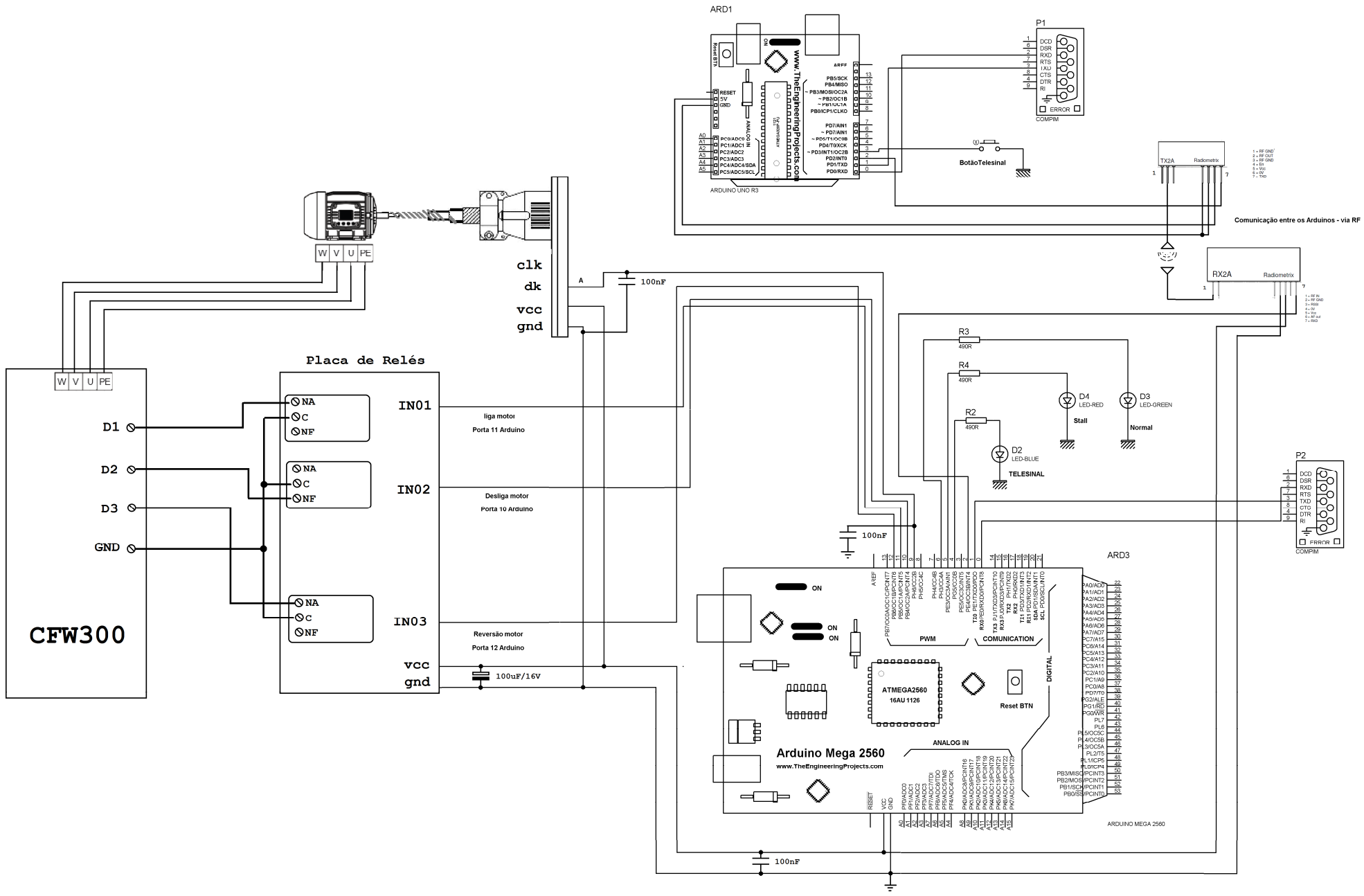
ARD1
ARDUINO UNO R3
www.TheEngineeringProjects.com
P1
COMPIM
BotãoTelesinal
TX2A
Radiometrix
Comunicação entre os Arduinos - via RF
RX2A
Radiometrix
W V U PE
clk
dk
vcc
gnd
100nF
Placa de Relés
CFW300
D1
D2
D3
GND
NA
C
NF
IN01
IN02
IN03
liga motor
Porta 11 Arduino
Desliga motor
Porta 10 Arduino
Reversão motor
Porta 12 Arduino
vcc
gnd
100uF/16V
R3
490R
R4
490R
R2
490R
D4
LED-RED
Stall
D3
LED-GREEN
Normal
D2
LED-BLUE
TELESINAL
P2
COMPIM
ARD3
ATMEGA2560
16AU 1126
Reset BTN
Arduino Mega 2560
www.TheEngineeringProjects.com
ARDUINO MEGA 2560
PWM
COMUNICATION
ANALOG IN
DIGITAL