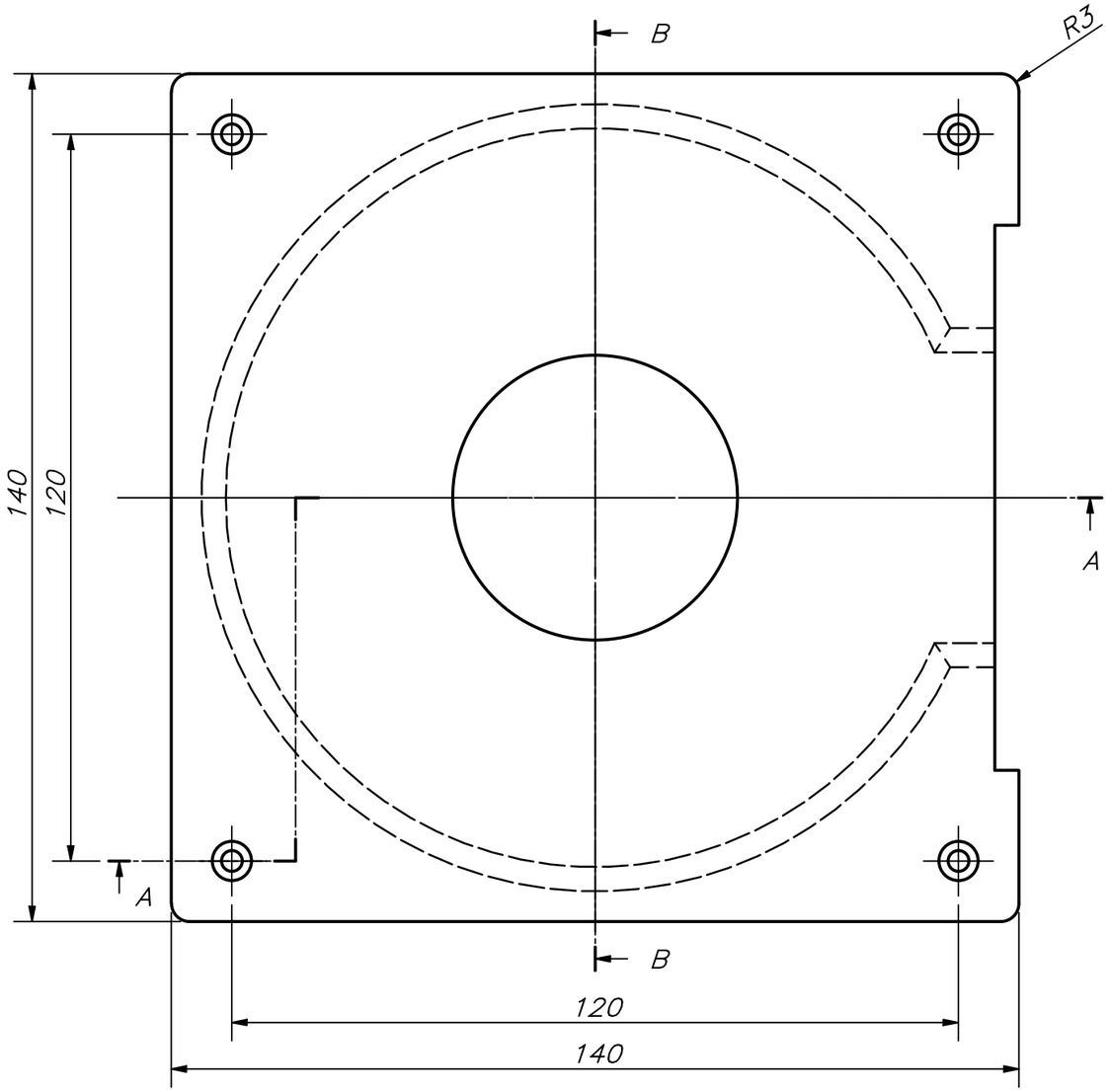

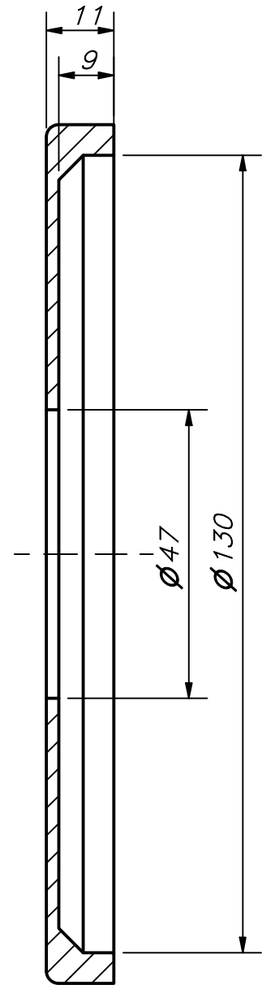

CORTE B–B

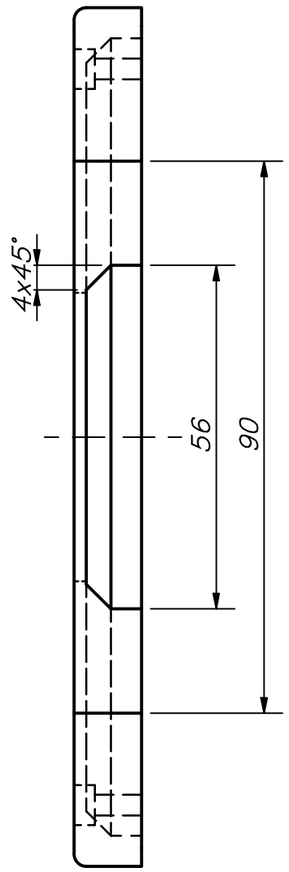

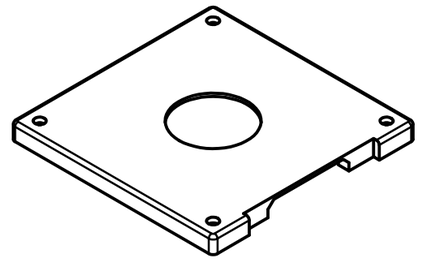

CHAFLANES NO INDICADOS 4X45°
REDONDEOS NO INDICADOS R3

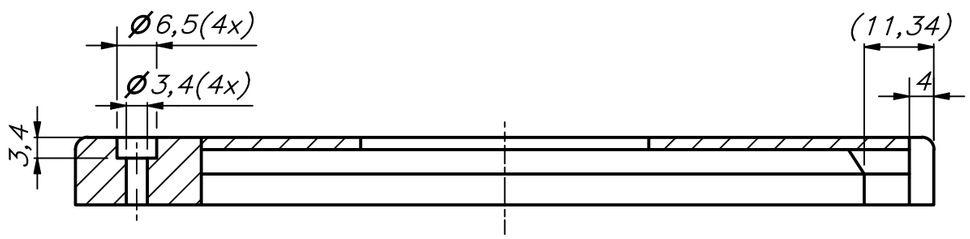

CORTE A–A

ACABADO SUPERFICIAL
Ra 1.6

TOLERANCIA GENERAL
ISO 2768 - mK

MATERIAL
AA6061-O

PONTIFICIA UNIVERSIDAD CATÓLICA DEL PERÚ
FACULTAD DE CIENCIAS E INGENIERÍA - ING. MECATRÓNICA

MÉTODO DE PROYECCIÓN	MTR250 - PROYECTO DE DISEÑO MECATRÓNICO - 09M2 CUBIERTA SUPERIOR	ESCALA 1:1
20150638	CÁCERES GUILLÉN, ANDRÉS EDGAR	FECHA: 2021.11.17
REVISADO POR:		LÁMINA: A3