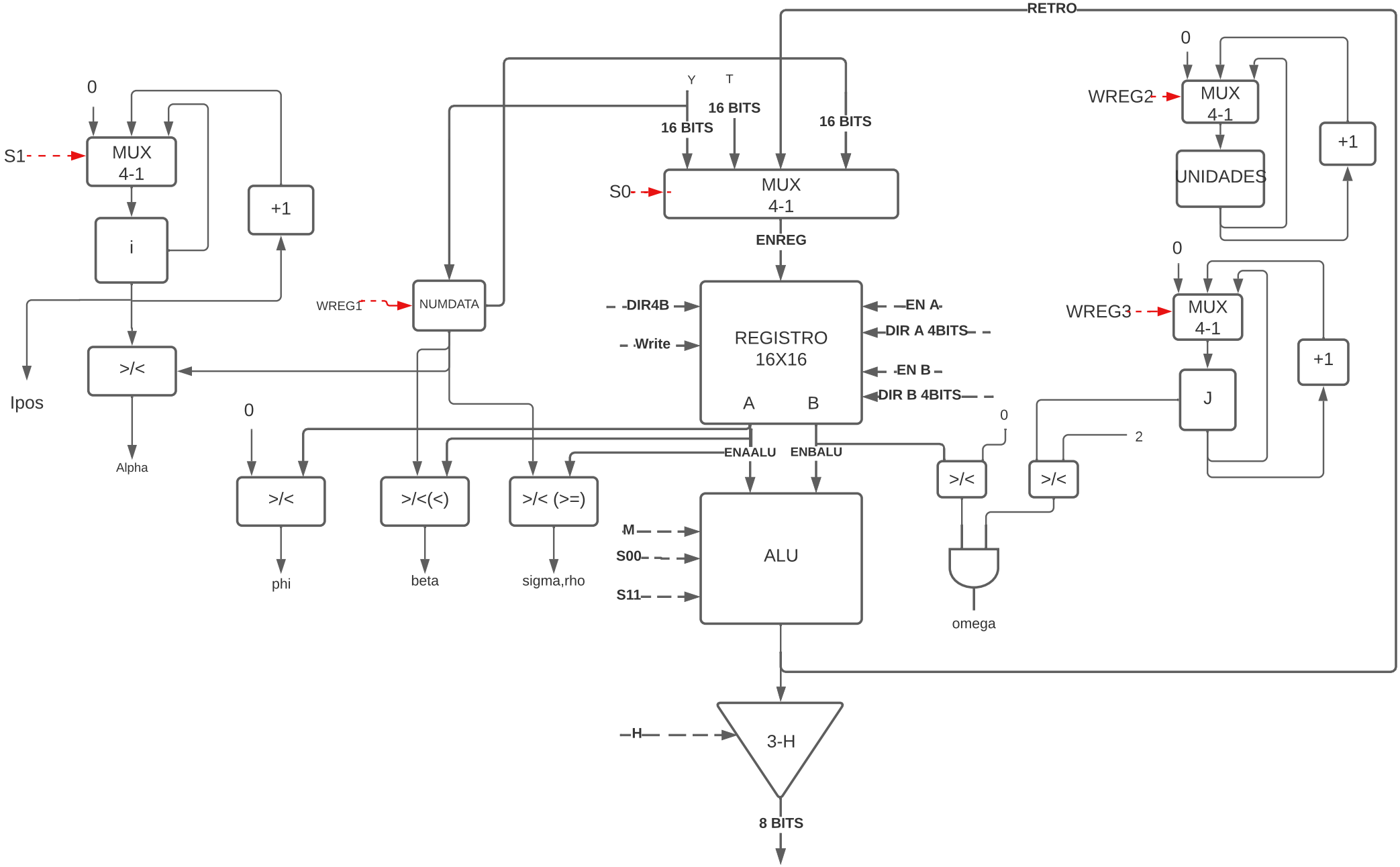

Camino de datos pre establecido

Erik Andrey Lamprea Rivero
Andres Felipe Valencia Anacona