Catálogo de Peças Catálogo de Piezas Parts Catalog

Linha de Tratores Linea de Tractores Tractor Line

1ª Edição
1ª Edición / 1st Edition

7215

www.agrale.com.br

AGRALE

AGRALE

TRATOR/TRACTOR

7215

1ª Edição / 1ª Edición / 1ST Edition

ASSISTÊNCIA TÉCNICA / ASISTENCIA TECNICA / TECHNICAL ASSISTANCE

Catálogo de Peças

Este catálogo de peças foi desenvolvido para facilitar a identificação e localização das peças de reposição. As ilustrações aqui contidas não devem servir como base para quaisquer resoluções de ordem técnica.

A correta interpretação e manuseio deste catálogo são formas para se obter um melhor atendimento dos pedidos de peças de reposição. Na ilustração estão identificadas a peça e o número dos itens, e na relação encontramos o número do item por ordem sequencial, código, quantidade, denominação e sua aplicação por modelo, quando houver.

Quaisquer alterçãoes que ocorrerem na estrutura do produto serão inseridas em forma de botões com links para as informações, ou através de notas nas páginas.

Assistência Técnica

Catálogo de Piezas

Este catálogo de piezas fue desarrollado para facilitar la identificación de las piezas de reposición. Las ilustraciones que acompañan el mismo no deben servir de base para cualquier resolución de orden técnica.

La correcta interpretación y manuseo de este catálogo son formas para obtener un mejor atendimento de los pedidos de las piezas de reposición. En la ilustracion estan identificadas las piezas y el número de los itens, y en la relación encontramos el número del item por ordem de sequencia, código, cantidade, denominación y su aplicación por modelo, cuando existir.

Cualquier alteración que ocurra en la estrutura del producto estaram en forma de botones con links para las informaciones, o através de notas en las páginas.

Asistencia Técnica

Catalog of Parts

This catalog of parts was developed to make the identification and location of spare parts easy. The pictures shown here must not be used as a base for any technical decision.

The correct interpretation and handling of this catalog are ways to get a better understanding of spare parts orders.The part and items number are identified in the picture and in the list we can find the item number by sequence order, code, quantity, denomination and its use by model, when exist.

Any changes that may occur in the product structure are informed through links and notes inserts in the pages.

Technical Assistance

AGRALE

AGRALE FÊNIX

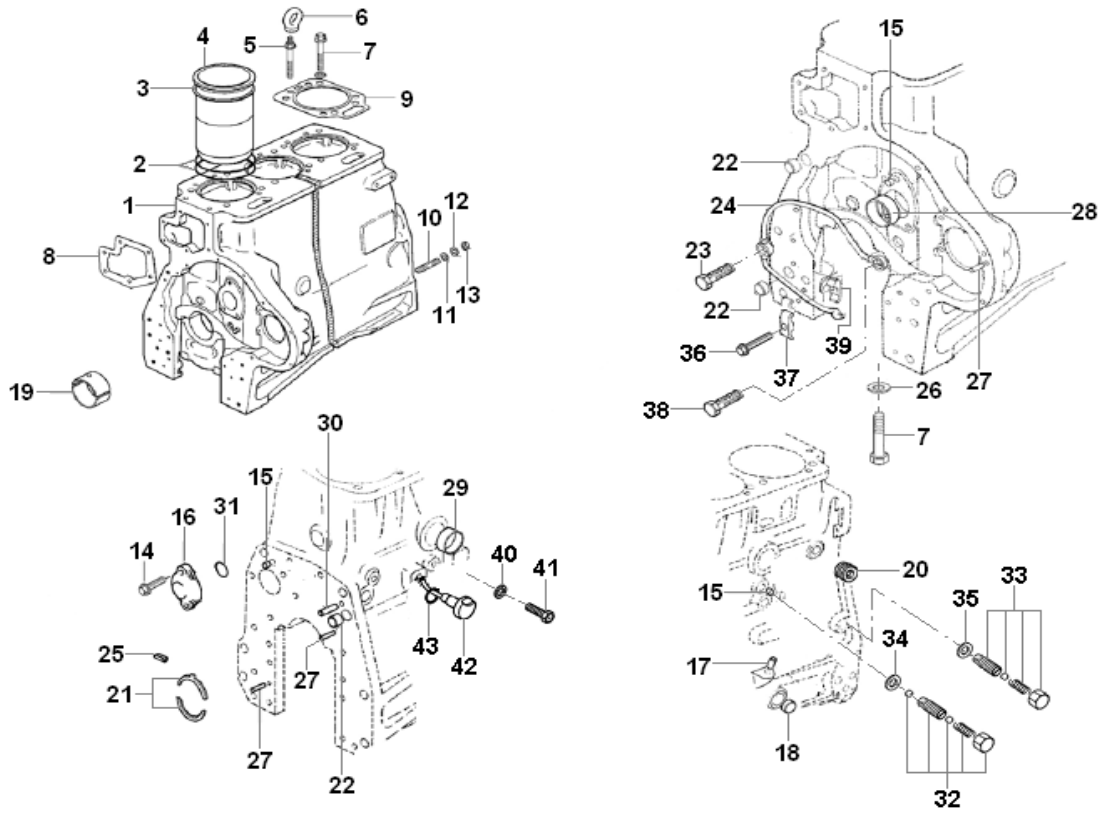

SISTEMA DO MOTOR - BLOCO
SISTEMA DO MOTOR - BLOQUE
ENGINE SYSTEM - BLOCK

ITEM	CÓDIGO Nº DE PIEZAS CODE	QNT CT CTY	DENOMINAÇÃO / DENOMINACIÓN / DENOMINATION		
1.1	8013.101.034.00.2	1	Bloco do Motor	Bloque del Motor	Engine Block
1.2	8009.101.471.00.4	1	Motor Parcial - Inclui Bloco,	Motor Parcial - Incluye Bloc,	Partial Engine - Include Block,
			Árv Manivelas, Pistões, Bielas,	Cigueñal, Pistónes, Bielas,	Crakshaft, Pistones, Connect
			Bronzinas, Comando Válvulas	Broncinas, Mando Valve	Rod, Tree Camshafth
2	6003.001.015.00.5	8	Anel de Vedação	Anillo de Vedación	Sealing Ring
3.1	8009.101.356.00.7	CN	Calço Camisa 0,05 mm	Calzo Camisa 0,05 mm	Jacket Shim 0,05 mm
3.2	8009.101.357.00.5	CN	Calço Camisa 0,10 mm	Calzo Camisa 0,10 mm	Jacket Shim 0,10 mm
3.3	8009.101.358.00.3	CN	Calço Camisa 0,15 mm	Calzo Camisa 0,15 mm	Jacket Shim 0,15 mm
3.4	8009.101.359.00.1	CN	Calço Camisa 0,20 mm	Calzo Camisa 0,20 mm	Jacket Shim 0,20 mm
4	8015.101.060.00.2	4	Camisa do Cilindro	Camisa del Cilindro	Cylinder Jacket
5	8013.101.197.00.7	2	Parafuso	Tornillo	Screw
6	6003.001.217.00.7	2	Alça de Levante	Alza de Levante	Lift Handle
7	8013.101.196.00.9	10	Parafuso	Tornillo	Screw
8	8012.201.063.00.2	1	Junta da Bomba de Água	Junta de la Bomba de Água	Water Pump Seal
9	8018.101.078.00.9	6	Junta do Cabeçote	Junta del Cabeza	Head Seal
10	8012.101.886.00.7	4	Prisioneiro M10	Prisionero M10	Screw M10
11	8012.101.880.00.0	4	Arruela	Arandela	Washer
12	8015.101.061.00.0	4	Arruela Trava	Arandela Traba	Lock Washer
13	6007.001.355.00.6	4	Porca	Tuerca	Nut
14	4101.047.090.02.4	2	Parafuso M8X25	Tornillo M8X25	Screw M8X25
15	6007.001.364.00.8	7	Selo	Sello	Seal
16	6007.001.108.00.9	1	Tampa da Válvula	Tapa de la Válvula	Valve Cover
17	8009.101.328.00.6	1	Selo	Sello	Seal
18	6003.001.317.00.5	2	Selo	Sello	Seal
19.1	8009.101.172.00.9	5	Bronzina Mancal STD	Cojinete STD	Bearing STD
19.2	8009.101.354.00.2	5	Bronzina Mancal 0,25 mm	Cojinete 0,25 mm	Bearing 0,25 mm
19.3	8009.101.355.00.9	5	Bronzina Mancal 0,50 mm	Cojinete 0,50 mm	Bearing 0,50 mm
19.4	8009.101.159.00.5	5	Bronzina Mancal 0,75 mm	Cojinete 0,75 mm	Bearing 0,75 mm

AGRALE | AGRALE FÊNIX

SISTEMA DO MOTOR - BLOCO
SISTEMA DO MOTOR - BLOQUE
ENGINE SYSTEM - BLOCK

ITEM	CÓDIGO Nº DE PIEZAS CODE	QNT CT CTY	DENOMINAÇÃO / DENOMINACIÓN / DENOMINATION		
19.5	8012.501.028.00.2	5	Bronzina Mancal 1,00 mm	Cojinete 1,00 mm	Bearing 1,00 mm
20	4010.011.021.00.8	1	Bujão	Bujón	Plug
21.1	8009.101.360.00.9	2	Arruela de Encosto STD	Arandela de Apoyo STD	Support Washer STD
21.2	8009.101.361.00.7	2	Arruela de Encosto reparo	Repuesto STD	Repair STD
22	6003.001.318.00.3	3	Selo	Sello	Seal
23	6008.001.371.00.1	1	Parafuso Oco	Tornillo Hueco	Hollow Screw
24	8012.101.884.00.2	1	Tubo de Lubrificação	Tubo de Lubrificación	Lubrication Tube
25	6003.001.164.00.1	5	Bucha Expansora	Buje Expansora	Expander Bushing
26	6003.001.272.00.2	10	Arruela	Arandela	Washer
27	6003.001.321.00.7	4	Pino Cilíndrico	Pin Cilíndrico	Cylindrical Pin
28	6003.001.0158.00.3	1	Bucha Comando Válvulas	Buje Comando Válvulas	Camshaft Bushing
29	8015.101.083.00.4	3	Selo Metálico	Sello Metalico	Metallic Seal
30	6003.001.322.00.5	2	Pino Cilíndrico	Pin Cilíndrico	Cylindrical Pin
31	8009.101.339.00.3	1	Anel de Vedação	Anillo de Vedación	Sealing Ring
32	8009.101.259.00.3	1	Válvula	Válvula	Valve
33	8009.101.147.00.0	1	Válvula Pressão	Válvula Presión	Spring Valve
34	6003.001.376.00.1	1	Anel de Vedação	Anillo de Vedación	Sealing Ring
35	8009.101.149.00.6	1	Anel de Vedação	Anillo de Vedación	Sealing Ring
36	6011.001.154.00.5	1	Parafuso M6X20	Tornillo M6X20	Screw M6X20
37	6003.001.395.00.1	1	Abraçadeira	Abrazadera	Clamp
38	6008.001.111.00.1	1	Parafuso Oco	Tornillo Hueco	Hollow Screw
39	6003.001.396.00.9	1	Abraçadeira	Abrazadera	Clamp
40	8009.101.179.00.3	4	Arruela	Arandela	Washer
41	8012.101.944.00.4	4	Parafuso	Tornillo	Screw
42	8009.101.177.00.7	4	Ejetor	Eyector	Ejector
43	8009.101.178.00.5	4	Anel de Vedação	Anillo de Vedación	Sealing Ring
-	8018.101.010.00.1	1	Motor MWM 229 - 4.0 A	Motor MWM 229 - 4.0 A	Engine MWM 229 - 4.0 A

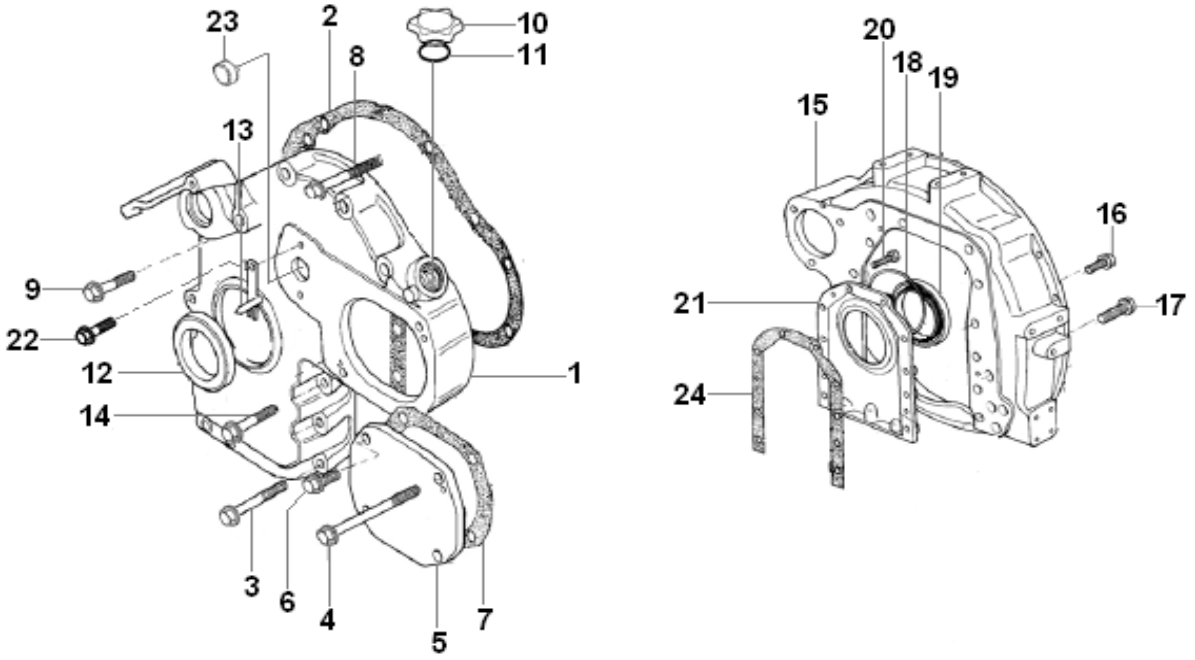

SISTEMA DO MOTOR - CARCAÇAS DIANTEIRA E TRASEIRA
SISTEMA DEL MOTOR - CARCAZAS DELANTERA Y TRASERA
ENGINE SYSTEM - FRONT COVER AND BACK HOUSING

ITEM	CÓDIGO Nº DE PIEZAS CODE	QNT CT CTY	DENOMINAÇÃO / DENOMINACIÓN / DENOMINATION		
1	6003.001.267.00.2	1	Tampa	Tapa	Cover
2	6003.001.250.00.8	1	Junta	Junta	Gasket
3	8012.101.974.00.1	4	Parafuso	Tornillo	Screw
4	6008.011.013.00.7	2	Parafuso	Tornillo	Screw
5	8012.101.977.00.4	1	Tampa	Tapa	Cover
6	6007.001.831.00.6	2	Parafuso	Tornillo	Screw
7	8012.101.978.00.2	1	Junta	Junta	Gasket
8	8012.101.975.00.8	5	Parafuso	Tornillo	Screw
9	6008.001.326.00.5	1	Parafuso	Tornillo	Screw
10	6003.001.059.00.3	1	Tampa	Tapa	Cover
11	6003.001.062.00.7	1	Anel de Vedação	Anillo de Vedación	Sealing Ring
12	4002.010.088.00.5	1	Retentor	Retén	Seal
13	6006.001.072.00.9	1	Pino Indicador	Perno Indicador	Indicator Pin
14	8012.101.973.00.3	3	Parafuso	Tornillo	Screw
15	8009.101.050.00.6	1	Carcaça do Volante	Carcaza del Volante	Flywheel Frame
16.1	6008.001.075.00.8	2	Parafuso M10X25	Tornillo M10X25	Screw M10X25
16.2	6008.001.095.00.6	2	Parafuso M10X25	Tornillo M10X25	Screw M10X25
17.1	6013.101.258.00.9	1	Parafuso M12X40	Tornillo M12X40	Screw M12X40
17.2	8012.101.943.00.6	6	Parafuso M12X40	Tornillo M12X40	Screw M12X40
18	6007.001.122.00.0	1	Anel Espaçador	Anillo Espaciador	Spacer Ring
19	4002.010.095.00.0	1	Retentor	Retén	Seal
20	4101.047.090.02.4	10	Parafuso	Tornillo	Screw
21	8009.101.322.00.9	1	Tampa	Tapa	Cover
22	8012.101.944.00.4	2	Parafuso	Tornillo	Screw
23	8012.101.891.00.7	1	Selo Metálico	Selo Metálico	Metal Seal
24	6003.001.275.00.5	1	Junta	Junta	Gasket

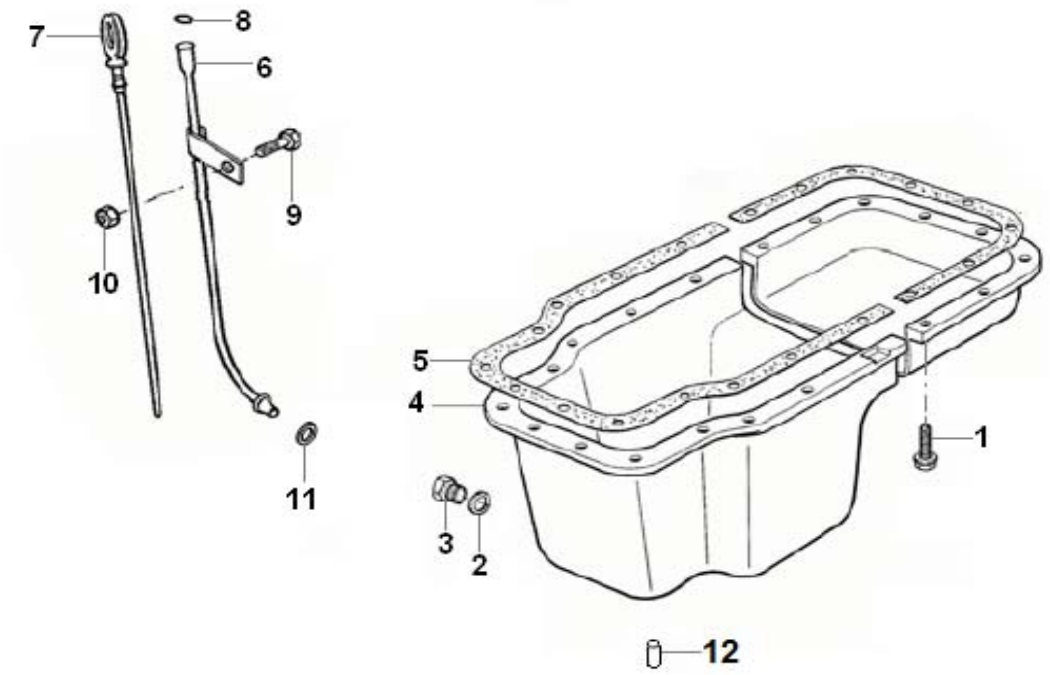

SISTEMA DO MOTOR - CÁRTER
SISTEMA DEL MOTOR - CÁRTER
ENGINE SYSTEM - CARTER

ITEM	CÓDIGO Nº DE PIEZAS CODE	QNT CT CTY	DENOMINAÇÃO / DENOMINACIÓN / DENOMINATION		
1.1	6008.001.326.00.5	22	Parafuso M8x45	Tornillo M8x45	Screw M8x45
1.2	8012.101.974.00.1	9	Parafuso M8x60	Tornillo M8x60	Screw M8x60
1.3	4101.045.047.06.7	2	Parafuso M8x110	Tornillo M8x110	Screw M8x110
1.4	8012.101.874.00.3	4	Parafuso M10x35	Tornillo M10x35	Screw M10x35
2	6003.001.008.00.0	1	Anel Vedação	Anillo Vedación	Sealing Ring
3	4010.010.011.00.0	1	Bujão	Tapón	Plug
4	8013.101.041.00.7	1	Carter	Carter	Crankcase
5	8009.101.285.00.8	2	Junta	Junta	Gasket
6	8009.101.143.00.9	1	Tubo	Tubo	Pipe
7	8009.101.377.00.3	1	Haste de Nível	Varilla de Nivel	Level of rod
8	6003.001.149.00.2	1	Arruela de Vedação	Arandela de Vedación	Sealing Washer
9	6013.101.119.00.3	1	Parafuso	Tornillo	Screw
10	6007.011.711.00.0	1	Porca	Tuerca	Nut
11	8009.101.210.00.6	1	Anel de Vedação	Anillo Vedación	Sealing Ring
12	8015.101.032.00.1	2	Pino Guia	Pivote de Guia	Guide Pivot

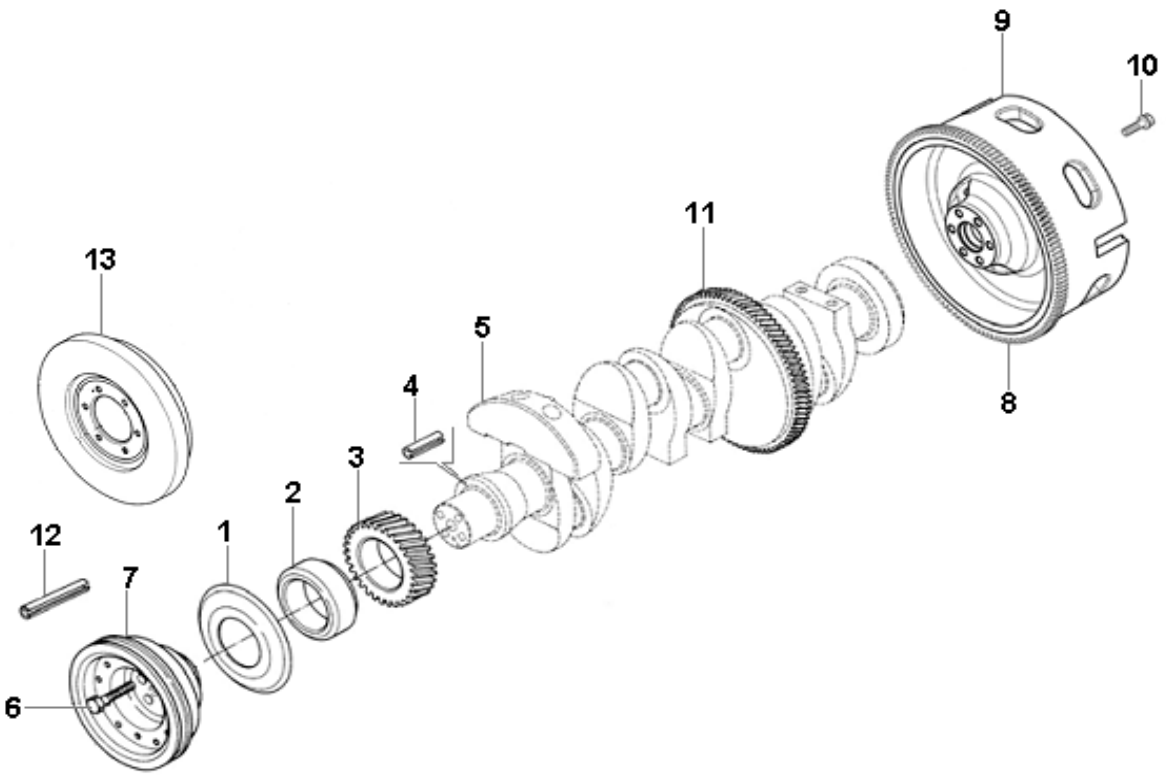

SISTEMA DO MOTOR - ÁRVORE DE MANIVELAS E VOLANTE
SISTEMA DEL MOTOR - CIGUEÑAL Y VOLANTE
ENGINE SYSTEM - CRANKSHAFT AND FLYWHEET

ITEM	CÓDIGO Nº DE PIEZAS CODE	QNT CT CTY	DENOMINAÇÃO / DENOMINACIÓN / DENOMINATION		
1	8009.101.171.00.0	1	Defletor de Pó	Deflector de Polvo	Deflector Powder
2	8009.101.170.00.2	1	Bucha	Buje	Bushing
3	8009.101.363.00.3	1	Engrenagem	Engranaje	Gear
4	6008.001.129.00.3	1	Pino Elástico	Perno Elastico	Elastic Pivot
5	8009.101.286.00.6	1	Árvore de Manivelas	Cigueñal	Crankshaft
6	8013.101.068.00.0	4	Parafuso	Tornillo	Screw
7	8009.101.435.00.9	1	Polia	Polea	Pulley
8	6003.001.037.00.9	1	Cremalheira	Corona Dentada	Ring Gear
9	8013.101.199.00.3	1	Volante	Volante	Flywheel
10	8012.501.033.00.2	6	Parafuso	Tornillo	Screw
11	6006.001.067.00.9	1	Cremalheira	Corona Dentada	Ring Gear
12	6008.001.129.00.3	1	Bucha Expansora	Buje Expansor	Expander Bushing
13	8009.101.188.00.4	1	Amortecedor Vibrações	Amortiguador Vibración	Vibration Absorber

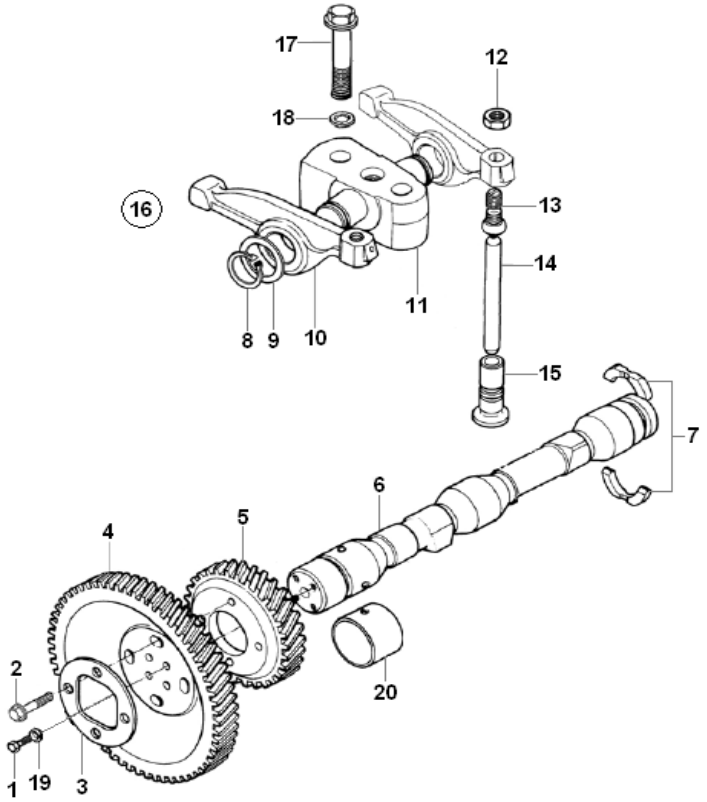

SISTEMA DO MOTOR - ÁRVORE DE COMANDO DE VÁLVULAS
SISTEMA DEL MOTOR - ÁRBOL DE COMANDO DE VÁLVULAS
ENGINE SYSTEM - CAMSHAFT VALVE

ITEM	CÓDIGO Nº DE PIEZAS CODE	QNT CT CTY	DENOMINAÇÃO / DENOMINACIÓN / DENOMINATION		
1	8012.101.919.00.6	4	Parafuso	Tornillo	Screw
2	4101.047.090.02.4	4	Parafuso	Tornillo	Screw
3	6003.001.254.00.0	1	Anel Fixação	Anillo Fijación	Fixation Ring
4	8012.201.084.00.8	1	Engrenagem	Engranaje	Gear
5	8012.501.036.00.5	1	Engrenagem	Engranaje	Gear
6	8009.101.289.00.0	1	Comando Válvulas	Árbol Levas	Command Valves
7	6005.001.096.00.0	1	Anel Trava	Anillo Traba	Lock Ring
8	4008.010.013.00.0	8	Anel Elástico	Anillo Elastico	Elastic Ring
9	6003.001.259.00.9	8	Arruela Encosto	Arandela Apoyo	Thrust Washer
10	8012.101.928.00.7	8	Balancim	Balancin	Swingle
11	6005.001.291.00.7	4	Suporte dos Balancins	Soporte de los Balancins	Swingle Support
12	6008.001.342.00.2	8	Porca	Tuerca	Nut
13	6003.001.261.00.5	8	Parafuso	Tornillo	Screw
14	6003.001.148.00.4	8	Vareta das Válvulas	Varilla de las Válvulas	Valve Dipstick
15	6020.101.134.00.7	12	Tucho	Botador	Tappet
16	6005.001.290.00.9	1	Suporte dos Balancins Compl.	Soporte de los Balancíns Compl.	Balancim Support - Include
			Inclui Itens 8 ao 13	Incluye Itenes 8 al 13	Items 8 to 13
17	4101.048.010.05.4	8	Parafuso	Tornillo	Screw
18	8015.101.064.00.4	8	Arruela de Pressão	Arandela Presión	Spring Washer
19	4103.012.009.01.3	4	Arruela	Arandela	Spring
20	8012.101.898.00.2	2	Bucha	Buje	Bush

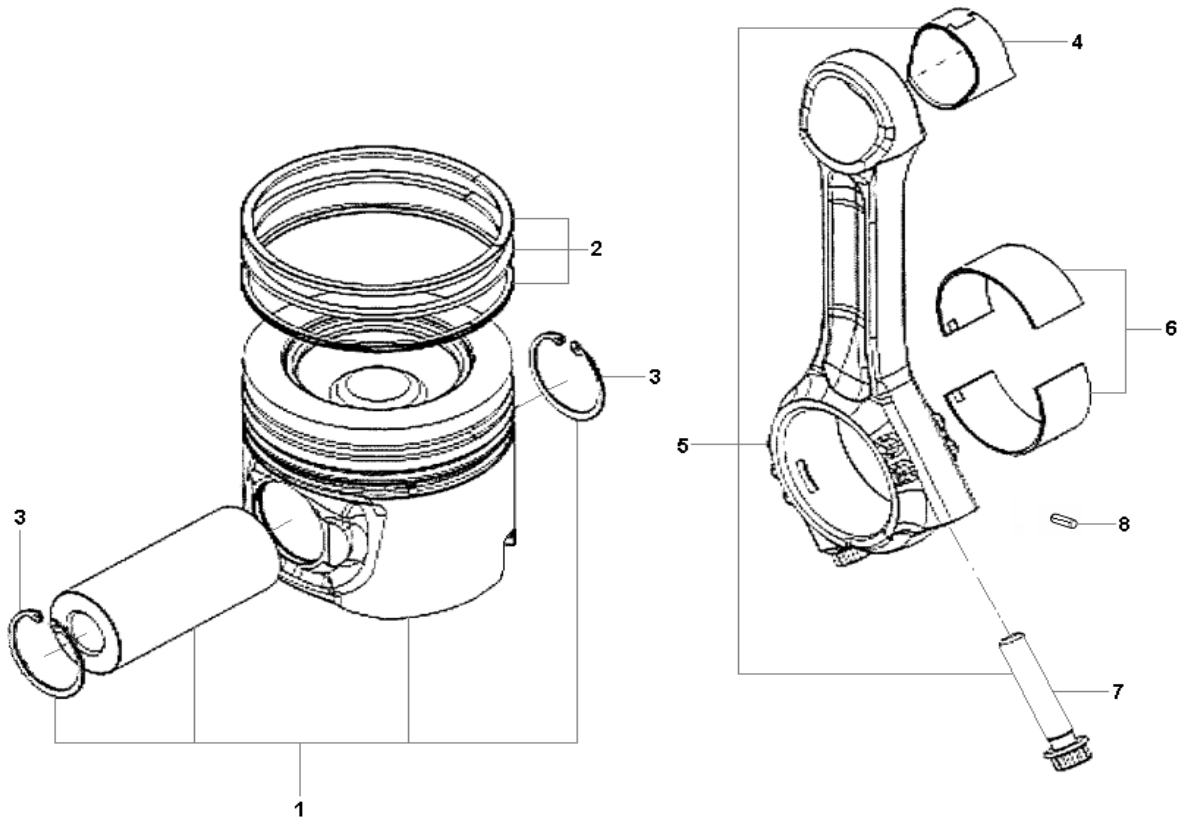

SISTEMA DO MOTOR - PISTÃO E BIELA
SISTEMA DEL MOTOR - PISTÓN Y BIELA
ENGINE SYSTEM - PISTON AND ROD

ITEM	CÓDIGO Nº DE PIEZAS CODE	QNT CT CTY	DENOMINAÇÃO / DENOMINACIÓN / DENOMINATION		
1	8009.101.442.00.5	6	Pistão	Pistón	Piston
2	8012.501.037.00.3	6	Aneis do Pistão	Anillos do Pistón	Piston Rings
3	6008.001.158.00.2	12	Anel Trava	Anillo Traba	Lock Ring
4	8009.101.372.00.4	6	Bucha da Biela	Buje de la Biela	Rod Bushing
5	8009.101.157.00.9	6	Biela - Inclui Itens 4 e 7	Biela - Incluye Itenes 4 y 7	Rod - Include Items 4 and 7
6.1	8009.101.158.00.7	6	Bronzina STD	Cojinete STD	Bearing STD
6.2	8012.501.038.00.1	6	Bronzina 0,25 mm	Cojinete 0,25 mm	Bearing 0,25 mm
6.3	8009.101.375.00.7	6	Bronzina 0,50 mm	Cojinete 0,50 mm	Bearing 0,50 mm
6.4	8012.501.040.00.7	6	Bronzina 0,75 mm	Cojinete 0,75 mm	Bearing 0,75 mm
6.5	8012.501.039.00.9	6	Bronzina 1,00 mm	Cojinete 1,00 mm	Bearing 1,00 mm
7	6007.001.812.00.6	12	Parafuso	Tornillo	Screw
8	6003.001.168.00.2	6	Bucha Expansora	Buje Expansor	Expander Bushing

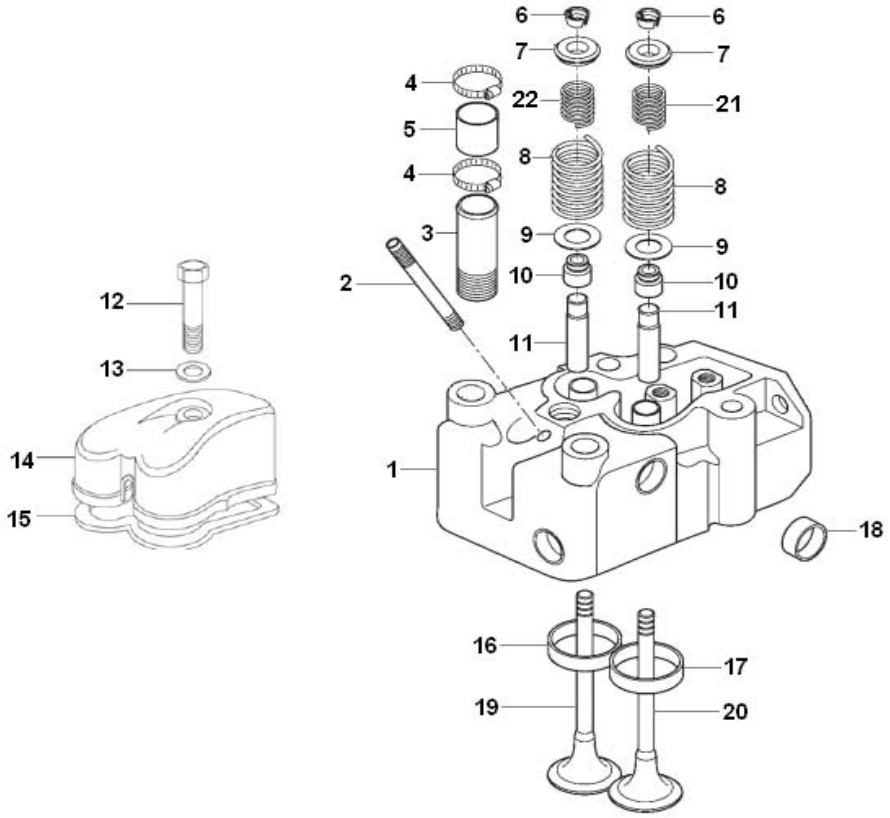

SISTEMA DO MOTOR - CABEÇOTE
SISTEMA DEL MOTOR - CULATA
ENGINE SYSTEM - CYLINDER HEAD

ITEM	CÓDIGO Nº DE PIEZAS CODE	QNT CT CTY	DENOMINAÇÃO / DENOMINACIÓN / DENOMINATION		
1		6	Cabeçote - Inclui Itens 11 e	Culata - Incluy itenes 11 y 16	Cylinder Head - Include Items
			16 ao 18	al 18	11 and 16 to 18
2	8012.101.925.00.3	12	Prisioneiro	Esparrago	Stud
3	6003.001.074.00.2	6	Tubo Roscado	Tubo Roscado	Threaded Pipe
4	6007.001.359.00.8	24	Abraçadeira	Abrazadera	Clamp
5	6003.001.071.00.8	6	Mangueira	Manguera	Hose
6	6003.001.327.00.4	24	Cone	Cono	Cone
7	6003.001.186.00.4	12	Prato da Mola	Plato de lo Resorte	Plate Springs
8	8009.101.085.00.2	6	Mola de Pressão	Resorte de Presión	Spring Pressure
9	6006.001.455.00.6	12	Arruela	Arandela	Washer
10		12	Retentor	Reten	Retainer
11		12	Guia Válvula	Guia de la Válvula	Valve Guide
12	4101.048.010.05.4	6	Parafuso	Tornillo	Screw
13	6003.001.188.00.0	6	Anel Vedação	Anillo Vedación	Ring Seal
14	6005.001.013.00.5	6	Tampa de Válvulas	Tapa de Válvulas	Valve Cover
15	6005.001.014.00.3	6	Junta	Junta	Gasket
16		6	Assento Escape	Asiento Escape	Exhaust Seat
17		6	Assento Admissão	Asiento Admisión	Admission Seat
18		30	Selo	Cierre	Seal
19	8013.101.073.00.0	6	Válvula Escape	Válvula Escape	Exhaust Valve
20	8013.101.072.00.2	6	Válvula Admissão	Válvula Admisión	Admission Valve
21	6006.001.456.00.4	12	Mola	Resorte	Spring
22	6003.001.328.00.2	6	Mola	Resorte	Spring

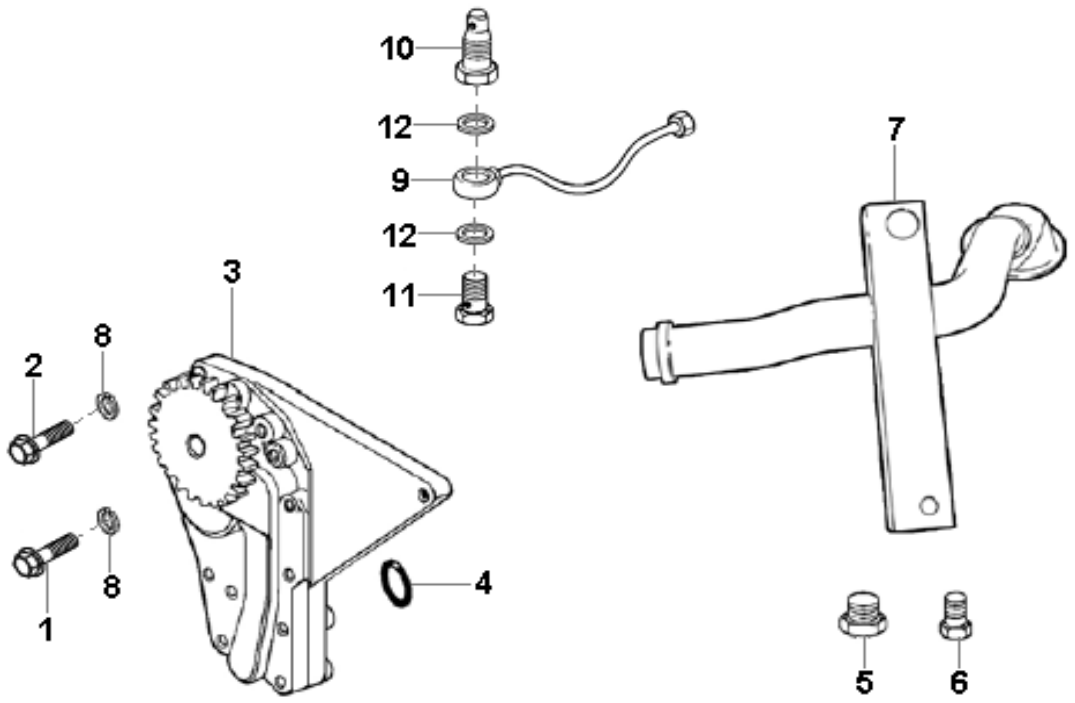

SISTEMA DO MOTOR - BOMBA DE ÓLEO
SISTEMA DEL MOTOR - BOMBA DE ÓLEO
ENGINE SYSTEM - OIL PUMP

ITEM	CÓDIGO Nº DE PIEZAS CODE	QNT CT CTY	DENOMINAÇÃO / DENOMINACIÓN / DENOMINATION		
1	8012.101.973.00.3	1	Parafuso M8x45	Tornillo M8x45	Screw M8x45
2	4101.047.090.02.4	2	Parafuso M8x25	Tornillo M8x25	Screw M8x25
3	8009.101.192.00.6	1	Bomba de Óleo	Bomba de Óleo	Oil Pump
4	8009.101.198.00.3	1	Anel de Vedação	Anillo de Vedación	Sealing Ring
5	6008.001.074.00.1	1	Parafuso M8x20	Tornillo M8x20	Screw M8x20
6	6008.001.221.00.8	1	Parafuso M8x16	Tornillo M8x16	Screw M8x16
7	8009.101.272.00.6	1	Tubo Sucção	Tubo Succión	Suction Pipe
8	6007.001.817.00.5	3	Arruela Ondulada	Arandela Ondulada	Wave Washer
9	6006.001.085.00.1	1	Tubo	Tubo	Pipe
10	6006.001.084.00.4	1	Parafuso Oco	Tornillo Hueco	Hollow Screw
11	6008.001.371.00.1	1	Parafuso Oco	Tornillo Hueco	Hollow Screw
12	6003.001.188.00.0	2	Anel Vedação	Anillo Vedación	Sealing Ring

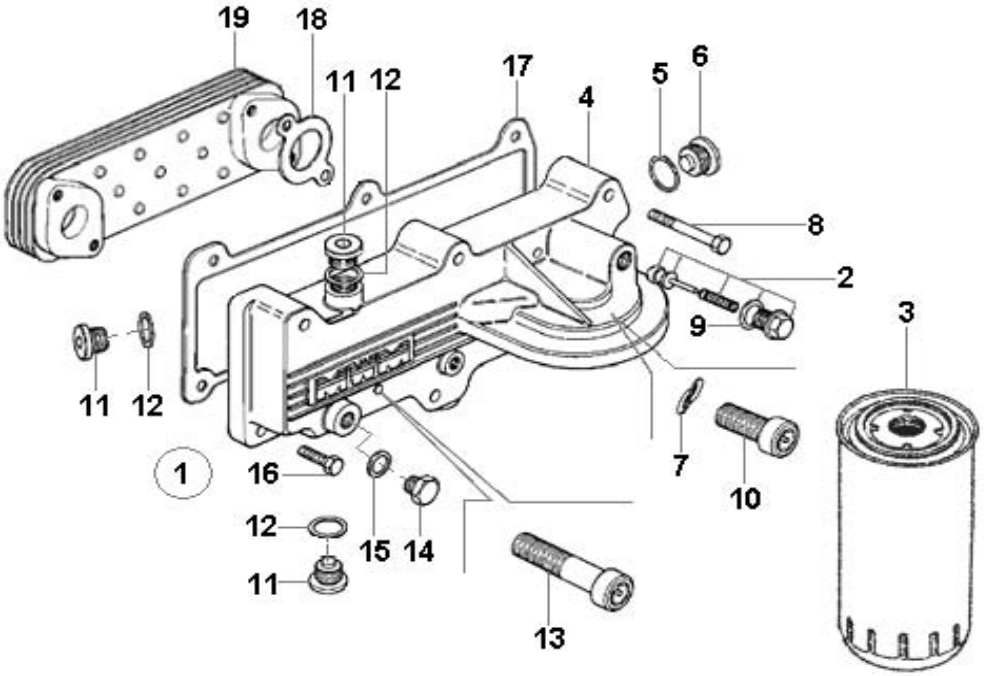

SISTEMA DO MOTOR - FILTRO DE ÓLEO LUBRIFICANTE
SISTEMA DEL MOTOR - FILTRO DEL ACEITE LUBRICANTE
ENGINE SYSTEM - OIL FILTER LUBRICATING

ITEM	CÓDIGO Nº DE PIEZAS CODE	QNT CT CTY	DENOMINAÇÃO / DENOMINACIÓN / DENOMINATION		
1	8013.101.214.00.0	1	Resfriador do óleo Completo -	Enfriador de Aceite Completo -	Oil Cooler Full - Include Items
			Inclui Itens 2 e 4 ao 15	Incluye Itenes 2 y 4 al 15	2 and 4 through 15
2	8009.101.367.00.4	1	Válvula de Transferência	Valvula de Transferencia	Transfer Valve
3	8009.101.211.00.4	1	Elemento Filtrante	Elemento Filtrante	Filter Oil Element
4	8013.101.079.00.7	1	Cabeçote do Filtro de Óleo	Culata del Filtro de Óleo	Head Filter Oil
5	6008.001.396.00.8	1	Arruela de Vedação	Arandela de Vedación	Sealing Washer
6	8009.101.349.00.2	1	Bujão M22x1.5	Tapón M22x1.5	Plug M22x1.5
7	6007.001.817.00.5	10	Arruela Ondulada	Arandela Ondulada	Wave Washer
8	8012.101.974.00.1	5	Parafuso M8x60	Tornillo M78x60	Screw M8x60
9	6003.001.376.00.1	1	Arruela de Vedação	Arandela de Vedación	Sealing Washer
10	6013.101.075.00.5	1	Parafuso Allen M8x20	Tornillo Allen M8x20	Screw Allen M8x20
11	8009.101.347.00.6	4	Bujão M20x1.5	Tapón M20x1.5	Plug M20x1.5
12	4014.010.033.00.6	4	Arruela de Vedação	Arandela de Vedación	Sealing Washer
13	6112.201.106.00.9	3	Parafuso Allen M8x35	Tornillo Allen M8x35	Screw Allen M8x35
14	4010.011.016.00.8	1	Bujão M14x1.5	Tapón M14x1.5	Plug M14x1.5
15	8009.101.189.00.2	1	Arruela de Vedação	Arandela de Vedación	Sealing Washer
16	4101.047.090.02.4	1	Parafuso M8x25	Tornillo M8x25	Screw M8x25
17	8009.101.195.00.9	1	Junta	Junta	Gasket
18	8009.101.321.00.1	2	Junta	Junta	Gasket
19	8009.101.320.00.3	1	Resfriador do Óleo	Enfriador del Aceite	Oil Cooler

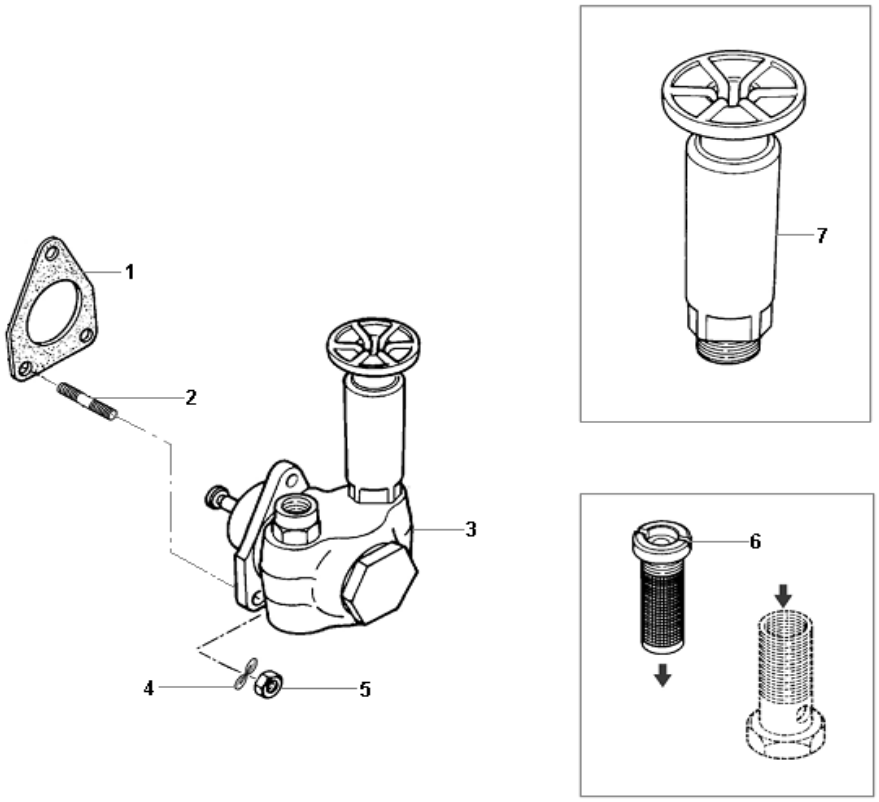

SISTEMA DO MOTOR - BOMBA ALIMENTADORA
SISTEMA DO MOTOR - BOMBA ALIMENTACIÓN
ENGINE SYSTEM - FEEDING PUMP

ITEM	CÓDIGO Nº DE PIEZAS CODE	QNT CT CTY	DENOMINAÇÃO / DENOMINACIÓN / DENOMINATION		
1	6003.001.052.00.8	1	Junta	Junta	Gasket
2	6006.001.385.00.5	3	Prisioneiro	Prisionero	Prisioner
3	6003.001.050.00.2	1	Bomba Alimentadora - Inclui	Bomba Alimentación - Incluye	Pump Feeding - Include Items
			Itens 6 e 7	Itenes 6 y 7	6 and 7
4	6007.001.712.00.8	3	Arruela Ondulada	Arandela Ondulada	Undulated Washer
5	6007.001.711.00.0	3	Porca	Tuerca	Nut
6	6003.001.051.00.0	1	Filtro	Filtro	Filter
7	6003.001.356.00.3	1	Bomba Manual	Bomba Manual	Hand Pump

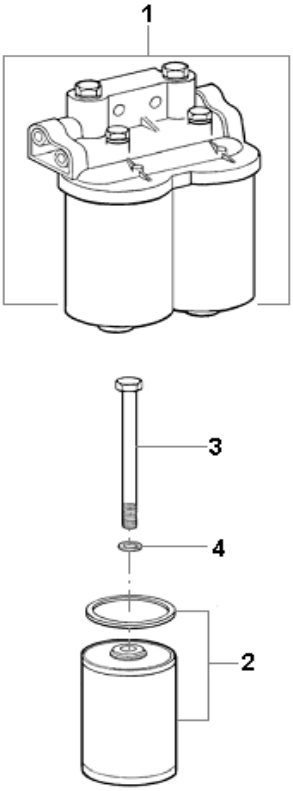

SISTEMA DO MOTOR - FILTRO DO COMBUSTÍVEL
SISTEMA DEL MOTOR - FILTRO DEL COMBUSTIBLE
ENGINE SYSTEM - FUEL FILTER

ITEM	CÓDIGO Nº DE PIEZAS CODE	QNT CT CTY	DENOMINAÇÃO / DENOMINACIÓN / DENOMINATION		
1	8012.501.041.00.5	1	Filtro do Combustível	Filtro del Combustible	Fuel Filter
2	6003.001.048.00.6	2	Elemento Filtrante	Elemento Filtro	Filter Element
3	6008.011.013.00.7	2	Parafuso	Tornillo	Screw
4	6003.001.049.00.4	2	Anel de Vedação	Anillo de Vedación	Sealing Ring

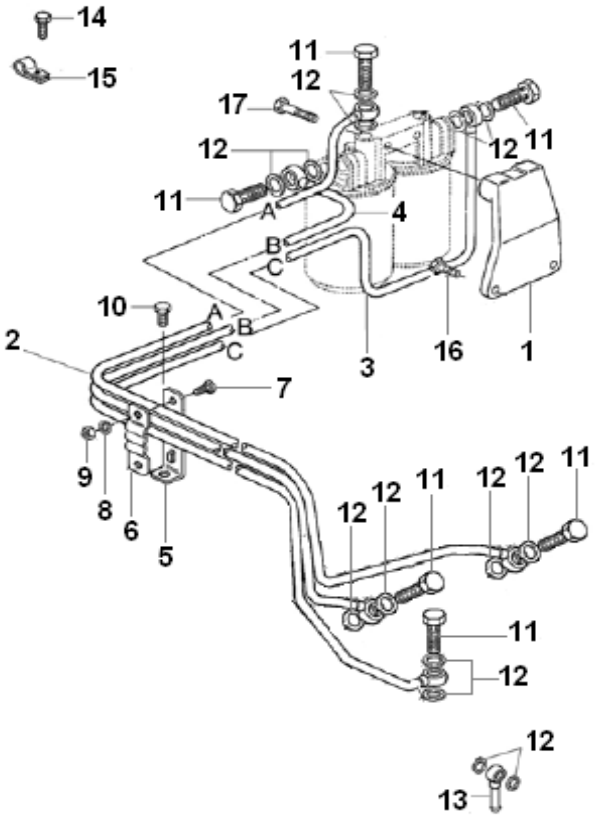

SISTEMA DO MOTOR - TUBULAÇÃO DE BAIXA PRESSÃO
SISTEMA DEL MOTOR - TUBERÍA DE BAJA PRESIÓN
ENGINE SYSTEM - LOW PRESSURE TUBING

ITEM	CÓDIGO Nº DE PIEZAS CODE	QNT CT CTY	DENOMINAÇÃO / DENOMINACIÓN / DENOMINATION		
1	8009.101.114.00.0	1	Suporte	Soporte	Support
2		1	Tubo - Bomba Injetora / Filtro	Tubo Bomba Inyectora / Filtro	Tube - Injector Pump / Filter
3		1	Tubo - Bomba Alimentadora /	Tubo Bomba Alimentación /	Tube - Feeding Pump / Filter
			Filtro	Filtro	
4	6003.001.239.00.1	1	Tubo - Bomba Alimentadora /	Tubo - Bomba Alimentación /	Tube - Feeding Pump / Filter
			Filtro	Filtro	
5		1	Suporte	Soporte	Support
6	6007.001.202.00.2	1	Abraçadeira	Abrazadera	Clamp
7	6008.001.101.00.2	1	Parafuso M6X12	Tornillo M6X12	Screw M6X12
8	8012.101.903.00.0	1	Arruela	Arandela	Washer
10	6007.001.711.00.0	1	Porca	Tuerca	Nut
11	6008.001.282.00.0	6	Parafuso Oco	Tornillo Hueco	Hollow Screw
12	6003.001.242.00.5	14	Arruela de Vedação	Arandela de Vedación	Sealing Ring
13	6008.001.764.00.7	1	Conexão	Conexión	Connection
14	8012.101.873.00.5	2	Parafuso M10X25	Tornillo M10X25	Screw M10X25
15	6007.001.781.00.3	1	Abraçadeira	Abrazadera	Clamp
16	6008.001.075.00.8	2	Parafuso	Tornillo	Screw
17	6008.001.374.00.5	2	Parafuso M10X45	Tornillo M10X45	Screw M10X45

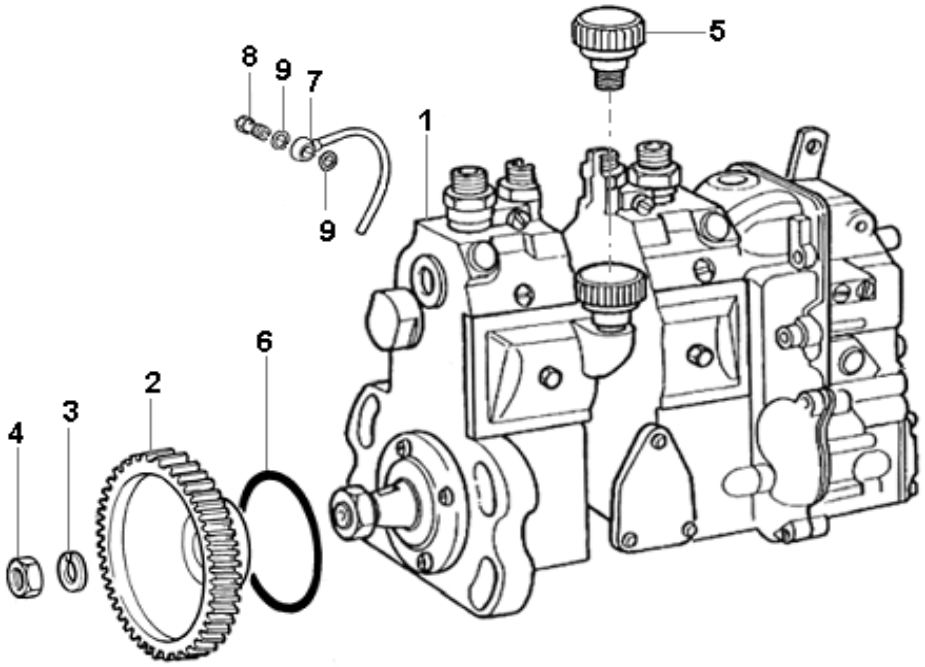

SISTEMA DO MOTOR - BOMBA INJETORA
SISTEMA DEL MOTOR - BOMBA INYECTORA
ENGINE SYSTEM - INJECTOR PUMP

ITEM	CÓDIGO Nº DE PIEZAS CODE	QNT CT CTY	DENOMINAÇÃO / DENOMINACIÓN / DENOMINATION		
1		1	Bomba Injetora	Bomba Inyectora	Injector Pump
2	8009.101.055.00.5	1	Engrenagem	Engranaje	Gear
3	8009.101.389.00.8	1	Arruela de Pressão	Arandela de Presión	Spring Washer
4	8009.101.390.00.6	1	Porca	Tuerca	Nut
5	6005.001.267.00.7	1	Filtro de Ar	Filtro de Aire	Air Filter
6	8009.101.455.00.7	1	Anel de Vedação	Anillo de Vedación	Sealing Ring
7	8012.101.951.00.9	1	Tubo	Tubo	Pipe
8	6008.001.371.00.1	1	Parafuso Oco	Tornillo Hueco	Hollow Screw
9	4014.010.014.00.6	2	Anel Vedação	Anillo de Vedación	Sealing Ring

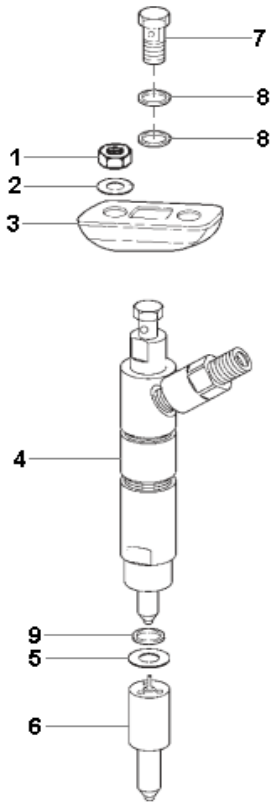

SISTEMA DO MOTOR - BICO INJETOR
SISTEMA DEL MOTOR - TOBERA
ENGINE SYSTEM - INJECTION NOZZLE

ITEM	CÓDIGO Nº DE PIEZAS CODE	QNT CT CTY	DENOMINAÇÃO / DENOMINACIÓN / DENOMINATION		
1	6008.001.342.00.2	12	Porca	Tuerca	Nut
2	4103.011.013.01.6	12	Arruela	Arandela	Washer
3	6005.001.266.00.9	6	Flange	Brida	Flange
4	6003.001.190.00.6	6	Porta Bico Injetor - Inclui Item 6	Puerta Tobera - Incluye Iten 6	Injection Nozzle Holder -
					Include Item 6
5	6003.001.393.00.6	6	Arruela de Vedação	Arandela de Vedación	Sealing Ring
6	6003.001.191.00.4	6	Bico Injetor	Tobera	Injection Nozzle
7	6003.001.385.00.2	6	Parafuso Oco	Tornillo Hueco	Hollow Screw
8	6003.001.216.00.9	12	Anel de Vedação	Anillo de Vedación	Sealing Ring
9	6003.001.189.00.8	6	Anel de Vedação	Anillo de Vedación	Sealing Ring

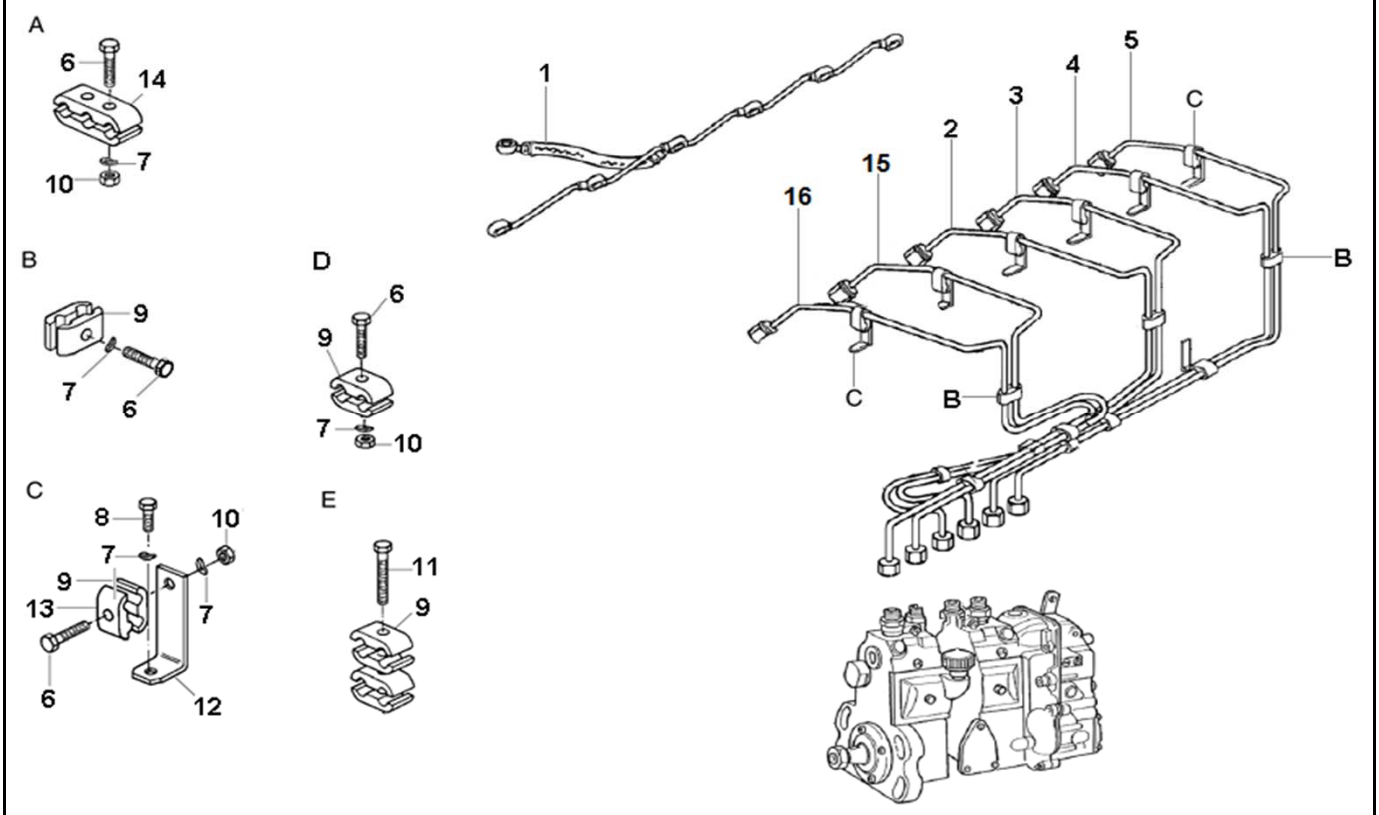

SISTEMA DO MOTOR - BOMBA E TUBULAÇÃO COMBUSTÍVEL
SISTEMA DEL MOTOR - BOMBA Y TUBERIA DEL COMBUSTIBLE
ENGINE SYSTEM - FUEL PUMP AND TUBING

ITEM	CÓDIGO Nº DE PIEZAS CODE	QNT CT CTY	DENOMINAÇÃO / DENOMINACIÓN / DENOMINATION		
1	8009.101.396.00.3	1	Tubo Baixa Pressão	Tubo Baja Presión	Low Pressure Pipe
2	8009.101.267.00.6	1	Tubo Injeção 4° Cilindro	Tubo Inyección 4to Cilindro	4th Cylinder Injection Tube
3	8009.101.266.00.8	1	Tubo Injeção 3° Cilindro	Tubo Inyección 3ro Cilindro	3rd Cylinder Injection Tube
4	8009.101.265.00.0	1	Tubo Injeção 2° Cilindro	Tubo Inyección 2do Cilindro	1nd Cylinder Injection Tube
5	8009.101.264.00.3	1	Tubo Injeção 1° Cilindro	Tubo Inyección 1er Cilindro	1st Cylinder Injection Tube
6	8012.101.982.00.4	15	Parafuso M6X25	Tornillo M6X25	M6X25 Screw
7	6007.001.712.00.8	22	Arruela Ondulada	Arandela Ondulada	Wavy Washer
8	6008.001.101.00.2	1	Parafuso M6X12	Tornillo M6X12	M6X12 Screw
9	6003.001.395.00.1	14	Abraçadeira 2 Vias	Abrazadera 2 Vias	2 Way Clamp
10	6007.001.711.00.0	5	Porca M6	Tuerca M6	M6 Nut
11	8013.101.107.00.6	1	Parafuso M6X40	Tornillo M6X40	M6X40 Screw
12	6003.001.394.00.4	1	#N/D	#N/D	#N/D
13	6003.001.396.00.9	10	Abraçadeira 1 Via	Abrazadera 1 Via	1 Way Clamp
14	6003.001.397.00.7	2	Abraçadeira 3 Vias	Abrazadera 3 Vias	3 Way Clamp
15	8009.101.268.00.4	1	Tubo Injeção 5° Cilindro	Tubo Inyección 5to Cilindro	5th Cylinder Injection Tube
16	8009.101.269.00.2	1	Tubo Injeção 6° Cilindro	Tubo Inyección 6to Cilindro	6th Cylinder Injection Tube

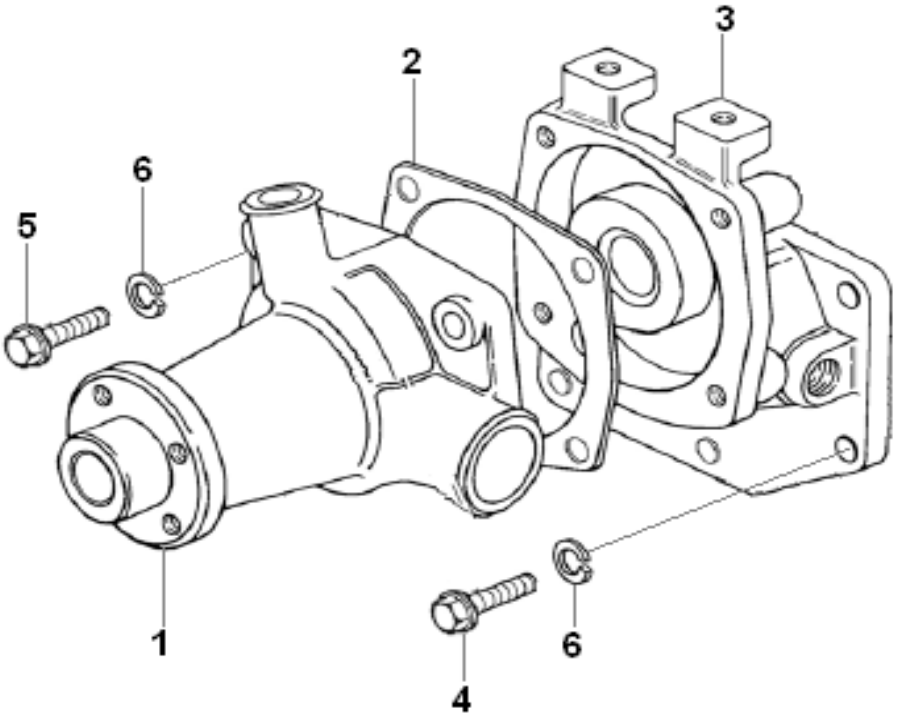

SISTEMA DO MOTOR - BOMBA DA ÁGUA
SISTEMA DEL MOTOR - BOMBA DE AGUA
ENGINE SYSTEM - WATER PUMP

ITEM	CÓDIGO Nº DE PIEZAS CODE	QNT CT CTY	DENOMINAÇÃO / DENOMINACIÓN / DENOMINATION		
1	8012.201.076.00.4	1	Bomba da Água	Bomba de Agua	Water Pump
2	8012.201.064.00.0	1	Junta	Junta	Gasket
3	8009.101.353.00.4	1	Flange	Brida	Flange
4.1	6008.001.074.00.1	2	Parafuso M8x20	Tornillo M8x20	Screw M8x20
4.2	6008.001.105.00.3	4	Parafuso M8x75	Tornillo M8x75	Screw M8x75
5	6008.001.201.00.0	4	Parafuso	Tornillo	Screw
6	4103.012.009.01.3	10	Arruela	Arandela	Washer

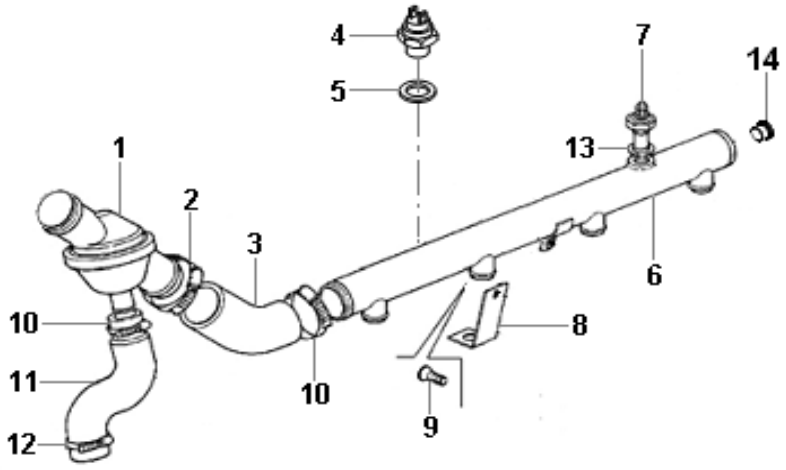

SISTEMA DO MOTOR - TUBULAÇÃO DE ARREFECIMENTO
SISTEMA DEL MOTOR - TUBERIA DE ENFRIAMIENTO
ENGINE SYSTEM - COOLING PIPING

ITEM	CÓDIGO Nº DE PIEZAS CODE	QNT CT CTY	DENOMINAÇÃO / DENOMINACIÓN / DENOMINATION		
1	8009.101.138.00.9	1	Válvula Termostática	Válvula Termostática	Thermostatic Valve
2	6002.006.028.00.5	1	Abraçadeira	Abrazadera	Clamp
3	8009.101.398.00.9	1	Mangueira	Manguera	Hose
4	8008.111.052.00.2	1	Sensor de Temperatura	Sensor de la Temperatura	Temperature Sensor
5	4014.010.020.00.3	1	Anel de Vedação	Anillo de Vedación	Sealing Ring
6	8013.101.108.00.4	1	Tubo da Água	Tubo de Agua	Water Pipe
7	8009.101.058.00.9	1	Interruptor de Temperatura	Interruptor de Temperatura	Temperature Switch
8	8009.101.095.00.1	1	Suporte	Soporte	Support
9	8013.101.077.00.1	1	Parafuso	Tornillo	Screw
10	8009.101.319.00.5	2	Abraçadeira	Abrazadera	Clamp
11	8009.101.136.00.3	1	Mangueira	Manguera	Hose
12	8009.101.327.00.8	1	Abraçadeira	Abrazadera	Clamp
13	8009.101.215.00.5	1	Anel de Vedação	Anillo de Vedación	Sealing Ring
14	4010.011.021.00.8	1	Bujão	Tapón	Plug

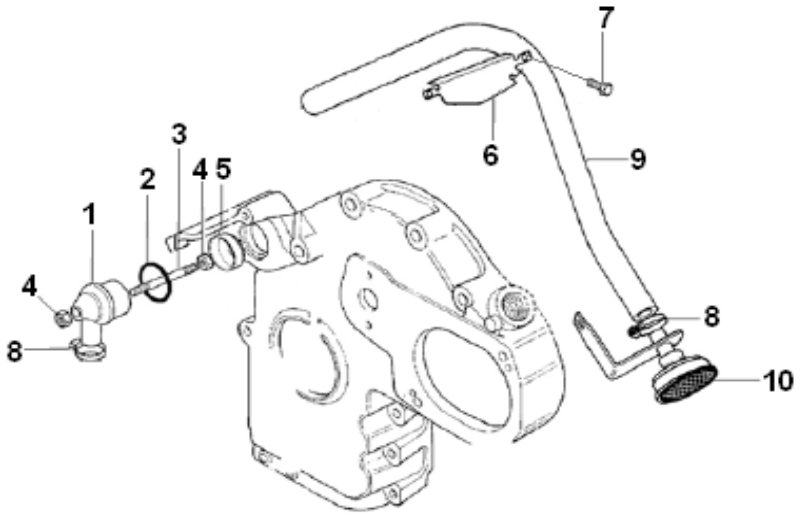

SISTEMA DO MOTOR - RESPIRO
SISTEMA DEL MOTOR - RESPIRADERO
ENGINE SYSTEM - BREATHER

ITEM	CÓDIGO Nº DE PIEZAS CODE	QNT CT CTY	DENOMINAÇÃO / DENOMINACIÓN / DENOMINATION		
1	6006.001.082.00.8	1	Carcaça do Respiro	Carcaza del Respiradero	Breather Carcase
2	6003.001.143.00.5	1	Anel de Vedação	Anillo de Vedación	Sealing Ring
3	6005.001.238.00.8	1	Prisioneiro	Prisionero	Prisioner
4	6007.001.711.00.0	2	Porca	Tuerca	Nut
5	6003.001.309.00.2	1	Defletor	Deflector	Deflector
6	6003.001.154.00.2	1	Placa Defletora	Placa Deflectora	Baffle Plaque
7	8012.101.893.00.3	2	Parafuso	Tornillo	Screw
8	6007.001.359.00.8	2	Abraçadeira	Abrazadera	Clamp
9	8009.101.275.00.9	1	Mangueira	Manguera	Hose
10	6007.001.200.00.6	1	Respiro	Respiradero	Breather

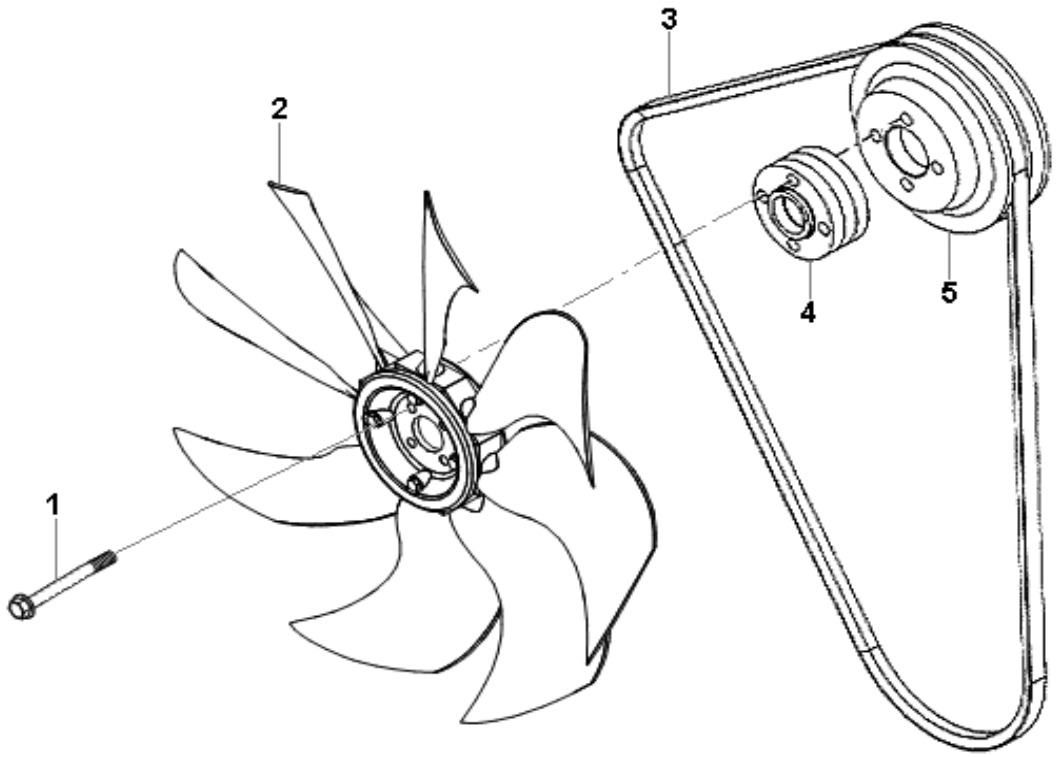

SISTEMA DO MOTOR - VENTILADOR
SISTEMA DO MOTOR - VENTILADOR
ENGINE SYSTEM - FAN

ITEM	CÓDIGO Nº DE PIEZAS CODE	QNT CT CTY	DENOMINAÇÃO / DENOMINACIÓN / DENOMINATION		
1	8012.101.974.00.1	4	Parafuso	Tornillo	Screw
2	8018.101.006.00.9	1	Ventoinha	Ventilador	Fan
3	8018.101.080.00.4	1	Correia	Correa	Belt
4	8018.101.085.00.3	1	Cubo Ventilador	Cubo Ventilador	Fan Cube
5	8009.101.436.00.7	1	Polia	Polea	Pulley

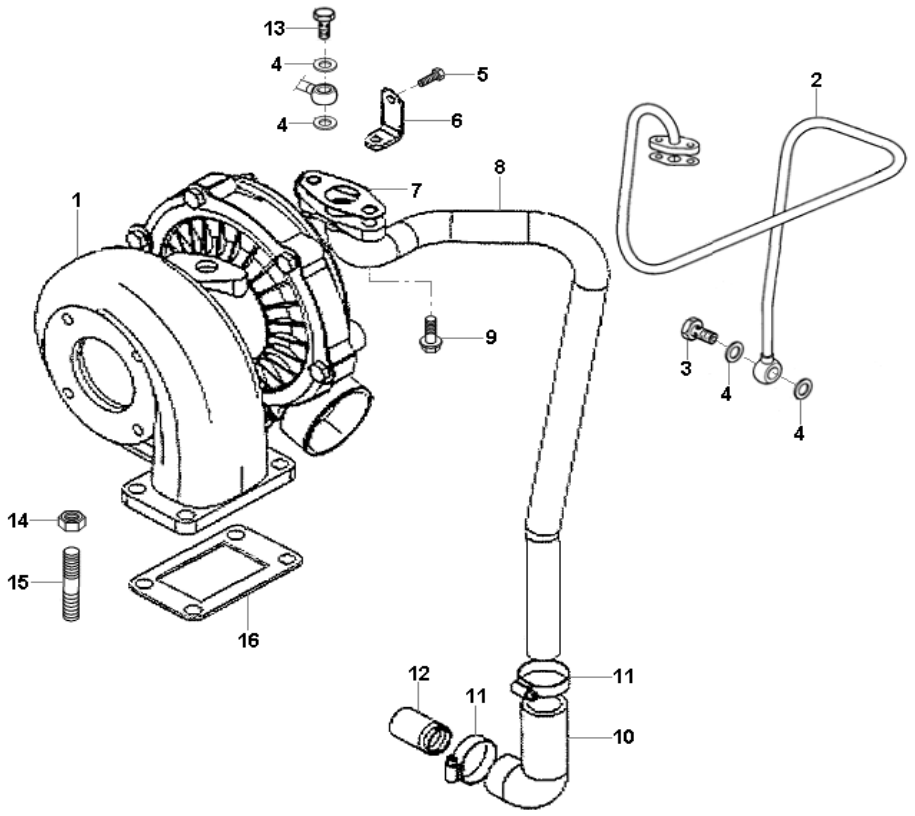

SISTEMA DO MOTOR - TURBO
SISTEMA DEL MOTOR - TURBO
ENGINE SYSTEM - TURBO

ITEM	CÓDIGO Nº DE PIEZAS CODE	QNT CT CTY	DENOMINAÇÃO / DENOMINACIÓN / DENOMINATION		
1		1	Turboalimentador	Turboalimentador	Turbocharger
2	8018.101.092.00.6	1	Tubo Entrada de Óleo	Tubo Entrada Aceite	Inlet Hose Oil
3	6008.001.282.00.0	1	Parafuso Oco	Tornillo Hueco	Hollow Screw
4		4	Anel de Vedação	Anillo de Vedación	Sealing Ring
5	6008.001.101.00.2	2	Parafuso	Tornillo	Screw
6	6003.001.394.00.4	1	Suporte	Soporte	Support
7	8009.101.185.00.0	1	Junta	Junta	Gasket
8	8018.101.093.00.7	1	Tubo Retorno Óleo	Tubo Retorno Aceite	Oil Return Pipe
9	6008.001.074.00.1	2	Parafuso	Tornillo	Screw
10	6012.201.081.00.6	1	Mangueira Retorno	Manguera Retorno	Return Hose
11	6007.001.359.00.8	2	Abraçadeira	Abrazadera	Clamp
12	8009.101.297.00.3	1	Tubo	Tubo	Tube
13	8009.101.450.00.8	1	Parafuso Oco	Tornillo Hueco	Hollow Scerew
14	6008.001.288.00.7	4	Porca	Tuerca	Nut
15	6008.001.287.00.9	4	Prisioneiro	Espárrago	Stud
16	8009.101.181.00.9	1	Junta	Junta	Gasket

AGRALE

AGRALE FÊNIX

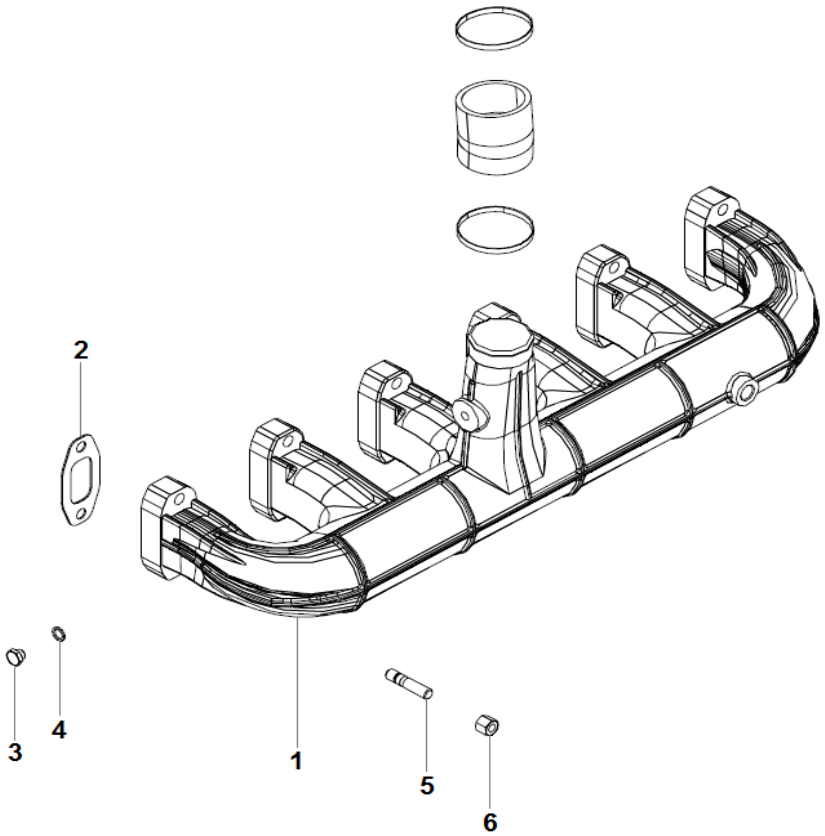

SISTEMA DO MOTOR - COLETOR DE ADMISSÃO
SISTEMA DEL MOTOR - MULTIPLE DE ADMISIÓN
ENGINE SYSTEM - ADMISSION MANIFOLD

ITEM	CÓDIGO Nº DE PIEZAS CODE	QNT CT CTY	DENOMINAÇÃO / DENOMINACIÓN / DENOMINATION		
1	8018.101.086.00.1	1	Coletor Admissão	Colector Admisión	Admission Manifold
2	8009.101.205.00.6	6	Junta	Junta	Gasket
3	8009.101.151.00.2	1	Bujão M10X1	Tapón M10X1	M10X1 Plug
4	6003.001.376.00.1	1	Arruela Pressão	Arandela Presión	Pressure Washer
5	4101.050.021.04.9	12	Prisioneiro M10X35	Espárrago M10X35	M10X35 Stud
6	6008.001.288.00.7	12	Porca M10	Tuerca M10	M10 Nut

AGRALE

AGRALE FÊNIX

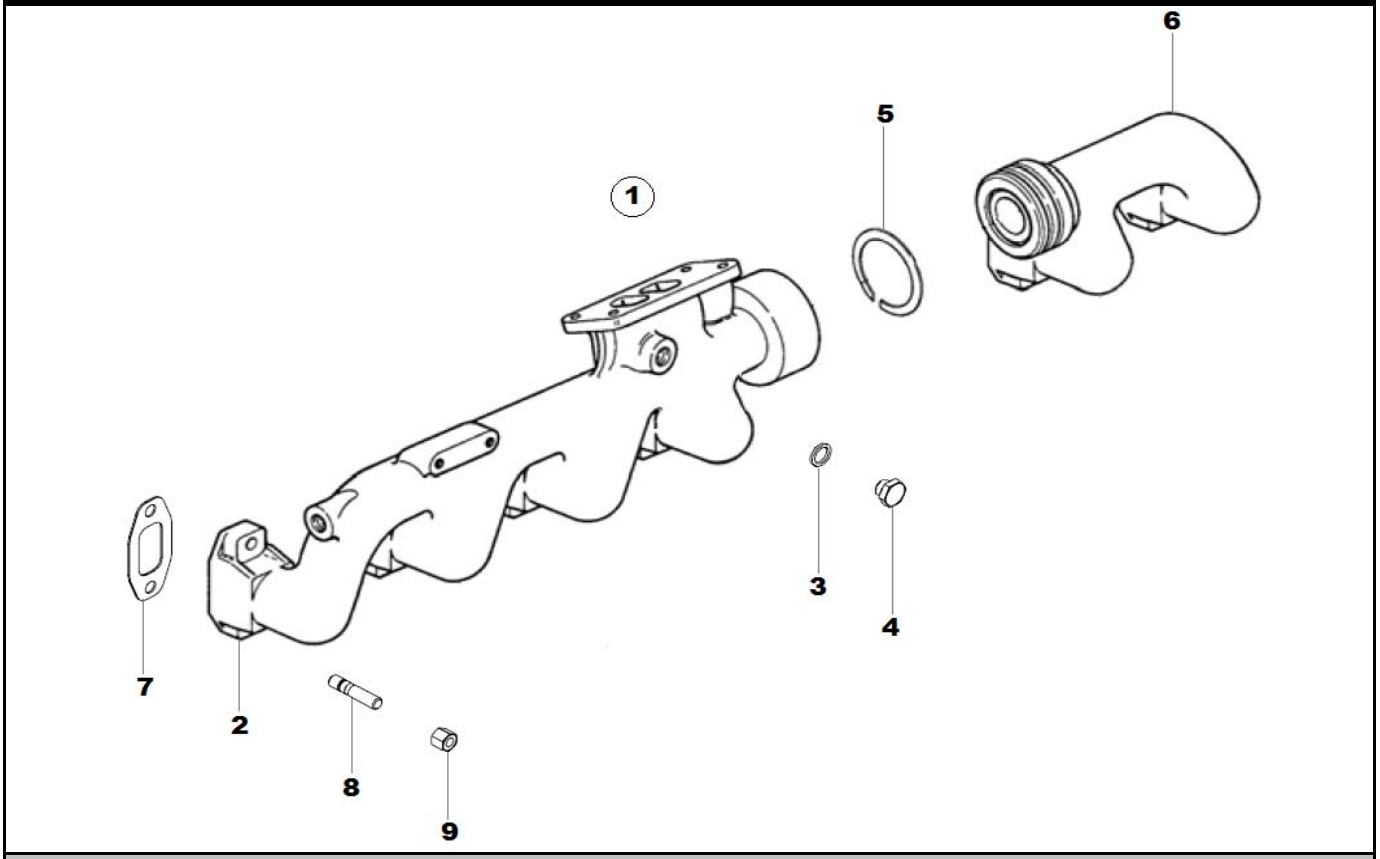

SISTEMA DO MOTOR - COLETOR DE ESCAPE
SISTEMA DEL MOTOR - MULTIPLE DE ESCAPE
ENGINE SYSTEM - EXHAUST MANIFOLD

ITEM	CÓDIGO Nº DE PIEZAS CODE	QNT CT CTY	DENOMINAÇÃO / DENOMINACIÓN / DENOMINATION		
1	8018.101.089.00.5	1	Coletor Escape - Inclui Itens 2 ao 6	Múliple Escape - Incluye Itenes 2 ao 6	Manifold Exhaust - Includes Items 2 ao 6
2	8018.101.087.00.9	1	Coletor Escape	Múliple Escape	Manifold Exhaust
3	6003.001.376.00.1	3	Arruela Pressão	Arandela Presión	Pressure Washer
4	4010.010.008.00.6	3	Bujão M16X1,5	Tapón M16X1,5	M16X1.5 Plug
5	6012.301.123.00.5	4	Anel	Anillo	Ring
6	8018.101.088.00.7	1	Coletor Escape	Múliple Escape	Manifold Exhaust
7	8009.101.205.00.6	6	Junta	Junta	Gasket
8		12	#N/D	#N/D	#N/D
9		12	#N/D	#N/D	#N/D

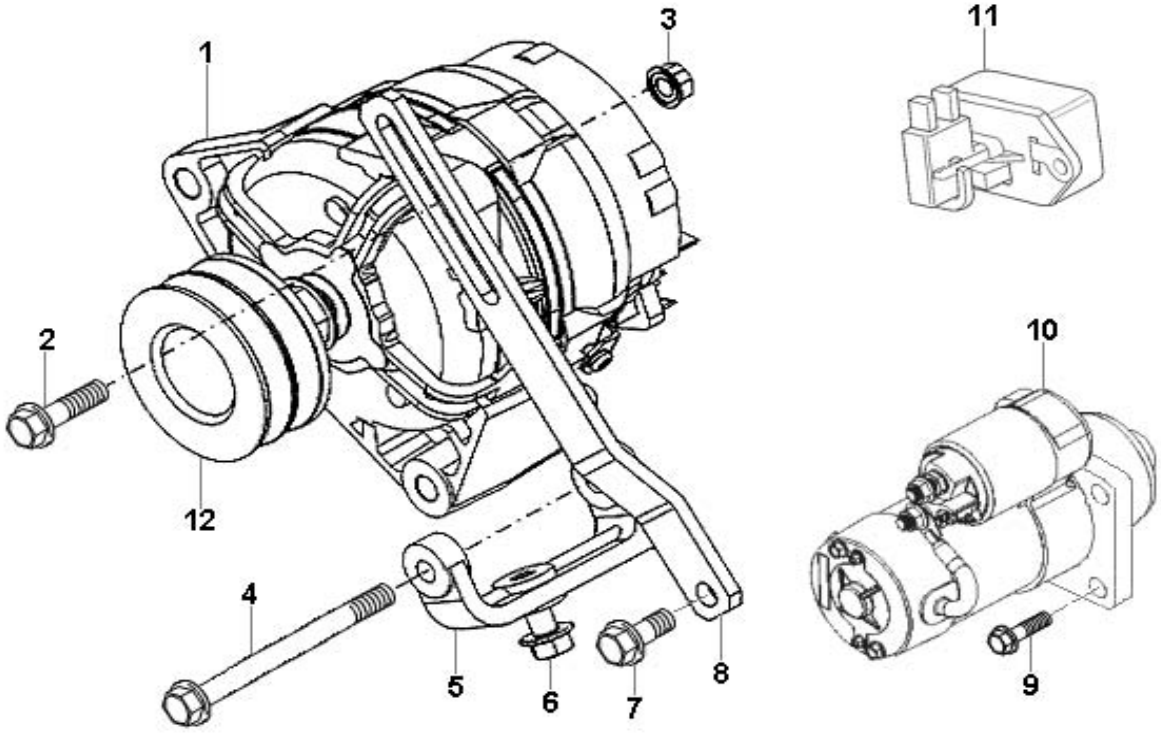

SISTEMA DO MOTOR - MOTOR DE PARTIDA E ALTERNADOR
SISTEMA DEL MOTOR - MOTOR DE PARTIDA Y ALTERNADOR
ENGINE SYSTEM - ENGINE STARTING

ITEM	CÓDIGO Nº DE PIEZAS CODE	QNT CT CTY	DENOMINAÇÃO / DENOMINACIÓN / DENOMINATION		
1	8018.101.094.00.5	1	Alternador 14V 90A	Alternador 14V 90A	Alternator 14V 90A
2	8012.101.874.00.3	1	Parafuso	Tornillo	Screw
3	6007.001.355.00.6	1	Porca Flange Dentada M10	Tuerca Brida Dentada M10	Flange Nut M10
4	8012.101.875.00.0	1	Parafuso	Tornillo	Screw
5	8018.101..096.00.0	1	Suporte do Alternador	Soporte del Alternador	Alternator Support
6	6008.001.075.00.8	1	Parafuso	Tornillo	Screw
7	6008.001.555.00.9	1	Parafuso Flange	Tornillo Brida	Flange Screw
8	8013.111.067.00.0	1	Esticador do Alternador	Tensor del Alternador	Alternator Tensor
9	6020.101.194.00.1	3	Parafuso Flange M10X30	Tornillo Brida M10X30	Flange Screw M10X30
10	8016.101.046.00.9	1	Motor de Partida	Motor de Partida	Engine Starting
11	6005.011.089.00.3	1	Regulador de Voltagem	Regulador de Voltaje	Voltage Adjuster
12	8018.101.095.00.2	1	Polia	Polea	Pulley

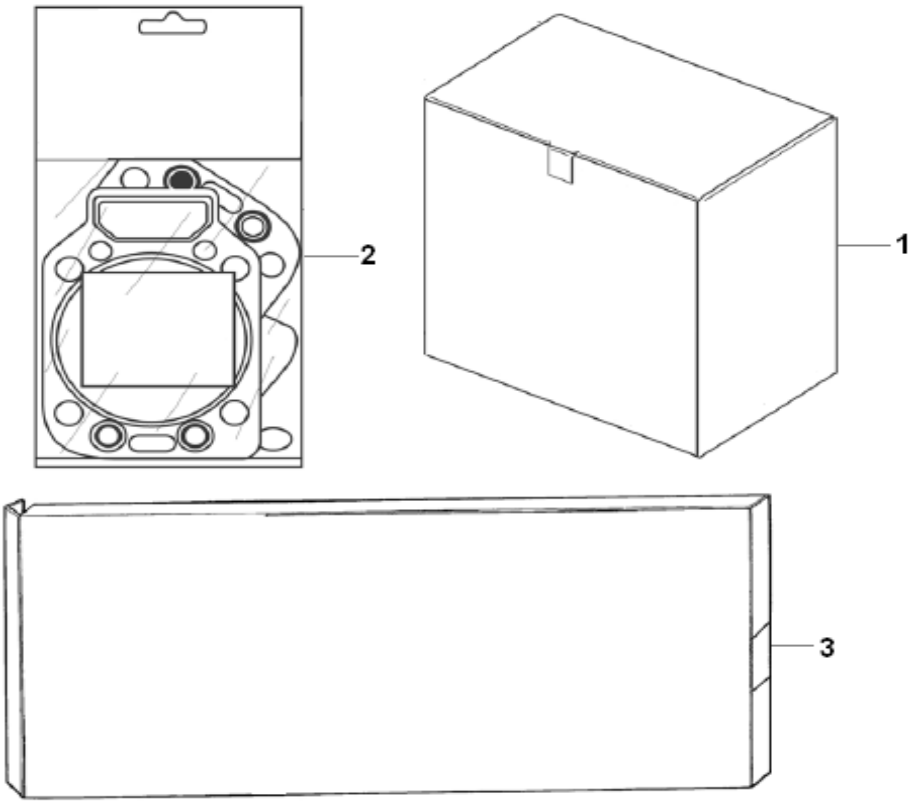

SISTEMA DO MOTOR - KITS DE REPARO
SISTEMA DEL MOTOR - KITS DE REPARACIÓN
ENGINE SYSTEM - REPAIR KITS

ITEM	CÓDIGO Nº DE PIEZAS CODE	QNT CT CTY	DENOMINAÇÃO / DENOMINACIÓN / DENOMINATION		
1.1	8013.199.024.00.6	6	Kit Cilindro - Inclui Camisa,	Kit Cilindro - Incluye Camisa	Kit Cilynder - Include Shirt,
			Pistão e Jogo de Anéis	Pistón y Conjunto de Anillos	Piston and Set of Rings
1.1	8013.199.072.00.5	6	Kit Cilind. Super Master STD -	Kit Cilindro Super Master STD -	Kit Cilynder Sup Master STD
			Inclui Camisa, Pistão, Jg Anéis,	Incluye Camisa, Pistón,Conj	Include Shirt, Piston, Set of
			Junta Cabeçote, Aneleis	de Anillos, Junta Culata, Anillos	Rings, Gasket Cylinder Head
			Anticorrosivo e Buchas Biela	Anticorrosivo y Buje Biela	Rings, Anti Corrosion and
					Bushing Rod
1.2	8013.199.027.00.9	6	Kit Cilind. Super Master 0,25 -	Kit Cilindro Super Master 0.25 -	Kit Cilynder Sup Master 0.25
			Inclui Camisa, Pistão, Jg Anéis,	Incluye Camisa, Pistón,Conj	Include Shirt, Piston, Set of
			Junta Cabeçote, Aneleis	de Anillos, Junta Culata, Anillos	Rings, Gasket Cylinder Head
			Anticorrosivo e Buchas Biela	Anticorrosivo y Buje Biela	Rings, Anti Corrosion and
					Bushing Rod
2	8009.199.150.00.7	6	Jg. Juntas Superiores 1 Cilind.	Conjunto Juntas Superiores	Kit Superior Gasket 1 Cilynd-
			Inclui Juntas Coletores,	1 Cilindro - Incluye Juntas	Include Gaskets Manifold,
			Cabeçote, Tampa Válv, Aneis	Colectors, Culata, Tapa Valv,	Cylinder Head, Cover Valve,
			de Vedação	Anillos de Vedación	Sealing Rings
3	8009.199.154.00.9	1	Jg.Juntas Inferiores - Inclui	Conj Juntas Inferiores -Incluye	Kit Gaskets Lower - Include
			Juntas Filtro, Tampa Traseira	Juntas Filtro, Tapa Tras y	Gaskets Filter, Back and
			e Dianteira, Coletores, Turbo,	Diant, Multiple ,Turbo, Bomba	Forward Cover, Manifold,
			Bomba Água, Hidráulica,	Água, Hidr, Alimentadora y	Turbo,Water Pump, Hidraul.
			Alimentadora e Aneis Ved	Anillos Vedación	Feeding and Sealing Rings

AGRALE

AGRALE FÊNIX

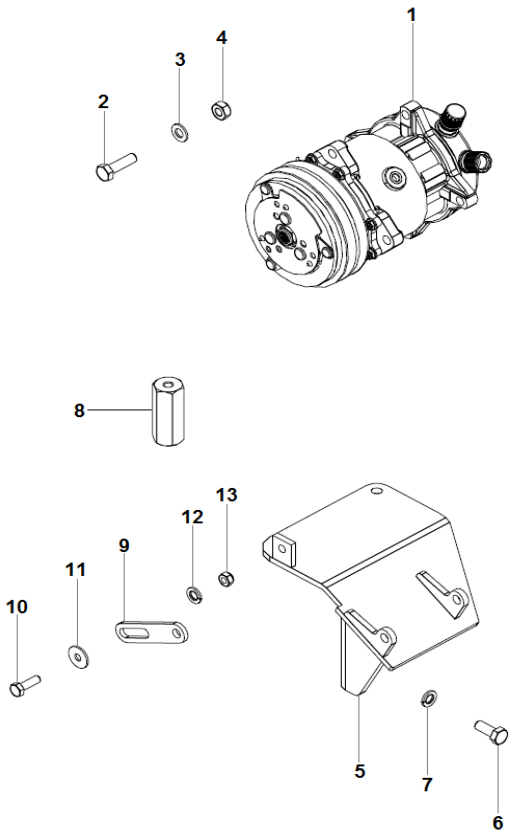

COMPRESSOR AR CONDICIONADOR
COMPRESOR AIRE ACONDICIONADO
AIR CONDITIONING

ITEM	CÓDIGO Nº DE PIEZAS CODE	QNT CT CTY	DENOMINAÇÃO / DENOMINACIÓN / DENOMINATION		
1		1	#N/D	#N/D	#N/D
2	4101.048.009.05.6	3	Parafuso M10X35	Tornillo M10X35	M10X35 Screw
3	4103.011.015.01.1	3	Arruela Lisa A10,5	Arandela Lisa A10,5	A10.5 Plate Washer
4	4102.014.013.05.6	3	Porca Freno M10	Tuerca Freno M10	M10 Brake Nut
5	8018.101.057.00.2	1	Suporte	Soporte	Bracket
6	4101.048.006.05.2	2	Parafuso M10X25	Tornillo M10X25	M10X25 Screw
7	4103.012.010.01.1	2	Arruela Pressão A10	Arandela Presión A10	A10 Pressure Washer
8	8018.101.064.00.8	1	Espaçador	Espaciador	Espacer
9	8013.101.093.00.8	1	Esticador	Estirador	Tightener
10	4101.047.090.05.7	1	Parafuso M8X25	Tornillo M8X25	M8X25 Screw
11	4103.024.011.01.5	1	Arruela Lisa A8,4	Arandela Lisa A8,4	A8.4 Washer Plate
12	4103.011.013.01.6	1	Arruela Lisa A8,4	Arandela Lisa A8,4	A8.4 Plate Washer
13	4102.014.011.05.0	1	Porca Freno M8	Tuerca Freno M8	M8 Brake Nut

AGRALE

AGRALE FÊNIX

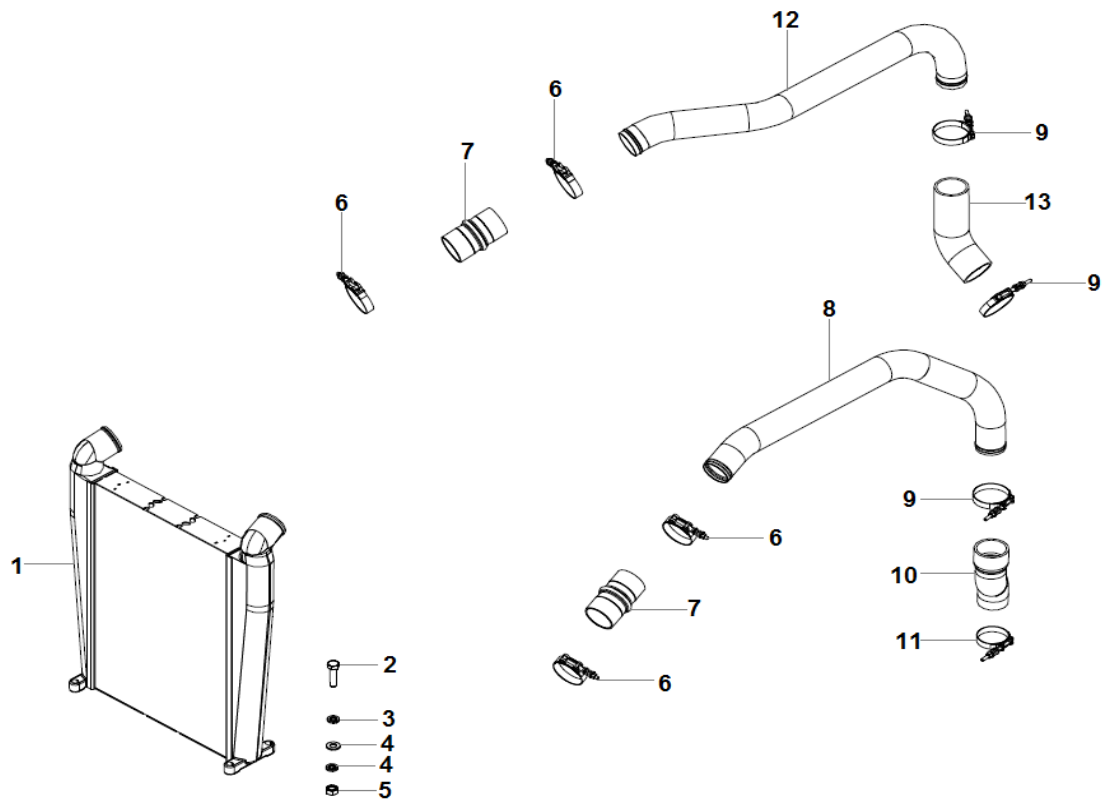

SISTEMA DE ADMISSÃO - RADIADOR AFTERCOOLER
SISTEMA DE ADMISION - RADIADOR AFTERCOOLER
INTAKE SYSTEM - AFTERCOOLER RADIATOR

ITEM	CÓDIGO Nº DE PIEZAS CODE	QNT CT CTY	DENOMINAÇÃO / DENOMINACIÓN / DENOMINATION		
1	8018.101.008.00.5	1	Radiador Aftercooler	Radiador Aftercooler	Aftercooler Radiator
2	4101.048.011.07.8	4	Parafuso M10X45	Tornillo M10X45	M10X45 Screw
3	4103.012.010.01.1	4	Arruela Pressão A10	Arandela Presión A10	A10 Pressure Washer
4	4103.011.015.01.1	8	Arruela Lisa A10,5	Arandela Lisa A10,5	A10.5 Plate Washer
5	4102.011.011.05.3	4	Porca M10	Tuerca M10	M10 Nut
6	6112.001.212.00.7	4	Abraçadeira 68-74 mm	Abrazadera 68-74 mm	68-74 mm Clamp
7	6112.001.211.00.9	2	Mangueira	Manguera	Hose
8	8018.101.012.00.7	1	Tubo	Tubo	Tube
9	6009.001.540.00.9	3	Abraçadeira 73-79 mm	Abrazadera 73-79 mm	73-79 mm Clamp
10	8018.101.014.00.3	1	Mangueira	Manguera	Hose
11	6007.001.917.00.3	1	Abraçadeira 58-64 mm	Abrazadera 58-64 mm	58-64 mm Clamp
12	8018.101.013.00.5	1	Tubo	Tubo	Tube
13	8018.101.009.00.3	1	Mangueira	Manguera	Hose

AGRALE

AGRALE FÊNIX

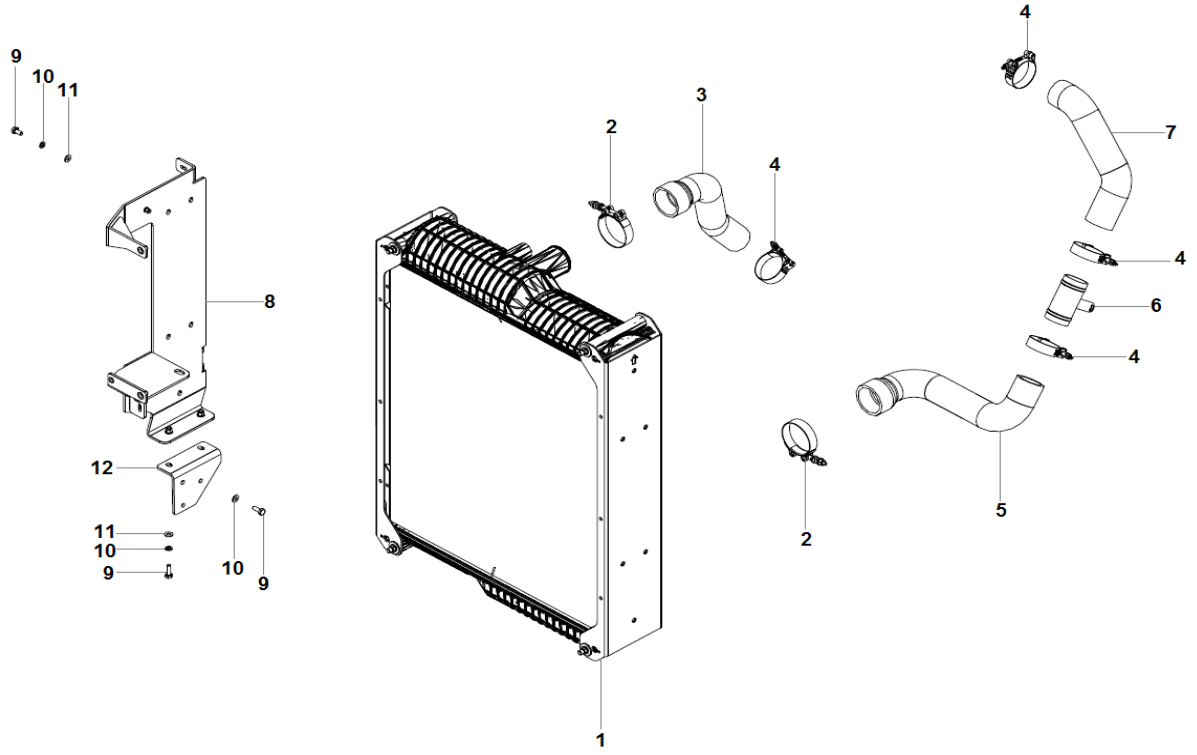

SISTEMA DE ARREFECIMENTO - RADIADOR DA ÁGUA
SISTEMA DE ENFRIAMIENTO - RADIADOR DE LA ÁGUA
COOLING SYSTEM - RADIATOR WATER

ITEM	CÓDIGO Nº DE PIEZAS CODE	QNT CT CTY	DENOMINAÇÃO / DENOMINACIÓN / DENOMINATION		
1	8018.101.007.00.7	1	Radiador da Água	Radiador de la Água	Water Radiator
2	6008.001.441.00.2	2	Abraçadeira 68-77 mm	Abrazadera 68-77 mm	68-77 mm Clamp
3	8018.101.001.00.0	1	Mangueira	Manguera	Hose
4	6008.001.034.00.5	4	Abraçadeira 57-65 mm	Abrazadera 57-65 mm	57-65 mm Clamp
5	8018.101.002.00.8	1	Mangueira	Manguera	Hose
6	8018.101.069.00.7	1	Tubo	Tubo	Tube
7	8018.101.079.00.6	1	Mangueira	Manguera	Hose
8.1	8018.101.047.00.3	1	Suporte Esquerdo	Soporte Izquierdo	Left Bracket
8.2	8018.101.048.00.1	1	Suporte	Soporte	Bracket
9	4101.047.090.05.7	16	Parafuso M8X25	Tornillo M8X25	M8X25 Screw
10	4103.012.009.02.1	16	Arruela Pressão A8	Arandela Presión A8	A8 Pressure Washer
11	4103.011.013.01.6	10	Arruela Lisa A8,4	Arandela Lisa A8,4	A8.4 Plate Washer
12.1	8018.101.061.00.4	1	Suporte Esquerdo	Soporte Izquierdo	Left Bracket
12.2	8018.101.060.00.6	1	Suporte Direito	Soporte Derecho	Righ Bracket

AGRALE

AGRALE FÊNIX

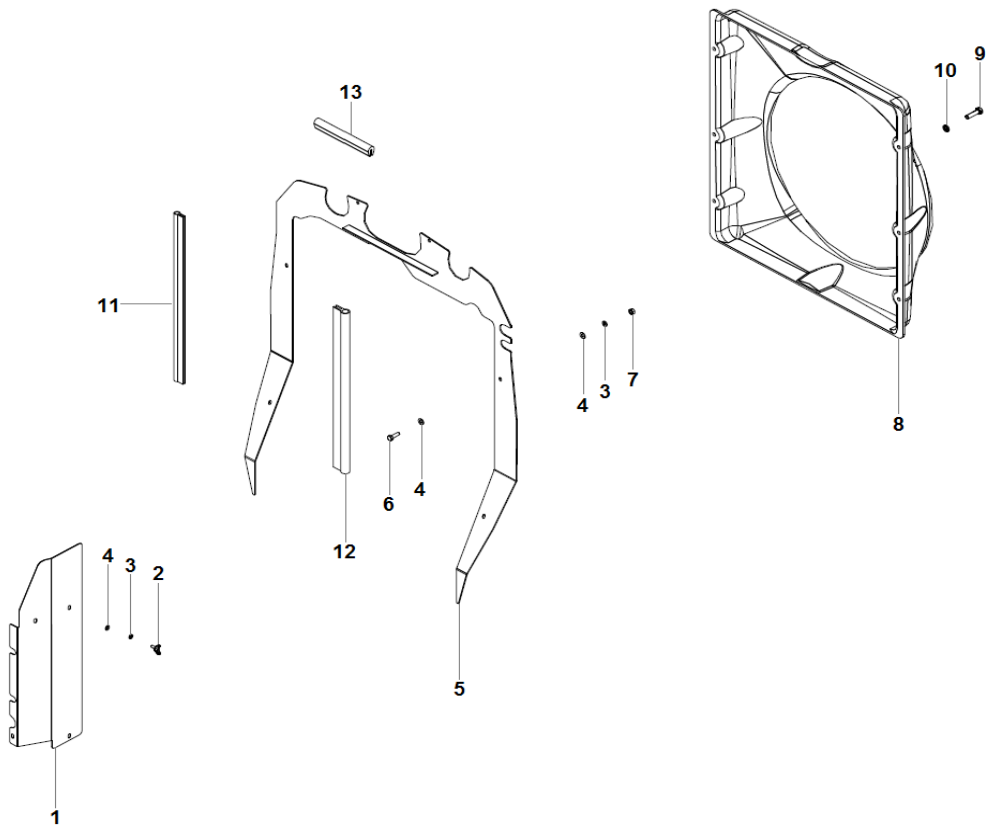

DEFLETORES RADIADORES
DEFLECTORES RADIADORES
RADIATORS DEFLECTORS

ITEM	CÓDIGO Nº DE PIEZAS CODE	QNT CT CTY	DENOMINAÇÃO / DENOMINACIÓN / DENOMINATION		
1.1	8018.101.083.00.8	1	Defletor Esquerdo	Deflector Izquierdo	Left Deflector
1.2	8018.101.082.00.0	1	Defletor Direito	Deflector Derecho	Right Deflector
2	8002.115.608.00.0	8	Parafuso Borboleta M6X15	Tornillo Mariposa M6X15	M6X15 Butterfly Screw
3	4103.012.007.07.4	10	Arruela Pressão A6	Arandela Presión A6	A6 Pressure Washer
4	4103.011.011.02.8	12	Arruela Lisa A6,4	Arandela Lisa A6,4	A6.4 Plate Washer
5	8018.101.034.00.1	1	Defletor	Deflector	Deflector
6	4101.047.068.05.3	2	Parafuso M6X20	Tornillo M6X20	M6X20 Screw
7	4102.011.005.05.5	2	Porca M6	Tuerca M6	M6 Nut
8	8018.101.038.00.2	1	Defletor	Deflector	Deflector
9	4101.047.088.05.1	6	Parafuso M8X20	Tornillo M8X20	M8X20 Screw
10	4103.012.009.02.1	6	Arruela Pressão A8	Arandela Presión A8	A8 Pressure Washer
11	1021.100.019.00.4	CN	Guarnição	Perfil de Goma	Rubber Profile
12	1021.100.079.00.8	CN	Perfil Borracha	Perfil Goma	Rubber Profile
13	1021.100.004.00.6	CN	Perfil Borracha U	Perfil Goma U	U Rubber Profile

AGRALE

AGRALE FÊNIX

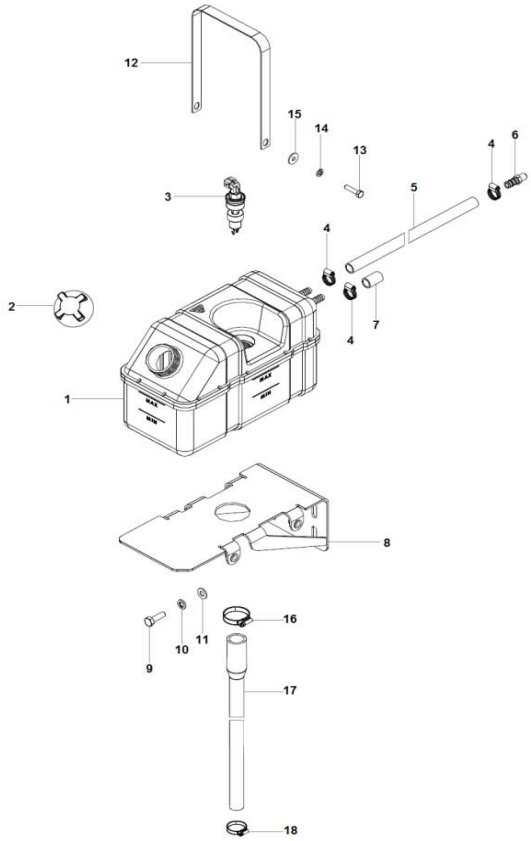

SISTEMA DE ARREFECIMENTO - VASO DE EXPANSÃO
SISTEMA DE ENFRIAMIENTO - VASO DE EXPANSIÓN
COOLING SYSTEM - RESERVOIR OF EXPANSION

ITEM	CÓDIGO Nº DE PIEZAS CODE	QNT CT CTY	DENOMINAÇÃO / DENOMINACIÓN / DENOMINATION		
1	6013.301.027.00.6	1	Vaso de Expansão	Reservorio de Expansión	Reservoir of Expansion
2	6008.001.037.00.8	1	Tampa Preta 14,5 PSI	Tapa Niegra 14,5 PSI	14.5 PSI Black Cover
3	6008.011.021.00.0	1	Sensor Nível Água	Sensor Nivel Agua	Water Level Sensor
4	8002.108.105.00.6	3	Abraçadeira 3/4"-1"	Abrazadera 3/4"-1"	3/4"-1" Clamp
5	1020.100.002.00.2	CN	Mangueira 12,7X22,2	Manguera 12,7X22,2	12.7X22.2 Hose
6	8018.101.068.00.9	1	Conector 1/4" - Espiga 1/2"	Conector 1/4" - Espiga 1/2"	1/4" - 1/2" Connector
7	6007.001.347.00.3	1	Tampa 12,5 mm	Tapa 12,5 mm	12.5 mm Cover
8	8018.101.028.00.3	1	Suporte	Soporte	Bracket
9	4101.047.090.05.7	4	Parafuso M8X25	Tornillo M8X25	M8X25 Screw
10	4103.012.009.02.1	4	Arruela Pressão A8	Arandela Presión A8	A8 Pressure Washer
11	4103.011.013.01.6	4	Arruela Lisa A8,4	Arandela Lisa A8,4	A8.4 Plate Washer
12	8018.101.029.00.1	2	Cinta	Correa	Strap
13	4101.047.069.07.7	4	Parafuso M6X25	Tornillo M6X25	M6X25 Screw
14	4103.012.007.07.4	4	Arruela Pressão A6	Arandela Presión A6	A6 Pressure Washer
15	4103.024.008.01.1	4	Arruela Lisa A6,4	Arandela Lisa A6,4	A6.4 Plate Washer
16	6008.001.434.00.7	1	Abraçadeira 36-42 mm	Abrazadera 36-42 mm	36-42 mm Clamp
17	6025.001.414.00.3	1	Mangueira	Manguera	Hose
18	6008.001.431.00.3	1	Abraçadeira 24-30 mm	Abrazadera 24-30 mm	24-30 mm Clamp

AGRALE

AGRALE FÊNIX

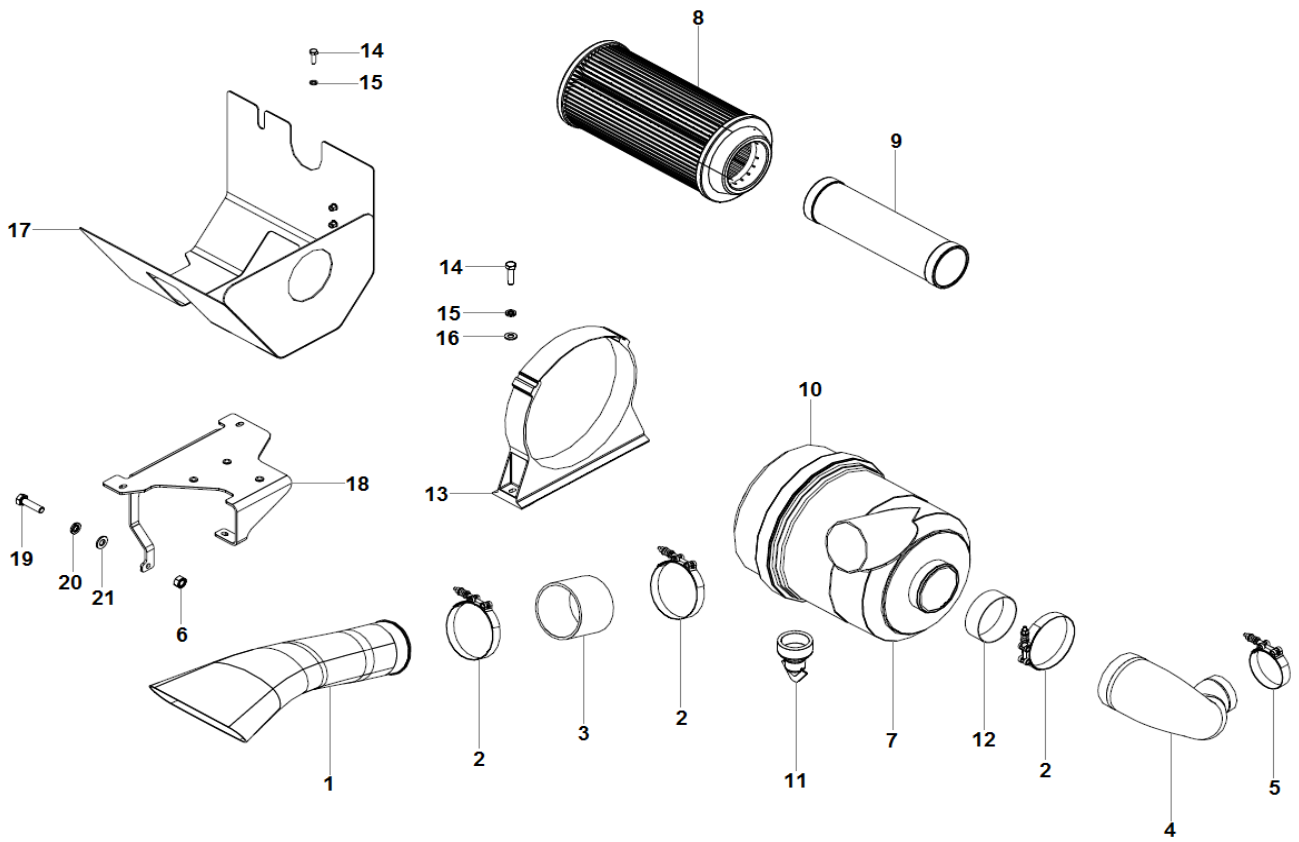

SISTEMA DE ADMISSÃO - FILTRO DO AR
SISTEMA DE ADMISION - FILTRO DEL AIRE
INTAKE SYSTEM - AIR FILTER

ITEM	CÓDIGO Nº DE PIEZAS CODE	QNT CT CTY	DENOMINAÇÃO / DENOMINACIÓN / DENOMINATION		
1	8018.101.011.00.9	1	Duto Ar	Conducto Aire	Air Duct
2	6008.001.448.00.7	3	Abraçadeira 112-124 mm	Abrazadera 112-124 mm	112-124 mm Clamp
3	8018.101.005.00.1	1	Mangueira	Manguera	Hose
4	8018.101.004.00.4	1	Mangueira	Manguera	Hose
5	6008.001.442.00.0	1	Abraçadeira 74-83 mm	Abrazadera 74-83 mm	74-83 mm Clamp
6	4102.011.011.05.3	2	Porca M10	Tuerca M10	M10 Nut
7	8013.101.025.00.0	1	Filtro do Ar 15 m³ - Inclui Itens 8 ao 12	Filtro del Aire 15 m³ -Incluye Itenes 8 al 12	15 m³ Air Filter - Includes Items 8 to 12
8	8013.101.026.00.8	1	Elemento Primário	Elemento Primário	Primary Element
9	8013.101.027.00.6	1	Elemento Secundário	Elemento Secundario	Secondary Element
10	8013.101.030.00.0	1	Válvula Dreno	Valvula Dreno	Drain Valve
11	8013.101.032.00.6	1	Tampa	Tapa	Cover
12	6007.001.903.00.3	1	Anel	Anillo	Ring
13	8013.101.028.00.4	1	Suporte	Soporte	Bracket
14	4101.047.094.05.9	5	Parafuso M8X35	Tornillo M8X35	M8X35 Screw
15	4103.012.009.02.1	5	Arruela Pressão A8	Arandela Presión A8	A8 Pressure Washer
16	4103.011.013.01.6	2	Arruela Lisa A8,4	Arandela Lisa A8,4	A8.4 Plate Washer
17	8018.101.067.00.1	1	Defletor	Deflector	Deflector
18	8018.101.065.00.5	1	Suporte	Soporte	Bracket
19	4101.048.006.05.2	3	Parafuso M10X25	Tornillo M10X25	M10X25 Screw
20	4103.012.010.01.1	3	Arruela Pressão A10	Arandela Presión A10	A10 Pressure Washer
21	4103.011.015.01.1	3	Arruela Lisa A10,5	Arandela Lisa A10,5	A10.5 Plate Washer

AGRALE

AGRALE FÊNIX

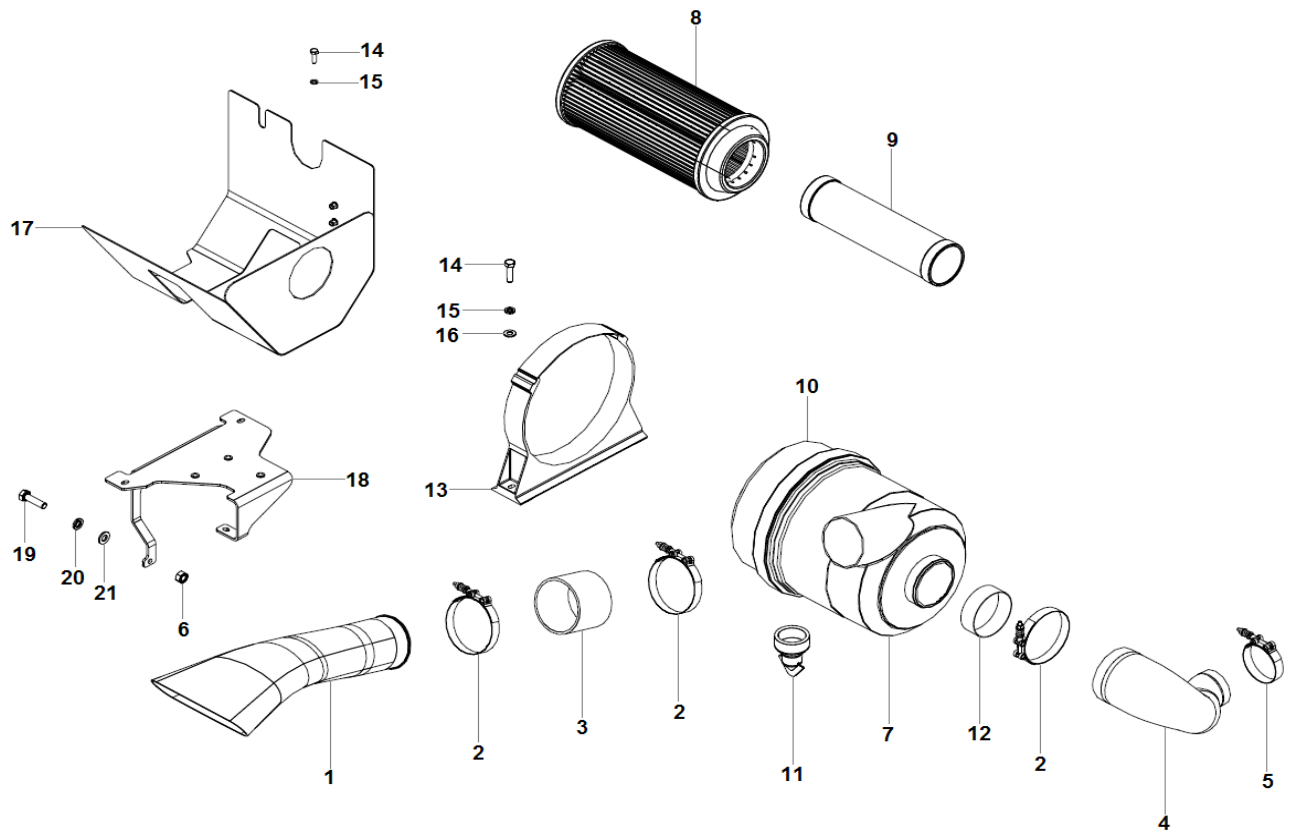

SISTEMA DE ESCAPE
SISTEMA DE ESCAPE
EXHAUST SYSTEM

ITEM	CÓDIGO Nº DE PIEZAS CODE	QNT CT CTY	DENOMINAÇÃO / DENOMINACIÓN / DENOMINATION		
1	8018.101.077.00.0	1	Silencioso - Inclui Itens 2 ao 4	Silencioso - Incluye Itenes 2 al 4	Silent - Includes Items 2 to 4
2		1	#N/D	#N/D	#N/D
3		6	#N/D	#N/D	#N/D
4		6	#N/D	#N/D	#N/D
5		6	#N/D	#N/D	#N/D
6	8018.101.016.00.8	1	Suporte	Soporte	Bracket
7	8018.101.017.00.6	1	Tampa	Tapa	Cover
8	4101.048.026.02.7	6	Parafuso M12X35	Tornillo M12X35	M12X35 Screw
9	4103.012.011.01.9	6	Arruela Pressão A12	Arandela Presión A12	A12 Pressure Washer
10	4103.011.017.01.7	6	Arruela Lisa A13	Arandela Lisa A13	A13 Plate Washer
11	4101.084.095.06.8	6	Parafuso M12X1,75X40	Tornillo M12X1,75X40	M12X1.75X40 Screw
12	6013.101.322.00.3	2	Abraçadeira 94 mm	Abrazadera 94 mm	94 mm Clamp
13	8018.101.073.00.9	1	Tubo	Tubo	Tube
14	8018.101.074.00.7	1	Flange	Pletina	Flange
15		6	#N/D	#N/D	#N/D
16		6	#N/D	#N/D	#N/D
17		6	#N/D	#N/D	#N/D

AGRALE

AGRALE FÊNIX

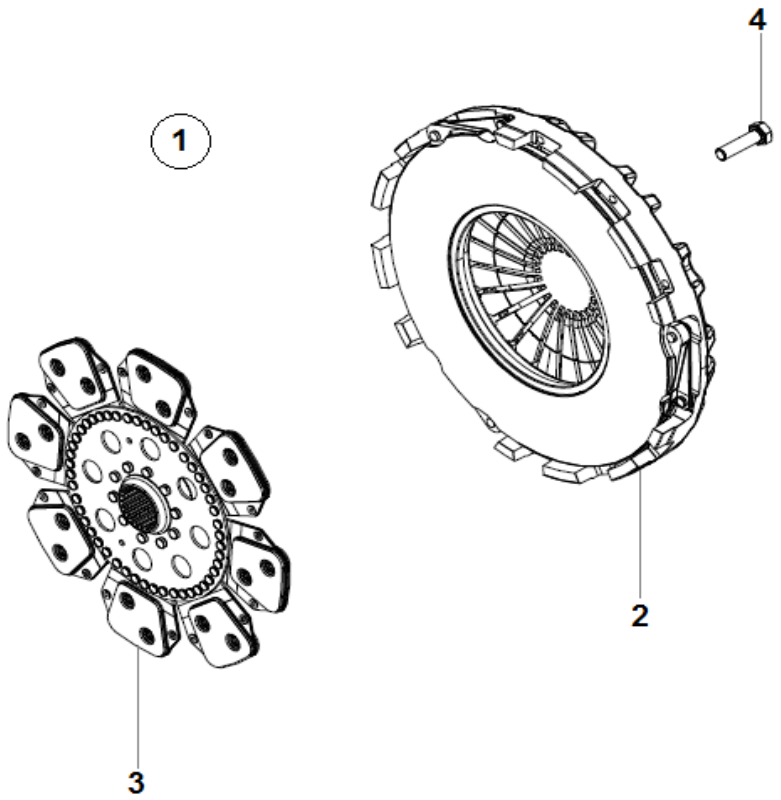

SISTEMA DE EMBREAGEM
SISTEMA DE EMBRAGUE
CLUTCH SYSTEM

ITEM	CÓDIGO Nº DE PIEZAS CODE	QNT CT CTY	DENOMINAÇÃO / DENOMINACIÓN / DENOMINATION		
1	8013.102.066.00.3	1	Embreagem Completa - Inclui Itens 2 e 3	Embrague Completa - Incluye Itenes 2 y 3	Complete Cluth - Includes Items 2 and 3
2	8013.102.067.00.1	1	Platô Embreagem	Prensa Embrague	Clutch Pressure Plate
3	8013.102.068.00.9	1	Disco Embreagem	Disco Embrague	Clutch Disc
4	4101.045.041.06.0	9	Parafuso M8X70	Tornillo M8X70	M8X70 Screw

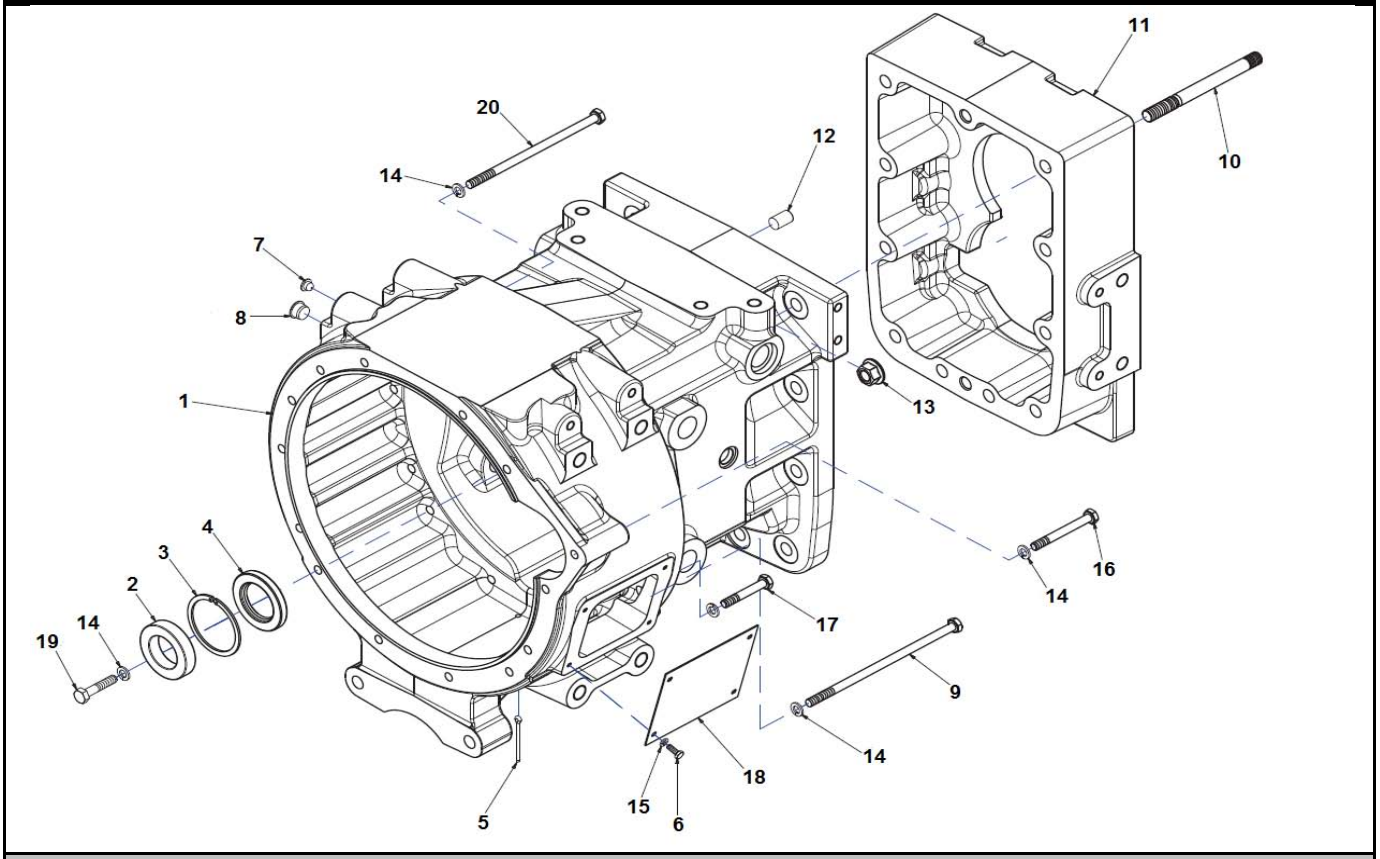

SISTEMA DA TRANSMISSÃO - CARCAÇA DA EMBREAGEM
SISTEMA DE TRANSMISIÓN - CARCAZA DE LA EMBRAGUE
TRANSMISSION SYSTEM - CLUTCH HOUSING

ITEM	CÓDIGO Nº DE PIEZAS CODE	QNT CT CTY	DENOMINAÇÃO / DENOMINACIÓN / DENOMINATION		
1	8013.102.001.00.0	1	Carcaça	Carcaza	Housing
2	4001.018.004.00.6	1	Rolamento 45X75X16	Rodamiento 45X75X16	45X75X16 Bearing
3	4008.011.049.00.3	1	Anel Elástico 80X2,5 mm	Anillo Elástico 80X2,5 mm	80X2.5 mm Snap Ring
4	8013.102.076.00.2	1	Retentor 47,6X79,25X10	Retén 47,6X79,25X10	47.6X79.25X10 Retainer
5	4009.014.015.00.9	1	Contrapino 5X56	Contraperno 5X56	5X56 Cotter Pin
6	4101.047.066.05.7	4	Parafuso M6X16	Tornillo M6X16	M6X16 Screw
7	8009.105.071.00.8	4	Bujão M12	Tapón M12	M12 Plug
8	8013.102.009.00.3	4	Tampa	Tapa	Cover
9	4101.045.064.05.4	4	Parafuso M10X235	Tornillo M10X235	M10X235 Screw
10	8018.104.018.00.1	10	Prisioneiro	Espárrago	Stud
11	8018.104.020.00.7	1	Carcaça	Carcaza	Housing
12	4004.010.089.00.9	2	Pino M6X28	Perno M6X28	M6X28 Pin
13	8018.104.019.00.9	10	Porca Flange	Tuerca Pletina	Flange Nut
14	4103.012.010.01.1	12	Arruela Pressão A10	Arandela Presión A10	A10 Pressure Washer
15	4103.012.007.01.7	4	Arruela Pressão A6	Arandela Presión A6	A6 Pressure Washer
16	4101.045.065.05.1	1	Parafuso M10X90	Tornillo M10X90	M10X90 Screw
17	4101.045.059.05.4	1	Parafuso M10X65	Tornillo M10X65	M10X65 Screw
18	8009.102.018.00.2	1	Tampa	Tapa	Cover
19	4101.048.006.05.2	4	Parafuso M10X25	Tornillo M10X25	M10X25 Screw
20	4101.045.060.05.2	8	Parafuso M10X220	Tornillo M10X220	M10X220 Screw

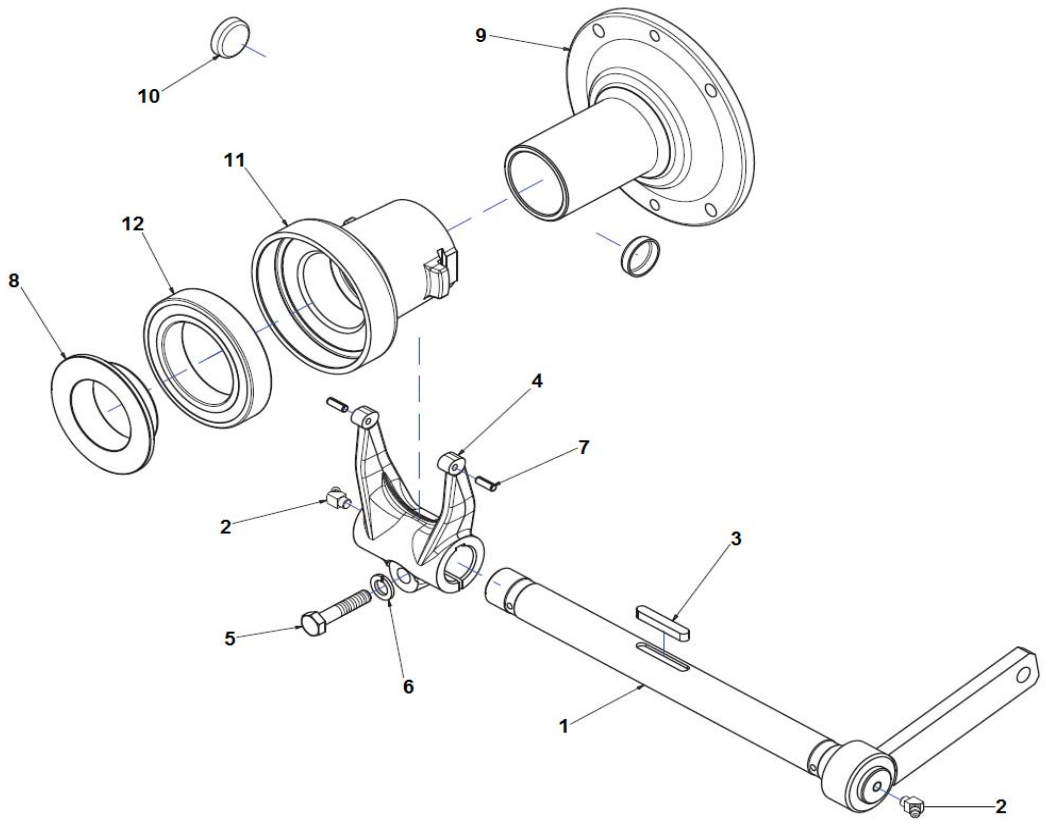

SISTEMA DE EMBREAGEM - ACIONAMENTO
SISTEMA DE EMBRAGUE - ACCIONAMENTO
CLUTCH SYSTEM - ACTIVATION

ITEM	CÓDIGO Nº DE PIEZAS CODE	QNT CT CTY	DENOMINAÇÃO / DENOMINACIÓN / DENOMINATION		
1	8018.104.021.00.5	1	Eixo Embreagem	Eje Embrague	Clutch Shafth
2	4003.010.016.00.4	2	Graxeira 90° M8	Grasera 90° M8	M8 90° Grasera
3	4005.010.030.00.0	1	Chaveta 8X8X50	Chaveta 8X8X50	8X8X50 Keyway
4	8018.104.022.00.3	1	Garfo Embreagem	Tenedor Embrague	Clutch Fork
5	4101.048.027.00.9	1	Parafuso M12X40	Tornillo M12X40	M12X40 Screw
6	4103.012.011.01.9	1	Arruela Pressão A12	Arandela Presión A12	A12 Pressure Washer
7	4006.010.078.00.7	2	Bucha Elastica 5X16	Buje Elástica 5X16	5X16 Elastic Bushing
8	8018.104.023.00.1	1	Arruela Encosto	Arandela Apoyo	Support Washer
9	8018.104.024.00.9	1	Tampa	Tapa	Cover
10	8009.102.020.00.8	2	Tampa	Tapa	Cover
11	8018.104.025.00.6	1	Mancal	Cojinete	Bearing
12	8018.104.026.00.4	1	Rolamento	Rodamiento	Bearing

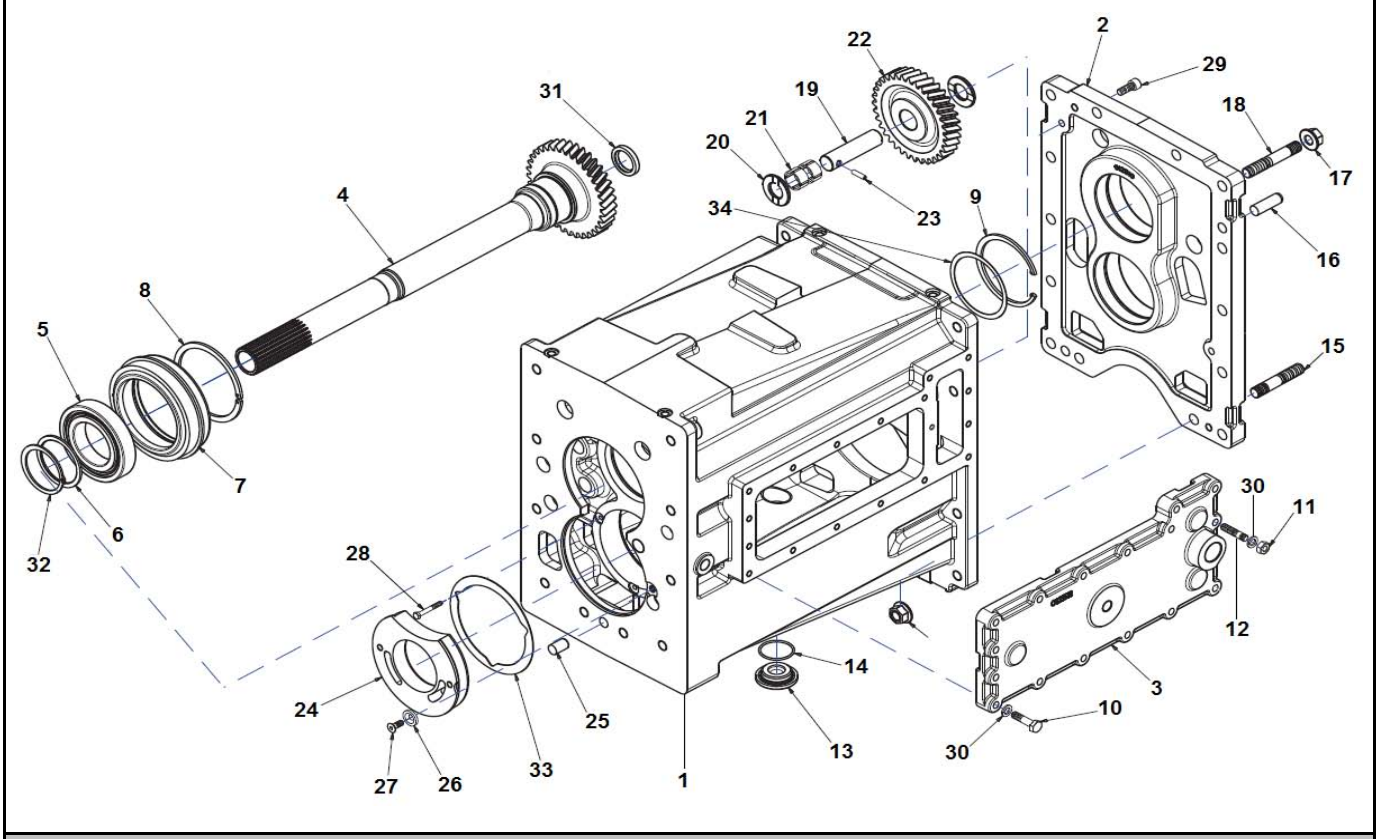

SISTEMA DA TRANSMISSÃO - CARCAÇA E EIXO INTERMEDIÁRIO
SISTEMA DE TRANSMISIÓN - CARCAZA Y EJE INTERMEDIO
TRANSMISSION SYSTEM - HOUSING AND INTERMEDIATE SHAFT

ITEM	CÓDIGO Nº DE PIEZAS CODE	QNT CT CTY	DENOMINAÇÃO / DENOMINACIÓN / DENOMINATION		
1	8013.104.231.00.1	1	Carcaça	Carcaza	Housing
2	8013.104.032.00.3	1	Tampa	Tapa	Cover
3	8013.104.034.00.9	1	Tampa	Tapa	Cover
4	8018.104.027.00.2	1	Eixo	Eje	Shaft
5	8013.104.061.00.2	1	Rolamento	Rodamiento	Bearing
6	8013.104.063.00.8	1	Espaçador	Espaciador	Espacer
7	8013.104.031.00.5	1	Suporte	Soporte	Bracket
8	4008.011.065.00.9	1	Anel Elástico 125X4 mm	Anillo Elástico 125X4 mm	125X4 mm Snap Ring
9	4008.011.061.00.8	1	Anel Elástico 110X4 mm	Anillo Elástico 110X4 mm	110X4 mm Snap Ring
10	4101.048.010.05.4	15	Parafuso M10X40	Tornillo M10X40	M10X40 Screw
11	4102.011.011.05.3	2	Porca M10	Tuerca M10	M10 Nut
12	4101.051.015.05.7	2	Prisioneiro M10X35	Espárrago M10X35	M10X35 Stud
13	8009.104.022.00.2	1	Bujão Magnético	Tapón Magnético	Magnetic Plug
14	8010.104.081.00.6	1	Anel	Anillo	Ring
15	4101.050.066.02.8	2	Prisioneiro M16X70	Espárrago M16X70	M16X70 Stud
16	4004.010.092.00.3	2	Pino M6X50	Perno M6X50	M6X50 Pin
17	8013.104.647.00.8	14	Planetaria Z=43 - Z=24	Planetaria Z=43 - Z=24	Z=43 - Z=24 Planetary
18	4101.050.068.02.4	12	Prisioneiro M16X80	Espárrago M16X80	M16X80 Stud
19	8009.104.406.00.7	1	Eixo Ré	Eje Re	Reversing Shaft
20	8009.104.519.00.7	2	Arruela Encosto	Arandela Apoyo	Support Washer
21	4001.047.101.00.5	2	Rolamento Agulhas 25X32X16	Rodamiento Agujas 25X32X16	25X32X16 Needle Bearing
22	8013.104.051.00.3	1	Engrenagem Ré Z=35	Engranaje Re Z=35	Z=35 Reversing Gear
23	4006.011.020.00.8	1	Bucha Elastica 6X24	Buje Elástica 6X24	6X24 Elastic Bushing
24	8013.104.234.00.5	1	Suporte	Soporte	Bracket
25	4004.010.089.00.9	1	Pino M6X28	Perno M6X28	M6X28 Pin
26	8013.104.235.00.2	1	Arruela	Aradela	Washer
27	4101.067.038.00.2	1	Parafuso Allen M8X16	Tornillo Allen M8X16	M8X16 Allen Screw

AGRALE

AGRALE FÊNIX

SISTEMA DA TRANSMISSÃO - CARCAÇA E EIXO INTERMEDIÁRIO
SISTEMA DE TRANSMISIÓN - CARCAZA Y EJE INTERMEDIO
TRANSMISSION SYSTEM - HOUSING AND INTERMEDIATE SHAFT

ITEM	CÓDIGO Nº DE PIEZAS CODE	QNT CT CTY	DENOMINAÇÃO / DENOMINACIÓN / DENOMINATION		
28	8013.104.321.00.0	3	Parafuso	Tornillo	Screw
29	8013.104.322.00.8	2	Parafuso	Tornillo	Screw
30	4103.012.010.01.1	17	Arruela Pressão A10	Arandela Presión A10	A10 Pressure Washer
31	8013.104.062.00.0	1	Retentor 32X47X7	Retén 32X47X7	32X47X7 Retainer
32	4008.010.058.00.5	1	Anel Elástico 70X2,5 mm	Anillo Elástico 70X2,5 mm	70X2.5 mm Snap Ring
33.1	8009.104.429.00.9	1	Espaçador 0,3 mm	Espaciador 0,3 mm	0.3 mm Espacer
33.2	8009.104.430.00.7	1	Espaçador 0,5 mm	Espaciador 0,5 mm	0.5 mm Espacer
33.3	8009.104.431.00.5	1	Espaçador 1,0 mm	Espaciador 1,0 mm	1.0 mm Espacer
33.4	8009.104.535.00.3	1	Espaçador	Espaciador	Espacer
34.1	8007.104.042.00.4	1	Espaçador 0,10 mm	Espaciador 0,10 mm	0.10 mm Espacer
34.2	8007.104.043.00.2	1	Espaçador 0,15 mm	Espaciador 0,15 mm	0.15 mm Espacer
34.3	8007.104.044.00.0	1	Espaçador 0,25 mm	Espaciador 0,25 mm	0.25 mm Espacer
34.4	8007.104.045.00.7	1	Espaçador 0,30 mm	Espaciador 0,30 mm	0.30 mm Spacer
34.5	8007.104.046.00.5	1	Espaçador 0,75 mm	Espaciador 0,75 mm	0.75 mm Spacer
34.6	8007.104.047.00.3	1	Espaçador 2,0 mm	Espaciador 2,0 mm	2.0 mm Spacer
34.7	8007.104.048.00.1	1	Espaçador 3,0 mm	Espaciador 3,0 mm	3.0 mm Spacer

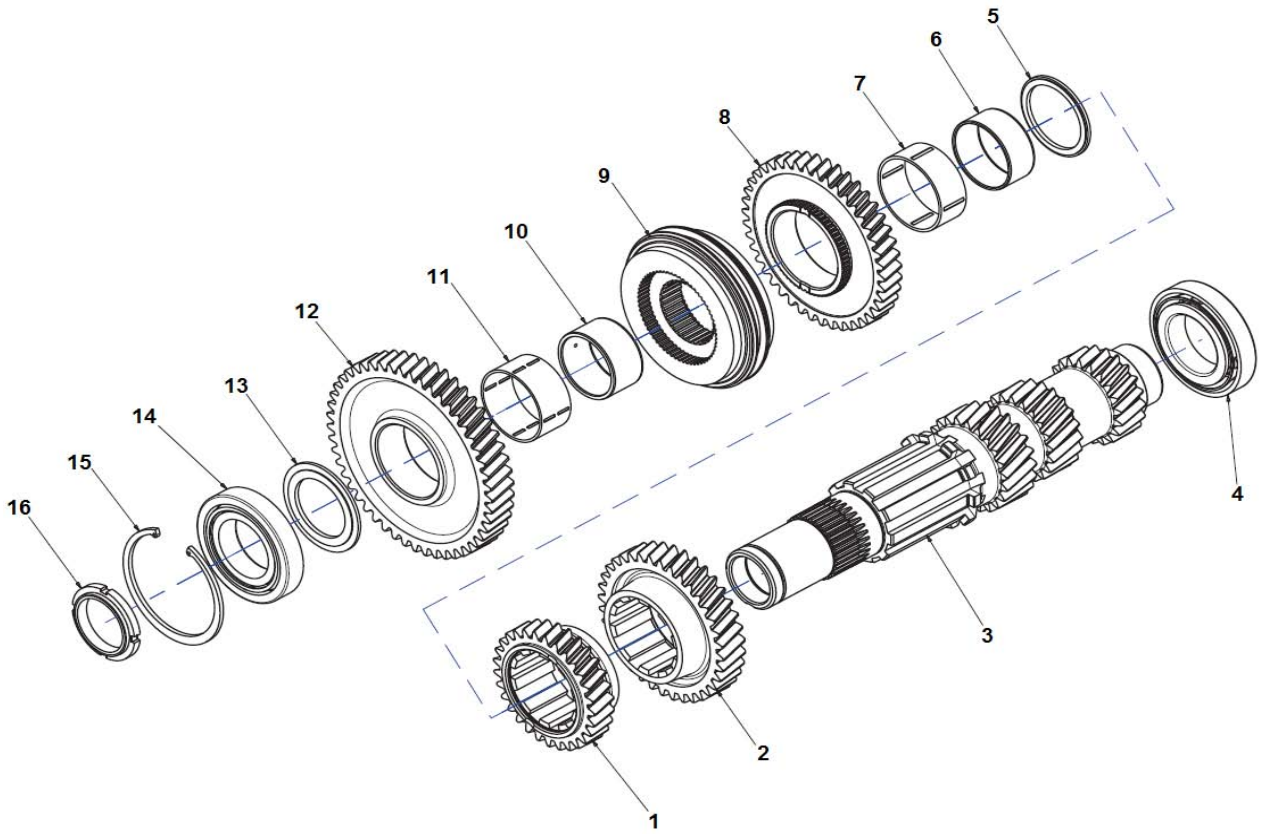

SISTEMA DA TRANSMISSÃO - EIXO SECUNDÁRIO
SISTEMA DE TRANSMISIÓN - EJE SECUNDARIO
TRANSMISSION SYSTEM - SECONDARY SHAFT

ITEM	CÓDIGO Nº DE PIEZAS CODE	QNT CT CTY	DENOMINAÇÃO / DENOMINACIÓN / DENOMINATION		
1	8018.104.030.00.6	1	Engrenagem Z=29	Engrenaje Z=29	Z=29 Gear
2	8018.104.029.00.8	1	Engrenagem Alta Z=36	Engrenaje Alta Z=36	Z=36 High Gear
3	8018.104.028.00.0	1	Eixo Secundário	Eje Secundário	Secundary Axle
4	8009.104.048.00.7	1	Espaçador	Espaciador	Espacer
5	8009.104.046.00.1	1	Espaçador 65X70X30	Espaciador 65X70X30	65X70X30 Espacer
6	4001.048.033.00.9	1	Rolamento Agulhas 70X78X30	Rodamiento Agujas 70X78X30	70X78X30 Needle Bearing
7	8018.104.031.00.4	1	Engrenagem 2ª Z=42	Engrenaje 2da Z=42	Z=42 2nd Gear
8	8013.104.743.00.5	1	Sincronizador 1ª - 2ª	Sincronizador 1er - 2da	1st - 2nd Synchronizer
9	8009.104.038.00.8	1	Espaçador 60X68X35	Espaciador 60X68X35	60X68X35 Espacer
10	4001.048.029.01.5	1	Rolamento Agulhas 68X74X35	Rodamiento Agujas 68X74X35	68X74X35 Needle Bearing
11	8018.104.032.00.2	1	Engrenagem 1ª Z=49	Engrenaje 1ra Z=49	Z=49 1st Gear
12	8009.104.340.00.8	1	Espaçador	Espaciador	Espacer
13	4001.032.061.00.8	2	Rolamento 60X110X23,75	Rodamiento 60X110X23,75	60X110X23.75 Bearing
14	4008.011.061.00.8	1	Anel Elástico 110X4 mm	Anillo Elástico 110X4 mm	110X4 mm Snap Ring
15	8013.104.070.00.3	1	Porca Ranhurada	Tuerca Ranurada	Slotted Nut

AGRALE

AGRALE FÊNIX

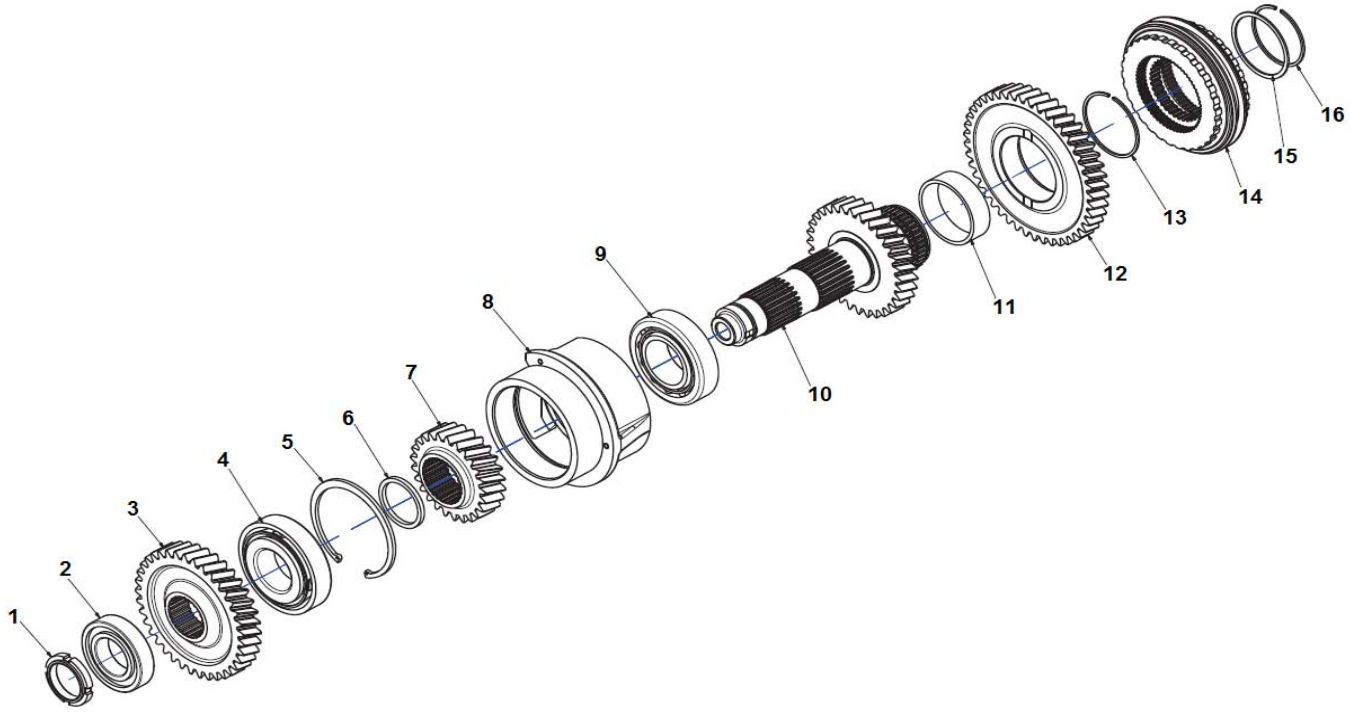

SISTEMA DA TRANSMISSÃO - EIXO PRINCIPAL
SISTEMA DE TRANSMISIÓN - EJE PRINCIPAL
TRANSMISSION SYSTEM - MAIN SHAFT

ITEM	CÓDIGO Nº DE PIEZAS CODE	QNT CT CTY	DENOMINAÇÃO / DENOMINACIÓN / DENOMINATION		
1	8013.104.055.00.4	1	Porca Ranhurada	Tuerca Ranurada	Slotted Nut
2	4001.018.055.00.8	1	Rolamento 45X85X19	Rodamiento 45X85X19	45X85X19 Bearing
3	8013.104.698.00.1	1	Espaçador 2,15 mm	Espaciador 2,15 mm	2.15 mm Spacer
4	4001.033.059.00.1	1	Rolamento 50X110X29,25	Rodamiento 50X110X29,25	50X110X29.25 Bearing
5	4008.011.061.00.8	1	Anel Elástico 110X4 mm	Anillo Elástico 110X4 mm	110X4 mm Snap Ring
6.01	8013.104.671.00.8	1	Espaçador 3,6 mm	Espaciador 3,6 mm	3.6 mm Spacer
6.02	8013.104.670.00.6	1	Espaçador 3,7 mm	Espaciador 3,7 mm	3.7 mm Spacer
6.03	8013.104.669.00.2	1	Espaçador 3,8 mm	Espaciador 3,8 mm	3.8 mm Spacer
6.04	8013.104.668.00.4	1	Espaçador 3,9 mm	Espaciador 3,9 mm	3.9 mm Spacer
6.05	8009.104.479.00.4	1	Espaçador 4,00 mm	Espaciador 4,00 mm	4.00 mm Espacer
6.06	8009.104.478.00.6	1	Espaçador 4,07 mm	Espaciador 4,07 mm	4.07 mm Espacer
6.07	8009.104.477.00.8	1	Espaçador 4,14 mm	Espaciador 4,14 mm	4.14 mm Espacer
6.08	8009.104.476.00.0	1	Espaçador 4,21 mm	Espaciador 4,21 mm	4.21 mm Espacer
6.09	8009.104.475.00.2	1	Espaçador 4,28 mm	Espaciador 4,28 mm	4.28 mm Espacer
6.10	8009.104.474.00.5	1	Espaçador 4,35 mm	Espaciador 4,35 mm	4.35 mm Espacer
6.11	8009.104.473.00.7	1	Espaçador 4,42 mm	Espaciador 4,42 mm	4.42 mm Espacer
6.12	8009.104.472.00.9	1	Espaçador 5,00 mm	Espaciador 5,00 mm	5.00 mm Espacer
7	8018.104.035.00.5	1	Engrenagem 1ª	Engrenaje 1ra	1st Gear
8	8013.104.049.00.7	1	Suporte	Soporte	Bracket
9	8009.104.411.00.7	1	Rolamento	Rodamiento	Bearing
10	8018.104.033.00.0	1	Eixo Z=32	Eje Z=32	Z=32 Shaft
11	4001.048.032.00.1	1	Rolamento Agulhas 70X78X23	Rodamiento Agujas 70X78X23	70X78X23 Needle Bearing
12	8018.104.034.00.8	1	Engrenagem 4ª	Engranaje 4to	4th Gear
13	4001.050.054.00.0	1	Anel Segurança	Anillo Seguridad	Ring Security
14	8013.104.744.00.3	1	Sincronizador 3ª - 4ª	Sincronizador 3er - 4ta	3rd - 4th Synchronizer
15.1	8013.104.056.00.2	1	Espaçador 0,20 mm	Espaciador 0,20 mm	0.20 mm Spacer
15.2	8013.104.057.00.0	1	Espaçador 0,30 mm	Espaciador 0,30 mm	0.30 mm Spacer

AGRALE

AGRALE FÊNIX

SISTEMA DA TRANSMISSÃO - EIXO PRINCIPAL
SISTEMA DE TRANSMISIÓN - EJE PRINCIPAL
TRANSMISSION SYSTEM - MAIN SHAFT

ITEM	CÓDIGO Nº DE PIEZAS CODE	QNT CT CTY	DENOMINAÇÃO / DENOMINACIÓN / DENOMINATION		
15.3	8013.104.058.00.8	1	Espaçador 1,80 mm	Espaciador 1,80 mm	1.80 mm Espacer
16	4001.050.053.00.2	1	Anel Segurança	Anillo Seguridad	Ring Security

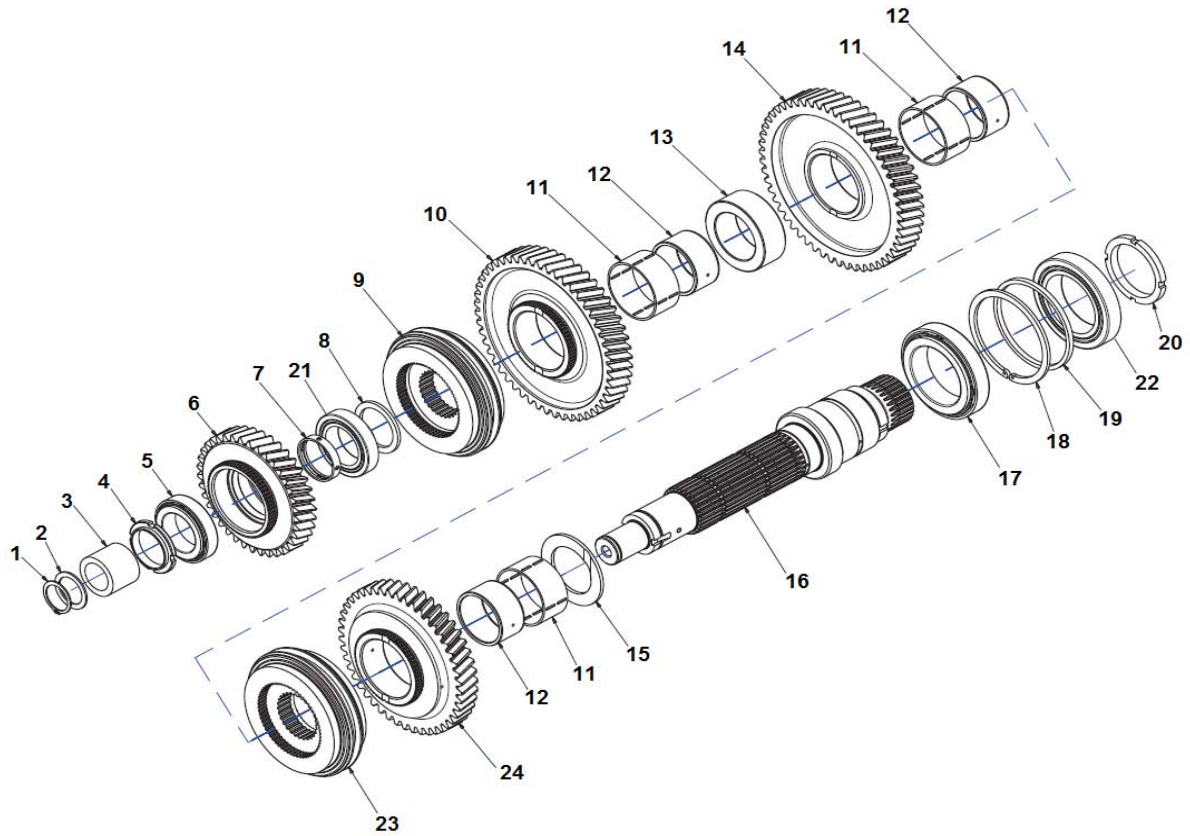

SISTEMA DA TRANSMISSÃO - EIXO SAÍDA
SISTEMA DE TRANSMISIÓN - EJE SALIDA
TRANSMISSION SYSTEM - OUTPUT SHAFT

ITEM	CÓDIGO Nº DE PIEZAS CODE	QNT CT CTY	DENOMINAÇÃO / DENOMINACIÓN / DENOMINATION		
1	4008.010.032.00.0	1	Anel Elástico 35X1,5 mm	Anillo Elástico 35X1,5 mm	35X1.5 mm Snap Ring
2	8009.104.360.00.6	1	Arruela Encosto	Arandela Apoyo	Support Washer
3	4001.047.093.00.4	1	Rolamento Agulhas 35X50X40	Rodamiento Agujas 35X50X40	35X50X40 Needle Bearing
4	8009.104.405.00.9	1	Porca	Tuerca	Nut
5	4001.033.095.00.5	2	Rolamento 50X80X20	Rodamiento 50X80X20	50X80X20 Bearing
6	8018.104.038.00.9	1	Engrenagem 3ª Alta Z=37	Engrenaje 3ra Alta Z=37	Z=37 High 3rd Gear
7.1	8018.104.040.00.5	1	Espaçador 9,42 mm	Espaciador 9,42 mm	9.42 mm Espacer
7.2	8018.104.039.00.7	1	Espaçador 9,50 mm	Espaciador 9,50 mm	9.50 mm Espacer
7.3	8009.104.536.06.8	1	Espaçador 9,58 mm	Espaciador 9,58 mm	9.58 mm Espacer
7.4	8009.104.536.05.0	1	Espaçador 9,65 mm	Espaciador 9,65 mm	9.65 mm Espacer
7.5	8009.104.536.04.3	1	Espaçador 9,72 mm	Espaciador 9,72 mm	9.72 mm Espacer
7.6	8009.104.536.03.5	1	Espaçador 9,79 mm	Espaciador 9,79 mm	9.79 mm Espacer
7.7	8009.104.536.02.7	1	Espaçador 9,86 mm	Espaciador 9,86 mm	9.86 mm Espacer
7.8	8009.104.536.01.9	1	Espaçador 9,93 mm	Espaciador 9,93 mm	9.93 mm Espacer
7.9	8009.104.536.00.1	1	Espaçador 10,00 mm	Espaciador 10,00 mm	10.00 mm Espacer
8	8009.104.428.00.1	1	Espaçador 0,2 mm	Espaciador 0,2 mm	0.2 mm Espacer
9	8013.104.745.00.0	1	Sincronizador Alta - Média	Sincronizador Alta - Media	High - Medium Synchronizer
10	8018.104.037.00.1	1	Engrenagem Média Z=51	Engranaje Media Z=51	Z=51 Medium Gear
11	4001.048.029.01.5	3	Rolamento Agulhas 68X74X35	Rodamiento Agujas 68X74X35	68X74X35 Needle Bearing
12	8009.104.038.00.8	3	Espaçador 60X68X35	Espaciador 60X68X35	60X68X35 Espacer
13	8009.104.062.00.8	1	Espaçador	Espaciador	Espacer
14	8018.104.036.00.3	1	Engrenagem Baixa Z=54	Engrenaje Baja Z=54	Z=54 Lower Gear
15	8009.104.058.00.6	1	Espaçador	Espaciador	Espacer
16	8013.104.711.00.2	1	Eixo Saida	Eje Salida	Output Shaft
17	4001.033.100.00.3	2	Rolamento 75X115X25	Rodamiento 75X115X25	75X115X25 Bearing
18	4008.011.062.00.6	1	Anel Elástico 115X4 mm	Anillo Elástico 115X4 mm	115X4 mm Snap Ring
19	8013.104.054.00.7	1	Espaçador	Espaciador	Espacer

AGRALE

AGRALE FÊNIX

SISTEMA DA TRANSMISSÃO - EIXO SAÍDA
SISTEMA DE TRANSMISIÓN - EJE SALIDA
TRANSMISSION SYSTEM - OUTPUT SHAFT

ITEM	CÓDIGO Nº DE PIEZAS CODE	QNT CT CTY	DENOMINAÇÃO / DENOMINACIÓN / DENOMINATION		
20	8013.104.046.00.3	1	Porca Ranhurada	Tuerca Ranurada	Slotted Nut
21		1	#N/D	#N/D	#N/D
22		1	#N/D	#N/D	#N/D
23	8013.104.746.00.8	1	Sincronizador Baixa - Ré	Sincronizador Baja - Re	Lower - Reversing Synchronizer
24	8013.104.043.00.0	1	Engrenagem Ré Z=46	Engranaje Re Z=46	Z=46 Reversing Gear

AGRALE

AGRALE FÊNIX

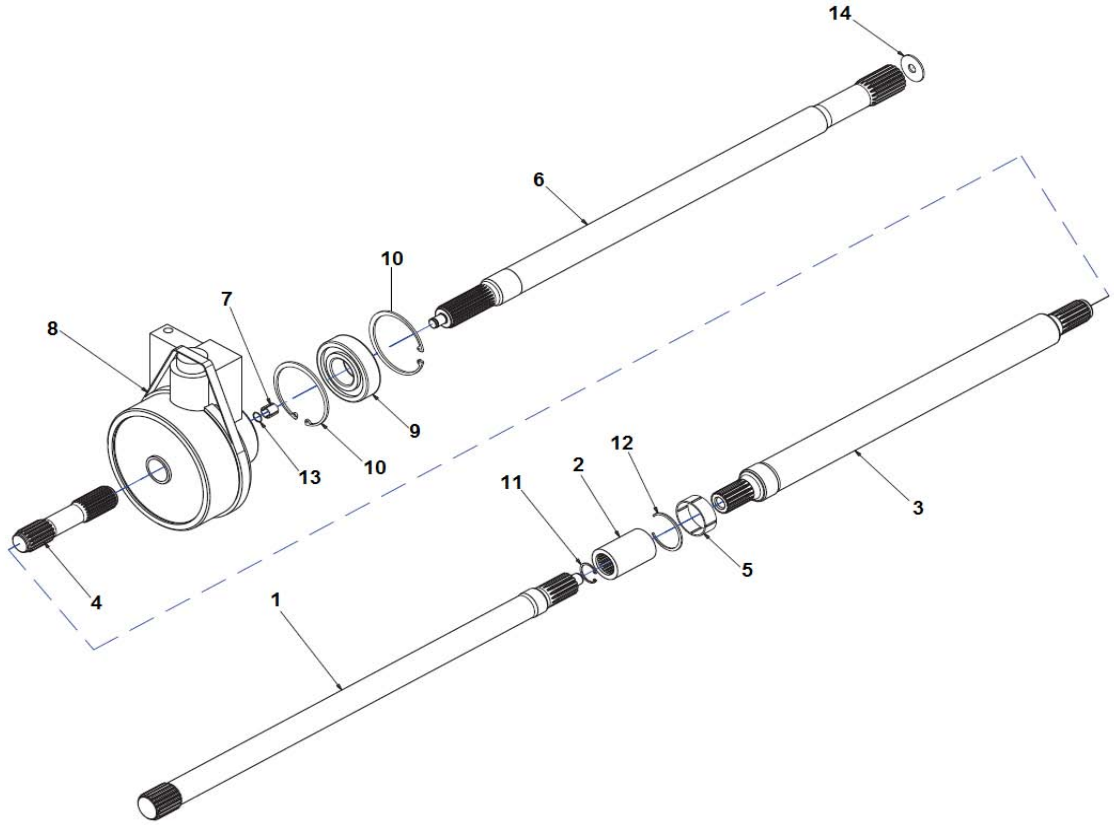

SISTEMA DA TRANSMISSÃO - TOMADA DE FORÇA
SISTEMA DE TRANSMISIÓN - TOMA DE FUERZA
TRANSMISSION SYSTEM - POWER TAKE OFF

ITEM	CÓDIGO Nº DE PIEZAS CODE	QNT CT CTY	DENOMINAÇÃO / DENOMINACIÓN / DENOMINATION		
1	8018.104.013.00.2	1	Eixo TDF 1	Eje TDF 1	1 PTO Shaft
2	8013.104.104.00.0	1	Luva Acoplamento	Manga Acoplamiento	Sleeve Coupling
3	8013.104.219.00.6	1	Eixo TDF 2	Eje TDF 2	2 PTO Shaft
4	8013.104.220.00.4	1	Eixo TDF 3	Eje TDF 3	3 PTO Shaft
5	4001.048.025.00.5	1	Rolamento Agulhas 42X47X17	Rodamiento Agujas 42X47X17	42X47X17 Needle Bearing
6	8018.104.017.00.3	1	Eixo TDF 4	Eje TDF 4	4 PTO Shaft
7	4001.047.099.00.1	1	Rolamento Agulhas	Rodamiento Agujas	Needle Bearing
8	8013.104.223.00.8	1	Embreagem TDF - Inclui Itens	Embrague TDF - Incluye Itenes	PTO Cluth - Includes Items
9	4001.019.022.00.7	1	Rolamento 35X80X21	Rodamiento 35X80X21	35X80X21 Bearing
10	4008.011.049.00.3	2	Anel Elástico 80X2,5 mm	Anillo Elástico 80X2,5 mm	80X2.5 mm Snap Ring
11	4008.011.019.00.6	1	Anel Elástico 25X1,2 mm	Anillo Elástico 25X1,2 mm	25X1.2 mm Snap Ring
12	4001.050.039.00.1	1	Anel Segurança 47X1,5	Anillo Seguridad 47X1,5	47X1.5 Ring Security
13	4001.050.030.00.0	1	Anel Segurança 12X1	Anillo Seguridad 12X1	12X1 Ring Security
14	8013.104.130.00.5	1	Espaçador 2,00 mm	Espaciador 2,00 mm	2.00 mm Spacer
15	8013.104.130.01.3	1	Espaçador 0,30 mm	Espaciador 0,30 mm	0.30 mm Spacer
16	8013.104.130.02.1	1	Espaçador 0,30 mm	Espaciador 0,30 mm	0.30 mm Spacer

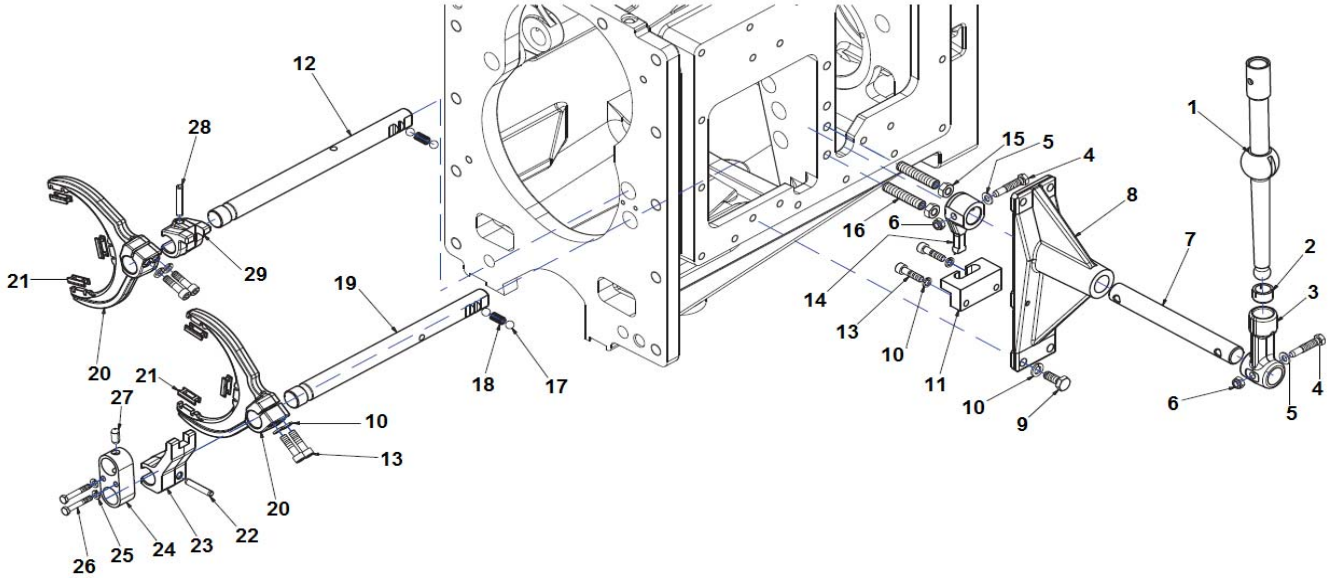

SISTEMA DA TRANSMISSÃO - GARFOS E HASTES GRUPOS
SISTEMA DE TRANSMISIÓN - HORQUILLAS Y VARILLAS GRUPOS
TRANSMISSION SYSTEM - FORKS AND RODS SPEEDS GROUPS

ITEM	CÓDIGO Nº DE PIEZAS CODE	QNT CT CTY	DENOMINAÇÃO / DENOMINACIÓN / DENOMINATION		
1	8013.104.229.00.5	1	Alavanca Inferior Grupos	Palanca Inferior Grupos	Speeds Group Lower Lever
2	8013.104.143.00.8	1	Bucha	Buje	Bushing
3	8018.104.043.00.9	1	Alavanca	Palanca	Lever
4	4101.083.056.02.0	2	Parafuso M8X45	Tornillo M8X45	M8X45 Screw
5	4103.011.013.01.6	2	Arruela Lisa A8,4	Arandela Lisa A8,4	A8.4 Plate Washer
6	4102.014.012.04.1	2	Porca Freno M8	Tuerca Freno M8	M8 Brake Nut
7	8018.104.042.00.1	1	Eixo	Eje	Shaft
8	8013.104.140.00.4	1	Suporte	Soporte	Bracket
9	4101.048.006.05.2	4	Parafuso M10X25	Tornillo M10X25	M10X25 Screw
10	4103.012.009.02.1	8	Arruela Pressão A8	Arandela Presión A8	A8 Pressure Washer
11	8013.104.149.00.5	1	Trava	Traba	Lock
12	8013.104.584.00.3	1	Eixo Baixa - Ré	Eje Baja - Re	Lower - Reversing Shaft
13	4101.037.085.05.9	6	Parafuso Allen M8X30	Tornillo Allen M8X30	M8X30 Allen Screw
14	8018.104.045.00.4	1	Balancim Grupos	Balancín Grupos Velocidades	Speeds Group Rockershaft
15	4102.011.014.05.7	2	Porca M12	Tuerca M12	M12 Nut
16	4101.040.061.02.2	2	Parafuso Sem Cabeça M12X50	Tornillo Sin Cabeza M12X50	M12X50 Grub Screw
17	4007.010.010.00.8	4	Esfera 10 mm	Esfera 10 mm	10 mm Sphere
18	8009.104.084.00.2	2	Mola	Resorte	Spring
19	8013.104.585.00.0	1	Eixo Alta - Média	Eje Alta - Media	High - Medium Shaft
20	8013.104.739.00.3	2	Garfo Grupos	Horquilla Grupos	Speeds Group Fork
21	8013.104.740.00.1	6	Bucha Garfo	Buje Horquilla	Fork Bushing
22	8018.104.046.00.2	1	Pino	Perno	Pin
23	8013.104.224.00.6	1	Arrastador Alta - Média	Arrastrador Alta - Media	High - Medium Driver
24	8013.104.656.00.9	1	Mancal	Cojinete	Bearing
25	4103.012.007.01.7	2	Arruela Pressão A6	Arandela Presión A6	A6 Pressure Washer
26	4101.045.016.05.4	2	Parafuso M6X40	Tornillo M6X40	M6X40 Screw
27	8013.104.657.00.7	1	Trava	Traba	Lock

AGRALE

AGRALE FÊNIX

SISTEMA DA TRANSMISSÃO - GARFOS E HASTES GRUPOS
SISTEMA DE TRANSMISIÓN - HORQUILLAS Y VARILLAS GRUPOS
TRANSMISSION SYSTEM - FORKS AND RODS SPEEDS GROUPS

ITEM	CÓDIGO Nº DE PIEZAS CODE	QNT CT CTY	DENOMINAÇÃO / DENOMINACIÓN / DENOMINATION		
28	8018.104.044.00.7	1	Pino	Perno	Pin
29	8013.104.225.00.3	1	Arrastador Baixa - Ré	Arrastrador Baja - Re	Lower - Reversing Driver

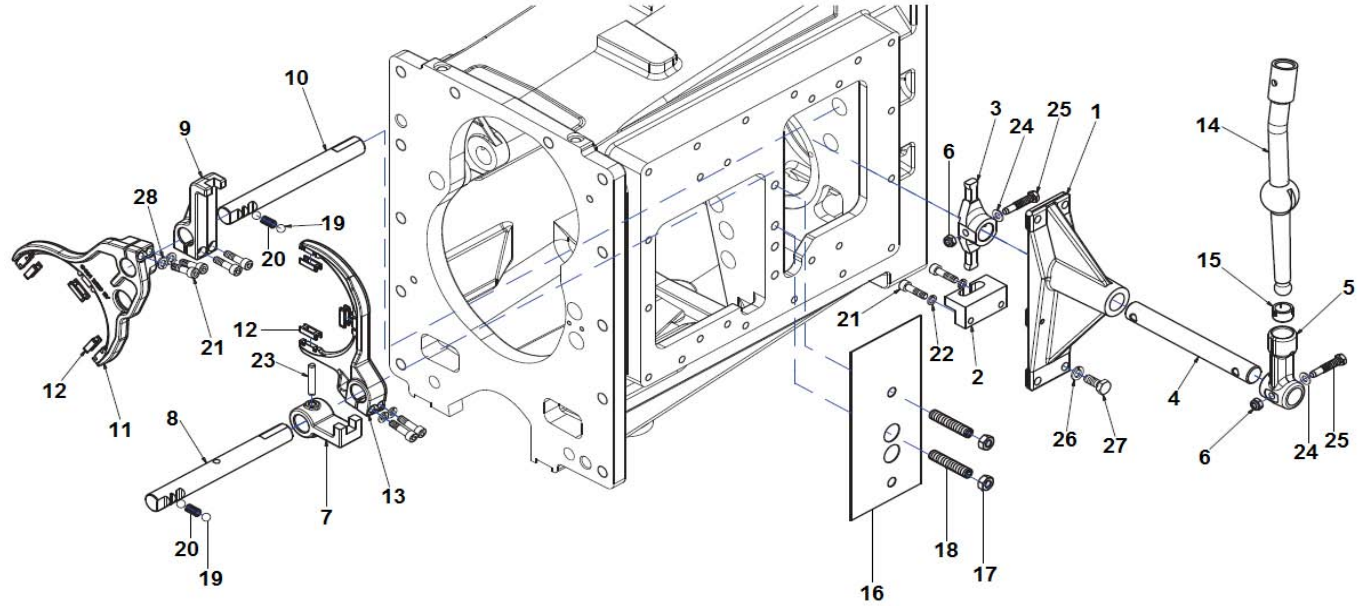

SISTEMA DA TRANSMISSÃO - GARFOS E HASTES VELOCIDADES
SISTEMA DE TRANSMISIÓN - HORQUILLAS Y VARILLAS VELOCIDADES
TRANSMISSION SYSTEM - FORKS AND RODS SPEEDS

ITEM	CÓDIGO Nº DE PIEZAS CODE	QNT CT CTY	DENOMINAÇÃO / DENOMINACIÓN / DENOMINATION		
1	8013.104.140.00.4	1	Suporte	Soporte	Bracket
2	8013.104.149.00.5	1	Trava	Traba	Lock
3	8018.104.041.00.3	1	Balancim Velocidades	Balancín Velocidades	Speeds Rockershaft
4	8018.104.042.00.1	1	Eixo	Eje	Shaft
5	8018.104.043.00.9	1	Alavanca	Palanca	Lever
6	4102.014.012.04.1	2	Porca Freno M8	Tuerca Freno M8	M8 Brake Nut
7	8013.104.150.00.3	1	Arrastador 1ª - 2ª	Arrastrador 1ª - 2ª	1st - 2nd Driver
8	8013.104.157.00.8	1	Eixo 1ª - 2ª	Eje 1er - 2da	1st - 2nd Shaft
9	8013.104.151.00.1	1	Arrastador 3ª - 4ª	Arrastrador 3ra - 4ta	3rd - 4th Driver
10	8013.104.158.00.6	1	Eixo 3ª - 4ª	Eje 3er - 4to	3rd - 4th Shaft
11	8013.104.738.00.5	1	Garfo 3ª - 4ª	Tenedor 3er - 4to	3rd - 4th Fork
12	8013.104.740.00.1	6	Bucha Garfo	Buje Horquilla	Fork Bushing
13	8013.104.737.00.7	1	Garfo 1ª - 2ª	Tenedor 1er - 2da	1st - 2nd Fork
14	8013.104.310.00.3	1	Alavanca Inferior Velocidades	Palanca Inferior Velocidades	Speeds Lower Lever
15	8013.104.143.00.8	1	Bucha	Buje	Bushing
16	8013.104.230.00.3	1	Defletor	Deflector	Deflector
17	4102.011.014.05.7	2	Porca M12	Tuerca M12	M12 Nut
18	4101.040.061.02.2	2	Parafuso Sem Cabeça M12X50	Tornillo Sin Cabeza M12X50	M12X50 Grub Screw
19	4007.010.010.00.8	4	Esfera 10 mm	Esfera 10 mm	10 mm Sphere
20	8009.104.084.00.2	2	Mola	Resorte	Spring
21	4101.037.085.05.9	8	Parafuso Allen M8X30	Tornillo Allen M8X30	M8X30 Allen Screw
22	4103.012.009.02.1	2	Arruela Pressão A8	Arandela Presión A8	A8 Pressure Washer
23	8018.104.044.00.7	1	Pino	Perno	Pin
24	4103.011.013.01.6	4	Arruela Lisa A8,4	Arandela Lisa A8,4	A8.4 Plate Washer
25	4101.083.056.02.0	2	Parafuso M8X45	Tornillo M8X45	M8X45 Screw
26	4103.013.034.01.0	24	Arruela Ondulada 10	Arandela Ondulada 10	10 Wavy Washer
27	4101.048.006.05.2	4	Parafuso M10X25	Tornillo M10X25	M10X25 Screw

AGRALE

AGRALE FÊNIX

SISTEMA DA TRANSMISSÃO - GARFOS E HASTES VELOCIDADES
SISTEMA DE TRANSMISIÓN - HORQUILLAS Y VARILLAS VELOCIDADES
TRANSMISSION SYSTEM - FORKS AND RODS SPEEDS

ITEM	CÓDIGO Nº DE PIEZAS CODE	QNT CT CTY	DENOMINAÇÃO / DENOMINACIÓN / DENOMINATION		
28	4103.012.009.02.1	6	Arruela Pressão A8	Arandela Presión A8	A8 Pressure Washer

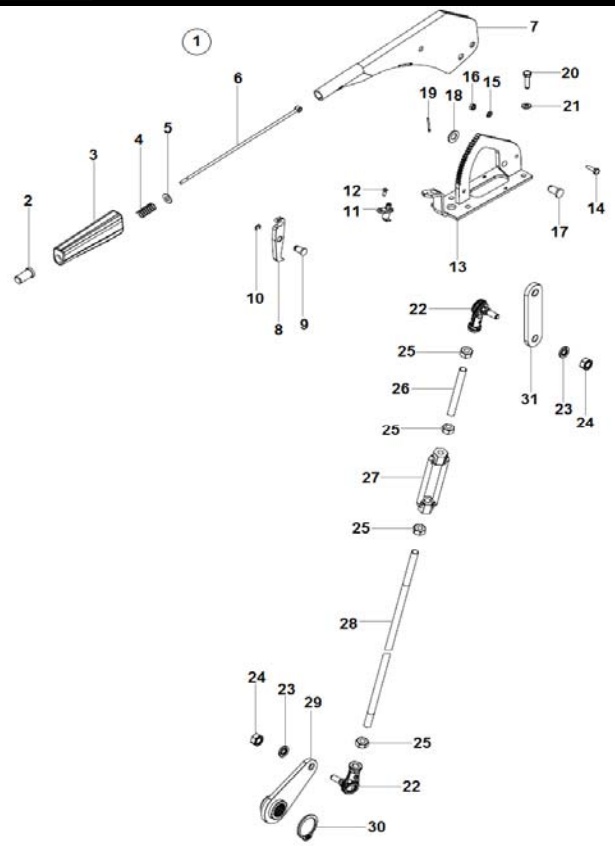

SISTEMA DE FREIO - ALAVANCA FREIO ESTACIONAMENTO
SISTEMA DE FRENO - PALANCA DE FRENO ESTACIONAMIENTO
BRAKE SYSTEM - PARKING BRAKE LEVER

ITEM	CÓDIGO Nº DE PIEZAS CODE	QNT CT CTY	DENOMINAÇÃO / DENOMINACIÓN / DENOMINATION		
1	8018.105.015.00.6	1	Alavanca Freio Estacionário - Inclui Itens 2 ao 19	Palanca Freno Estacionario - Incluye Iytenes 2 al 19	Stationary Brake Lever - Includes Items 2 to 19
2	6008.005.182.00.8	1	Botão	Botón	Button
3	6008.005.181.00.0	1	Manípulo	Manija	Maniple
4	6008.005.183.00.6	1	Mola	Resorte	Spring
5	4103.011.015.01.1	1	Arruela Lisa A10,5	Arandela Lisa A10,5	A10.5 Plate Washer
6	6008.005.175.00.2	1	Vareta	Varilla	Rod
7	8018.105.032.00.1	1	Alavanca	Palanca	Lever
8	6008.005.177.00.8	1	Lingueta	Lingueta	Pawl
9	6008.005.174.00.5	1	Pino	Perno	Pin
10	4008.013.010.00.3	1	Anel Elástico 7 mm	Anillo Elástico 7 mm	7 mm Snap Ring
11	6008.005.178.00.6	1	Interruptor	Interruptor	Switch
12	4101.080.013.04.0	1	Parafuso Philips M4X10	Tornillo Philips M4X10	M4X10 Philips Screw
13	8014.105.029.00.6	1	Catraca	Trinquete	Ratchet
14	4101.047.068.05.3	2	Parafuso M6X20	Tornillo M6X20	M6X20 Screw
15	4103.012.007.01.7	2	Arruela Pressão A6	Arandela Presión A6	A6 Pressure Washer
16	4102.011.005.05.5	2	Porca M6	Tuerca M6	M6 Nut
17	6008.005.173.00.7	2	Pino	Perno	Pin
18	4103.011.017.01.7	2	Arruela Lisa A13	Arandela Lisa A13	A13 Plate Washer
19	4009.010.006.00.2	2	Contrapino 3/32"X1"	Contraperno 3/32"X1"	3/32"X1" Cotter Pin
20	4101.047.088.05.1	4	Parafuso M8X20	Tornillo M8X20	M8X20 Screw
21	4103.012.009.02.1	4	Arruela Pressão A8	Arandela Presión A8	A8 Pressure Washer
22	8018.105.034.00.7	2	Rótula	Rodillo	Kneecap
23	4103.012.010.01.1	2	Arruela Pressão A10	Arandela Presión A10	A10 Pressure Washer
24	4102.011.011.05.3	2	Porca M10	Tuerca M10	M10 Nut
25.1	4102.011.014.05.7	2	Porca M12	Tuerca M12	M12 Nut
25.2	4102.011.015.04.7	2	Porca M12 Esquerda	Tuerca M12 Izquierda	Left M12 Nut

AGRALE

AGRALE FÊNIX

SISTEMA DE FREIO - ALAVANCA FREIO ESTACIONAMENTO
SISTEMA DE FRENO - PALANCA DE FRENO ESTACIONAMIENTO
BRAKE SYSTEM - PARKING BRAKE LEVER

ITEM	CÓDIGO Nº DE PIEZAS CODE	QNT CT CTY	DENOMINAÇÃO / DENOMINACIÓN / DENOMINATION		
26	8018.105.024.00.8	1	Haste	Varilla	Rod
27	8002.105.070.00.5	1	Esticador	Estirador	Tightener
28	8018.105.033.00.9	1	Haste	Varilla	Rod
29	8018.105.026.00.3	1	Alavanca	Palanca	Lever
30	4008.010.025.00.4	1	Anel Elástico 28X1,5 mm	Anillo Elástico 28X1,5 mm	28X1.5 mm Snap Ring
31	8018.105.016.00.4	1	Garfo	Horquilla	Fork

AGRALE

AGRALE FÊNIX

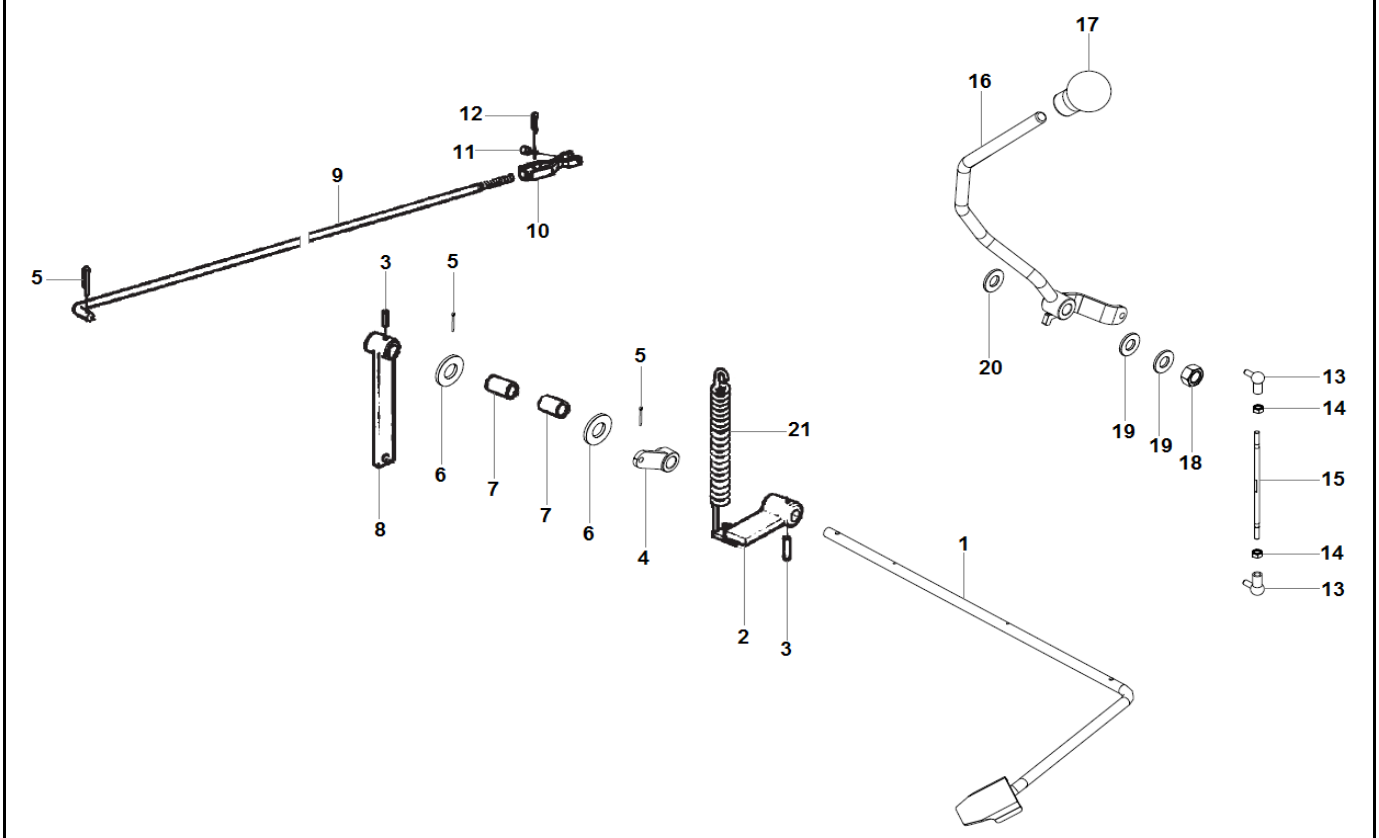

ACELERADOR
ACELERADOR
ACCELERATOR

ITEM	CÓDIGO Nº DE PIEZAS CODE	QNT CT CTY	DENOMINAÇÃO / DENOMINACIÓN / DENOMINATION		
1	8018.114.003.00.1	1	Pedal do Acelerador	Pedal del Acelerador	Accelerator Pedal
2	8009.114.008.00.9	1	Articulador	Articulador	Articulator
3	4006.011.021.00.6	2	Bucha Elastica 6X26	Buje Elástica 6X26	6X26 Elastic Bushing
4	8009.114.032.00.9	1	Articulador	Articulador	Articulator
5	4009.010.006.00.2	3	Contrapino 3/32"X1"	Contraperno 3/32"X1"	3/32"X1" Cotter Pin
6	4103.011.020.01.1	2	Arruela Lisa A17	Arandela Lisa A17	A17 Plate Washer
7	8009.114.016.00.2	2	Bucha	Buje	Bushing
8	8013.114.005.00.7	1	Braço	Brazo	Arm
9	8018.114.005.00.6	1	Haste	Varilla	Rod
10	6005.015.010.00.5	1	Garfo	Horquilla	Fork
11	6001.015.004.00.7	1	Pino	Perno	Pin
12	4009.010.004.00.7	1	Contrapino 1/16"X1/2"	Contraperno 1/16"X1/2"	1/16"X1/2" Cotter Pin
13.1	6007.003.036.00.0	1	Terminal Esférico	Terminal Esférico	Spherical Terminal
13.2	7107.005.278.00.3	1	Terminal Esférico	Terminal Esférico	Spherical Terminal
14.1	4102.011.009.06.5	1	Porca M8 Esquerda	Tuerca M8 Izquierda	Left M8 Nut
14.2	4102.011.007.07.7	1	Porca M8	Tuerca M8	M8 Nut
15	8018.114.007.00.2	1	Haste	Varilla	Rod
16	8018.114.008.00.0	1	Alavanca Acelerador	Palanca Acelerador	Acelerator Lever
17	8014.104.104.00.8	1	Manípulo	Manija	Handle
18	4102.014.017.05.7	1	Porca Freno M16	Tuerca Freno M16	M16 Brake Nut
19	4018.010.050.02.7	2	Mola Prato 16,3X31,5	Resorte Plato 16,3X31,5	16,3X31,5 Spring Plate
20	8009.114.023.00.8	1	Espaçador	Espaciador	Espacer
21	8005.102.048.00.7	1	Mola	Resorte	Spring

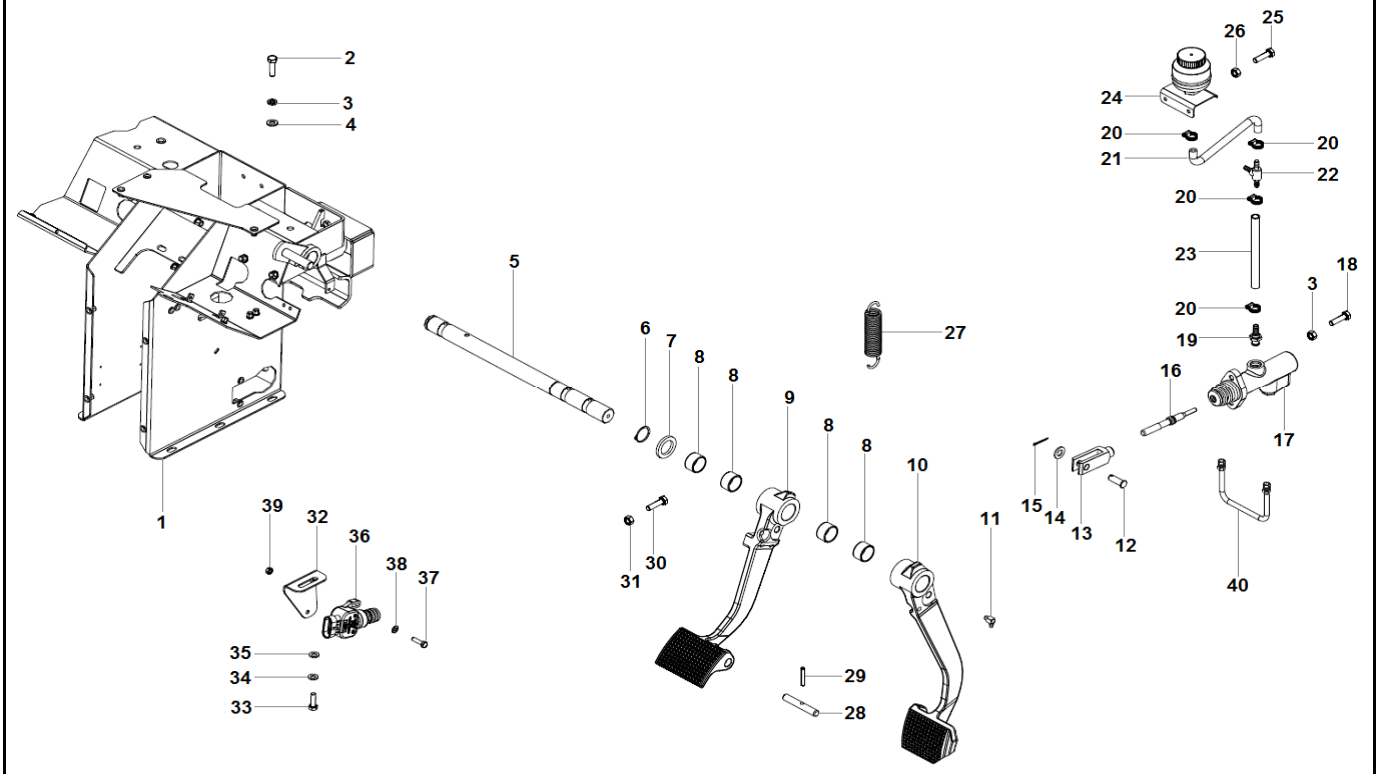

SISTEMA DE FREIO - ACIONAMENTO
SISTEMA DE FRENO - ACCIONAMENTO
BRAKE SYSTEM - ACTIVATION

ITEM	CÓDIGO Nº DE PIEZAS CODE	QNT CT CTY	DENOMINAÇÃO / DENOMINACIÓN / DENOMINATION		
1	8018.107.054.00.3	1	Suporte	Soporte	Bracket
2	4101.047.088.05.1	6	Parafuso M8X20	Tornillo M8X20	M8X20 Screw
3	4103.012.009.02.1	10	Arruela Pressão A8	Arandela Presión A8	A8 Pressure Washer
4	4103.011.013.01.6	6	Arruela Lisa A8,4	Arandela Lisa A8,4	A8.4 Plate Washer
5	8009.105.039.00.5	1	Eixo	Eje	Shaft
6	4008.010.027.00.0	1	Anel Elástico 30X1,5 mm	Anillo Elástico 30X1,5 mm	30X1.5 mm Snap Ring
7	8009.105.038.00.7	1	Arruela	Aradela	Washer
8	8015.105.032.00.7	4	Bucha 30X34X20	Buje 30X34X20	30X34X20 Bushing
9	8018.105.017.00.2	1	Pedal Freio Esqeurdo - Inclui Item 8	Pedal Freno Izquierdo - Incluye Itene 8	Left Brake Pedal - Includes Item 8
10	8018.105.018.00.0	1	Pedal Freio Direito - Inclui Item 8	Pedal Freno Derecho - Incluye Itene 8	Right Brake Pedal - Includes Item 8
11	4003.010.007.00.3	1	Graxeira M8	Grasera M8	M8 Grasera
12	8018.105.035.00.4	2	Pino	Perno	Pin
13	6011.005.017.00.0	2	Garfo M12 - Pino 12 mm	Horquilla M12 - Pino 12 mm	Fork M12 - 12 mm Pin
14	4103.011.017.01.7	2	Arruela Lisa A13	Arandela Lisa A13	A13 Plate Washer
15	4009.010.006.00.2	2	Contrapino 3/32"X1"	Contraperno 3/32"X1"	3/32"X1" Cotter Pin
16	8014.105.006.00.4	2	Pino	Perno	Pin
17	8018.105.001.00.6	2	Cilindro Freio	Cilindro Freno	Brake Cylinder
18	4101.037.084.05.2	4	Parafuso Allen M8X25	Tornillo Allen M8X25	M8X25 Allen Screw
19	8018.105.028.00.9	2	Adaptador	Adaptador	Adapter
20	8013.108.565.00.8	10	Abraçadeira 12-16 mm	Abrazadera 12-16 mm	12-16 mm Clamp
21	8018.105.020.00.6	2	Mangueira	Manguera	Hose
22	7006.011.042.00.9	2	Conexão T 8 mm	Conexión T 8 mm	8 mm T Connection
23	1020.100.001.00.4	CN	Mangueira 7,93X15,8	Manguera 7,93X15,8	7.93X15.8 Hose
24	6007.003.049.00.3	2	Reservatório Fluído Embreagem	Depósito Líquido Embrague	Clutch Fluid Reservoir
25	4101.047.069.07.7	4	Parafuso M6X25	Tornillo M6X25	M6X25 Screw

AGRALE

AGRALE FÊNIX

SISTEMA DE FREIO - ACIONAMENTO
SISTEMA DE FRENO - ACCIONAMENTO
BRAKE SYSTEM - ACTIVATION

ITEM	CÓDIGO Nº DE PIEZAS CODE	QNT CT CTY	DENOMINAÇÃO / DENOMINACIÓN / DENOMINATION		
26	4103.012.007.07.4	4	Arruela Pressão A6	Arandela Presión A6	A6 Pressure Washer
27	8009.105.041.00.1	2	Mola	Resorte	Spring
28	8009.105.009.00.8	1	Pino	Perno	Pin
29	4006.011.057.00.0	1	Bucha Elastica 6X90	Buje Elástica 6X90	6X90 Elastic Bushing
30	4101.047.094.05.9	2	Parafuso M8X35	Tornillo M8X35	M8X35 Screw
31	4102.011.007.07.7	2	Porca M8	Tuerca M8	M8 Nut
32	8018.111.021.00.6	1	Suporte	Soporte	Bracket
33	4101.047.068.05.3	2	Parafuso M6X20	Tornillo M6X20	M6X20 Screw
34	4103.012.007.07.4	2	Arruela Pressão A6	Arandela Presión A6	A6 Pressure Washer
35	4103.011.011.02.8	2	Arruela Lisa A6,4	Arandela Lisa A6,4	A6.4 Plate Washer
36	8019.111.019.00.8	1	Interruptor	Interruptor	Switch
37	4101.080.015.04.5	2	Parafuso Phillips M4X16	Tornillo Phillps M4X16	M4X16 Phillips Screw
38	4103.011.009.01.4	2	Arruela Lisa A4,3	Arandela Lisa A4,3	A4.3 Plate Washer
39	4102.011.002.04.5	2	Porca M4	Tuerca M4	M4 Nut
40	8018.105.008.00.1	1	Tubo	Tubo	Tube

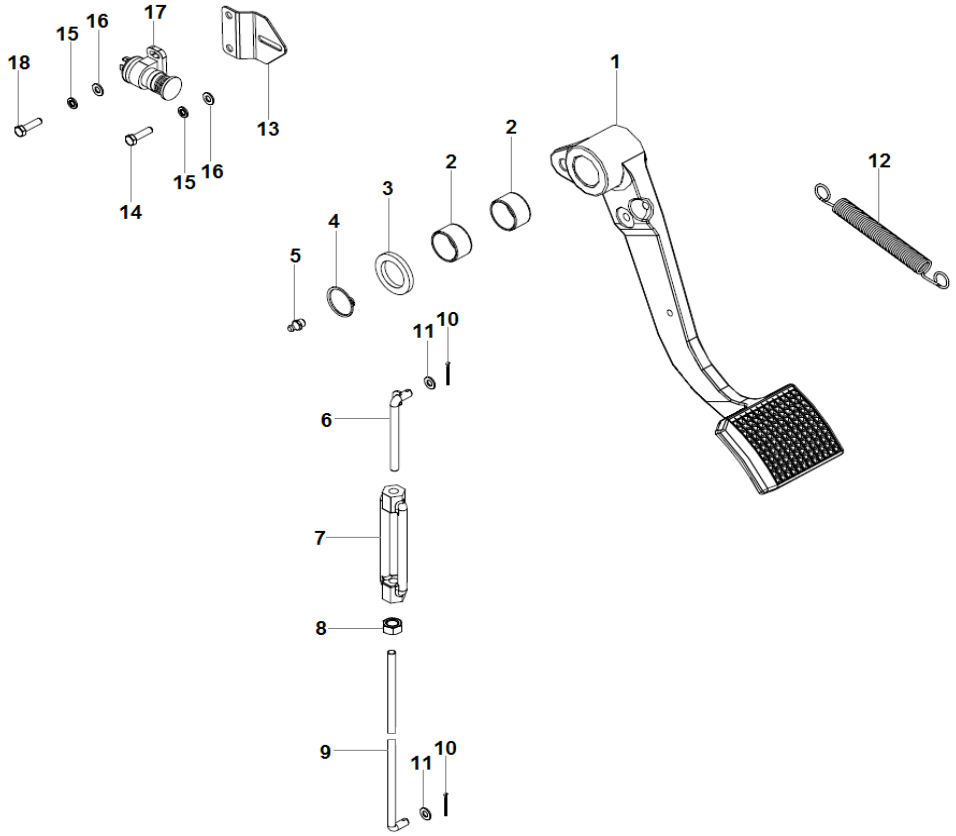

SISTEMA DE EMBREAGEM - ACIONAMENTO
SISTEMA DE EMBRAGUE - ACCIONAMENTO
CLUTCH SYSTEM - ACTIVATION

ITEM	CÓDIGO Nº DE PIEZAS CODE	QNT CT CTY	DENOMINAÇÃO / DENOMINACIÓN / DENOMINATION		
1	8009.102.005.00.9	1	Pedal Embreagem - Inclui Item 2	Pedal del Embrague - Incluye Itene 2	Clutch Pedal - Includes Item 2
2	8015.105.032.00.7	2	Bucha 30X34X20	Buje 30X34X20	30X34X20 Bushing
3	8009.105.038.00.7	1	Arruela	Aradela	Washer
4	4008.010.027.00.0	1	Anel Elástico 30X1,5 mm	Anillo Elástico 30X1,5 mm	30X1.5 mm Snap Ring
5	8009.105.038.00.7	1	Arruela	Aradela	Washer
6	8013.102.070.00.5	1	Haste	Varilla	Rod
7	8002.105.070.00.5	1	Esticador	Estirador	Tightener
8	4102.011.014.05.7	1	Porca M12	Tuerca M12	M12 Nut
9	8009.105.013.00.0	1	Haste	Varilla	Rod
10	4009.010.018.00.7	2	Contrapino 5/32"X1.1/2"	Contraperno 5/32"X1.1/2"	5/32"X1.1/2" Cotter Pin
11	4103.011.017.01.7	2	Arruela Lisa A13	Arandela Lisa A13	A13 Plate Washer
12	8005.102.048.00.7	1	Mola	Resorte	Spring
13	8013.111.122.00.3	1	Suporte	Soporte	Bracket
14	4101.047.066.07.3	1	Parafuso M6X16	Tornillo M6X16	M6X16 Screw
15	4103.012.007.07.4	3	Arruela Pressão A6	Arandela Presión A6	A6 Pressure Washer
16	4103.011.011.02.8	3	Arruela Lisa A6,4	Arandela Lisa A6,4	A6.4 Plate Washer
17	8002.111.622.00.5	1	Interruptor	Interruptor	Switch
18	4101.037.068.05.5	2	Parafuso Allen M6X16	Tornillo Allen M6X16	M6X16 Allen Screw

AGRALE

AGRALE FÊNIX

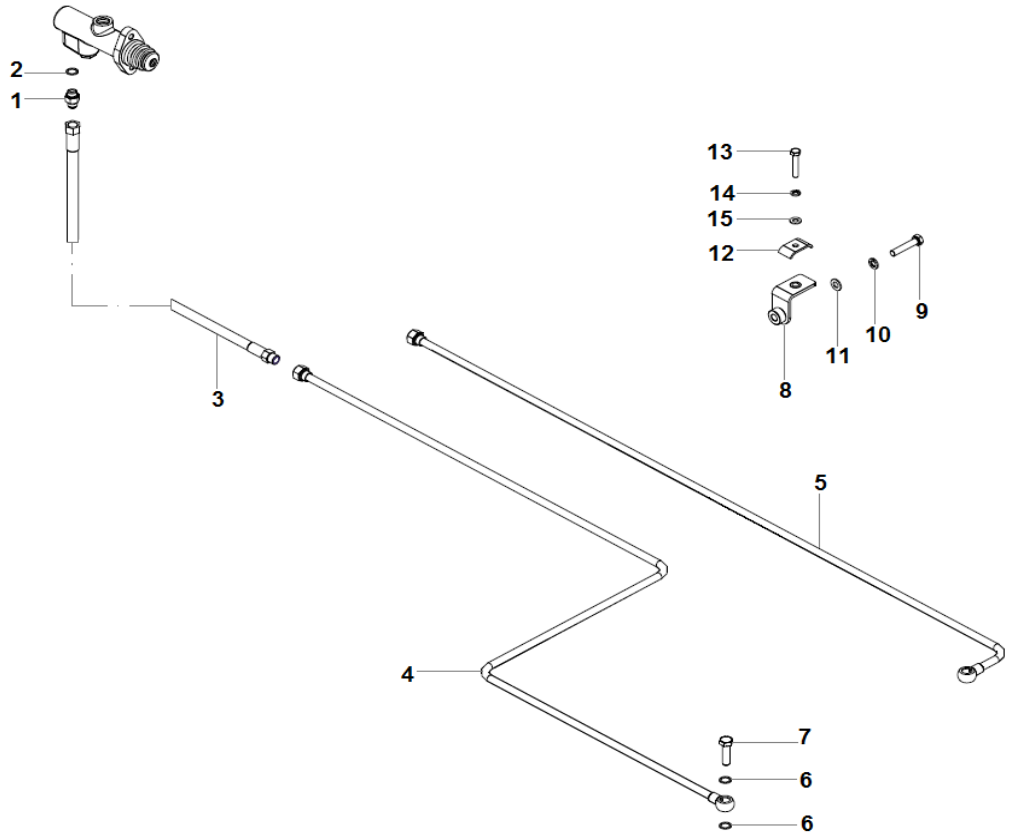

SISTEMA DE FREIO - TUBULAÇÃO
SISTEMA DE FRENO - TUBERIA
BRAKE SYSTEM - TUBING

ITEM	CÓDIGO Nº DE PIEZAS CODE	QNT CT CTY	DENOMINAÇÃO / DENOMINACIÓN / DENOMINATION		
1	8012.108.626.00.0	2	Conector Reto M14X1,5 X 9/16"	Conector Reto M14X1,5 X 9/16"	M14X1.5 X 9/16" Straight Connector
2	4014.010.020.00.3	2	Anel Vedação 14X18	Anillo Vedación 14X18	14X18 Seal Ring
3	8018.105.006.00.5	2	Tubo Flexível	Tubo Flexible	Flexible Tube
4	8018.105.013.00.1	1	Tubo Esquerdo	Tubo Izquierdo	Left Tube
5	8018.105.014.00.9	1	Tubo Direito	Tubo Derecho	Right Tube
6	4014.010.029.00.4	4	Anel Vedação 16X22	Anillo Vedación 16X22	16X22 Seal Ring
7	4101.055.016.04.9	2	Parafuso Oco M10	Tornillo Hueco M10	M10 Screw Hollow
8	8018.105.002.00.4	1	Suporte	Soporte	Bracket
9	4101.045.057.05.8	1	Parafuso M10X55	Tornillo M10X55	M10X55 Screw
10	4103.012.010.01.1	1	Arruela Pressão A10	Arandela Presión A10	A10 Pressure Washer
11	4103.011.015.01.1	1	Arruela Lisa A10,5	Arandela Lisa A10,5	A10.5 Plate Washer
12	8009.108.100.00.2	1	Espaçador	Espaciador	Espacer
13	4101.047.095.07.2	1	Parafuso M8X40	Tornillo M8X40	M8X40 Screw
14	4103.012.009.02.1	1	Arruela Pressão A8	Arandela Presión A8	A8 Pressure Washer
15	4103.011.013.01.6	1	Arruela Lisa A8,4	Arandela Lisa A8,4	A8.4 Plate Washer

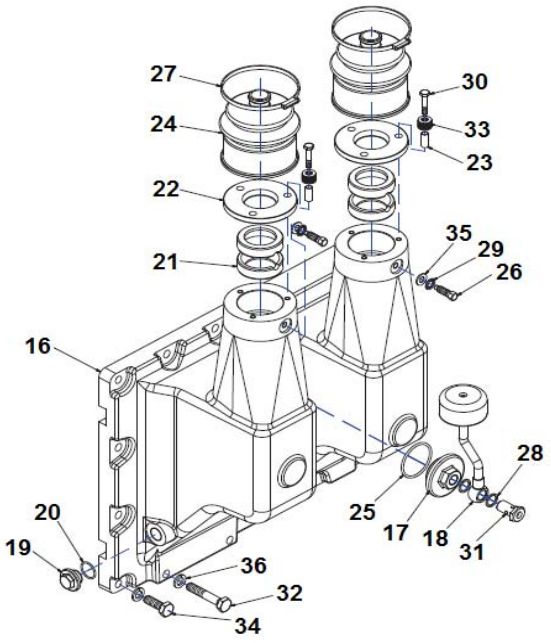

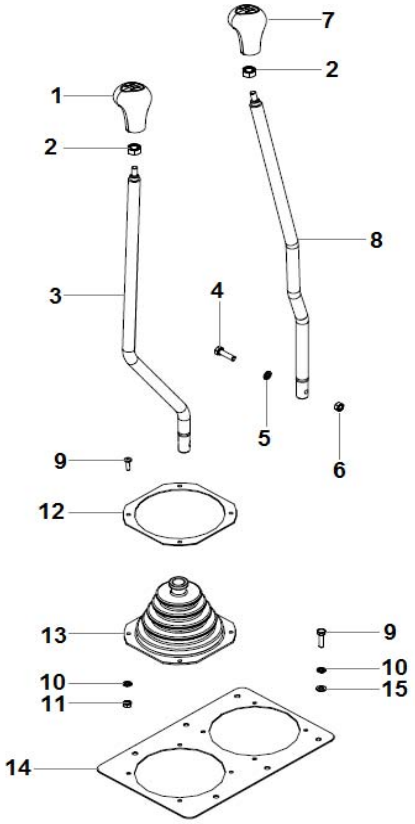

ALAVANCAS VELOCIDADES E GRUPOS
PALANCAS VELOCIDADES Y GRUPOS
SPEEDS AND SPEEDS GROUPS LEVERS

ITEM	CÓDIGO Nº DE PIEZAS CODE	QNT CT CTY	DENOMINAÇÃO / DENOMINACIÓN / DENOMINATION		
1	8013.104.610.00.6	1	Manípulo Velocidades	Manija Velocidades	Speeds Handle
2	4102.011.011.05.3	2	Porca M10	Tuerca M10	M10 Nut
3	8018.104.007.00.4	1	Alavanca Velocidades	Palanca Velocidades	Speeds Lever
4	4101.047.095.07.2	2	Parafuso M8X40	Tornillo M8X40	M8X40 Screw
5	4103.011.013.01.6	2	Arruela Lisa A8,4	Arandela Lisa A8,4	A8.4 Plate Washer
6	4102.014.011.05.0	2	Porca Freno M8	Tuerca Freno M8	M8 Brake Nut
7	8013.104.609.00.8	1	Manípulo Grupos Alta - Baixa	Manija Grupos Alta - Baja	High - Lower Speeds Group Handle
8	8018.104.008.00.2	1	Alavanca Grupos	Palanca Grupos Velocidades	Speeds Group Lever
9	4101.047.068.05.3	14	Parafuso M6X20	Tornillo M6X20	M6X20 Screw
10	4103.012.007.07.4	14	Arruela Pressão A6	Arandela Presión A6	A6 Pressure Washer
11	4102.011.005.05.5	8	Porca M6	Tuerca M6	M6 Nut
12	8013.107.435.00.5	2	Fixador	Fijador	Fixative
13	8013.107.434.00.8	2	Coifa	Protetor	Protector
14	8013.107.436.00.3	1	Fechamento	Cierre	Closing
15	4103.024.008.01.1	6	Arruela Lisa A6,4	Arandela Lisa A6,4	A6.4 Plate Washer
16	8013.104.227.00.9	1	Tampa	Tapa	Cover
17	8013.104.144.00.6	1	Tampa	Tapa	Cover
18	8009.105.078.00.3	1	Respiro	Respiradero	Breather
19	8013.104.145.00.3	1	Tampa	Tapa	Cover
20	8013.104.146.00.1	1	Anel Vedação	Anillo Vedación	Seal Ring
21	8013.104.136.00.2	4	Assento Esférico	Asiento Esférico	Spherical Seat
22	8013.104.134.00.7	2	Arruela	Aradela	Washer
23	8013.104.135.00.4	6	Espaçador	Espaciador	Espacer
24	8013.104.133.00.9	2	Protetor	Protector	Protector
25	8010.104.081.00.6	1	Anel	Anillo	Ring
26	4101.022.070.05.8	2	Parafuso M8X25	Tornillo M8X25	M8X25 Screw
27	7015.008.046.00.6	2	Abraçadeira 76-95 mm	Abrazadera 76-95 mm	76-95 mm Clamp

AGRALE

AGRALE FÊNIX

ALAVANCAS VELOCIDADES E GRUPOS
PALANCAS VELOCIDADES Y GRUPOS
SPEEDS AND SPEEDS GROUPS LEVERS

ITEM	CÓDIGO Nº DE PIEZAS CODE	QNT CT CTY	DENOMINAÇÃO / DENOMINACIÓN / DENOMINATION		
28	4014.010.020.00.3	2	Anel Vedação 14X18	Anillo Vedación 14X18	14X18 Seal Ring
29	4103.018.021.00.4	2	Arruela Dentada 8,2	Arruela Dentada 8,2	8.2 Toothed Washer
30	4101.047.071.05.7	6	Parafuso M6X30	Tornillo M6X30	M6X30 Screw
31	4101.055.023.04.0	1	Parafuso Oco	Tornillo Hueco	Screw Hollow
32	4101.045.057.05.8	4	Parafuso M10X55	Tornillo M10X55	M10X55 Screw
33	4018.010.045.00.1	60	Mola Prato 16	Resorte Plato 16	16 Spring Plate
34	4101.048.008.05.8	12	Parafuso M10X30	Tornillo M10X30	M10X30 Screw
35	4103.011.013.01.6	6	Arruela Lisa A8,4	Arandela Lisa A8,4	A8.4 Plate Washer
36	4103.013.034.01.0	24	Arruela Ondulada 10	Arandela Ondulada 10	10 Wavy Washer

AGRALE

AGRALE FÊNIX

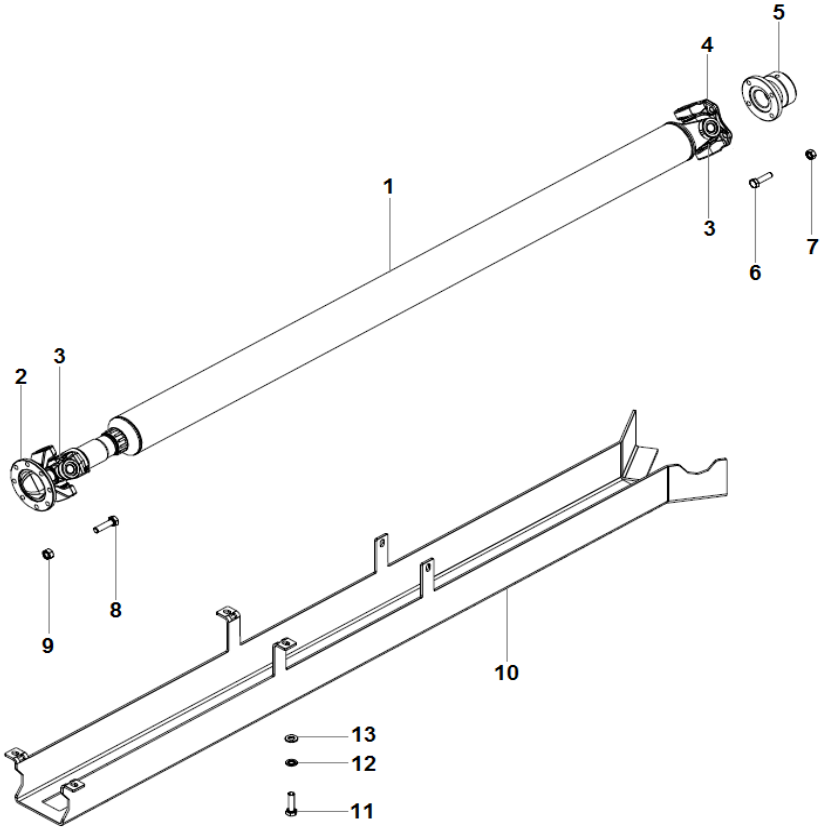

EIXO CARDAN
EJE CARDAN
CARDAN SHAFT

ITEM	CÓDIGO Nº DE PIEZAS CODE	QNT CT CTY	DENOMINAÇÃO / DENOMINACIÓN / DENOMINATION		
1	8018.109.003.00.8	1	Cardan - Inclui Itens 2 ao 4	Cardan - Incluye Itenes 2 al 4	Cardan - Includes Items 2 to 4
2	6013.008.066.00.0	1	Flange	Pletina	Flange
3	8013.109.056.00.7	2	Cruzeta	Cruceta	Crosshead
4	6013.008.066.00.0	1	Flange	Pletina	Flange
5	8013.109.053.00.4	1	Luva Arraste	Guante Arraste	Drag Glove
6	4101.057.125.02.5	4	Parafuso Allen 7/16X1.1/4"	Tornillo 7/16X1.1/4"	7/16X1.1/4" Screw
7	4102.018.036.06.3	4	Porca 7/16"	Tuerca 7/16"	7/16" Nut
8	4101.037.099.02.7	8	Parafuso Allen M10X35	Tornillo Allen M10X35	M10X35 Allen Screw
9	4102.025.009.02.8	8	Porca Flange M10X1,5	Tuerca Brida M10X1,5	M10X1.5 Nut Flange
10	8018.109.010.00.3	1	Protetor	Protector	Protector
11	4101.048.005.05.4	4	Parafuso M10X20	Tornillo M10X20	M10X20 Screw
12	4103.012.010.01.1	4	Arruela Pressão A10	Arandela Presión A10	A10 Pressure Washer
13	4103.011.015.01.1	4	Arruela Lisa A10,5	Arandela Lisa A10,5	A10.5 Plate Washer

AGRALE

AGRALE FÊNIX

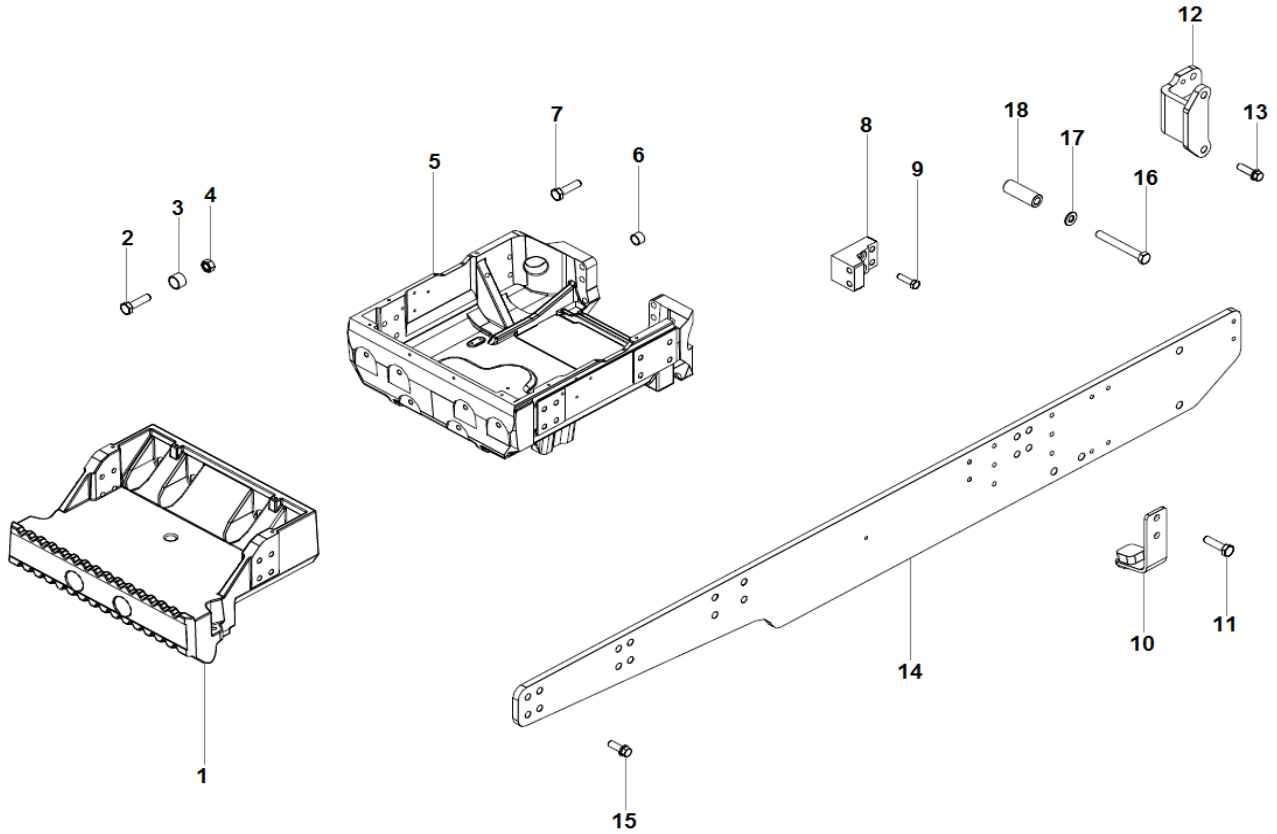

EIXO DIANTEIRO - SUPORTE
EJE DELANTERO - SOPORTE
FRONT AXLE - BRACKET

ITEM	CÓDIGO Nº DE PIEZAS CODE	QNT CT CTY	DENOMINAÇÃO / DENOMINACIÓN / DENOMINATION		
1	8018.109.002.00.0	1	Suporte	Soporte	Bracket
2.1	8013.109.041.00.9	4	Parafuso M16X2X80	Tornillo M16X2X80	M16X2X80 Screw
2.2	4101.046.036.05.1	2	Parafuso M16X150	Tornillo M16X150	M16X150 Screw
3	8018.109.015.00.2	6	Espaçador	Espaciador	Espacer
4	4102.024.025.00.9	2	Porca Flange M16X2	Tuerca Pletina M16X2	M16X2 Nut Flange
5	8018.109.007.00.9	1	Suporte	Soporte	Bracket
6	4004.010.090.00.7	2	Pino M6X32	Perno M6X32	M6X32 Pin
7	8013.109.040.00.1	6	Parafuso M16X2X65	Tornillo M16X2X65	M16X2X65 Screw
8	8009.109.021.00.9	2	Suporte	Soporte	Bracket
9	8013.109.040.00.1	12	Parafuso M16X2X65	Tornillo M16X2X65	M16X2X65 Screw
10	8013.103.206.00.4	2	Batente	Tope	Buffer
11	8013.109.043.00.5	4	Parafuso M18X2,5X60	Tornillo M18X2,5X60	M18X2.5X60 Screw
12	8018.109.011.00.1	2	Suporte	Soporte	Bracket
13.1	4101.084.094.06.1	4	Parafuso Flange M12X1,75X35	Tornillo Pletina M12X1,75X35	M12X1.75X35 Screw Flange
13.2	8013.109.042.00.7	4	Parafuso M18X2,5X50	Tornillo M18X2,5X50	M18X2.5X50 Screw
14	8018.109.008.00.7	2	Longarina	Larguero	Stringer
15	8013.109.042.00.7	28	Parafuso M18X2,5X50	Tornillo M18X2,5X50	M18X2.5X50 Screw
16	4101.046.088.02.9	4	Parafuso M20X160	Tornillo M20X160	M20X160 Screw
17	8013.109.044.00.3	4	Arruela 20,5X35X4	Arandela 20,5X35X4	20.5X35X4 Washer
18	8013.109.050.00.0	4	Espaçador	Espaciador	Espacer

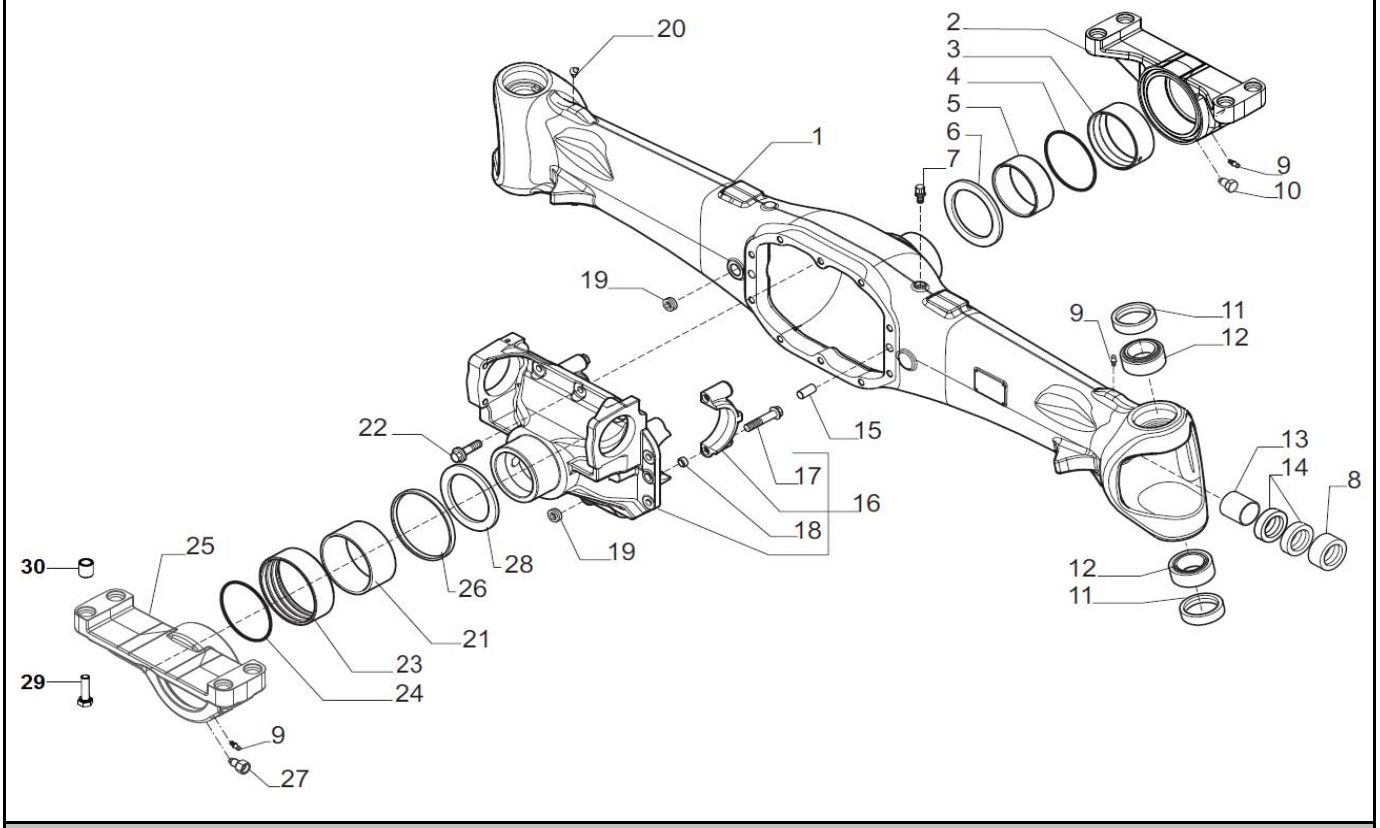

EIXO DIANTEIRO - CARCAÇA
EJE DELANTERO - CARCAZA
FRONTH AXLE - HOUSING

ITEM	CÓDIGO Nº DE PIEZAS CODE	QNT CT CTY	DENOMINAÇÃO / DENOMINACIÓN / DENOMINATION		
1	8013.103.171.00.0	1	Carcaça	Carcaza	Housing
2	8013.103.210.00.6	1	Mancal Dianteiro	Cojinete Dianteiro	Fronth Bearing
3	8013.103.125.00.6	1	Anel	Anillo	Ring
4	8013.103.121.00.5	1	Anel Vedação	Anillo Vedación	Seal Ring
5	8012.103.531.00.7	1	Bucha	Buje	Bushing
6	8013.103.123.00.1	1	Protetor	Protector	Protector
7	8012.103.009.00.4	1	Respiro	Respiradero	Breather
8	8013.103.161.00.1	2	Retentor 40X60X18,5	Retén 40X60X18,5	40X60X18.5 Retainer
9	8012.103.010.00.2	3	Graxeira	Grasera	Grease Nipple
10	8012.103.514.00.3	1	Fixador	Fijador	Fixative
11	8013.103.184.00.3	4	Anel	Anillo	Ring
12	8013.103.157.00.9	4	Rolamento	Rodamiento	Bearing
13	8013.103.112.00.4	2	Bucha	Buje	Bushing
14	8013.103.098.00.5	4	Retentor	Retén	Retainer
15	8012.103.022.00.7	2	Pino	Perno	Pin
16	8013.103.146.00.2	1	Suporte - Inclui Itens 17 e 18	Soporte - Includes Itenes 17 y 18	Bracket - Includes Items 17 and 18
17	8012.103.025.00.0	4	Parafuso	Tornillo	Screw
18	8012.103.026.00.8	4	Bucha	Buje	Bushing
19	8012.103.028.00.4	2	Bujão	Tapón	Plug
20	8013.103.097.00.7	1	Graxeira	Grasera	Grease Nipple
21	8013.103.177.00.7	1	Bucha	Buje	Bushing
22	8012.103.032.00.6	10	Parafuso	Tornillo	Screw
23	8013.103.176.00.9	1	Bucha	Buje	Bushing
24	8013.103.178.00.5	1	Anel Vedação	Anillo Vedación	Seal Ring
25	8013.103.212.00.2	1	Mancal Traseiro	Cojinete Trasero	Rear Bearing
26	8013.103.122.00.3	1	Anel Vedação	Anillo Vedación	Seal Ring
27	8013.103.179.00.3	1	Parafuso	Tornillo	Screw

AGRALE

AGRALE FÊNIX

EIXO DIANTEIRO - CARCAÇA
EJE DELANTERO - CARCAZA
FRONTH AXLE - HOUSING

ITEM	CÓDIGO Nº DE PIEZAS CODE	QNT CT CTY	DENOMINAÇÃO / DENOMINACIÓN / DENOMINATION		
28	8013.103.124.00.9	1	Protetor	Protector	Protector
29	4101.038.113.03.3	8	Parafuso Allen M20X70	Tornillo Allen M20X70	M20X70 Allen Screw
30	8009.109.016.00.9	4	Bucha	Buje	Bushing
	8018.109.001.00.2	1	Eixo Dianteiro Completo	Eje Delantero Completo	Complete Front Axle

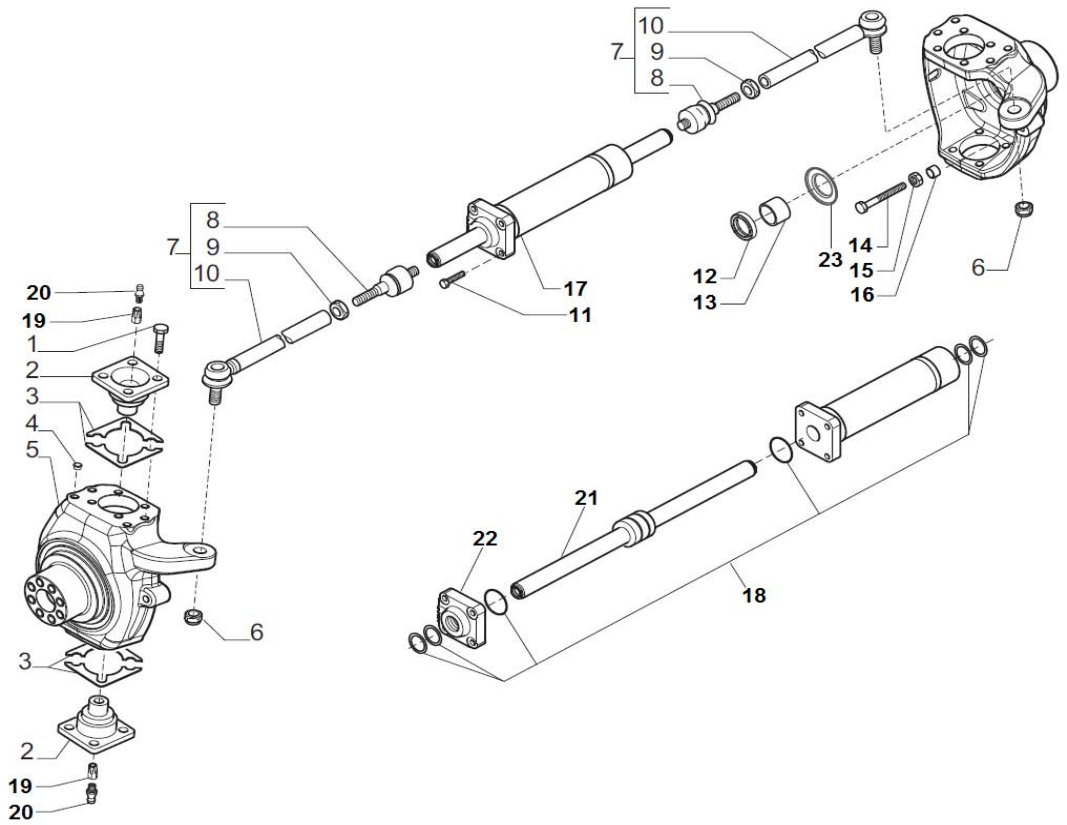

EIXO DIANTEIRO - CILÍNDRO DE DIREÇÃO
EJE DELANTERO - CILINDRO DE DIRECCIÓN
FRONT AXLE - STEERING CYLINDER

ITEM	CÓDIGO Nº DE PIEZAS CODE	QNT CT CTY	DENOMINAÇÃO / DENOMINACIÓN / DENOMINATION		
1	8013.103.126.00.4	16	Parafuso	Tornillo	Screw
2	8013.103.167.00.8	4	Pino	Perno	Pin
3.1	8013.103.158.00.7	4	Espaçador 0,15 mm	Espaciador 0,15 mm	0.15 mm Espacer
3.2	8013.103.159.00.5	4	Espaçador 0,20 mm	Espaciador 0,20 mm	0.20 mm Spacer
3.3	8013.103.160.00.3	4	Espaçador 0,50 mm	Espaciador 0,50 mm	0.50 mm Spacer
4	8013.103.196.00.7	8	Tampa 14,5 mm	Tapa 14,5 mm	14.5 mm Cover
5.1	8013.103.164.00.5	1	Carcaça Esquerda	Carcaza Izquierda	Left Housing
5.2	8013.103.165.00.2	1	Carcaça Direita	Carcaza Derecha	Right Housing
6	8013.103.096.00.9	2	Porca	Tuerca	Nut
7	8013.103.187.00.6	2	Terminal - Inclui Itens 8 ao 10	Terminal - Incluye Itenes 8 al 10	Terminal - Includes Items 8 to 10
8		2	#N/D	#N/D	#N/D
9	8012.503.020.00.7	2	Porca	Tuerca	Nut
10		2	#N/D	#N/D	#N/D
11	8012.103.542.00.4	4	Parafuso	Tornillo	Screw
12	8013.103.213.00.0	2	Anel	Anillo	Ring
13	8013.103.114.00.0	2	Bucha	Buje	Bushing
14	8013.103.172.00.8	2	Parafuso	Tornillo	Screw
15	8012.103.099.00.5	2	Porca	Tuerca	Nut
16	8013.103.185.00.0	4	Bucha	Buje	Bushing
17	8013.103.128.00.0	1	Cilindro Direção - Inclui Itens 18, 21 e 22	Cilindro Dirección - Incluye Itenes 18, 21 e 22	Steering Cylinder - Includes Items 18, 21 e 22
18	8013.103.211.00.4	1	Kit Reparo	Kit Reparación	Repair Kit
19	8013.103.168.00.6	4	Parafuso Oco	Tornillo Hueco	Screw Hollow
20	8012.103.010.00.2	4	Graxeira	Grasera	Grease Nipple
21		1	#N/D	#N/D	#N/D
22		1	#N/D	#N/D	#N/D
23	8013.103.191.00.8	2	Tampa	Tapa	Cover

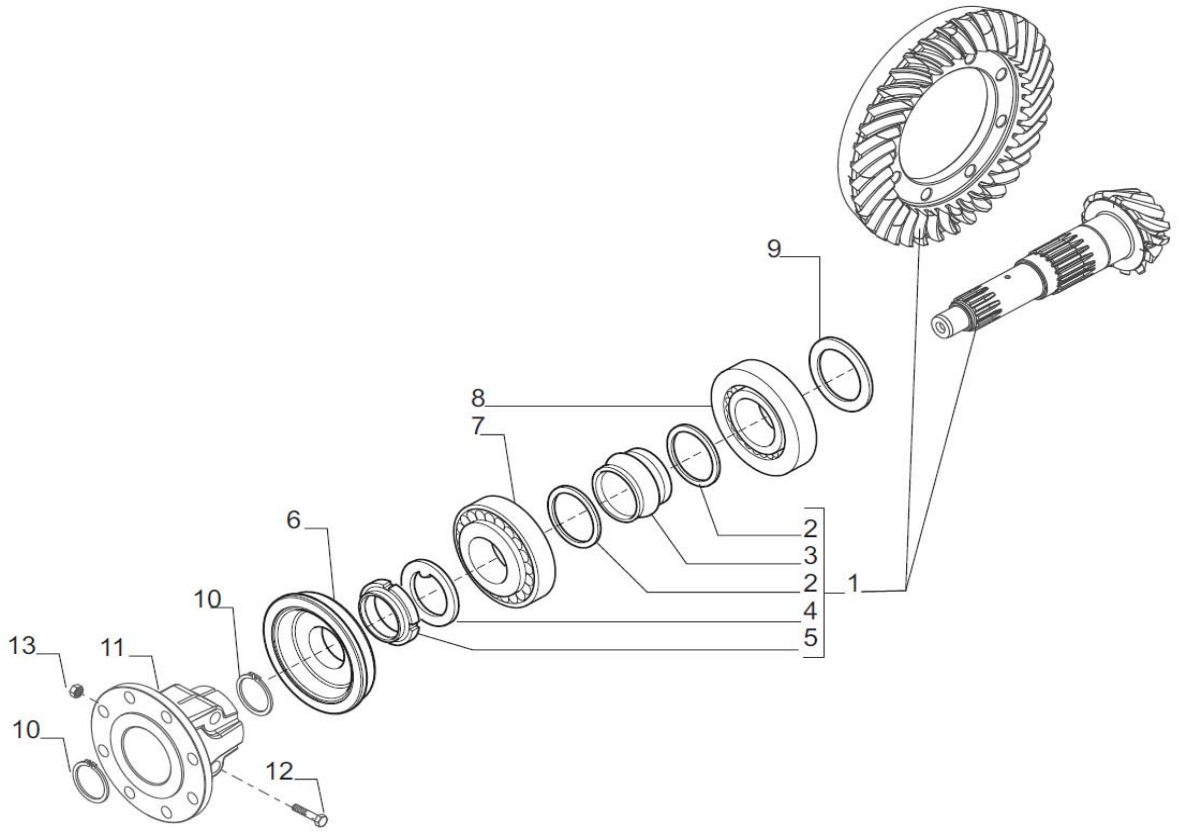

EIXO DIANTEIRO - COROA E PINHÃO
EJE DELANTERO - CORONA Y PIÑON
FRONT AXLE - CROWN AND PINION

ITEM	CÓDIGO Nº DE PIEZAS CODE	QNT CT CTY	DENOMINAÇÃO / DENOMINACIÓN / DENOMINATION		
1	8018.109.016.00.0	1	Coroa e Pinhão - Inclui Itens 2 ao 5	Corona y Piñón - Incluye Itenes 2 al 5	Crown and Pinion - Includes Items 2 to 5
2	8013.103.119.00.9	2	Arruela	Aradela	Washer
3	8013.103.120.00.7	1	Espaçador	Espaciador	Espacer
4	8013.103.104.00.1	1	Arruela	Aradela	Washer
5	8013.103.108.00.2	1	Porca Ranhurada	Tuerca Ranurada	Slotted Nut
6	8013.103.182.00.7	1	Retentor	Retén	Retainer
7	8013.103.100.00.9	1	Rolamento	Rodamiento	Bearing
8	8013.103.101.00.7	1	Rolamento	Rodamiento	Bearing
9.01	8013.103.135.00.5	1	Espaçador 2,5 mm	Espaciador 2,5 mm	2.5 mm Spacer
9.02	8013.103.136.00.3	1	Espaçador 2,6 mm	Espaciador 2,6 mm	2.6 mm Spacer
9.03	8013.103.137.00.1	1	Espaçador 2,7 mm	Espaciador 2,7 mm	2.7 mm Spacer
9.04	8013.103.138.00.9	1	Espaçador 2,8 mm	Espaciador 2,8 mm	2.8 mm Spacer
9.05	8013.103.139.00.7	1	Espaçador 2,9 mm	Espaciador 2,9 mm	2.9 mm Spacer
9.06	8013.103.140.00.5	1	Espaçador 3,0 mm	Espaciador 3,0 mm	3.0 mm Spacer
9.07	8013.103.142.00.1	1	Espaçador 3,1 mm	Espaciador 3,1 mm	3.1 mm Spacer
9.08	8013.103.141.00.3	1	Espaçador 3,2 mm	Espaciador 3,2 mm	3.2 mm Spacer
9.09	8013.103.143.00.9	1	Espaçador 3,3 mm	Espaciador 3,3 mm	3.3 mm Spacer
9.10	8013.103.144.00.7	1	Espaçador 3,4 mm	Espaciador 3,4 mm	3.4 mm Spacer
10	8012.103.063.00.1	2	Anel	Anillo	Ring
11	8013.103.180.00.1	1	Flange	Pletina	Flange
12	8013.103.201.00.5	2	Parafuso M10X1,25X60	Tornillo M10X1,25X60	M10X1.25X60 Screw
13	8013.103.202.00.3	2	Porca	Tuerca	Nut

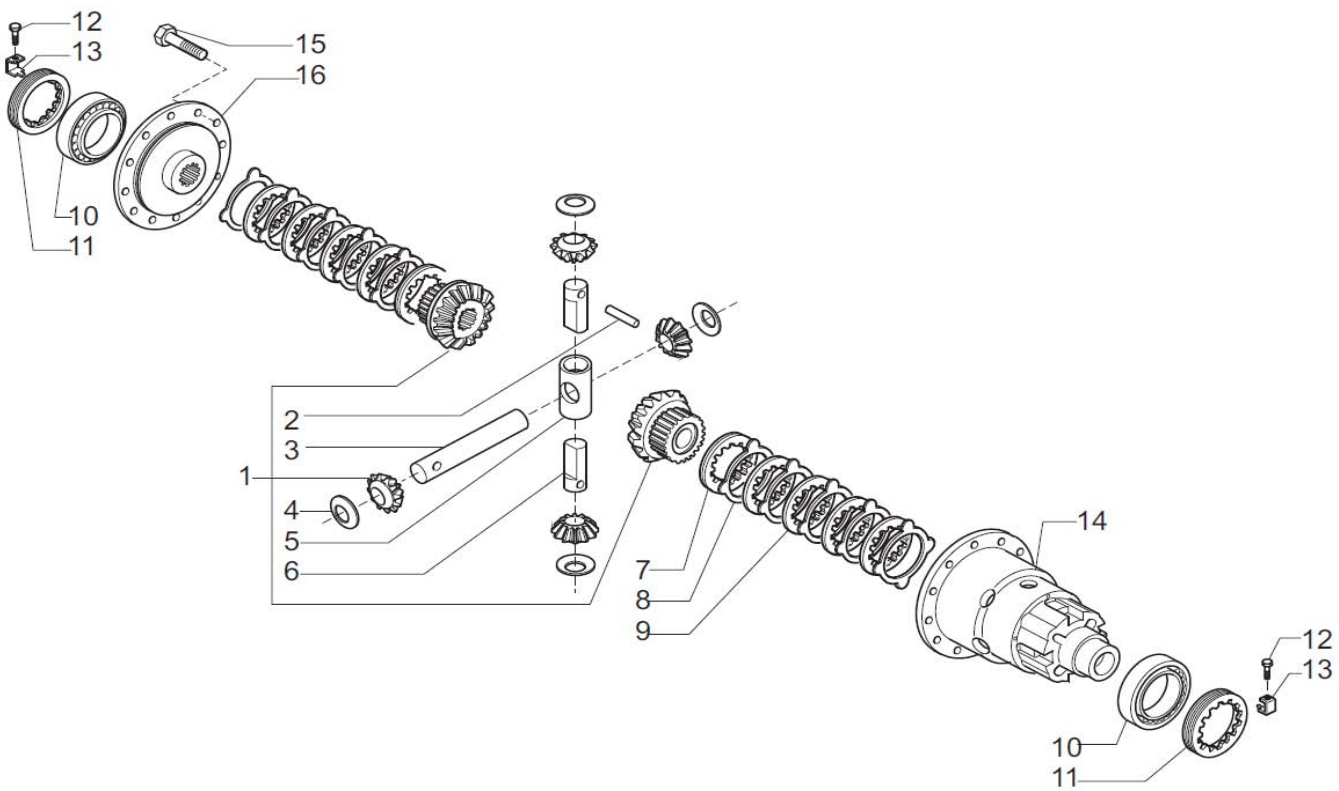

#N/D
#N/D
#N/D

ITEM	CÓDIGO Nº DE PIEZAS CODE	QNT CT CTY	DENOMINAÇÃO / DENOMINACIÓN / DENOMINATION		
1	8018.109.017.00.8	1	Kit Diferencial - Inclui Itens 2 ao 6	Kit Diferencial - Incluye Itenes 2 al 5	Differntial Kit - Includes Items 2 to 5
2	8013.103.103.00.3	3	Pino	Perno	Pin
3	8013.103.110.00.8	1	Pino	Perno	Pin
4	8013.103.109.00.0	4	Arruela Encosto	Arandela Apoyo	Support Washer
5	8013.103.147.00.0	1	Cruzeta	Cruceta	Crosshead
6	8013.103.133.00.0	2	Pino	Perno	Pin
7	8013.103.107.00.4	2	Disco	Disco	Disc
8	8013.103.106.00.6	10	Arruela	Arandela	Washer
9	8013.103.105.00.8	8	Disco	Disco	Disc
10	8013.103.099.00.3	2	Rolamento	Rodamiento	Bearing
11	8012.103.050.00.8	2	Porca	Tuerca	Nut
12	8012.103.048.00.2	2	Parafuso	Tornillo	Screw
13	8013.103.145.00.4	2	Regulador	Regulador	Regulator
14	8013.103.129.00.8	1	Carcaça	Carcaza	Housing
15	8013.103.173.00.6	12	Parafuso	Tornillo	Screw
16	8013.103.130.00.6	1	Tampa	Tapa	Cover

AGRALE

AGRALE FÊNIX

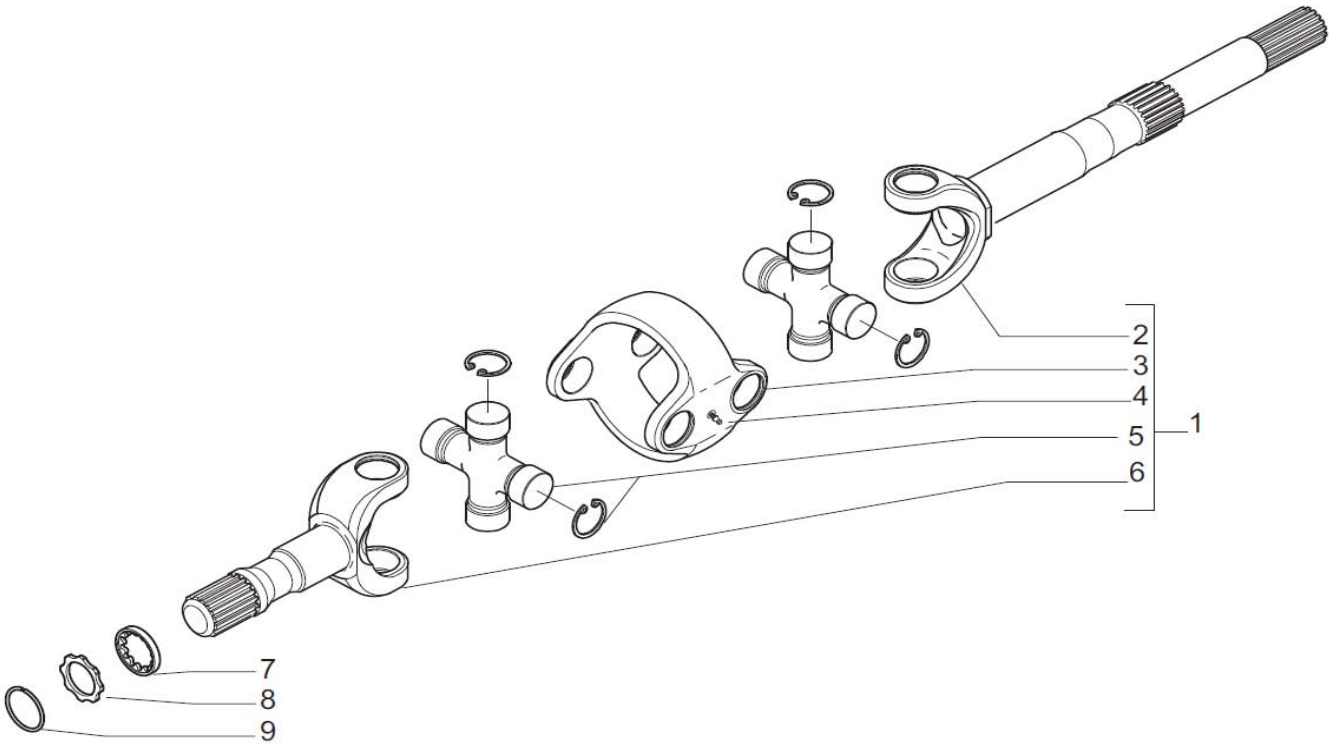

EIXO DIANTEIRO - ARTICULAÇÃO INTERNA
EJE DELANTERO - ARTICULACIÓN INTERNA
FRONT AXLE - INTERNAL ARTICULATION

ITEM	CÓDIGO Nº DE PIEZAS CODE	QNT CT CTY	DENOMINAÇÃO / DENOMINACIÓN / DENOMINATION		
1	8013.103.170.00.2	2	Articulação Dupla - Inclui Itens 2 ao 7	Articulación Doble - Incluye Itenes 2 al 7	Double Articulation - Includes Items 2 to 7
2	8013.103.216.00.3	2	Garfo	Horquilla	Fork
3	8013.103.219.00.7	2	Garfo Duplo 4	Horquilla Doble 4	Double Fork 4
4	8013.103.217.00.1	2	Graxeira	Grasera	Grease Nipple
5	8013.103.218.00.9	4	Cruzeta - Inclui Item 7	Cruceta - Incluye Itene 7	Crosshead - Includes Item 7
6	8013.103.220.00.5	2	Garfo	Horquilla	Fork
7	4008.011.022.00.0	16	Anel Elástico 30X1,2 mm	Anillo Elástico 30X1,2 mm	30X1.2 mm Snap Ring
8	8013.103.162.00.9	2	Arruela	Aradela	Washer
9	8013.103.186.00.8	2	Guia	Guia	Guide
10	8013.103.166.00.0	2	Anel	Anillo	Ring

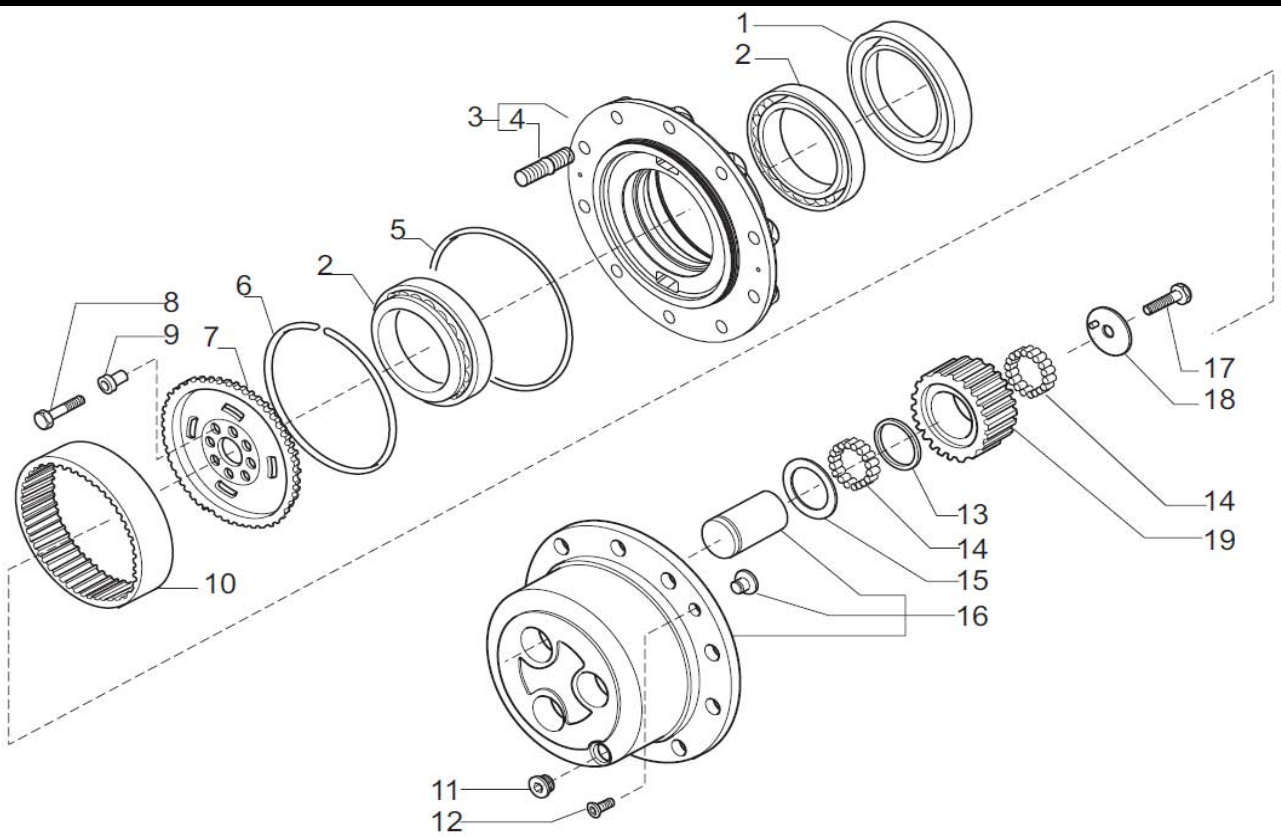

EIXO DIANTEIRO - SAÍDA DE RODA
EJE DELANTERO - SALIDA DE RUEDA
FRONT AXLE - WHEEL OUTPUT

ITEM	CÓDIGO Nº DE PIEZAS CODE	QNT CT CTY	DENOMINAÇÃO / DENOMINACIÓN / DENOMINATION		
1	8013.103.155.00.3	2	Anel Vedação	Anillo Vedación	Seal Ring
2	8018.109.018.00.6	4	Rolamento	Rodamiento	Bearing
3	8018.109.019.00.4	2	Cubo de Roda - Inclui Item 4	Cubo de Rueda - Incluye Itene 4	Wheel Hub - Includes Item 4
4	8013.103.111.00.6	20	Prisioneiro	Espárrago	Stud
5	8013.103.102.00.5	2	Anel Vedação	Anillo Vedación	Seal Ring
6	8013.103.118.00.1	2	Anel Retenção	Anillo Retención	Retainer Ring
7	8013.103.156.00.1	2	Posicionador	Posicionador	Positioner
8	8013.103.113.00.2	16	Parafuso	Tornillo	Screw
9	8013.103.116.00.5	16	Bronzina	Buje	Bushing
10	8013.103.115.00.7	2	Coroa	Corona	Crown
11	8012.103.069.00.8	2	Bujão	Tapón	Plug
12	8012.103.070.00.6	4	Parafuso	Tornillo	Screw
13	8013.103.154.00.6	6	Arruela	Aradela	Washer
14	8013.103.194.00.2	372	Rolete	Rodillo	Roll Roller
15	8013.103.150.00.4	6	Arruela	Aradela	Washer
16	8018.109.020.00.2	2	Porta Satélites	Puerta Satélite	Housing Satellites
17	8013.103.117.00.3	6	Parafuso	Tornillo	Screw
18	8013.103.018.00.3	6	Arruela	Aradela	Washer
19	8018.109.021.00.0	6	Engrenagem Z=31	Engrenaje Z=31	Z=31 Gear

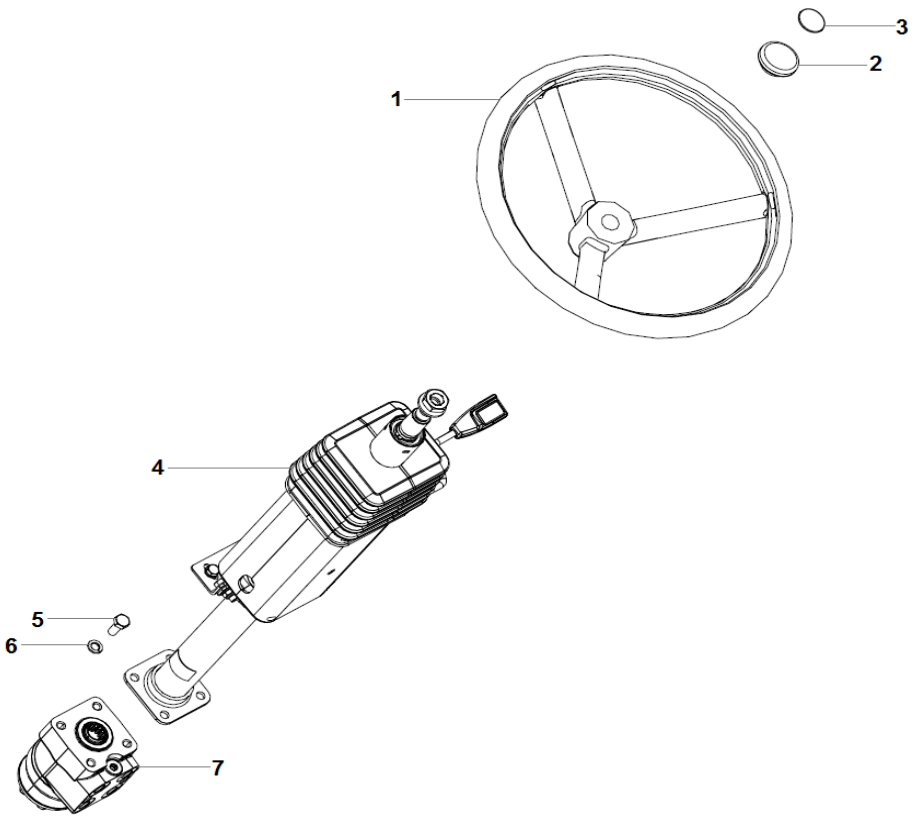

SISTEMA DE DIREÇÃO - VOLANTE E COLUNA
SISTEMA DE DIRECCIÓN - VOLANTE Y COLUMNA
STEERING SYSTEM - FLYWHEEL AND COLUMN

ITEM	CÓDIGO Nº DE PIEZAS CODE	QNT CT CTY	DENOMINAÇÃO / DENOMINACIÓN / DENOMINATION		
1	6011.007.027.00.7	1	Volante Completo - Inclui Itens 2 e 3	Volante Completo - Incluye Itenes 2 y 3	Complete Steering Wheel - Includes Items 2 and 3
2	8013.103.031.00.6	1	Tampa - Inclui Item 2	Tapa - Incluye Itene 2	Cover - Includes item 2
3	8002.112.520.00.0	1	Adesivo do Volante	Adhesivo del Volante	Steering Wheel Adhesive
4	8018.103.002.00.6	1	Coluna de Direção	Columna de Dirección	Steering Column
5	4101.048.006.05.2	4	Parafuso M10X25	Tornillo M10X25	M10X25 Screw
6	4103.012.010.01.1	4	Arruela Pressão A10	Arandela Presión A10	A10 Pressure Washer
7	8018.103.001.00.8	1	Unidade Hidrostática	Accionamiento Hidrostático	Hydrostatic Drive

AGRALE

AGRALE FÊNIX

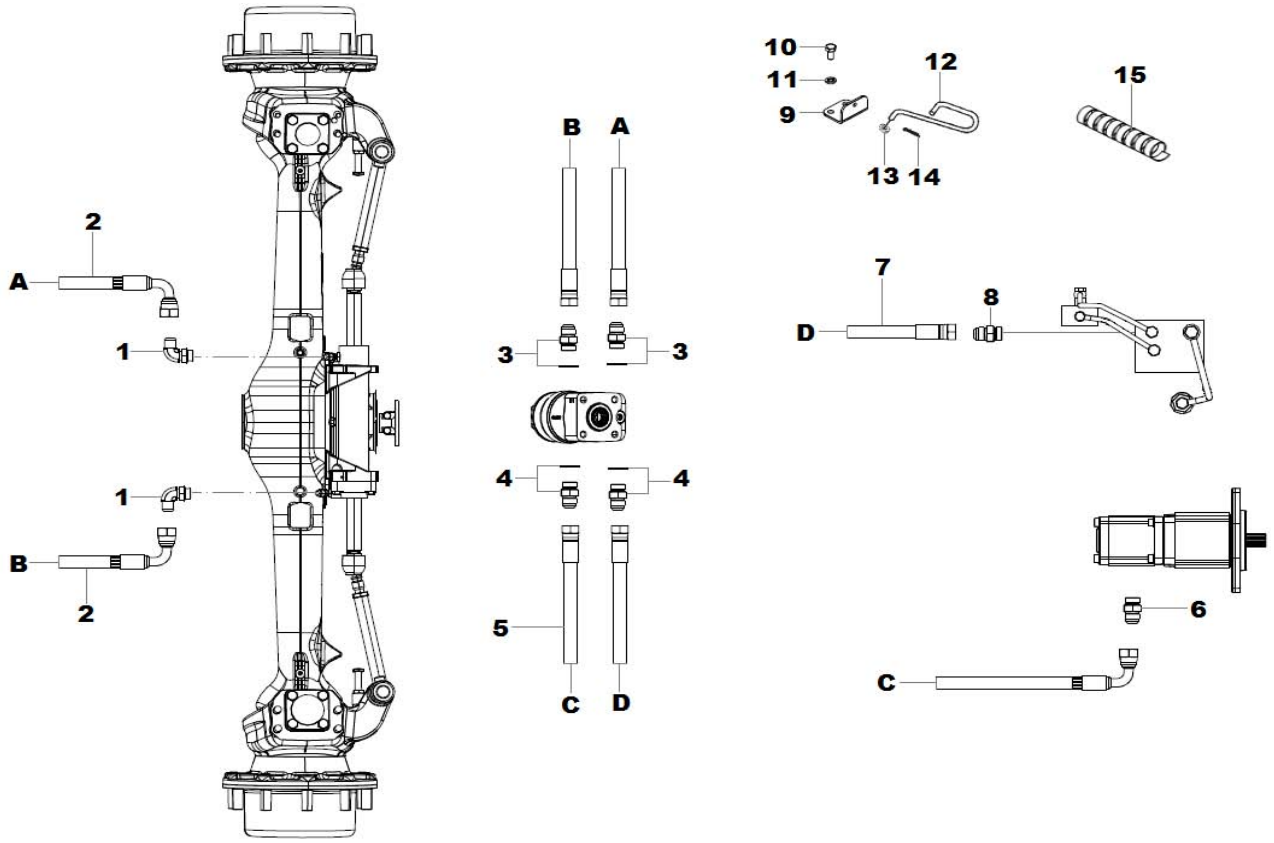

SISTEMA DE DIREÇÃO - TUBULAÇAO
SISTEMA DE DIRECCIÓN - TUBERIA
STEERING SYSTEM - TUBING

ITEM	CÓDIGO Nº DE PIEZAS CODE	QNT CT CTY	DENOMINAÇÃO / DENOMINACIÓN / DENOMINATION		
1	8013.103.085.00.2	2	Cotovelo M18X1,5X3/4	Codo M18X1,5X3/4	90° M18X1.5X3/4 Elbow
2.1	8018.103.005.00.9	1	Mangueira 1650 mm	Manguera 1650 mm	1650 mm Hose
2.2	8014.108.071.00.5	1	Mangueira 1750 mm	Manguera 1750 mm	1750 mm Hose
3	8009.103.088.00.4	2	Conector 9/16 X 3/4 com Anel	Conector 9/16 X 3/4 con Anillo	9/16 X 3/4 with Ring Connector
4	8009.103.089.00.2	2	Conector 9/16 X 7/8 com Anel	Conector 9/16 X 7/8 con Anillo	9/16 X 7/8 with Ring Connector
5	8012.508.041.00.8	1	Mangueira 750 mm	Manguera 750 mm	750 mm Hose
6	8013.108.119.00.4	1	Conector 7/8 X 7/8 com Anel	Conector 7/8 X 7/8 con Anillo	7/8 X 7/8 with Ring Connector
7	8018.103.004.00.2	1	Mangueira 1320 mm	Manguera 1320 mm	1320 mm Hose
8	6007.005.037.00.6	1	Conector M16X3/4"	Conector M16X3/4"	M16X3/4" Connector
9	8018.103.003.00.4	1	Suporte	Soporte	Bracket
10	4101.047.086.05.5	2	Parafuso M8X16	Tornillo M8X16	M8X16 Screw
11	4103.012.009.02.1	2	Arruela Pressão A8	Arandela Presión A8	A8 Pressure Washer
12	8009.103.494.00.4	1	Posicionador	Posicionador	Positioner
13	4103.011.010.01.2	1	Arruela Lisa A5,3	Arandela Lisa A5,3	A5.3 Plate Washer
14	4009.010.004.00.7	1	Contrapino 1/16"X1/2"	Contraperno 1/16"X1/2"	1/16"X1/2" Cotter Pin
15	8002.103.552.00.4	2	Protetor Espiral 800 mm	Protector Espiral 800 mm	800 mm Spiral Protector

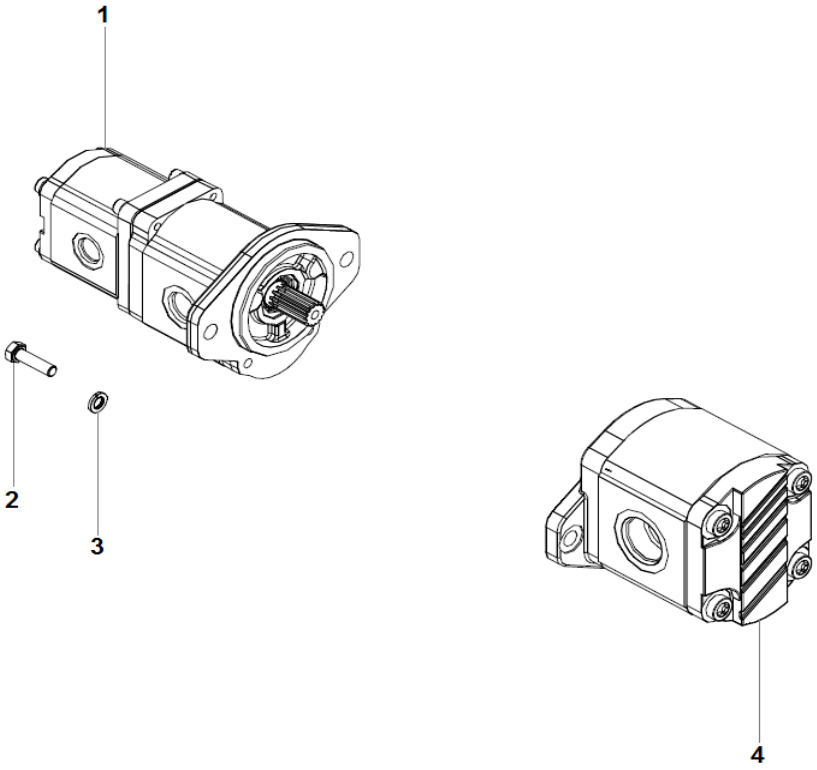

SISTEMA HIDRÁULICO - BOMBAS
SISTEMA HIDRÁULICO - BOMBAS
HYDRAULIC SYSTEM - PUMPS

ITEM	CÓDIGO Nº DE PIEZAS CODE	QNT CT CTY	DENOMINAÇÃO / DENOMINACIÓN / DENOMINATION		
1	8018.108.029.00.4	1	Bomba Hidráulica 32 - 19 cm³	Bomba Hidráulica 32 - 19 cm³	32 - 19 cm³ Hydraulic Pump
2	4101.048.042.00.8	2	Parafuso M14X30	Tornillo M14X30	M14X30 Screw
3	4103.012.012.01.7	2	Arruela Pressão A14	Arandela Pressión A14	A14 Pressure Washer
4	8018.108.006.00.2	1	Bomba Hidráulica 45 cm³	Bomba Hidráulica 45 cm³	45 cm³ Hydraulic Pump

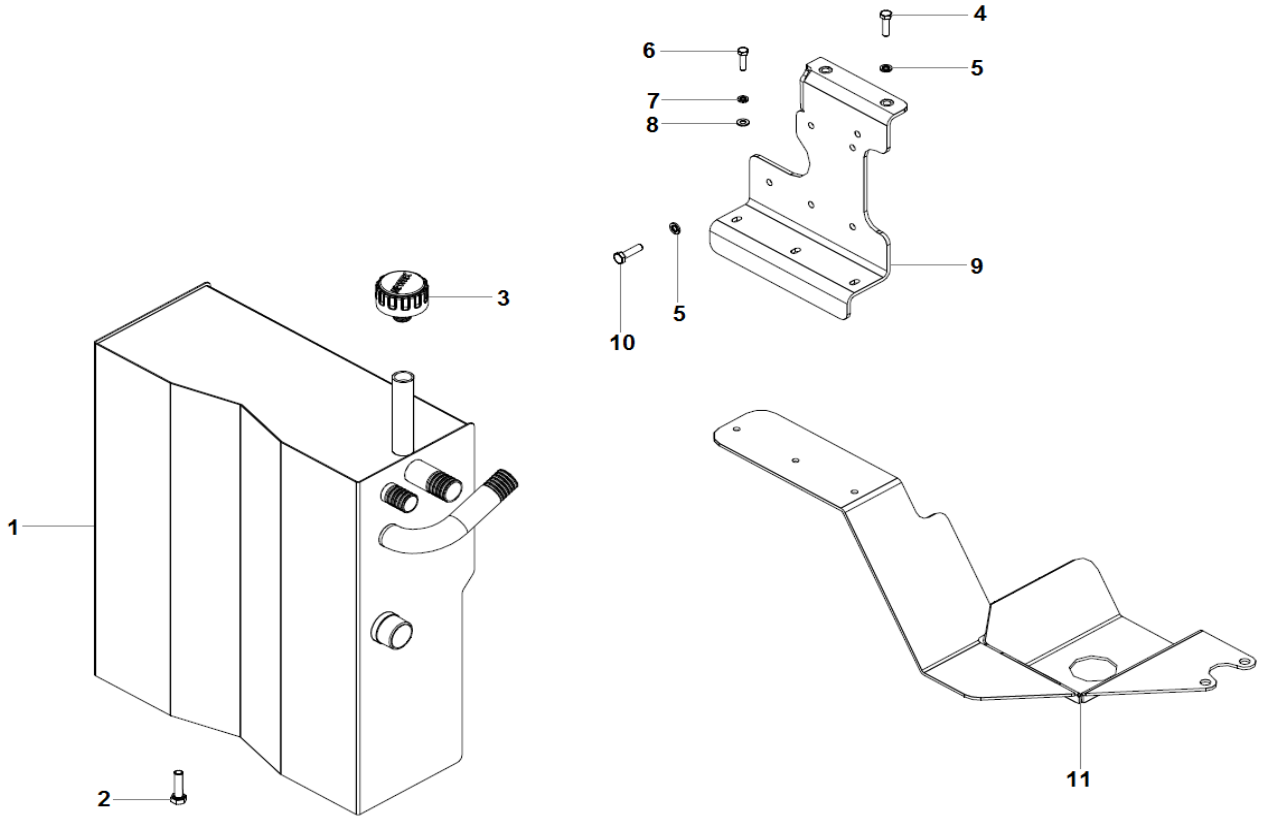

SISTEMA HIDRÁULICO - RESERVATÓRIO
SISTEMA HIDRÁULICO - RESERVORIO
HYDRAULIC SYSTEM - RESERVOIR

ITEM	CÓDIGO Nº DE PIEZAS CODE	QNT CT CTY	DENOMINAÇÃO / DENOMINACIÓN / DENOMINATION		
1	8018.108.090.00.6	1	Reservatório Hidráulico	Depósito Hidráulico	Hydraulic Reservoir
2	7006.001.022.00.3	1	Bujão 1/4"	Tapón 1/4"	1/4" Plug
3	8009.108.586.00.2	1	Respiro	Respiradero	Breather
4	4101.048.008.05.8	2	Parafuso M10X30	Tornillo M10X30	M10X30 Screw
5	4103.012.010.01.1	8	Arruela Pressão A10	Arandela Presión A10	A10 Pressure Washer
6	4101.047.090.05.7	6	Parafuso M8X25	Tornillo M8X25	M8X25 Screw
7	4103.012.009.02.1	6	Arruela Pressão A8	Arandela Presión A8	A8 Pressure Washer
8	4103.011.013.01.6	6	Arruela Lisa A8,4	Arandela Lisa A8,4	A8.4 Plate Washer
9	8018.108.093.00.0	1	Suporte	Soporte	Bracket
10	4101.048.011.07.8	6	Parafuso M10X45	Tornillo M10X45	M10X45 Screw
11	8018.108.092.00.2	1	Protetor	Protector	Protector

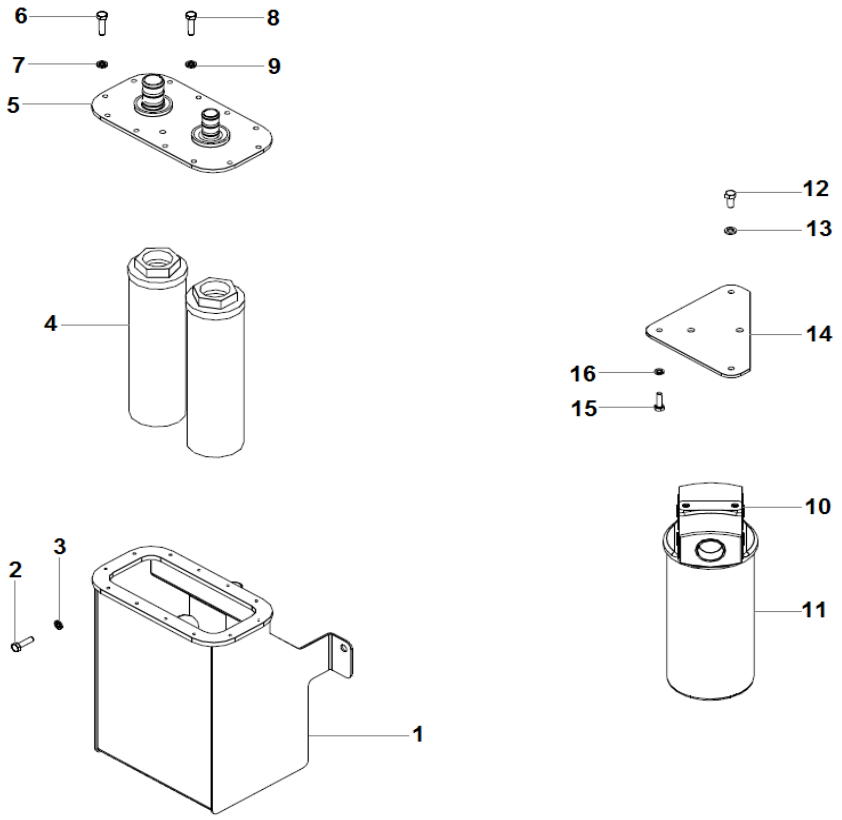

SISTEMA HIDRÁULICO - FILTROS
SISTEMA HIDRÁULICO - FILTROS
HYDRAULIC SYSTEM - FILTERS

ITEM	CÓDIGO Nº DE PIEZAS CODE	QNT CT CTY	DENOMINAÇÃO / DENOMINACIÓN / DENOMINATION		
1	8018.108.110.00.2	1	Alojamento Filtros	Alojamento Filtros	Filters Accommodation
2	4101.037.097.05.4	3	Parafuso Allen M10X25	Tornillo Allen M10X25	M10X25 Allen Screw
3	4103.012.010.01.1	3	Arruela Pressão A10	Arandela Presión A10	A10 Pressure Washer
4	8013.108.518.00.7	2	Filtro	Filtro	Filter
5	8018.108.043.00.5	1	Tampa	Tapa	Cover
6	4101.047.066.07.3	12	Parafuso M6X16	Tornillo M6X16	M6X16 Screw
7	4103.012.007.07.4	12	Arruela Pressão A6	Arandela Presión A6	A6 Pressure Washer
8	4101.052.063.05.6	1	Parafuso M10X1X12	Tornillo M10X1X12	M10X1X12 Screw
9	4014.010.014.00.6	1	Anel Vedação 10X16X1,5	Anillo Vedación 10X16X1,5	10X16X1.5 Seal Ring
10	8018.108.015.00.3	2	Filtro - Inclui Item 11	Filtro - Incluye Itene 11	Filter - Includes Item 11
11	8018.108.076.00.5	2	Elemento	Elemento	Element
12	4101.057.096.00.2	2	Parafuso 3/8X3/4"	Tornillo 3/8X3/4"	3/8X3/4" Screw
13	4103.019.002.04.5	2	Arruela Pressão 3/8"	Arandela Presión 3/8"	3/8" Pressure Washer
14	8018.108.014.00.6	1	Suporte	Soporte	Bracket
15	4101.047.090.05.7	3	Parafuso M8X25	Tornillo M8X25	M8X25 Screw
16	4103.012.009.02.1	3	Arruela Pressão A8	Arandela Presión A8	A8 Pressure Washer

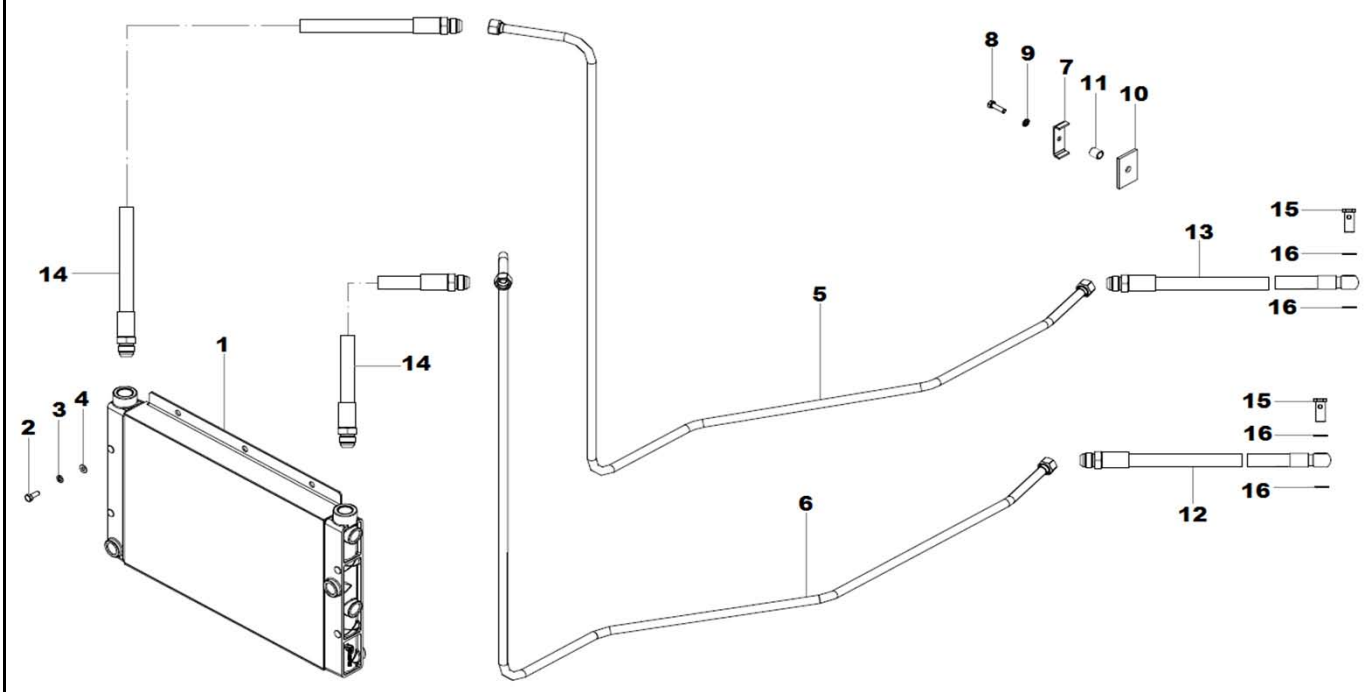

SISTEMA HIDRÁULICO - RADIADOR
SISTEMA HIDRÁULICO - RADIADOR
HYDRAULIC SYSTEM - RADIATOR

ITEM	CÓDIGO Nº DE PIEZAS CODE	QNT CT CTY	DENOMINAÇÃO / DENOMINACIÓN / DENOMINATION		
1	8018.108.030.00.2	1	Radiador Óleo	Radiador Aceite	Oil Radiator
2	4101.047.088.05.1	4	Parafuso M8X20	Tornillo M8X20	M8X20 Screw
3	4103.012.009.02.1	4	Arruela Pressão A8	Arandela Presión A8	A8 Pressure Washer
4	4103.011.013.01.6	4	Arruela Lisa A8,4	Arandela Lisa A8,4	A8.4 Plate Washer
5	8018.108.010.00.4	1	Tubo Direito	Tubo Derecho	Right Tube
6	8018.108.009.00.6	1	Tubo Esquerdo	Tubo Izquierdo	Left Tube
7.1	8009.108.100.00.2	1	Espaçador	Espaciador	Espacer
7.2	8009.103.421.00.7	3	Abraçadeira 53 mm	Abrazadera 53 mm	53 mm Clamp
7.3	8009.108.403.00.0	2	Abraçadeira 72 mm	Abrazadera 72 mm	72 mm Clamp
8.1	4101.047.073.00.4	1	Parafuso M6X35	Tornillo M6X35	M6X35 Screw
8.2	4101.047.094.05.9	3	Parafuso M8X35	Tornillo M8X35	M8X35 Screw
8.3	4101.047.097.05.2	2	Parafuso M8X50	Tornillo M8X50	M8X50 Screw
9.1	4103.012.007.07.4	1	Arruela Pressão A6	Arandela Presión A6	A6 Pressure Washer
9.2	4103.012.009.02.1	2	Arruela Pressão A8	Arandela Presión A8	A8 Pressure Washer
10	8008.108.559.00.1	1	Suporte	Soporte	Bracket
11	8002.109.551.00.0	2	Espaçador 9X12X17	Espaciador 9X12X17	9X12X17 Spacer
12	8018.108.020.00.3	1	Mangueira 1170 mm	Manguera 1170 mm	1170 mm Hose
13	8018.108.021.00.1	1	Mangueira 2300 mm	Manguera 2300 mm	2300 mm Hose
14	8018.108.019.00.5	2	Mangueira	Manguera	Hose
15	4101.055.016.04.9	1	Parafuso Oco M10	Tornillo Hueco M10	M10 Screw Hollow
16	4014.010.029.00.4	2	Anel Vedação 16X22	Anillo Vedación 16X22	16X22 Seal Ring

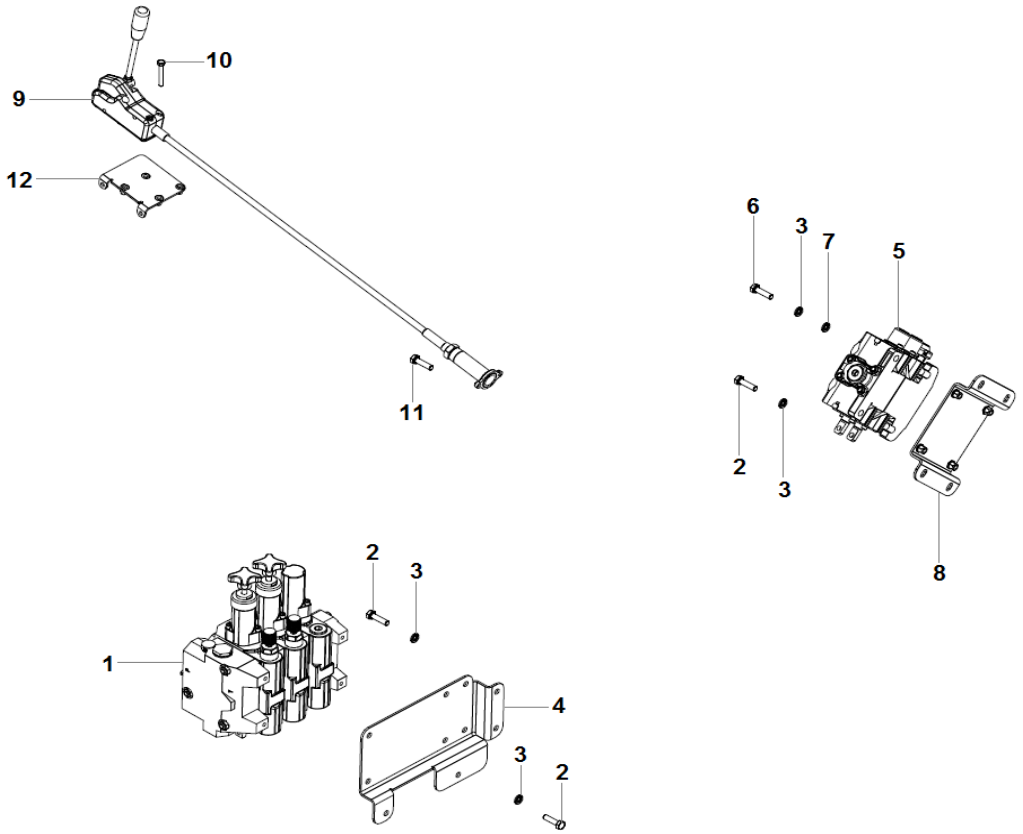

SISTEMA HIDRÁULICO - ACIONAMENTO E COMANDOS
SISTEMA HIDRÁULICO - ACCIONAMENTO Y MANDO
HYDRAULIC SYSTEM - ACTIVATION AND COMMAND

ITEM	CÓDIGO Nº DE PIEZAS CODE	QNT CT CTY	DENOMINAÇÃO / DENOMINACIÓN / DENOMINATION		
1	8018.108.031.00.0	1	Comando Hidráulico Triplo	Mando Hidráulico Triple	Triple Hydraulic Command
2	4101.047.090.05.7	12	Parafuso M8X25	Tornillo M8X25	M8X25 Screw
3	4103.012.009.02.1	16	Arruela Pressão A8	Arandela Presión A8	A8 Pressure Washer
4	8018.108.032.00.8	1	Suporte	Soporte	Bracket
5	8018.108.008.00.8	1	Comando Hidráulico Duplo	Mando Hidráulico Doble	Double Hydraulic Command
6	4101.047.094.05.9	4	Parafuso M8X35	Tornillo M8X35	M8X35 Screw
7	4103.024.011.01.5	4	Arruela Lisa A8,4	Arandela Lisa A8,4	A8.4 Washer Plate
8	8018.108.007.00.0	1	Suporte	Soporte	Bracket
9.1	8018.108.063.00.3	2	Alavanca Verde 1200 mm	Palanca Verde 1200 mm	1200 mm Green Lever
9.2	8018.108.064.00.1	1	Alavanca Verde 2000 mm	Palanca Verde 2000 mm	2000 mm Green Lever
9.3	8018.108.075.00.7	2	Alavanca Vermelha 2000 mm	Palanca Roja 2000 mm	2000 mm Red Lever
10	4101.037.079.05.2	10	Parafuso Allen M6X65	Tornillo Allen M6X65	M6X65 Allen Screw
11	4101.037.059.05.4	10	Parafuso Allen M5X16	Tornillo Allen M5X16	M5X16 Allen Screw
12	8018.108.105.00.2	1	Suporte	Soporte	Bracket

AGRALE

AGRALE FÊNIX

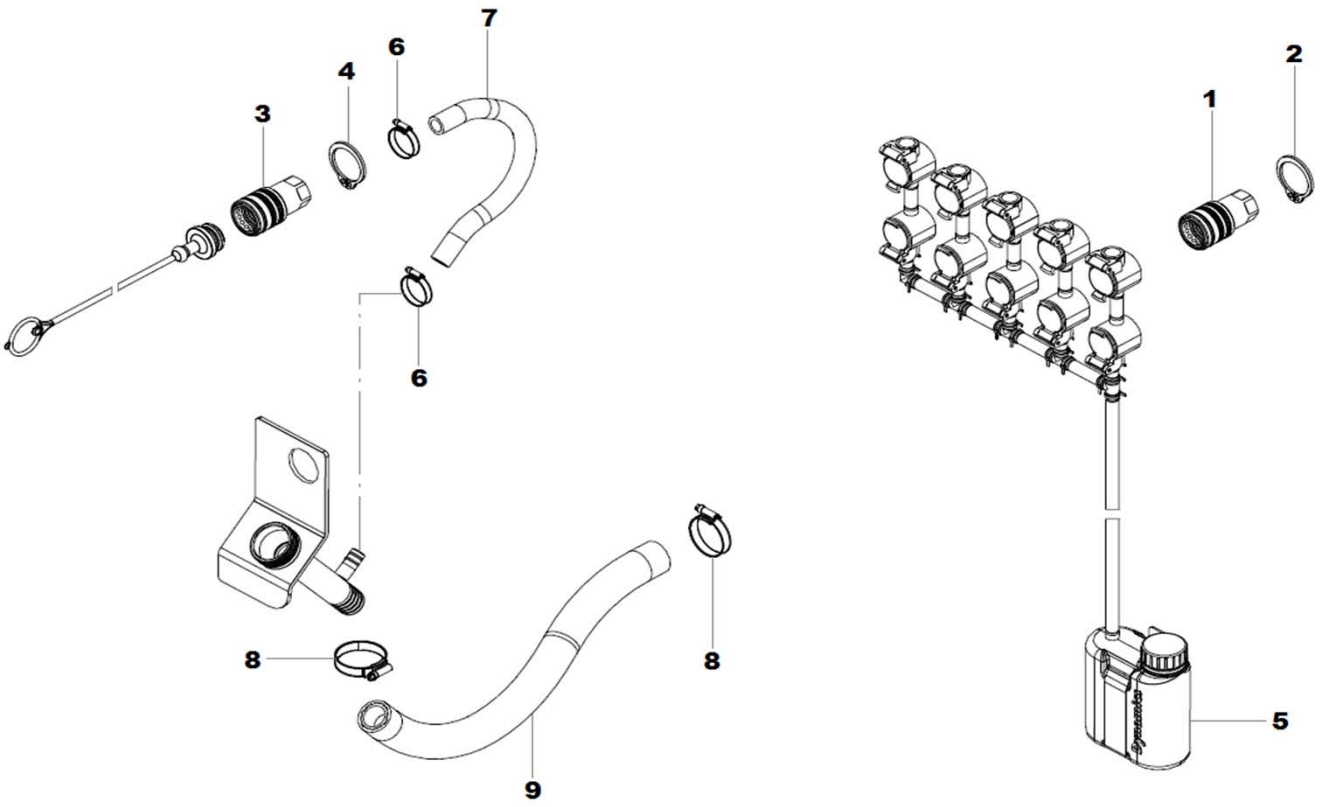

SISTEMA HIDRÁULICO - ENGATES RÁPIDOS
SISTEMA HIDRÁULICO - ACOPLAMIENTO RÁPIDO
HYDRAULIC SYSTEM - QUICK COUPLER

ITEM	CÓDIGO Nº DE PIEZAS CODE	QNT CT CTY	DENOMINAÇÃO / DENOMINACIÓN / DENOMINATION		
1	8018.108.121.00.9	6	Conector 8 mm X 1/2"	Conector 8 mm X 1/2"	8 mm X 1/2" Connector
2	4008.010.032.00.0	12	Anel Elástico 35X1,5 mm	Anillo Elástico 35X1,5 mm	35X1.5 mm Snap Ring
3	8018.108.122.00.7	1	Conector 12 mm X 3/4"	Conector 12 mm X 3/4"	12 mm X 3/4" Connector
4	4008.010.040.00.3	2	Anel Elástico 45X1,5 mm	Anillo Elástico 45X1,5 mm	45X1.5 mm Snap Ring
5	8018.108.123.00.5	1	Coletor Óleo Completo	Collector Aceite Completo	Complete Collector Oil
6	8013.108.562.00.5	2	Abraçadeira 20-25 mm	Abrazadera 20-25 mm	20-25 mm Clamp
7	8018.103.023.00.7	1	#N/D	#N/D	#N/D
8	6008.001.435.00.4	2	Abraçadeira 40-46 mm	Abrazadera 40-46 mm	40-46 mm Clamp
9	8018.108.024.00.5	1	Mangueira 31,8X45X565	Manguera 31,8X45X565	31.8X45X565 Hose

AGRALE

AGRALE FÊNIX

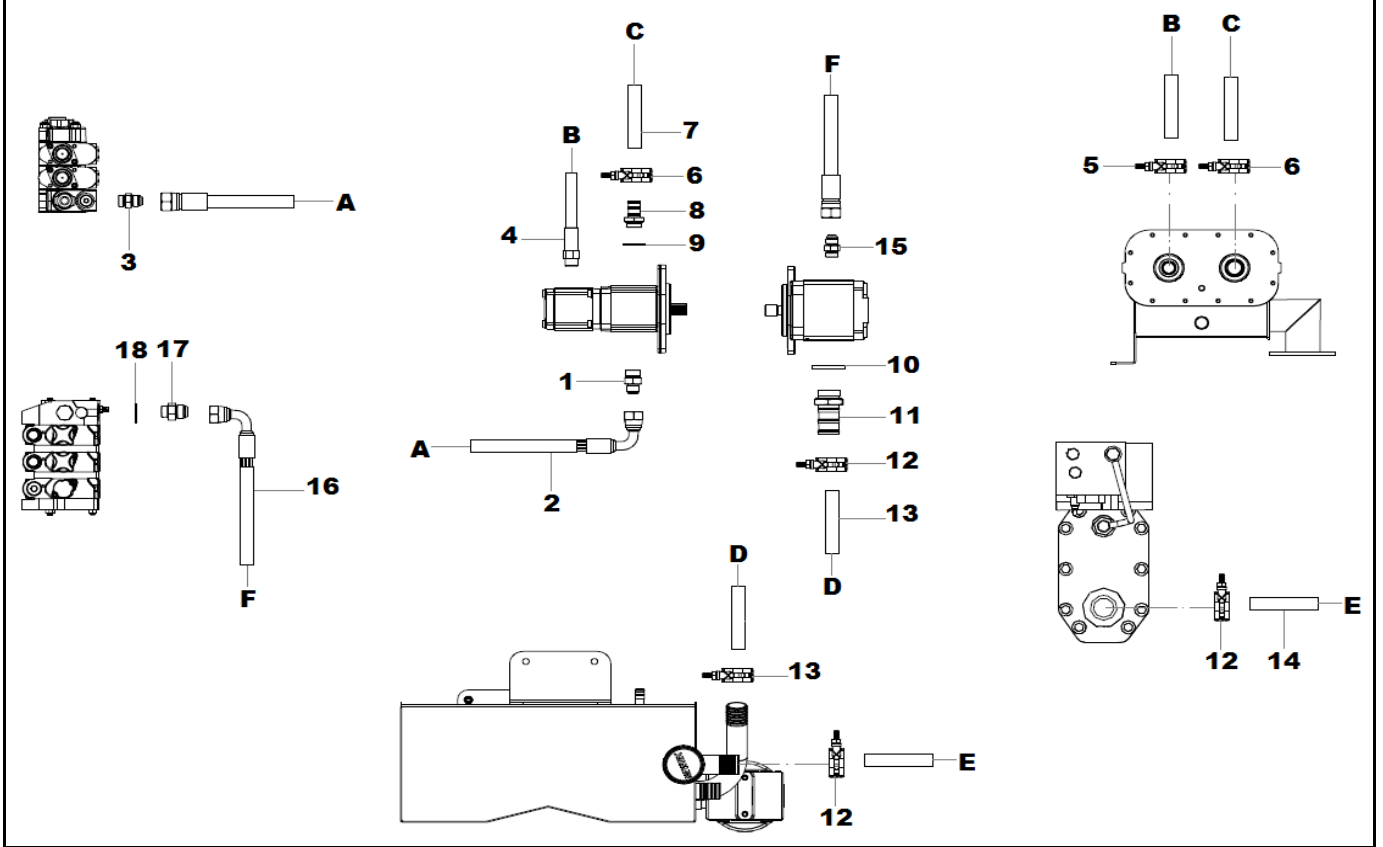

SISTEMA HIDRÁULICO - TUBULAÇAO BOMBAS
SISTEMA HIDRÁULICO - TUBERIA BOMBAS
HYDRAULIC SYSTEM - PUMP TUBING

ITEM	CÓDIGO Nº DE PIEZAS CODE	QNT CT CTY	DENOMINAÇÃO / DENOMINACIÓN / DENOMINATION		
1	8013.108.243.00.2	1	Conector 1.1/16 X 7/8 com Anel	Conector 1.1/16 X 7/8 con Anillo	1.1/16 X 7/8 with Ring Connector
2	8018.108.011.00.2	1	Mangueira 340 mm	Manguera 340 mm	340 mm Hose
3	8013.108.119.00.4	1	Conector 7/8 X 7/8 com Anel	Conector 7/8 X 7/8 con Anillo	7/8 X 7/8 with Ring Connector
4	8018.108.109.00.4	1	Mangueira 600 mm	Manguera 600 mm	600 mm Hose
5	6008.001.433.00.9	1	Abraçadeira 32-38 mm	Abrazadera 32-38 mm	32-38 mm Clamp
6	6008.001.435.00.4	2	Abraçadeira 40-46 mm	Abrazadera 40-46 mm	40-46 mm Clamp
7	8018.108.024.00.5	1	Mangueira 31,8X45X565	Manguera 31,8X45X565	31.8X45X565 Hose
8	8018.108.002.00.1	1	Conector 1.5/8X1.1/4 com Anel	Conector 1.5/8X1.1/4 con Anillo	1.5/8X1.1/4 with Ring Connector
9	8018.108.120.00.1	1	Anel Vedação 37,47X3	Anillo Vedación 37,47X3	37.47X3 Seal Ring
10	8018.108.120.00.1	1	Anel Vedação 37,47X3	Anillo Vedación 37,47X3	37.47X3 Seal Ring
11	8018.108.003.00.9	1	Conector 1.5/8X1.1/2	Conector 1.5/8X1.1/2	1.5/8X1.1/2 Connector
12	6008.001.436.00.2	4	Abraçadeira 44-50 mm	Abrazadera 44-50 mm	44-50 mm Clamp
13	8018.108.017.00.9	1	Mangueira 38,1X52X240	Manguera 38,1X52X240	38,1X52X240 Hose
14	8013.108.180.00.6	1	Mangueira Retorno	Manguera Retorno	Return Hose
15	8018.108.012.00.0	1	Conector 1.1/16 X 1.5/16 com Anel	Conector 1.1/16 X 1.5/16 con Anillo	1.1/16 X 1.5/16 with Ring Connector
16	8018.108.033.00.6	1	Mangueira 600 mm	Manguera 600 mm	600 mm Hose
17	6112.004.192.00.8	2	Conector M22X1,5X1.1/16	Conector M22X1,5X1.1/16	M22X1,5X1.1/16 Connector
18	4014.010.037.00.7	1	Anel Vedação 22X27	Anillo Vedación 22X27	22X27 Seal Ring

AGRALE

AGRALE FÊNIX

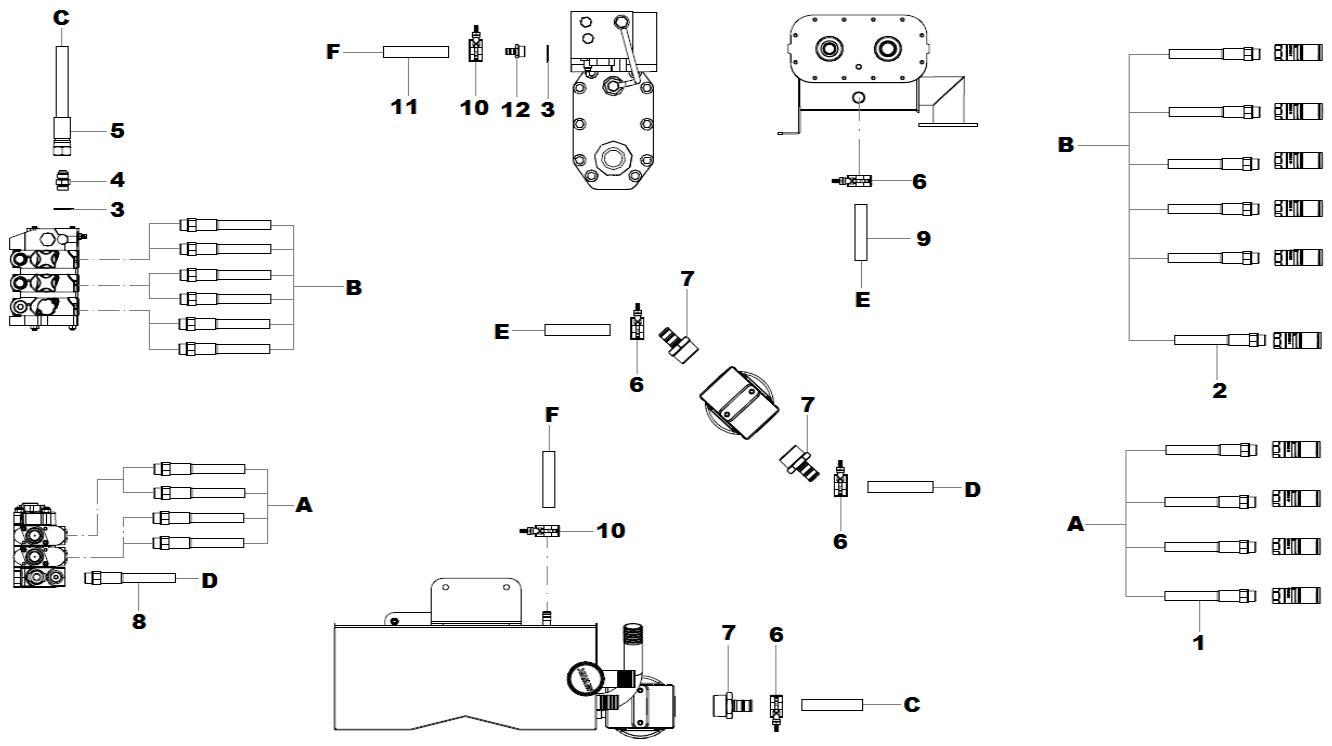

SISTEMA HIDRÁULICO - TUBULAÇAO COMANDOS
SISTEMA HIDRÁULICO - TUBERIA
HYDRAULIC SYSTEM - CONTROLS TUBING

ITEM	CÓDIGO Nº DE PIEZAS CODE	QNT CT CTY	DENOMINAÇÃO / DENOMINACIÓN / DENOMINATION		
1	8018.108.001.00.3	4	Mangueira 1/2 X 730 X 3/4	Manguera 1/2 X 730 X 3/4	1/2 X 730 X 3/4 Hose
2	8018.108.107.00.8	6	Mangueira 1/2 X 730 X M22X1,5	Manguera 1/2 X 730 X M22X1,5	1/2 X 730 X M22X1,5 Hose
3	4014.010.037.00.7	2	Anel Vedação 22X27	Anillo Vedación 22X27	22X27 Seal Ring
4	6112.004.192.00.8	1	Conector M22X1,5X1.1/16	Conector M22X1,5X1.1/16	M22X1,5X1.1/16 Connector
5	8018.108.018.00.7	1	Mangueira 1.1/16 X 1070 mm	Manguera 1.1/16 X 1070 mm	1.1/16 X 1070 mm Hose
6	6008.001.433.00.9	4	Abraçadeira 32-38 mm	Abrazadera 32-38 mm	32-38 mm Clamp
7	8018.108.016.00.1	3	Conector 1.1/2 X 1"	Conector 1.1/2 X 1"	1.1/2 X 1" Connector
8	8018.108.106.00.0	1	Mangueira 1.1/16 X 420 mm	Manguera 1.1/16 X 420 mm	1.1/16 X 420 mm Hose
9	8018.108.025.00.2	1	Mangueira 25,4X38,1X1500	Manguera 25,4X38,1X1500	25.4X38.1X1500 Hose
10	8013.108.562.00.5	2	Abraçadeira 20-25 mm	Abrazadera 20-25 mm	20-25 mm Clamp
11	8005.108.128.00.1	1	Mangueira 15,9X23X790	Manguera 15,9X23X790	15.9X23X790 Hose
12	8012.108.883.00.7	1	Conector M22X16,8	Conector M22X16,8	M22X16.8 Connector

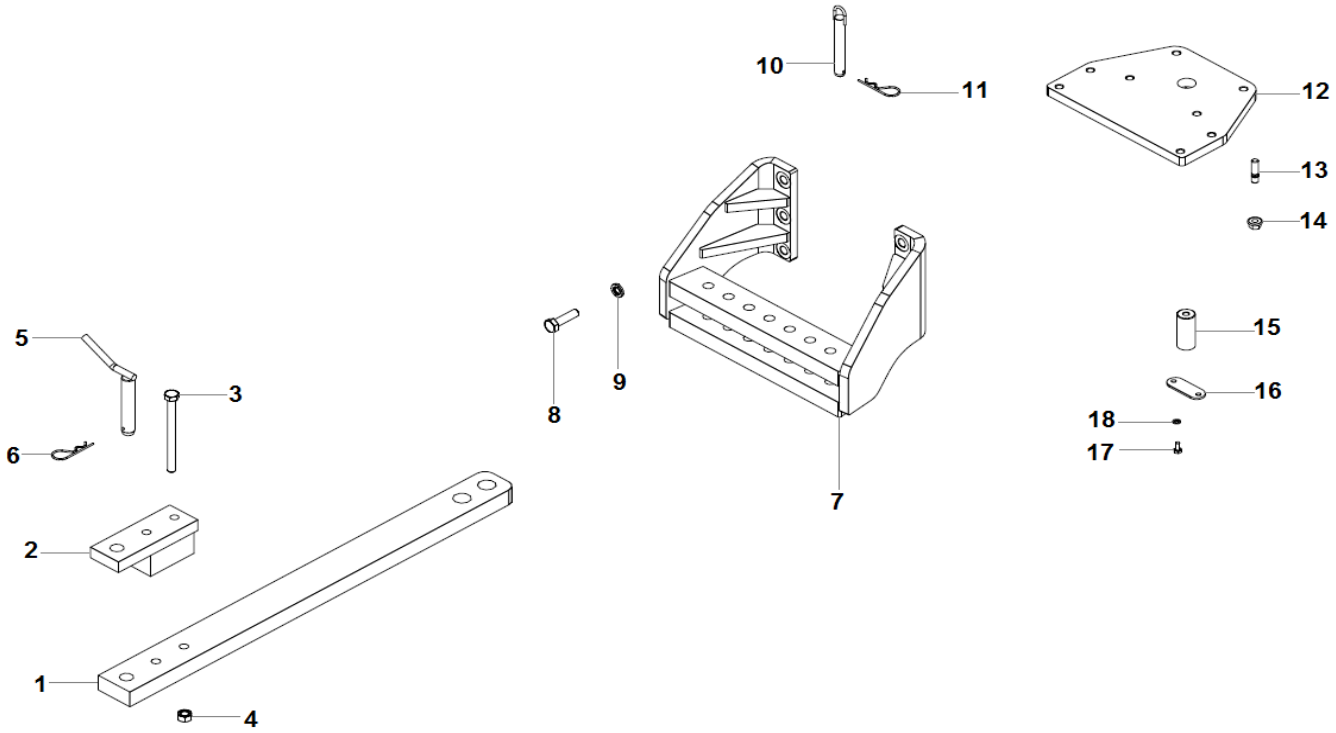

BARRA DE TRAÇÃO
BARRA DE TRACCIÓN
TRACTION BAR

ITEM	CÓDIGO Nº DE PIEZAS CODE	QNT CT CTY	DENOMINAÇÃO / DENOMINACIÓN / DENOMINATION		
1	8018.108.048.00.4	1	Rebocador	Remolcador	Tug
2	8018.108.069.00.0	1	Reforço	Refuerzo	Reinforcement
3	4101.084.089.01.2	2	Parafuso Flange M20X1,5X180	Tornillo Pletina M20X1,5X180	M20X1.5X180 Screw Flange
4	4102.025.020.10.8	2	Porca Flange M20	Tuerca Pletina M20	M20 Nut Flange
5	8009.108.658.00.9	1	Pino	Perno	Pin
6	8009.108.186.00.1	1	Pino	Perno	Pin
7	8018.108.062.00.5	1	Guia	Guia	Guide
8.1	4101.084.109.01.8	4	Parafuso Flange M20X2X55	Tornillo Pletina M20X2X55	M20X2X55 Screw Flange
8.2	8013.109.042.00.7	2	Parafuso M18X2,5X50	Tornillo M18X2,5X50	M18X2.5X50 Screw
9	8013.109.044.00.3	2	Arruela 20,5X35X4	Arandela 20,5X35X4	20.5X35X4 Washer
10	8018.108.102.00.9	2	Pino	Perno	Pin
11	8002.108.051.00.2	2	Grampo Trava	Clip Traba	Lock Clip
12	8018.108.058.00.3	1	Suporte	Soporte	Bracket
13	4101.050.061.02.9	8	Prisioneiro M16X45	Espárrago M16X45	M16X45 Stud
14	4102.024.025.00.9	8	Porca Flange M16X2	Tuerca Pletina M16X2	M16X2 Nut Flange
15	8018.108.101.00.1	1	Pino	Perno	Pin
16	8009.108.656.00.3	1	Fixador	Fijador	Fixative
17	4101.048.006.05.2	2	Parafuso M10X25	Tornillo M10X25	M10X25 Screw
18	4103.012.010.01.1	2	Arruela Pressão A10	Arandela Presión A10	A10 Pressure Washer

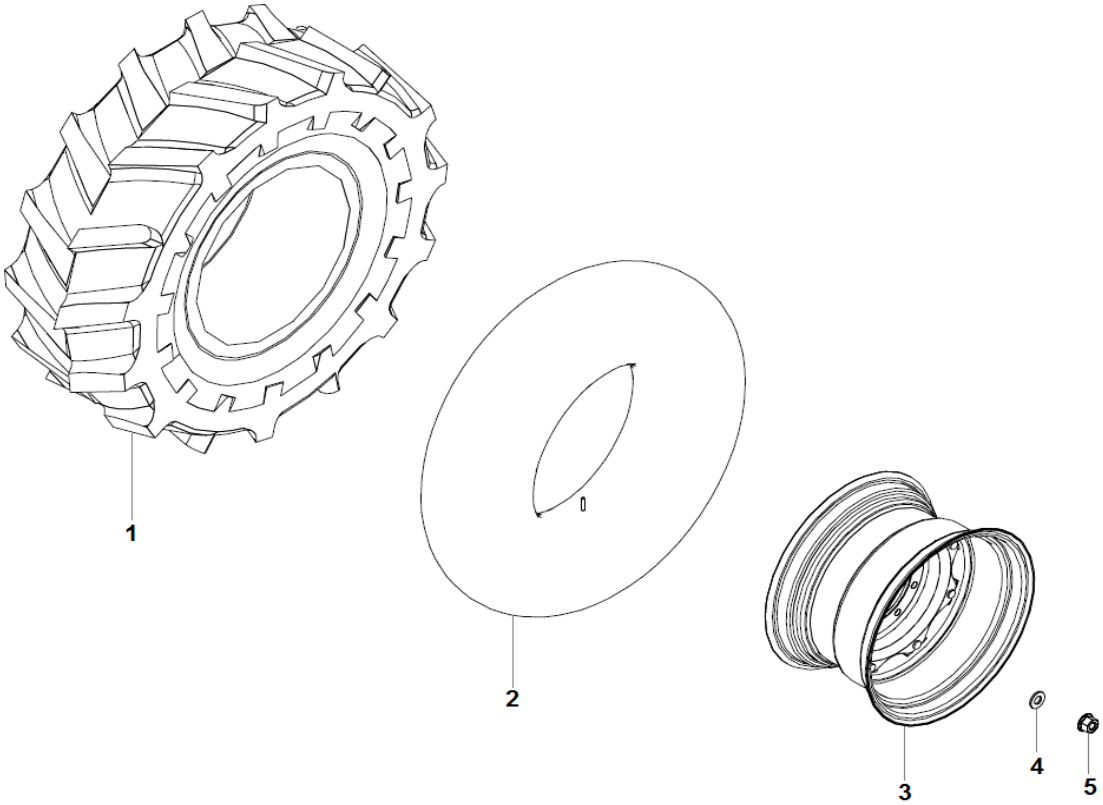

RODAS E PNEUS DIANTEIROS
RUEDAS Y NEUMÁTICOS DELANTEROS
FRONTH WHEELS AND TIRES

ITEM	CÓDIGO Nº DE PIEZAS CODE	QNT CT CTY	DENOMINAÇÃO / DENOMINACIÓN / DENOMINATION		
1	8013.110.036.00.6	1	Pneu 18.4-26" R1 10 Lonas	Neumático 18.4-26" R1 10 Lonas	18.4-26" R1 10 Plies Tire
2	8013.110.037.00.4	1	Câmara de Ar 18.4-26"	Cámara de Aire 18.4-26"	18.4-26" Air Chamber
3	8018.110.004.00.3	1	Roda 26-16"	Rueda 26-16"	26-16" Wheel
4	8013.103.188.00.4	20	Arruela	Aradela	Washer
5	8013.103.189.00.2	20	Porca	Tuerca	Nut

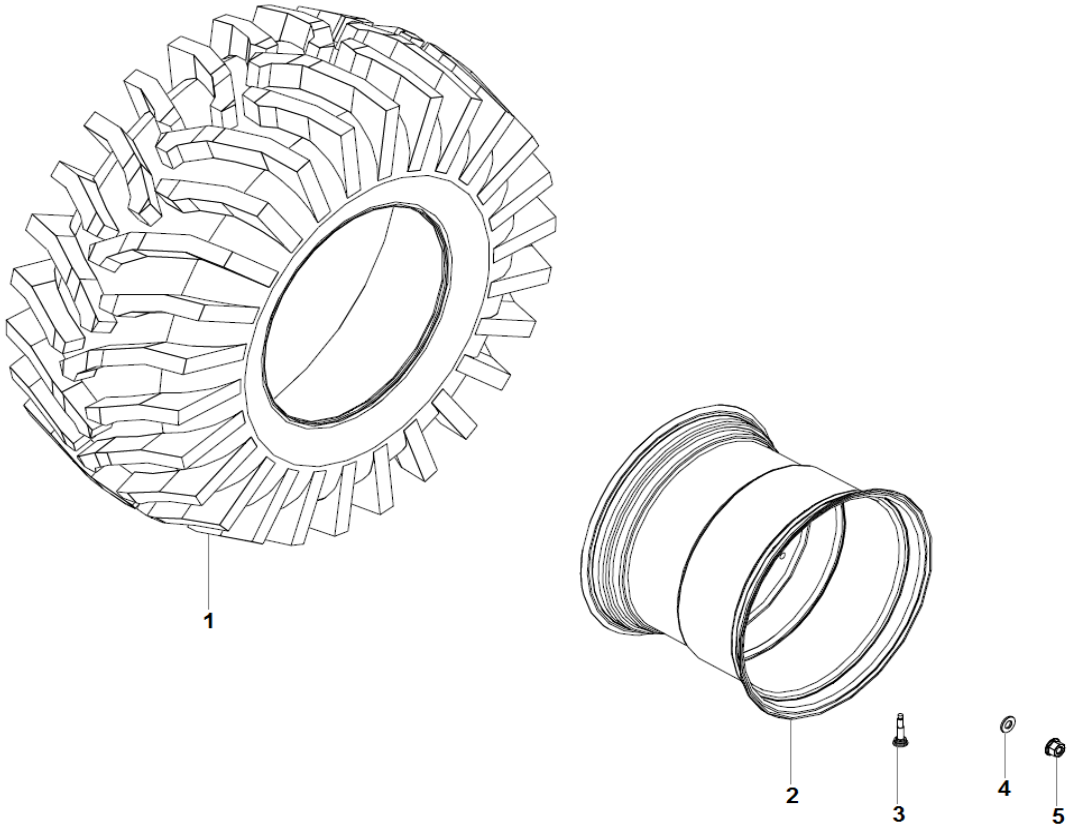

RODAS E PNEUS TRASEIROS
RUEDAS Y NEUMÁTICOS TRASEIROS
REAR WHEELS AND TIRES

ITEM	CÓDIGO Nº DE PIEZAS CODE	QNT CT CTY	DENOMINAÇÃO / DENOMINACIÓN / DENOMINATION		
1	8018.110.005.00.0	1	Pneu 30.5-32 R1 14 Lonas	Neumático 30.5-32 R1 14 Lonas	30.5-32 R1 14 Plies Tire
2	8018.110.001.00.9	1	Roda 27-32"	Rueda 27-32"	27-32" Wheel
3	8008.110.521.00.7	1	Válvula Ar	Valvula Aire	Air Valve
4	8018.110.007.00.6	16	Espaçador	Espaciador	Espacer
5	6025.010.020.00.7	16	Porca Roda M20X1,5	Tuerca Rueda M20X1,5	M20X1.5 Wheel Nut

AGRALE

AGRALE FÊNIX

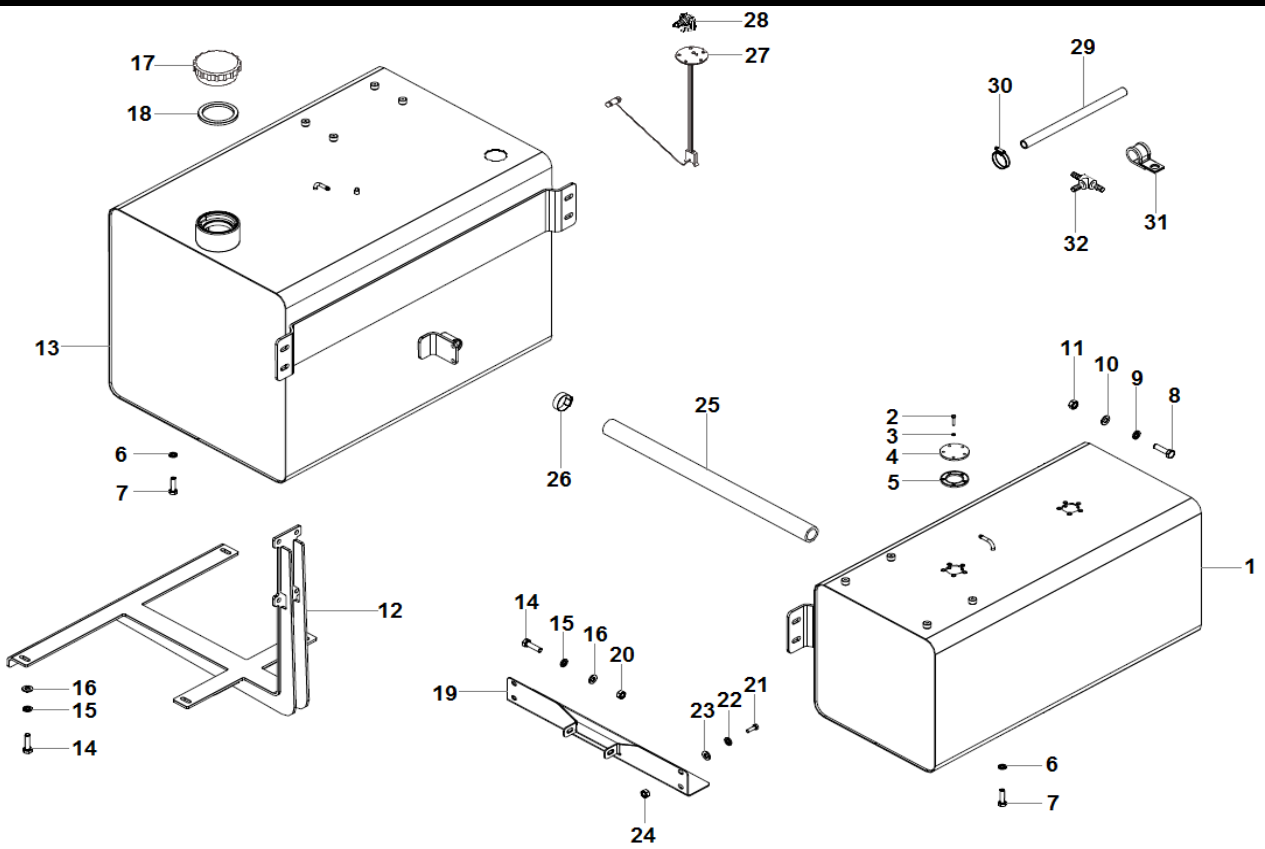

SISTEMA DE ALIMENTAÇÃO DE COMBUSTÍVEL
SISTEMA DE DE ALIMENTACIÓN DE COMBUSTIBLE
FUEL SUPPLY SYSTEM

ITEM	CÓDIGO Nº DE PIEZAS CODE	QNT CT CTY	DENOMINAÇÃO / DENOMINACIÓN / DENOMINATION		
1	8018.106.001.00.5	1	Reservatório Combustível Esquerdo - Inclui Itens 2 ao 5	Reservorio Combustible Izquierdo - Incluye Itenes 2 al 5	Left Fuel Reservoir - Includes Items 2 to 5
2	4101.047.057.05.6	10	Parafuso M5X25	Tornillo M5X25	M5X25 Screw
3	4014.010.004.00.7	10	Anel Vedação 5X9X1	Anillo Vedación 5X9X1	5X9X1 Seal Ring
4	8008.106.505.00.6	2	Tampa	Tapa	Cover
5	8013.106.037.00.0	2	Junta	Junta	Gasket
6	4014.010.014.00.6	3	Anel Vedação 10X16X1,5	Anillo Vedación 10X16X1,5	10X16X1.5 Seal Ring
7	4101.053.003.05.1	3	Parafuso M10X1X20	Tornillo M10X1X20	M10X1X20 Screw
8	4101.048.029.05.4	8	Parafuso M12X45	Tornillo M12X45	M12X45 Screw
9	4103.012.011.01.9	8	Arruela Pressão A12	Arandela Presión A12	A12 Pressure Washer
10	4103.011.017.01.7	8	Arruela Lisa A13	Arandela Lisa A13	A13 Plate Washer
11	4102.011.014.05.7	8	Porca M12	Tuerca M12	M12 Nut
12	8018.106.010.00.6	1	Suporte	Soporte	Bracket
13	8018.106.002.00.3	1	Reservatório Combustível Direito	Reservorio Combustible Derecho	Right Fuel Reservoir
14	4101.048.005.05.4	6	Parafuso M10X20	Tornillo M10X20	M10X20 Screw
15	4103.012.010.01.1	6	Arruela Pressão A10	Arandela Presión A10	A10 Pressure Washer
16	4103.011.015.01.1	6	Arruela Lisa A10,5	Arandela Lisa A10,5	A10.5 Plate Washer
17	6005.006.071.00.8	1	Tampa - Inclui Item 18	Tapa - Incluye Itene 18	Cover - Includes item 18
18	6007.006.309.00.8	1	Anel Vedação 75X104X5,6	Anillo Vedación 75X104X5,6	75X104X5.6 Sealing Ring
19	8018.106.005.00.6	1	Protetor	Protector	Protector
20	4102.011.011.05.3	2	Porca M10	Tuerca M10	M10 Nut
21	4101.047.090.05.7	4	Parafuso M8X25	Tornillo M8X25	M8X25 Screw
22	4103.012.009.02.1	4	Arruela Pressão A8	Arandela Presión A8	A8 Pressure Washer
23	4103.011.013.01.6	4	Arruela Lisa A8,4	Arandela Lisa A8,4	A8.4 Plate Washer
24	4102.011.007.07.7	4	Porca M8	Tuerca M8	M8 Nut
25	8009.106.062.00.6	1	Mangueira	Manguera	Hose
26	6002.001.040.00.5	2	Abraçadeira	Abrazadera	Clamp

AGRALE

AGRALE FÊNIX

SISTEMA DE ALIMENTAÇÃO DE COMBUSTÍVEL
SISTEMA DE DE ALIMENTACIÓN DE COMBUSTIBLE
FUEL SUPPLY SYSTEM

ITEM	CÓDIGO Nº DE PIEZAS CODE	QNT CT CTY	DENOMINAÇÃO / DENOMINACIÓN / DENOMINATION		
27	8018.111.006.00.7	1	Sensor Nível Combustível	Sensor Nivel Combustible	Fuel Level Sensor
28	6112.006.009.00.2	1	Conector	Conector	Connector
29.1	1020.100.001.00.4	0,72	Mangueira 7,93X15,8	Manguera 7,93X15,8	7.93X15.8 Hose
29.2	1020.100.015.00.4	CN	Mangueira 10X17,5	Mangeura 10X17,5	10X17.5 Hose
30	8013.108.565.00.8	11	Abraçadeira 12-16 mm	Abrazadera 12-16 mm	12-16 mm Clamp
31	6005.006.024.00.7	1	Abraçadeira 20 mm	Abrazadera 20 mm	20 mm Clamp
32	6013.006.010.00.0	1	Conector T	Conector T	T Connector

AGRALE

AGRALE FÊNIX

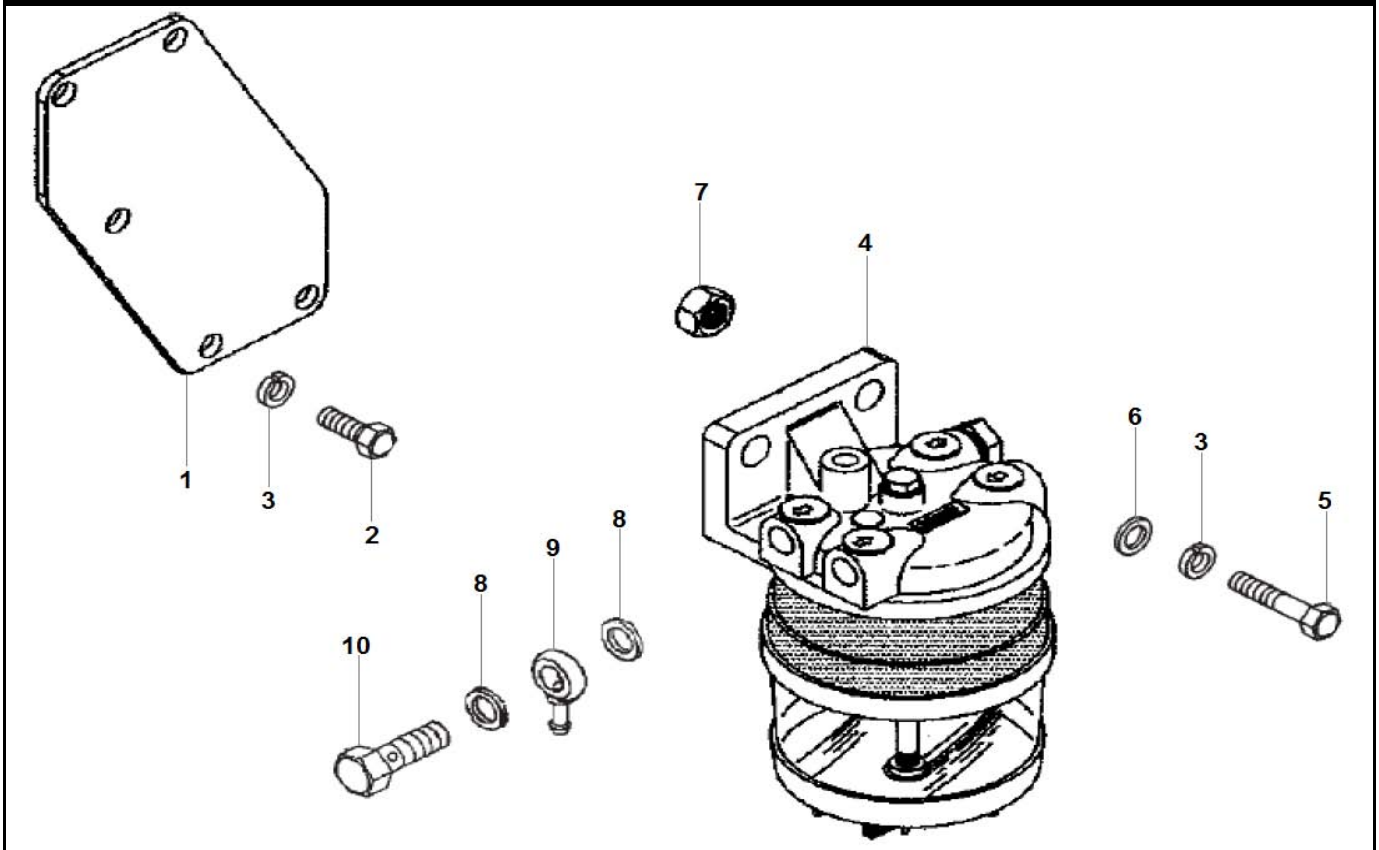

SISTEMA DE ALIMENTAÇÃO DE COMBUSTÍVEL - FILTRO
SISTEMA DE DE ALIMENTACIÓN DE COMBUSTIBLE - FILTRO
FUEL SUPPLY SYSTEM - FILTER

ITEM	CÓDIGO Nº DE PIEZAS CODE	QNT CT CTY	DENOMINAÇÃO / DENOMINACIÓN / DENOMINATION		
1	8013.106.055.00.2	1	Suporte	Soporte	Bracket
2	4101.048.005.05.4	3	Parafuso M10X20	Tornillo M10X20	M10X20 Screw
3	4103.012.010.01.1	5	Arruela Pressão A10	Arandela Presión A10	A10 Pressure Washer
4	8013.106.062.00.8	1	Filtro Combustível Delphi	Filtro Combustible Delphi	Delphi Fuel Filter
5	4101.048.009.05.6	2	Parafuso M10X35	Tornillo M10X35	M10X35 Screw
6	4103.011.015.01.1	2	Arruela Lisa A10,5	Arandela Lisa A10,5	A10.5 Plate Washer
7	4102.011.011.05.3	2	Porca M10	Tuerca M10	M10 Nut
8	4014.010.020.00.3	4	Anel Vedação 14X18	Anillo Vedación 14X18	14X18 Seal Ring
9	8013.106.071.00.9	2	Terminal Banjo 14 mm	Terminal Banjo 14 mm	14 mm Banjo Terminal
10	4101.055.023.04.0	2	Parafuso Oco	Tornillo Hueco	Screw Hollow

AGRALE

AGRALE FÊNIX

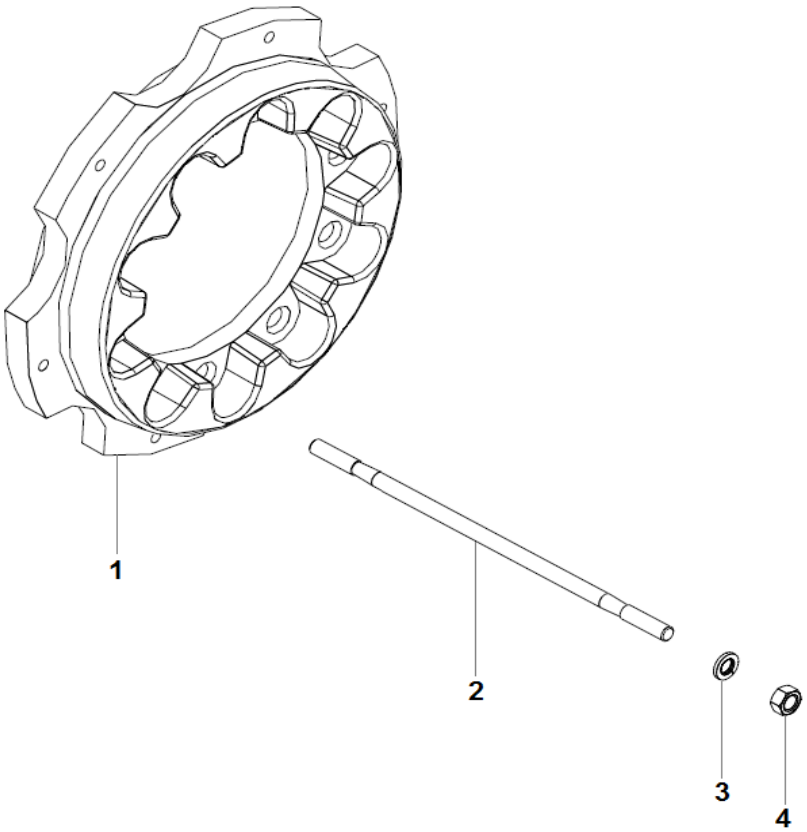

CONTRAPESO TRASEIRO
CONTRAPESO TRASERO
REAR COUNTERWEIGHT

ITEM	CÓDIGO Nº DE PIEZAS CODE	QNT CT CTY	DENOMINAÇÃO / DENOMINACIÓN / DENOMINATION		
1	8018.110.003.00.5	10	Contrapeso	Contrapeso	Counterweight
2	4101.051.019.01.8	12	Prisioneiro M20X260	Espárrago M20X260	M20X260 Stud
3	4103.011.022.01.7	12	Arruela Lisa A21	Arandela Lisa A21	A21 Plate Washer
4	4102.011.025.06.1	12	Porca M20	Tuerca M20	M20 Nut

AGRALE

AGRALE FÊNIX

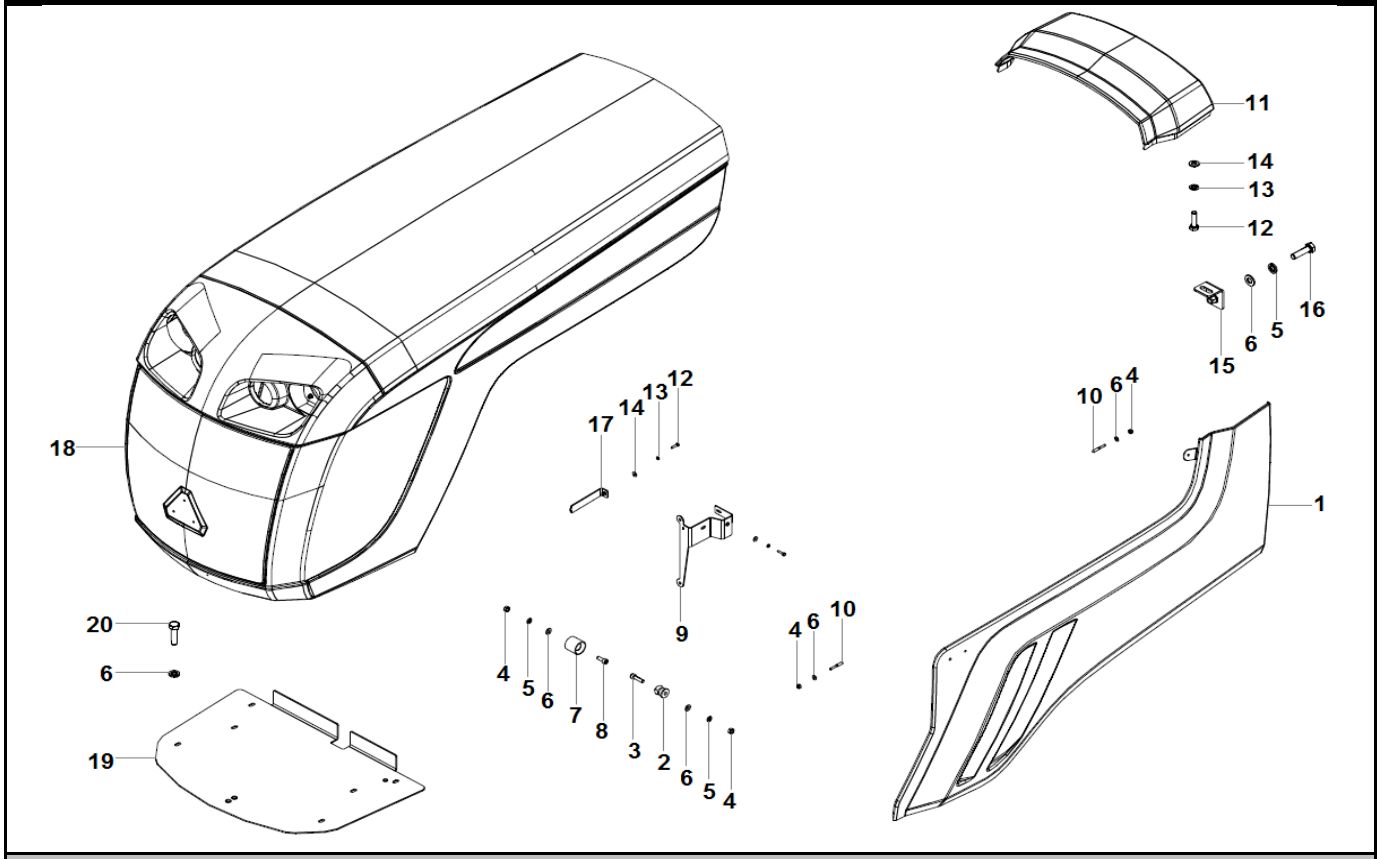

CAPÔ
CAPÓ
HOOD

ITEM	CÓDIGO Nº DE PIEZAS CODE	QNT CT CTY	DENOMINAÇÃO / DENOMINACIÓN / DENOMINATION		
1.1	8018.107.027.00.9	1	Fechamento Esquerdo	Cerramiento Izquierdo	Left Closing
1.2	8018.107.028.00.7	1	Fechamento Direito	Cerramiento Derecho	Right Closing
2	8009.107.206.00.8	4	Fixador Pressão Macho 25,5	Fijador Presión Macho 25,5	25.5 Male Pressure Fixative
3	4101.037.085.05.9	2	Parafuso Allen M8X30	Tornillo Allen M8X30	M8X30 Allen Screw
4	4102.011.007.07.7	8	Porca M8	Tuerca M8	M8 Nut
5	4103.012.009.02.1	8	Arruela Pressão A8	Arandela Presión A8	A8 Pressure Washer
6	4103.011.013.01.6	18	Arruela Lisa A8,4	Arandela Lisa A8,4	A8.4 Plate Washer
7	8009.107.207.00.6	4	Fixador Pressão Fêmea 25,5	Fijador Presión Hembra 25,5	25.5 Female Pressure Fixative
8	4101.037.082.05.6	2	Parafuso Allen M8X20	Tornillo Allen M8X20	M8X20 Allen Screw
9.1	8018.107.109.00.5	1	Suporte Esquerdo	Soporte Izquierdo	Left Bracket
9.2	8018.107.108.00.7	1	Suporte Direito	Soporte Derecho	Right Bracket
10	8012.107.530.00.5	2	Pino	Perno	Pin
11	8018.107.118.00.6	1	Fechamento	Cierre	Closing
12	4101.047.069.07.7	3	Parafuso M6X25	Tornillo M6X25	M6X25 Screw
13	4103.012.007.07.4	3	Arruela Pressão A6	Arandela Presión A6	A6 Pressure Washer
14	4103.011.011.02.8	3	Arruela Lisa A6,4	Arandela Lisa A6,4	A6.4 Plate Washer
15	8018.107.117.00.8	3	Suporte	Soporte	Bracket
16	4101.047.090.05.7	2	Parafuso M8X25	Tornillo M8X25	M8X25 Screw
17	8018.107.017.00.0	2	Suporte	Soporte	Bracket
18	8018.107.001.00.4	1	Capô	Capó	Hood
19	8018.107.084.00.0	1	Suporte	Soporte	Bracket
20	4101.047.086.05.5	6	Parafuso M8X16	Tornillo M8X16	M8X16 Screw

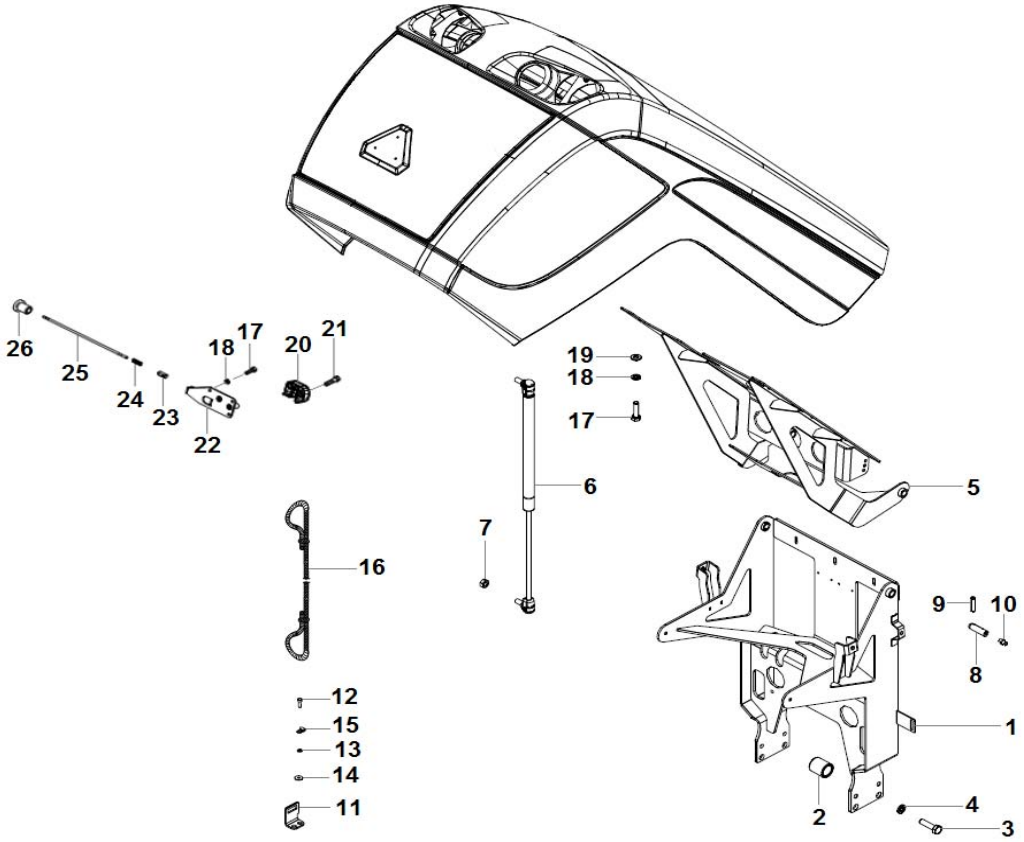

CAPÔ - ARTICULAÇÃO E TRAVA
CAPÓ - ARTICULACIÓN Y TRABA
HOOD - ARTICULATION AND LOCK

ITEM	CÓDIGO Nº DE PIEZAS CODE	QNT CT CTY	DENOMINAÇÃO / DENOMINACIÓN / DENOMINATION		
1	8018.107.012.00.1	1	Suporte	Soporte	Bracket
2	8013.101.020.00.1	4	Espaçador	Espaciador	Espacer
3.1	4101.048.030.05.2	4	Parafuso M12X50	Tornillo M15X50	M12X50 Screw
3.2	4101.049.052.05.5	4	Parafuso M20X40	Tornillo M20X40	M20X40 Screw
4.1	4103.012.011.01.9	4	Arruela Pressão A12	Arandela Presión A12	A12 Pressure Washer
4.2	4103.012.015.01.0	4	Arruela Pressão A20	Arandela Presión A20	A20 Pressure Washer
5	8018.107.004.00.8	1	Articulador	Articulador	Articulator
6	8018.107.002.00.2	2	Mola Gás - Inclui Item 7	Resorte Gas - Inclui Itene 7	Gas Spring - Includes Item 7
7	4102.011.007.07.7	4	Porca M8	Tuerca M8	M8 Nut
8	8018.107.031.00.1	2	Pino	Perno	Pin
9	4006.011.022.00.4	2	Bucha Elastica 6X30	Buje Elástica 6X30	6X30 Elastic Bushing
10	4003.010.025.00.5	2	Graxeira 90° M8	Grasera 90° M8	M8 90° Grasera
11	8012.507.040.00.1	1	Trava	Traba	Lock
12	4101.037.084.05.2	2	Parafuso Allen M8X25	Tornillo Allen M8X25	M8X25 Allen Screw
13	4103.012.009.02.1	2	Arruela Pressão A8	Arandela Presión A8	A8 Pressure Washer
14	4103.024.011.01.5	2	Arruela Lisa A8,4	Arandela Lisa A8,4	A8.4 Washer Plate
15	6001.005.047.00.8	2	Abraçadeira 5 mm	Abrazadera 5 mm	5 mm Clamp
16	8012.507.129.00.2	1	Corda	Cuerd	Rope
17	4101.047.069.07.7	17	Parafuso M6X25	Tornillo M6X25	M6X25 Screw
18	4103.012.007.07.4	17	Arruela Pressão A6	Arandela Presión A6	A6 Pressure Washer
19	4103.011.011.02.8	14	Arruela Lisa A6,4	Arandela Lisa A6,4	A6.4 Plate Washer
20	6007.013.529.00.2	1	Fechadura Esquerda	Cerradura Izquierda	Left Door Lock
21	4101.067.039.05.9	2	Parfuso Allen M8X35	Tornillo Allen M8X35	M8X35 Allen Screw
22	8012.507.036.00.9	1	Suporte	Soporte	Bracket
23	8012.507.035.00.1	1	Acionador	Atuador	Actuator
24	8012.507.199.00.5	1	Mola	Resorte	Spring
25	8012.507.034.00.4	1	Haste	Varilla	Rod

AGRALE

AGRALE FÊNIX

CAPÔ - ARTICULAÇÃO E TRAVA
CAPÓ - ARTICULACIÓN Y TRABA
HOOD - ARTICULATION AND LOCK

ITEM	CÓDIGO Nº DE PIEZAS CODE	QNT CT CTY	DENOMINAÇÃO / DENOMINACIÓN / DENOMINATION		
26	8009.105.047.00.8	1	Puxador	Pujador	Handle

AGRALE

AGRALE FÊNIX

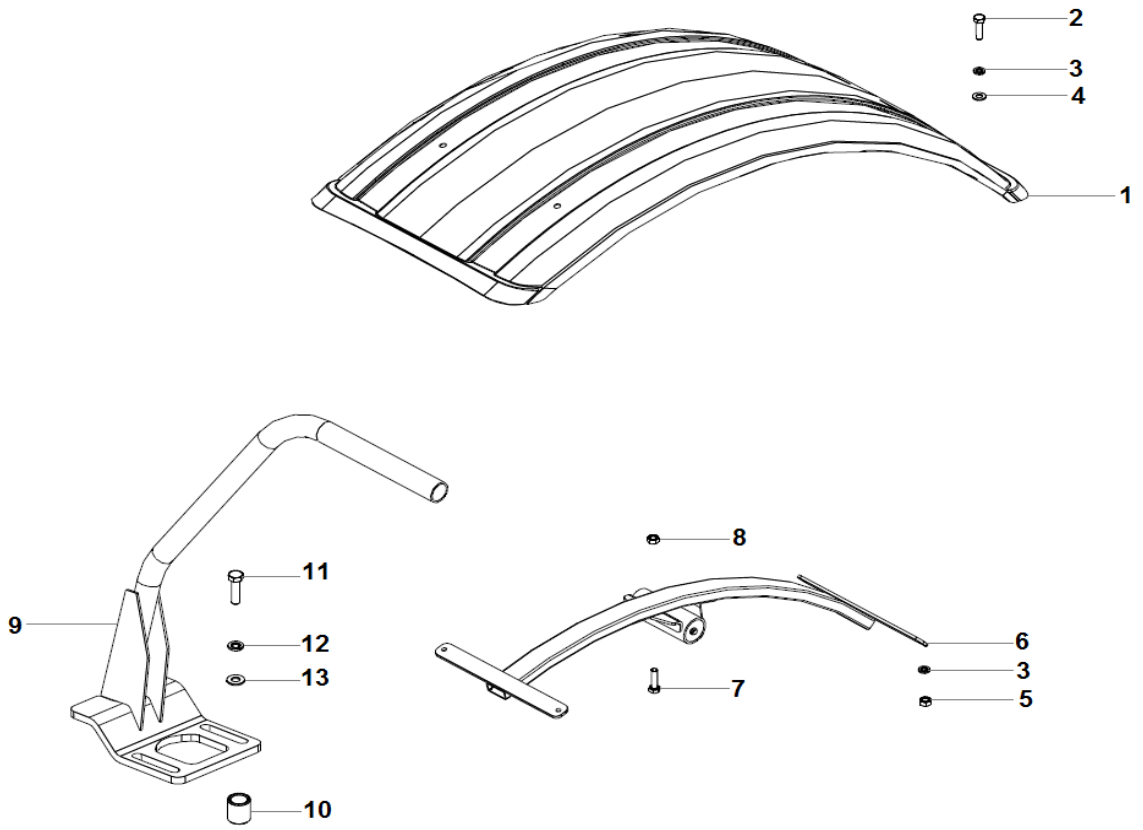

PARA-LAMAS DIANTEIROS
GUARDABARROS DELANTEROS
FRONTH FENDERS

ITEM	CÓDIGO Nº DE PIEZAS CODE	QNT CT CTY	DENOMINAÇÃO / DENOMINACIÓN / DENOMINATION		
1	8013.107.280.00.5	2	Para-Lama	Guardabarro	Fender
2	4101.047.090.05.7	8	Parafuso M8X25	Tornillo M8X25	M8X25 Screw
3	4103.024.011.01.5	16	Arruela Lisa A8,4	Arandela Lisa A8,4	A8.4 Washer Plate
4	8002.107.526.00.4	8	Arruela 8,5X25X4	Arandela 8,5X25X4	8,5X25X4 Washer
5	4102.014.011.05.0	8	Porca Freno M8	Tuerca Freno M8	M8 Brake Nut
6	8013.107.286.00.2	1	Suporte	Soporte	Bracket
7	4102.011.011.05.3	2	Porca M10	Tuerca M10	M10 Nut
8	4101.048.008.05.8	2	Parafuso M10X30	Tornillo M10X30	M10X30 Screw
9.1	8018.107.087.00.3	1	Suporte Esquerdo	Soporte Izquierdo	Left Bracket
9.2	8018.107.086.00.5	1	Suporte Direito	Soporte Derecho	Right Bracket
10	8013.107.285.00.4	8	Espaçador	Espaciador	Espacer
11	4101.046.026.07.8	8	Prisioneiro M16X70	Espárrago M16X70	M16X70 Stud
12	4103.012.055.01.6	8	Arruela Pressão B16	Arandela Presión B16	B16 Pressure Washer
13	4103.011.020.01.1	8	Arruela Lisa A17	Arandela Lisa A17	A17 Plate Washer

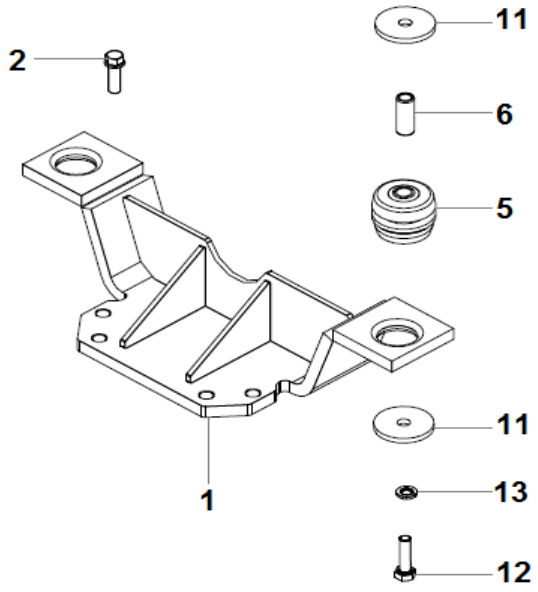

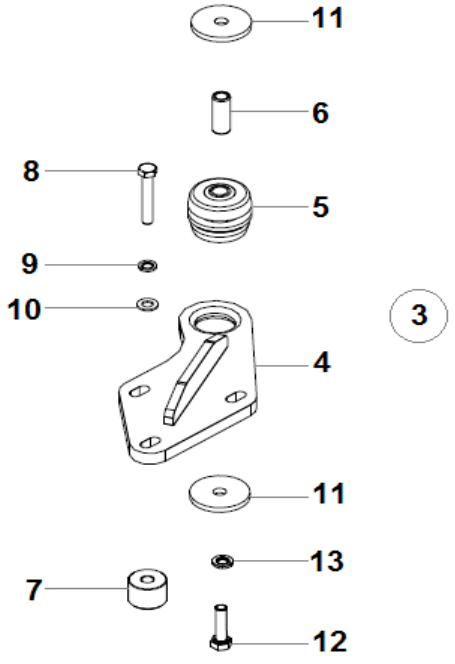

SUPORTES CABINE
SOPORTES CABINA
CABIN BRACKETS

ITEM	CÓDIGO Nº DE PIEZAS CODE	QNT CT CTY	DENOMINAÇÃO / DENOMINACIÓN / DENOMINATION		
1	8018.107.042.00.8	1	Suporte	Soporte	Bracket
2	8013.104.733.00.6	4	Parafuso M16X2X50	Tornillo M16X2X50	M16X2X50 Screw
3.1	8018.107.071.00.7	1	Coxim Esquerdo Completo - Inclui Itens 4 ao 6	Soporte de Goma Izquierdo - Incluye Itenes 4 al 6	Left Rubber Mounting - Includes Items 4 to 6
3.2	8018.107.070.00.9	1	Coxim Direito Completo - Inclui Itens 4 ao 6	Soporte de Goma Derecho - Incluye Itenes 4 al 6	Right Rubber Mounting - Includes Items 4 to 6
4.1	8018.107.049.00.3	1	Suporte Esquerdo	Soporte Izquierdo	Left Bracket
4.2	8018.107.050.00.1	1	Suporte Direito	Soporte Derecho	Right Bracket
5	8009.107.075.00.7	2	Coxim	Soporte de Goma	Rubber Mounting
6	8009.107.086.00.4	2	Espaçador	Espaciador	Espacer
7	8018.107.053.00.5	6	Espaçador	Espaciador	Espacer
8	4101.046.012.06.0	6	Parafuso M14X85	Tornillo M14X85	M14X85 Screw
9	4103.011.019.01.3	6	Arruela Lisa A15	Arandela Lisa A15	A15 Plate Washer
10	4103.012.012.01.7	6	Arruela Pressão A14	Arandela Pressión A14	A14 Pressure Washer
11	8009.107.087.00.2	8	Disco	Disco	Disc
12	4101.046.034.05.6	4	Parafuso M16X110	Tornillo M16X110	M16X110 Screw
13	4103.012.055.01.6	4	Arruela Pressão B16	Arandela Presión B16	B16 Pressure Washer

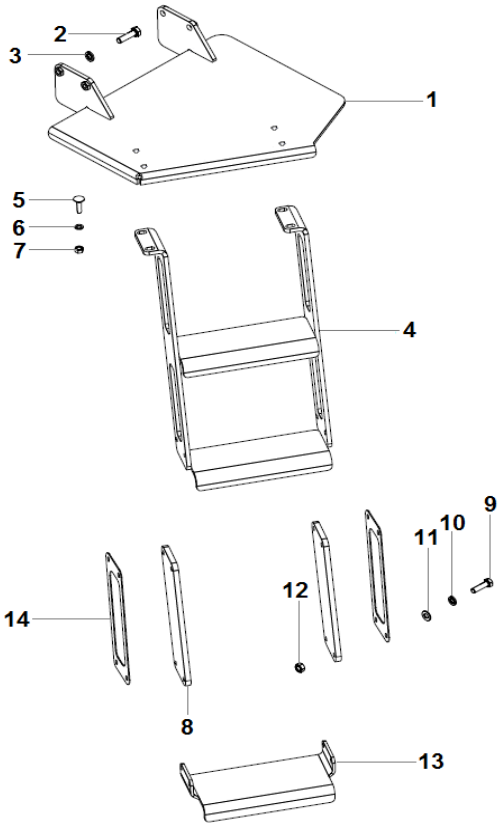

ESCADA
ESCALERA
LADDER

ITEM	CÓDIGO Nº DE PIEZAS CODE	QNT CT CTY	DENOMINAÇÃO / DENOMINACIÓN / DENOMINATION		
1	8018.107.125.00.1	1	Plataforma	Plataforma	Platform
2	4101.048.029.05.4	4	Parafuso M12X45	Tornillo M12X45	M12X45 Screw
3	4103.012.011.01.9	4	Arruela Pressão A12	Arandela Presión A12	A12 Pressure Washer
4	8018.107.121.00.0	1	Escada	Escalera	Ladder
5	4101.060.083.00.5	4	Parafuso Francês M10X35	Tornillo Francês M10X35	M10X35 French Screw
6	4103.012.010.01.1	4	Arruela Pressão A10	Arandela Presión A10	A10 Pressure Washer
7	4102.011.011.05.3	4	Porca M10	Tuerca M10	M10 Nut
8	8018.107.123.00.6	2	Flexível	Flexible	Flexible
9	4101.048.009.05.6	8	Parafuso M10X35	Tornillo M10X35	M10X35 Screw
10	4103.024.013.01.1	8	Arruela Lisa B10,5	Arandela Lisa B10,5	B10.5 Washer Plate
11	4103.012.010.01.1	8	Arruela Pressão A10	Arandela Presión A10	A10 Pressure Washer
12	4102.011.011.05.3	8	Porca M10	Tuerca M10	M10 Nut
13	8018.107.124.00.4	1	Estribo	Estribo	Stirrup
14	8018.107.132.00.7	1	Reforço	Refuerzo	Reinforcement

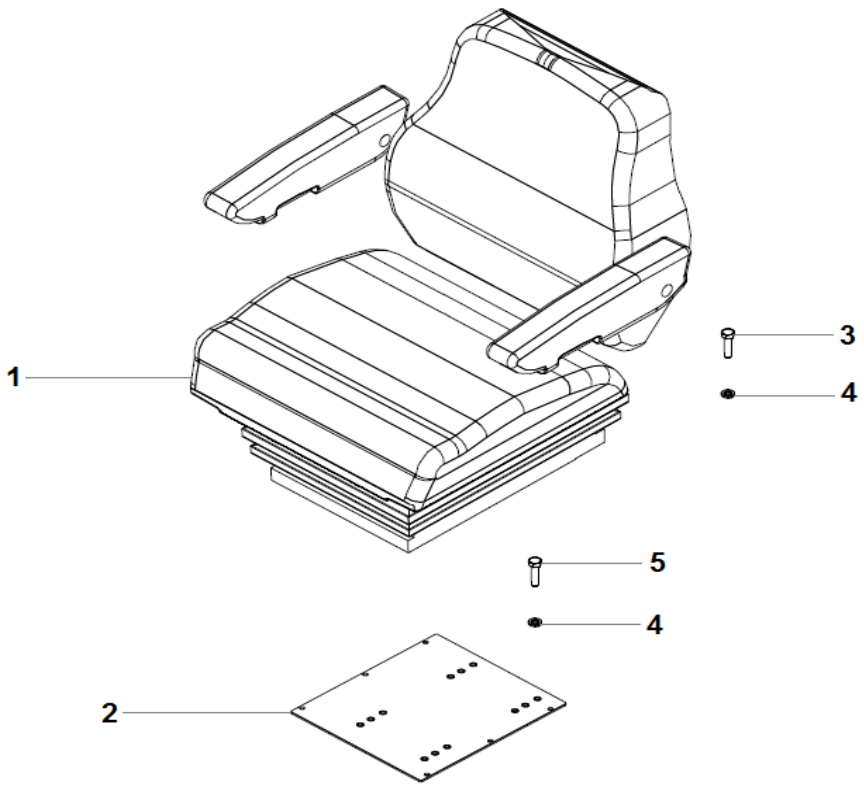

ASSENTO DO OPERADOR
ASIENTO DEL OPERADOR
SEAT OPERATOR

ITEM	CÓDIGO Nº DE PIEZAS CODE	QNT CT CTY	DENOMINAÇÃO / DENOMINACIÓN / DENOMINATION		
1	8013.107.533.00.7	1	Assento do Operador	Asiento del Operador	Operator Seat
2	8018.107.066.00.7	1	Suporte	Soporte	Bracket
3	4101.037.082.05.6	4	Parafuso Allen M8X20	Tornillo Allen M8X20	M8X20 Allen Screw
4	4103.012.009.02.1	10	Arruela Pressão A8	Arandela Presión A8	A8 Pressure Washer
5	4101.047.090.05.7	6	Parafuso M8X25	Tornillo M8X25	M8X25 Screw

AGRALE

AGRALE FÊNIX

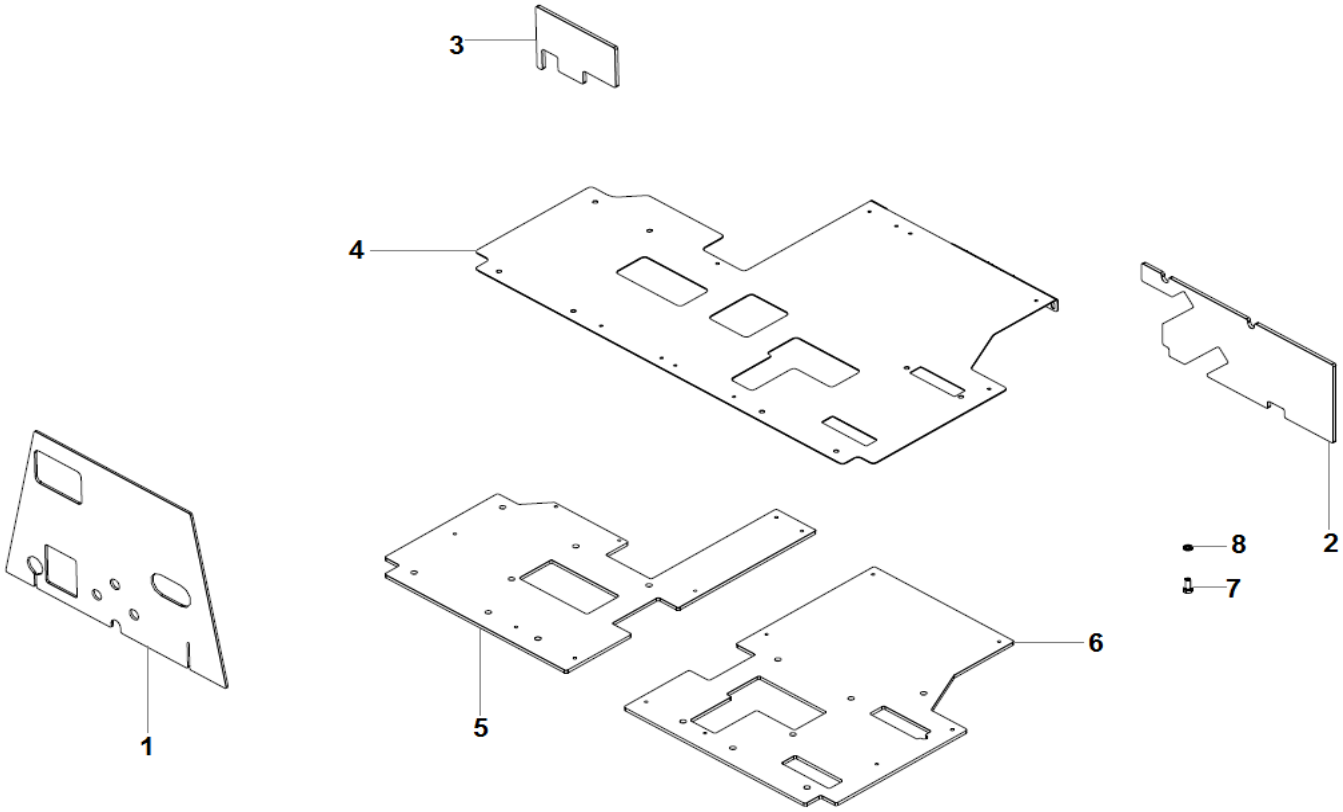

DEFLETORES CABINE
DEFLECTORES CABINA
CABIN DEFLECTORS

ITEM	CÓDIGO Nº DE PIEZAS CODE	QNT CT CTY	DENOMINAÇÃO / DENOMINACIÓN / DENOMINATION		
1	8018.107.104.00.6	1	Isolante	Aislante	Insulating
2	8018.107.103.00.8	1	Isolante	Aislante	Insulating
3	8018.107.129.00.3	1	Isolante	Aislante	Insulating
4	8018.107.105.00.3	1	Protetor	Protector	Protector
5	8018.107.106.00.1	1	Isolante Direito	Aislante Derecho	Right Insulating
6	8018.107.107.00.9	1	Isolante Esquerdo	Aislante Izquierdo	Left Insulating
7	6009.001.069.00.9	10	Rebite Plástico	Remache Plástico	Plastic Rivet
8	6009.001.068.00.1	10	Arruela	Arandela	Washer

AGRALE

AGRALE FÊNIX

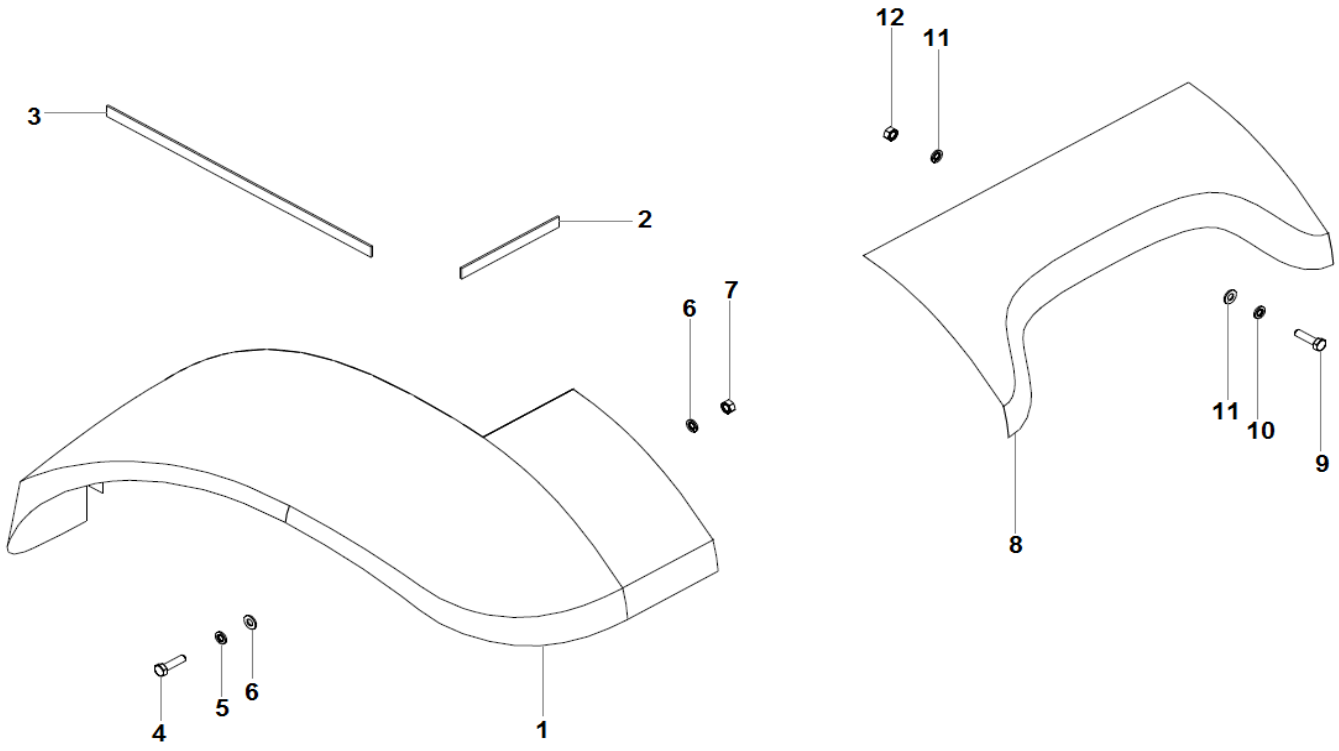

PARA-LAMAS TRASEIROS
GUARDABARROS TRASEIROS
REAR FENDERS

ITEM	CÓDIGO Nº DE PIEZAS CODE	QNT CT CTY	DENOMINAÇÃO / DENOMINACIÓN / DENOMINATION		
1.1	8013.107.277.00.1	1	Para-Lama Esquerdo	Guardabarro Izquierdo	Left Fender
1.2	8013.107.278.00.9	1	Para-Lama Direito	Guardabarro Derecho	Righ Fender
2	8013.107.111.00.2	2	Perfil Borracha	Perfil Goma	Rubber Profile
3	8013.107.112.00.0	2	Perfil Borracha	Perfil Goma	Rubber Profile
4	4101.047.092.05.3	14	Parafuso M8X30	Tornillo M8X30	M8X30 Screw
5	4103.012.009.02.1	14	Arruela Pressão A8	Arandela Presión A8	A8 Pressure Washer
6	4103.024.011.01.5	28	Arruela Lisa A8,4	Arandela Lisa A8,4	A8.4 Washer Plate
7	4102.011.007.02.8	14	Porca M8	Tuerca M8	M8 Nut
8	8013.107.557.00.6	1	Fechamento Traseiro	Cierre Trasero	Rear Closing
9	4101.047.071.05.7	8	Parafuso M6X30	Tornillo M6X30	M6X30 Screw
10	4103.012.007.07.4	8	Arruela Pressão A6	Arandela Presión A6	A6 Pressure Washer
11	4103.024.008.01.1	16	Arruela Lisa A6,4	Arandela Lisa A6,4	A6.4 Plate Washer
12	4102.011.005.05.5	8	Porca M6	Tuerca M6	M6 Nut

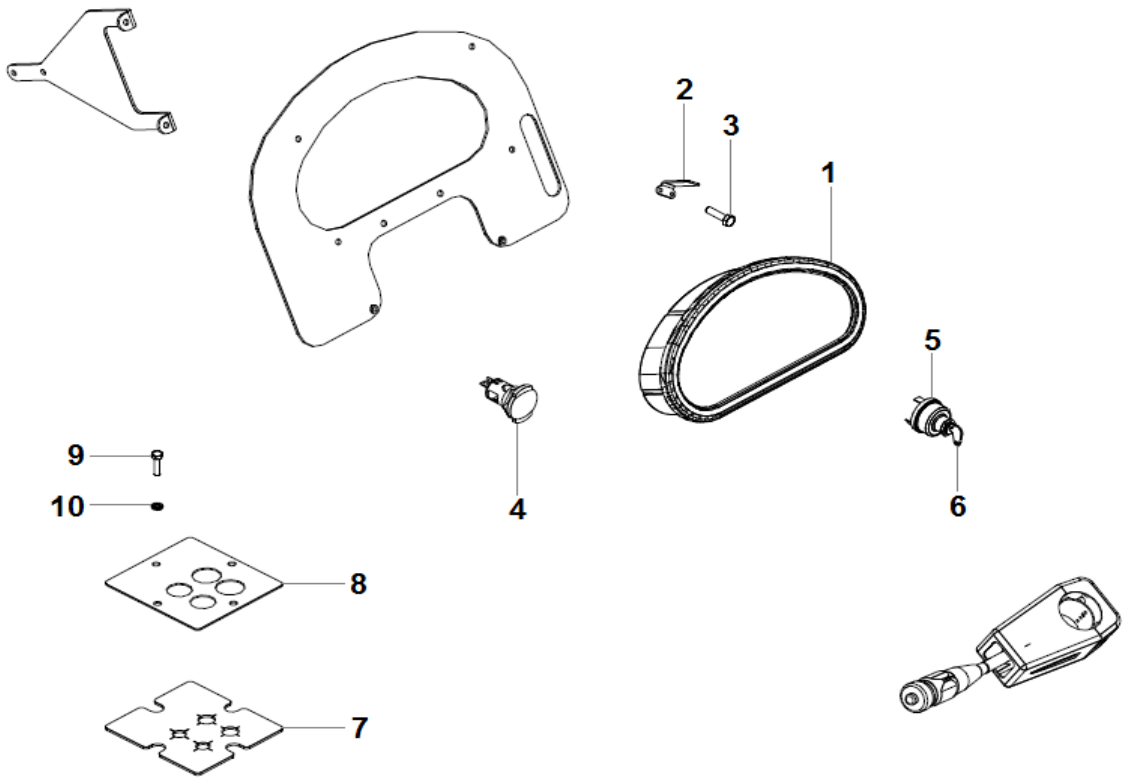

PAINEL DE INSTRUMENTOS
TABLERO DE INSTRUMENTOS
DASHBOARD

ITEM	CÓDIGO Nº DE PIEZAS CODE	QNT CT CTY	DENOMINAÇÃO / DENOMINACIÓN / DENOMINATION		
1	8016.111.018.00.6	1	Cluster	Cluster	Cluster
2	8016.111.026.00.3	4	Suporte	Soporte	Bracket
3	8016.111.027.00.7	8	Parafuso Philips M4X10	Tornillo Philips M4X10	M4X10 Philips Screw
4	6009.011.009.00.3	1	Tomada de Força 12 V	Toma de Fuerza 12 V	12 V Power Outlet
5	8005.111.529.00.5	1	Comutador Ignição - Inclui Item 6	Interruptor Ignición - Incluye Itene 6	Ignition Switch - Includes Item 6
6	8005.111.533.00.7	1	Chave Ignição	Lhave Ignición	Ignition Key
7	8018.107.101.00.2	1	Passador	Pasador	Passer
8	8018.107.102.00.0	1	Fechamento	Cerramiento	Closing
9	4101.047.088.05.1	4	Parafuso M8X20	Tornillo M8X20	M8X20 Screw
10	4103.012.009.02.1	4	Arruela Pressão A8	Arandela Presión A8	A8 Pressure Washer

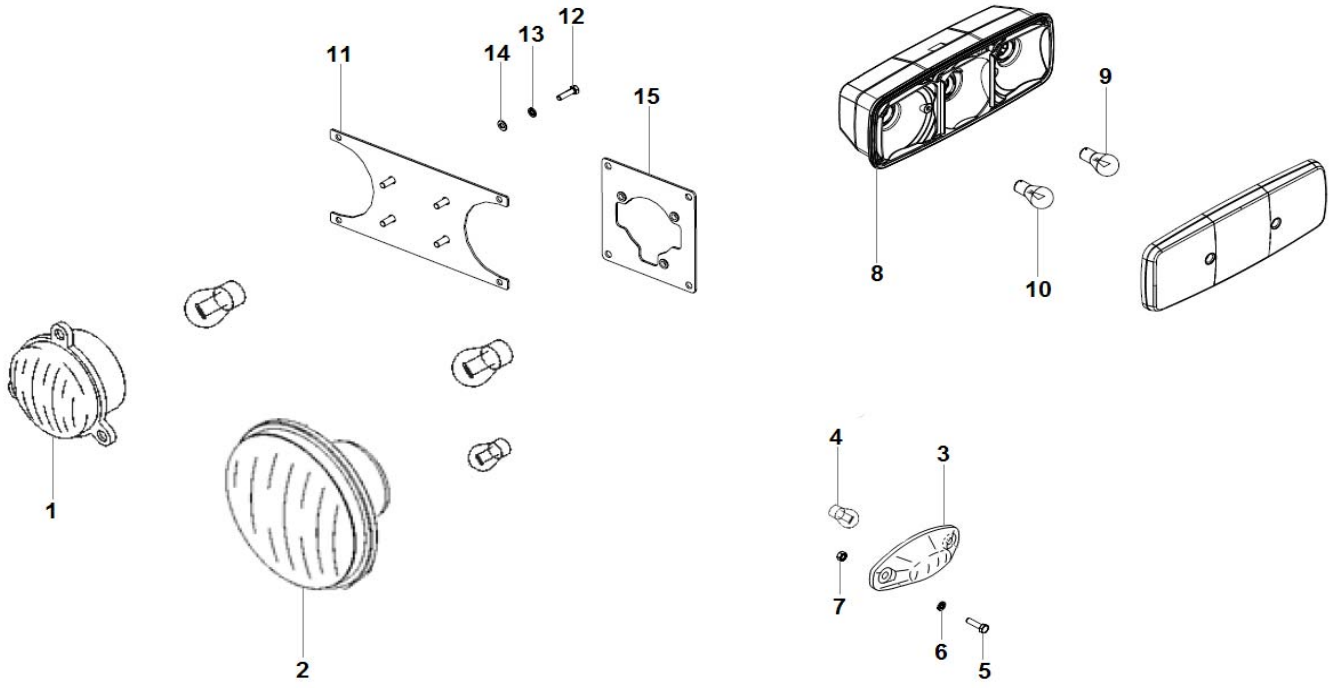

SISTEMA ELÉTRICO - ILUMINAÇÃO EXTERNA
SISTEMA ELÉCTRICO - ILUMINACIÓN EXTERNA
ELECTRICAL SYSTEM - EXTERNAL LIGHTING

ITEM	CÓDIGO Nº DE PIEZAS CODE	QNT CT CTY	DENOMINAÇÃO / DENOMINACIÓN / DENOMINATION		
1	6009.011.135.00.6	2	Farol 112 mm - Inclui Itens	Faro 112 mm - Incluye Itenes	112 mm Headlight - Includes Items
2	8018.111.018.00.2	2	Farol 144 mm - Inclui Itens	Faro 144 mm - Incluye Itenes	144 mm Headlight - Includes Items
3	8013.111.120.00.7	2	Lanterna Lateral	Linterna Lateral	Side Lantern
4	5066.006.015.00.8	2	Lâmpada 4W 12 V	Lámpara 4W 12 V	4W 12 V Bulb
5	4101.012.054.04.7	4	Parafuso Fenda M4X25	Tornillo Ranurado M4X25	M4X25 Slotted Screw
6	4103.011.009.01.4	4	Arruela Lisa A4,3	Arandela Lisa A4,3	A4.3 Plate Washer
7	4102.014.006.05.0	4	Porca Freno M4	Tuerca Freno M4	M4 Brake Nut
8	8018.111.022.00.4	2	Lanterna Traseira - Inclui Itens	Linterna Trasera - Incluye Itenes	Rear Lantern - Includes Items
9	6001.011.026.00.4	2	Lâmpada 5/21W 12 V	Lámpara 5/21W 12 V	5/21W Bulb 12 V
10	8002.111.118.00.4	4	Lâmpada 21W 12 V	Lámpara 21W 12 V	12 V 21W Bulb
11	8018.107.080.00.8	1	Suporte	Soporte	Bracket
12	4101.047.090.05.7	8	Parafuso M8X25	Tornillo M8X25	M8X25 Screw
13	4103.012.009.02.1	8	Arruela Pressão A8	Arandela Presión A8	A8 Pressure Washer
14	4103.011.013.01.6	8	Arruela Lisa A8,4	Arandela Lisa A8,4	A8.4 Plate Washer
15	8018.107.081.00.6	2	Suporte	Soporte	Bracket

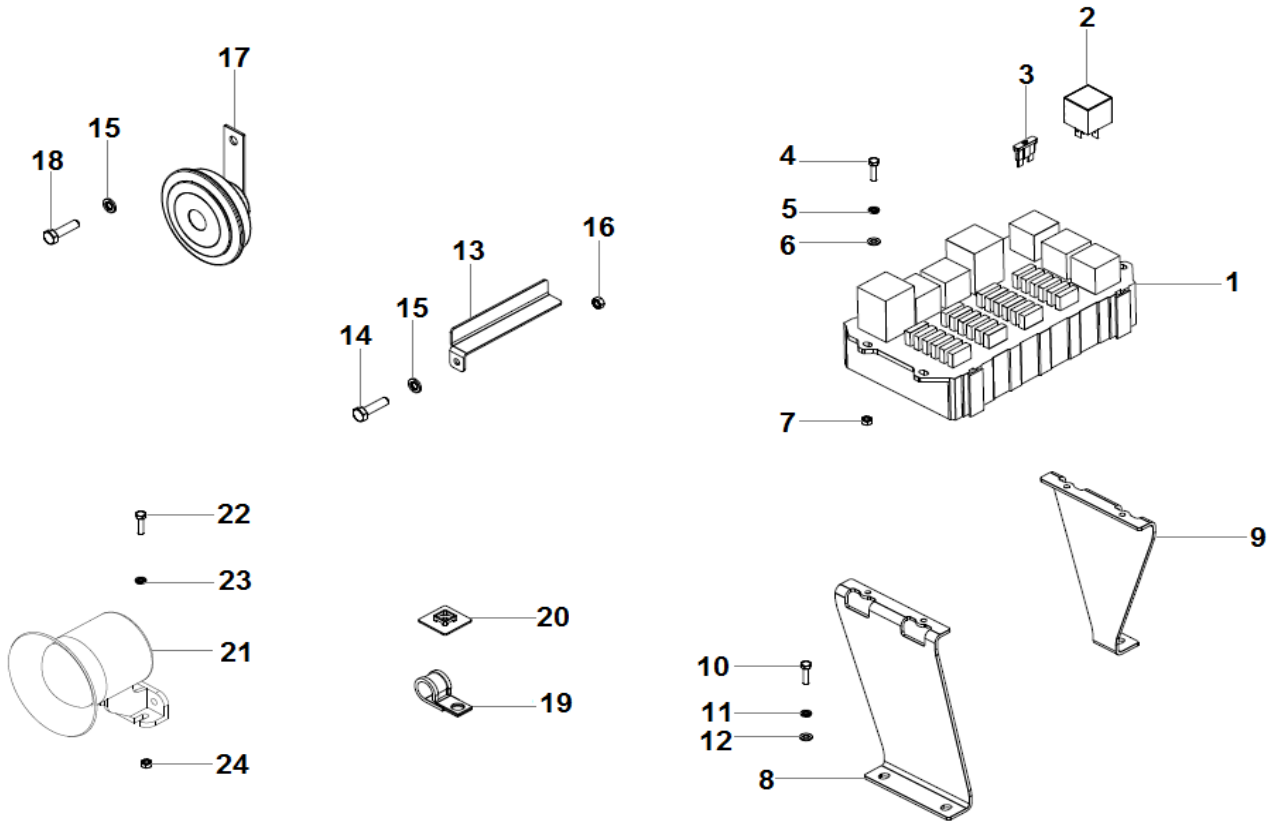

SISTEMA ELÉTRICO - COMPONENTES
SISTEMA ELÉCTRICO - COMPONENTES
ELECTRICAL SYSTEM - COMPONENTS

ITEM	CÓDIGO Nº DE PIEZAS CODE	QNT CT CTY	DENOMINAÇÃO / DENOMINACIÓN / DENOMINATION		
1	8018.111.002.00.6	1	Central Elétrica - Inclui Itens 2 e 3	Caja de Fusibles y Relés - Incluye Itenes 2 y 3	Fuses and Relays Box - Includes Items 2 and 3
2.1	8002.111.129.00.1	1	Relé Piscas	Relé Luces Direccionales	Directional Lights Relay
2.2	6007.011.164.00.0	CN	Relé 20/40 Amperes	Rele 20/40 Amperes	20/40 Amperes Relay
2.3	6007.011.027.00.9	1	Relé Temporizador Limpador Para-brisa	Rele Temporizador Limpiaparabrisas	Timer Windshield Wiper Relay
3.1	6011.011.009.00.9	CN	Fusível 5 Amperes	Fusible 5 Amperes	5 Amperes Fuse
3.2	6007.011.024.00.6	CN	Fusível 7,5 Amperes	Fusible 7,5 Amperes	7.5 Amperes Fuse
3.3	6009.011.522.00.5	CN	Fusível 10 Amperes	Fusible 10 Amperes	10 Amperes Fuse
3.4	6007.011.025.00.3	CN	Fusível 15 Amperes	Fusible 15 Amperes	15 Amperes Fuse
3.5	6007.011.026.00.1	CN	Fusível 25 Amperes	Fusible 25 Amperes	25 Amperes Fuse
4	4101.012.054.04.7	4	Parafuso Fenda M4X25	Tornillo Ranurado M4X25	M4X25 Slotted Screw
5	4103.012.012.01.7	4	Arruela Pressão A14	Arandela Pressión A14	A14 Pressure Washer
6	4103.011.009.01.4	4	Arruela Lisa A4,3	Arandela Lisa A4,3	A4.3 Plate Washer
7	4102.011.002.04.5	4	Porca M4	Tuerca M4	M4 Nut
8	8018.111.009.00.1	1	Suporte Esquerdo	Soporte Izquierdo	Left Bracket
9	8018.111.008.00.3	1	Suporte Direito	Soporte Derecho	Righ Bracket
10	4101.047.068.05.3	3	Parafuso M6X20	Tornillo M6X20	M6X20 Screw
11	4103.012.007.07.4	3	Arruela Pressão A6	Arandela Presión A6	A6 Pressure Washer
12	4103.011.011.02.8	3	Arruela Lisa A6,4	Arandela Lisa A6,4	A6.4 Plate Washer
13	8018.111.020.00.8	1	Suporte	Soporte	Bracket
14	4101.047.092.05.3	1	Parafuso M8X30	Tornillo M8X30	M8X30 Screw
15	4103.012.009.02.1	2	Arruela Pressão A8	Arandela Presión A8	A8 Pressure Washer
16	4102.011.007.07.7	1	Porca M8	Tuerca M8	M8 Nut
17	6013.011.069.00.9	1	Buzina	Bocina	Buzzer
18	4101.047.088.05.1	1	Parafuso M8X20	Tornillo M8X20	M8X20 Screw
19	6005.006.024.00.7	CN	Abraçadeira 20 mm	Abrazadera 20 mm	20 mm Clamp

AGRALE

AGRALE FÊNIX

SISTEMA ELÉTRICO - COMPONENTES
SISTEMA ELÉCTRICO - COMPONENTES
ELECTRICAL SYSTEM - COMPONENTS

ITEM	CÓDIGO Nº DE PIEZAS CODE	QNT CT CTY	DENOMINAÇÃO / DENOMINACIÓN / DENOMINATION		
20	6023.011.040.00.9	3	Fixador	Fijador	Fixative
21	8013.111.188.00.4	1	Sirene	Sirena	Siren
22	4101.012.054.04.7	2	Parafuso Fenda M4X25	Tornillo Ranurado M4X25	M4X25 Slotted Screw
23	4103.011.009.01.4	2	Arruela Lisa A4,3	Arandela Lisa A4,3	A4.3 Plate Washer
24	4102.011.002.04.5	2	Porca M4	Tuerca M4	M4 Nut

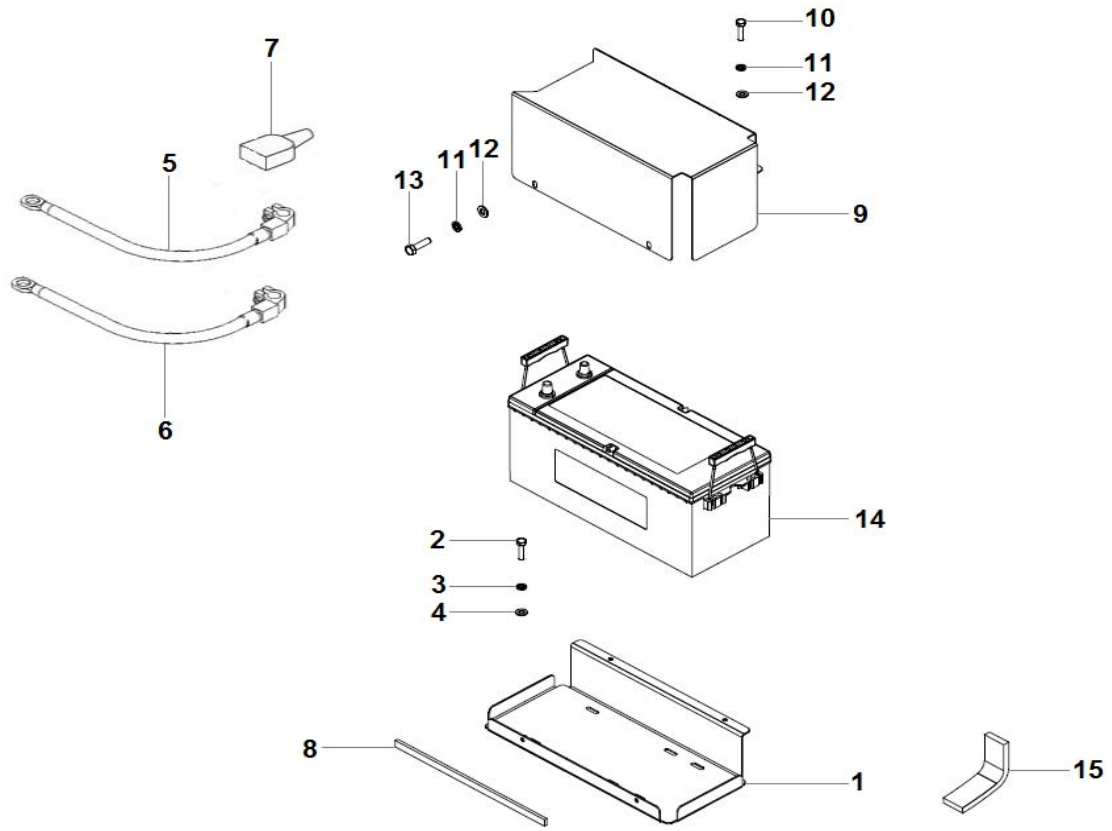

SISTEMA ELÉTRICO - BATERIA
SISTEMA ELÉCTRICO - BATERÍA
ELECTRICAL SYSTEM - BATTERY

ITEM	CÓDIGO Nº DE PIEZAS CODE	QNT CT CTY	DENOMINAÇÃO / DENOMINACIÓN / DENOMINATION		
1	8013.111.082.00.9	1	Suporte	Soporte	Bracket
2	4101.047.066.07.3	4	Parafuso M6X16	Tornillo M6X16	M6X16 Screw
3	4103.012.007.07.4	4	Arruela Pressão A6	Arandela Presión A6	A6 Pressure Washer
4	4103.024.008.01.1	4	Arruela Lisa A6,4	Arandela Lisa A6,4	A6.4 Plate Washer
5	7107.010.013.00.7	1	Cabo Positivo 830 mm	Cable Positivo 830 mm	830 mm Positive Cable
6	6006.011.030.00.5	1	Cabo Negativo	Cable Negativo	Negative Cable
7	8013.111.099.00.3	1	Capa Polo Positivo	Tapa Polo Positivo	Positive Pole Cover
8	1021.110.010.00.1	CN	Borracha	Goma	Rubber
9	8013.111.083.00.7	1	Tampa	Tapa	Cover
10	4101.047.092.05.3	2	Parafuso M8X30	Tornillo M8X30	M8X30 Screw
11	4103.012.009.02.1	4	Arruela Pressão A8	Arandela Presión A8	A8 Pressure Washer
12	4103.011.013.01.6	4	Arruela Lisa A8,4	Arandela Lisa A8,4	A8.4 Plate Washer
13	4101.037.102.05.2	2	Parafuso Allen M8X14	Tornillo Allen M8X14	M8X14 Allen Screw
14	8013.111.042.00.3	1	Bateria 12V 135 Ah	Batería 12V 135 Ah	12V 135 Ah Battery
15	7007.011.062.00.5	2	Perfil Borracha	Perfil Goma	Rubber Profile

AGRALE

AGRALE FÊNIX

SISTEMA ELÉTRICO - CHICOTES
SISTEMA ELECTRICO - MAZO CABLES
ELECTRICAL SYSTEM - HARNESS

ITEM	CÓDIGO Nº DE PIEZAS CODE	QNT CT CTY	DENOMINAÇÃO / DENOMINACIÓN / DENOMINATION		
1	8018.111.003.00.4	1	Chicote Dianteiro	Mazo Cables Delantero	Front Harness
2	8018.111.004.00.2	1	Chicote Traseiro	Mazo Cables Trasero	Rear Harness
3	8018.111.005.00.9	1	Chicote Faróis	Mazo Cables Faro	Headlights Harness

AGRALE

AGRALE FÊNIX

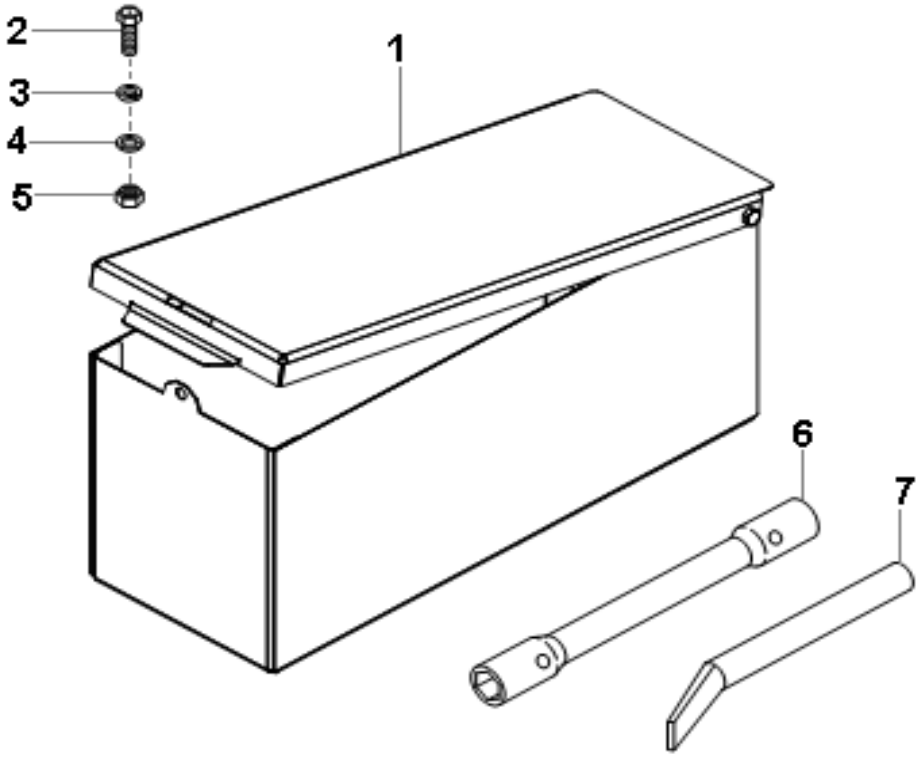

FERRAMENTAS
HERRAMENTAS
TOOLS

ITEM	CÓDIGO Nº DE PIEZAS CODE	QNT CT CTY	DENOMINAÇÃO / DENOMINACIÓN / DENOMINATION		
1	8012.507.131.00.8	1	Caixa de Ferramentas	Caja de Herramientas	Toolbox
2	4101.047.069.07.7	4	Parafuso M6X25	Tornillo M6X25	M6X25 Screw
3	4103.012.007.07.4	4	Arruela Pressão A6	Arandela Presión A6	A6 Pressure Washer
4	4103.024.008.01.1	6	Arruela Lisa A6,4	Arandela Lisa A6,4	A6.4 Plate Washer
5	4102.011.005.05.5	2	Porca M6	Tuerca M6	M6 Nut
6	8009.113.009.00.8	1	Chave de Roda 27 - 30 mm	Llave de Rueda 27 - 30 mm	27 - 30 mm Wheel Wrench
7	8012.113.006.00.8	1	Alavanca	Palanca	Lever

AGRALE

AGRALE FÊNIX

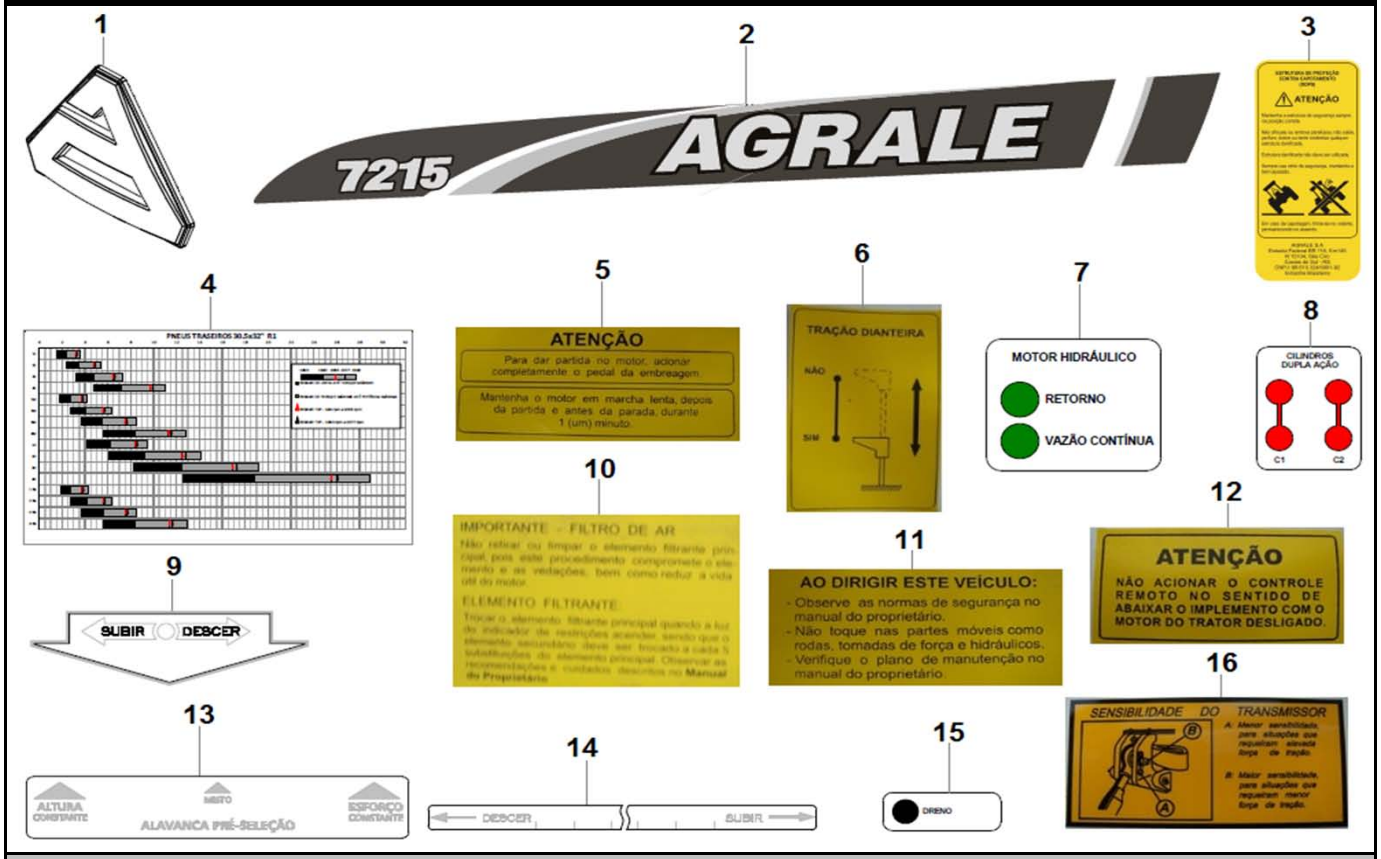

ADESIVOS
ADHESIVOS
ADHESIVES

ITEM	CÓDIGO Nº DE PIEZAS CODE	QNT CT CTY	DENOMINAÇÃO / DENOMINACIÓN / DENOMINATION		
1	8013.112.047.00.1	1	Logotipo Agrale 116,3X150,6	Logo Agrale 116,3X150,6	116,3X150,6 Agrale Logo
2.1	8018.112.003.00.3	1	Adesivo Lateral Esquerdo	Adhesivo Lateral Izquierdo	Left Side Adhesive
2.2	8018.112.004.00.1	1	Adesivo Lateral Direito	Adhesivo Lateral Derecho	Right Side Adhesive
3	8012.112.122.00.4	1	Adesivo Arco de Segurança	Adhesivo Arco de Seguridad	Protective Structure Adhesive
4	8018.112.001.00.7	1	Adesivo Grupo Velocidades	Adhesivo Grupo Velocidades	Speeds Group Adhesive
5	8009.112.023.00.0	1	Adesivo Atenção	Adhesivo Atenção	Atenção Adhesive
6	8009.112.032.00.1	1	Adesivo Tração Dianteira	Adhesivo Tracción Delantera	Fronth Traction Adhesive
7	8013.112.046.00.3	1	Adesivo Motor Hidráulico	Adhesivo Motor Hidráulico	Hydraulic Engine Adhesive
8	8013.112.045.00.5	1	Adesivo Cilindros Dupla Ação	Adesivo Cilindros Dupla Ação	Double Acting Cylinders Adhesive
9	8013.112.032.00.3	1	Adesivo Alavanca Comando	Adhesivo Palanca Mando	Command Lever Adhesive
10	8013.112.014.00.1	1	Adesivo Filtro Ar	Adhesivo Filtro Aire	Air Filter Adhesive
11	8009.112.051.00.1	1	Adesivo Ao Dirigir Este Veículo	Adhesivo Ao Dirigir Este Veículo	Ao Dirigir Este Veículo Adhesive
12	8009.112.058.00.6	1	Adesivo Controle Remoto	Adhesivo Control Remoto	Remote Control Adhesive
13	8013.112.034.00.9	1	Adesivo Alavanca Pré-Seleção	Adhesivo Palanca Pre-Selección	Pre-Selection Lever Adhesive
14	8013.112.033.00.1	1	Adesivo Alavanca Hidráulico	Adhesivo Palanca Hidráulico	Hydraulic Lever Adhesive
15	8013.112.070.00.3	1	Adesivo Motor Hidráulico Dreno	Adhesivo Motor Hidráulico Dreno	Drain Hydraulic Engine Adhesive
16	8009.112.054.00.5	1	Adesivo Sensibilidade	Adhesivo Sensibilidad	Sensibility Adhesive

AGRALE

AGRALE FÊNIX

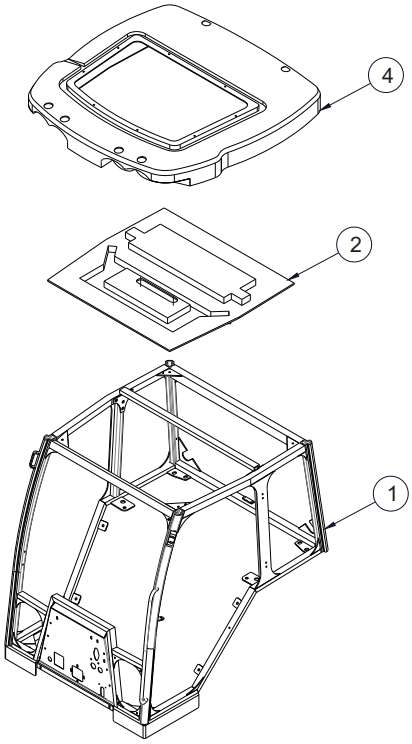

CJ ESTRUTURA CJ ESTRUCTURA								
ITEM	CÓDIGO N° DE PIEZAS CODE	QNT. CT. QTY.	DENOMINAÇÃO / DENOMINACIÓN					
1		01	CJ ESTRUTURA	-				
2	8013.107.738.00.2	01	TETO INTERMEDIÁRIO	-				
4	8013.107.740.00.8	01	TETO EXTERNO					
				-				

Rev1

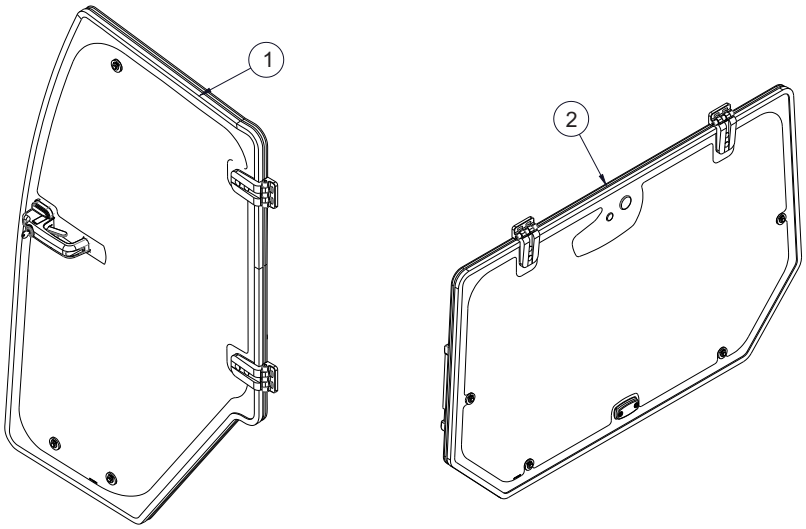

CJ VIDROS MÓVEIS CJ VIDRIO MÓVIL					
ITEM	CÓDIGO N° DE PIEZAS CODE	QNT. CT. QTY.	DENOMINAÇÃO / DENOMINACIÓN		
1	8013.107.741.00.6	01	CJ PORTA	-	
2	8013.107.742.00.4	01	CJ JANELA	-	

AGRALE

AGRALE FÊNIX

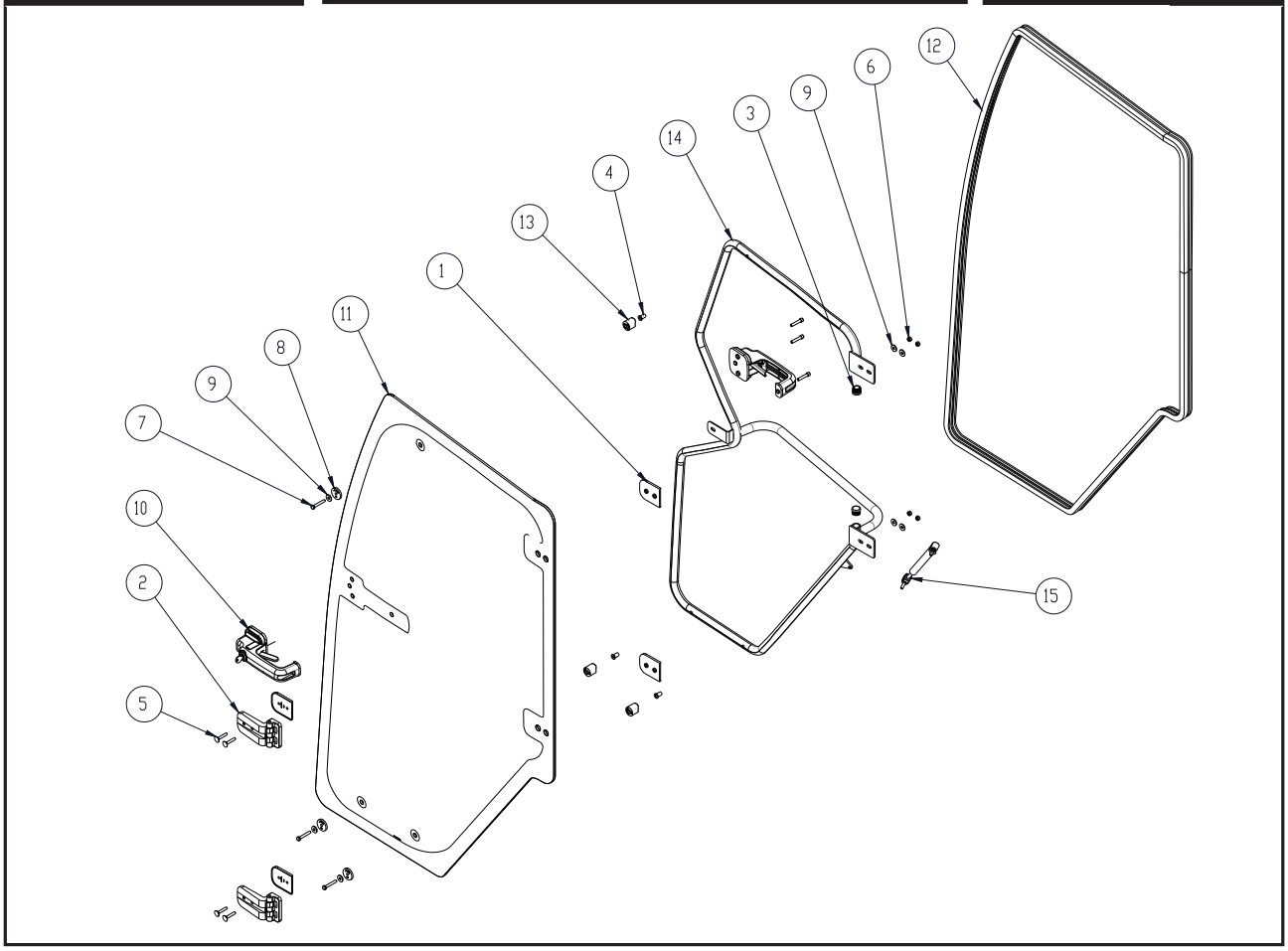

CJ PORTA CJ PUERTA								
ITEM	CÓDIGO N° DE PIEZAS CODE	QNT. CT. QTY.	DENOMINAÇÃO / DENOMINACIÓN					
1	8013.107.743.00.2	04	BORRACHA DOBRADIÇA	-				
2	8013.107.744.00.0	02	DOBRADIÇA 2010	-				
3	8013.107.745.00.7	02	TAMPÃO TUBO Ø22,22	-				
4	8013.107.746.00.5	03	REBITE ROSCA M6X17	-				
5	8013.107.747.00.3	04	PARAFUSO FRAN M6X35 ZP	-				
6	8013.107.748.00.1	04	PORCA SEXT AT M6 ZP	-				
7	8013.107.749.00.8	03	PARAFUSO SEXT M6X40 ZP	-				
8	8013.107.750.00.7	03	BORRACHA E080	-				
9	8013.107.751.00.5	07	ARRUELA LISA 1/4X17X1,2MM ZP	-				
10	8013.107.752.00.3	01	CJ FECHADURA	-				
11	8013.107.753.00.1	01	VIDRO PORTA	-				
12	8013.107.754.00.9	01	GUARNIÇÃO PORTA	-				
13	8013.107.755.00.6	03	SUPORTE ARCO PORTA/JANELA	-				
14	8013.107.756.00.4	01	CJ SD ARCO PORTA	-				
15	8013.107.757.00.2	01	CJ AMORTECEDOR	-				

AGRALE

AGRALE FÊNIX

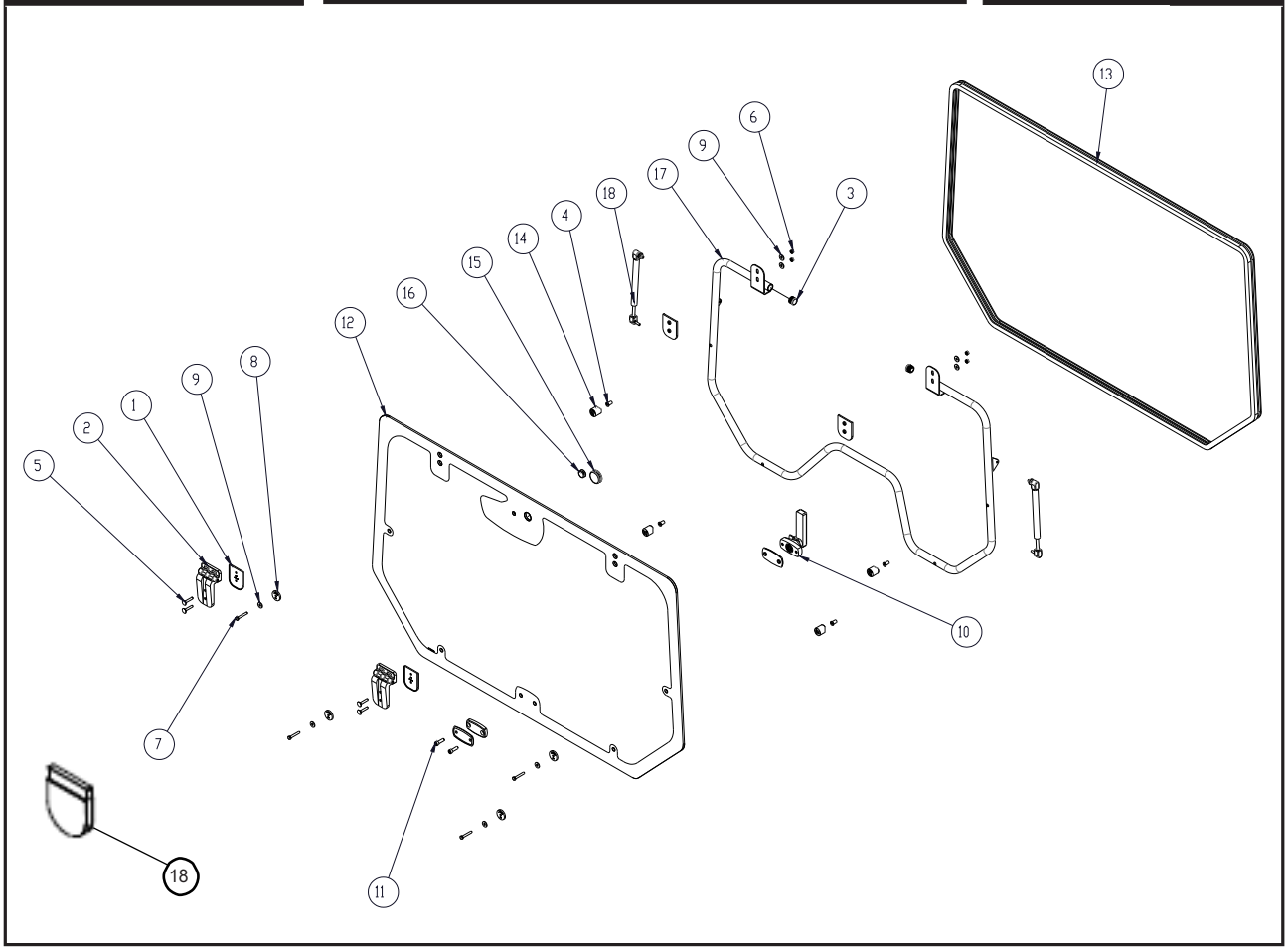

ITEM	CÓDIGO N° DE PIEZAS CODE	QNT. CT. QTY.	DENOMINAÇÃO / DENOMINACIÓN					
			CJ JANELA CJ VENTANA					
1	8013.107.743.00.2	04	BORRACHA DOBRADIÇA	-				
2	8013.107.744.00.0	02	DOBRADIÇA 2010	-				
3	8013.107.745.00.7	02	TAMPÃO TUBO Ø22,22	-				
4	8013.107.746.00.5	04	REBITE ROSCA M6X17	-				
5	8013.107.747.00.3	04	PARAFUSO FRAN M6X35 ZP	-				
6	8013.107.748.00.1	04	PORCA SEXT AT M6 ZP	-				
7	8013.107.749.00.9	04	PARAFUSO SEXT M6X40 ZP	-				
8	8013.107.750.00.7	04	BORRACHA E080	-				
9	8013.107.751.00.5	08	ARRUELA LISA 1/4X17X1,2MM ZP	-				
10	8013.107.758.00.0	01	CJ MACANETA ARTICULADA	-				
11	8013.107.759.00.8	02	PARAFUSO ALLEN 5/16X1” ZP	-				
12	8013.107.760.00.6	01	VIDRO JANELA TRASEIRA	-				
13	8013.107.761.00.4	01	GUARNIÇÃO JANELA	-				
14	8013.107.755.00.6	01	SUPORTE ARCO PORTA/JANELA	-				
15	8013.107.762.00.2	01	VEDAÇÃO MAIOR S/LIMPADOR	-				
16	8013.107.763.00.0	01	VEDAÇÃO MENOR S/LIMPADOR	-				
17	8013.107.764.00.9	01	CJ SD ARCO JANELA	-				
18	8013.107.907.00.3	02	BATENTE	-				

Rev1

AGRALE

AGRALE FÊNIX

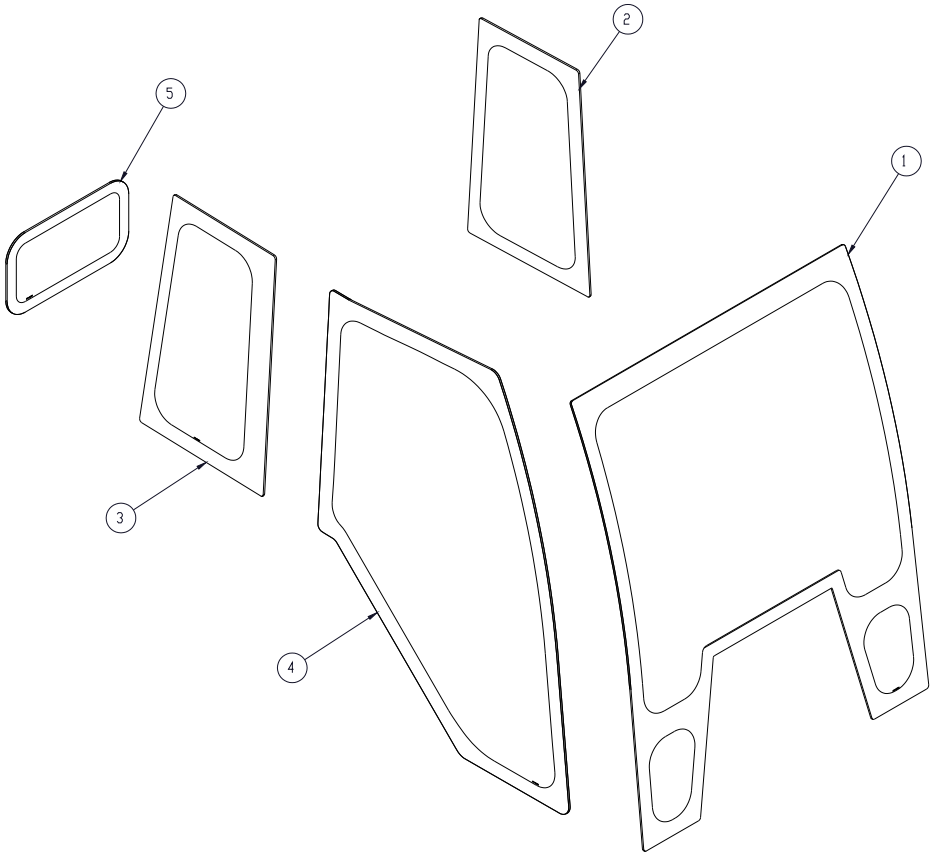

CJ VIDROS FIXOS CJ VIDRIOS FIJOS								
ITEM	CÓDIGO N° DE PIEZAS CODE	QNT. CT. QTY.	DENOMINAÇÃO / DENOMINACIÓN					
1	8013.107.765.00.5	01	VIDRO PARABRISA	-				
2	8013.107.766.00.3	01	VIDRO LE TRAS	-				
3	8013.107.767.00.1	01	VIDRO LD TRAS	-				
4	8013.107.768.00.9	01	VIDRO LD DIANT	-				
5	8013.107.769.00.7	01	VIDRO TRAS INF	-				

Rev1

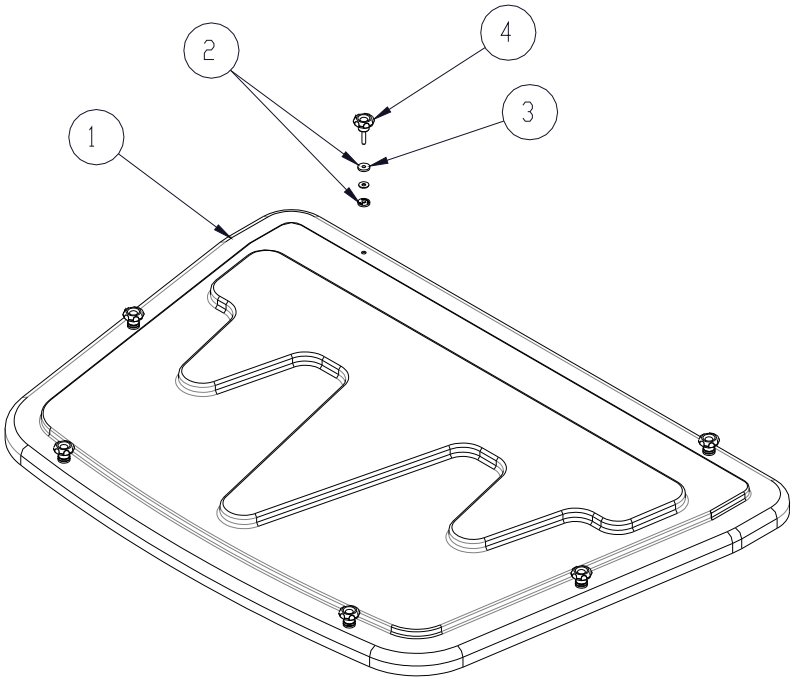

CJ TAMPA DE ACESSO CJ TAPA DE ACESSO								
ITEM	CÓDIGO N° DE PIEZAS CODE	QNT. CT. QTY.	DENOMINAÇÃO / DENOMINACIÓN					
1	8013.107.770.00.5	01	TAMPA DE MANUTENÇÃO	-				
2	8013.107.771.00.3	12	ARRUELA BORRACHA E249	-				
3	8013.107.772.00.1	06	ARRUELA LISA 1/4 ZP	-				
4	8013.107.773.00.9	06	MANIPULO M6X30	-				

AGRALE

AGRALE FÊNIX

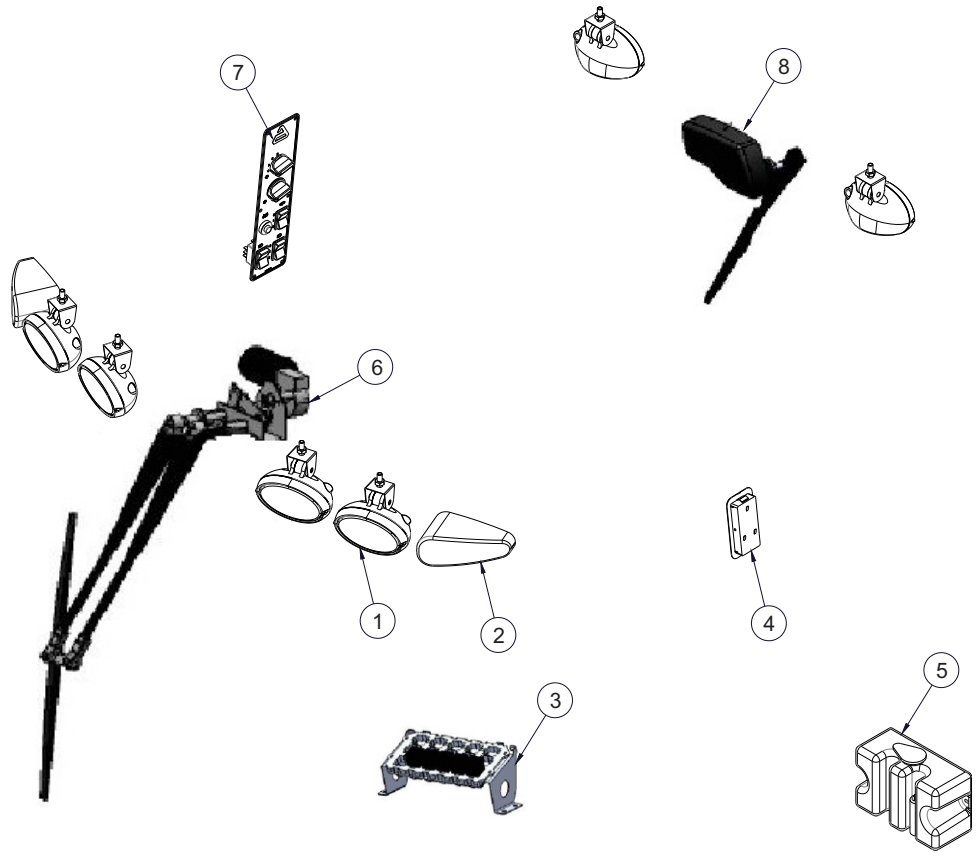

CJ ELÉTRICO CJ ELECTRICO								
ITEM	CÓDIGO N° DE PIEZAS CODE	QNT. CT. QTY.	DENOMINAÇÃO / DENOMINACIÓN					
1	8013.107.774.00.7	06	CJ FAROL 678	-				
2	8013.107.775.00.4	02	SINALEIRA COBO 170X72MM	-				
3		01	CENTRAL ELÉTRICA	-				
4	8013.107.777.00.0	01	LANTERNA TETO UNO/DUCATO	-				
5	8013.107.778.00.8	01	CJ ESGUICHO	-				
6	8013.107.779.00.6	01	CJ LIMPADOR DIANTEIRO	-				
7		01	CJ COLUNA DE COMANDO	-				
8	8013.107.781.00.2	01	CJ LIMPADOR TRASEIRO	-				
10	8013.107.	01	REDE ELETRICA	-				

Rev1

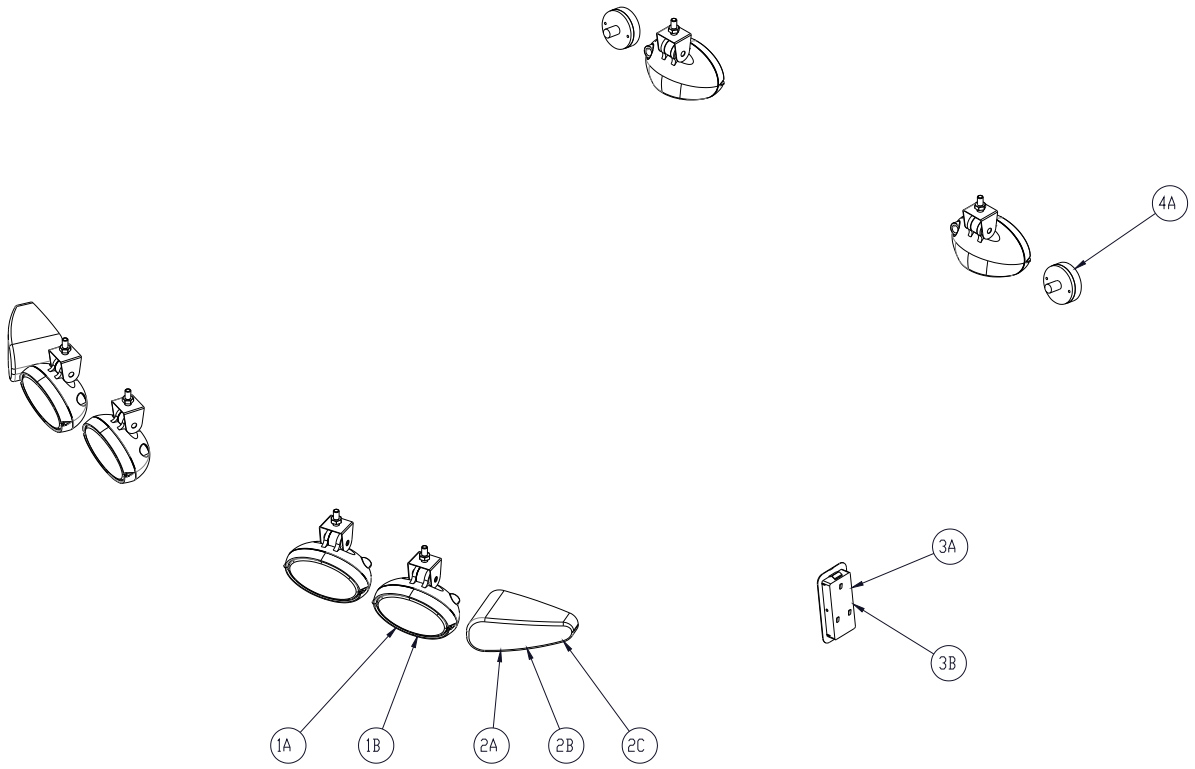

ITEM	CÓDIGO N° DE PIEZAS CODE	QNT. CT. QTY.	DENOMINAÇÃO / DENOMINACIÓN		
			CJ ILUMINAÇÃO CJ ILUMINACION		
1A	8013.107.774.00.7	06	CJ FAROL 678	-	
1B	8013.107.783.00.8	06	LÂMPADA H3 55W	-	
2A	8013.107.775.00.4	02	SINALEIRA COBO 170X72MM	-	
2B	8013.107.782.00.0	02	LAMPADA 1 POLO 21W	-	
2C	8013.107.784.00.6	04	PARAFUSO ALLEN C/CAB M6X80	-	
3A	8013.107.777.00.0	01	LANTERNA TETO UNO/DUCATO	-	
3B	8013.107.785.00.3	01	LAMPADA TORPEDO 38MM 5W	-	
4A	8013.107.786.00.1	02	LAMPADA 1 POLO 5W	-	

AGRALE

AGRALE FÊNIX

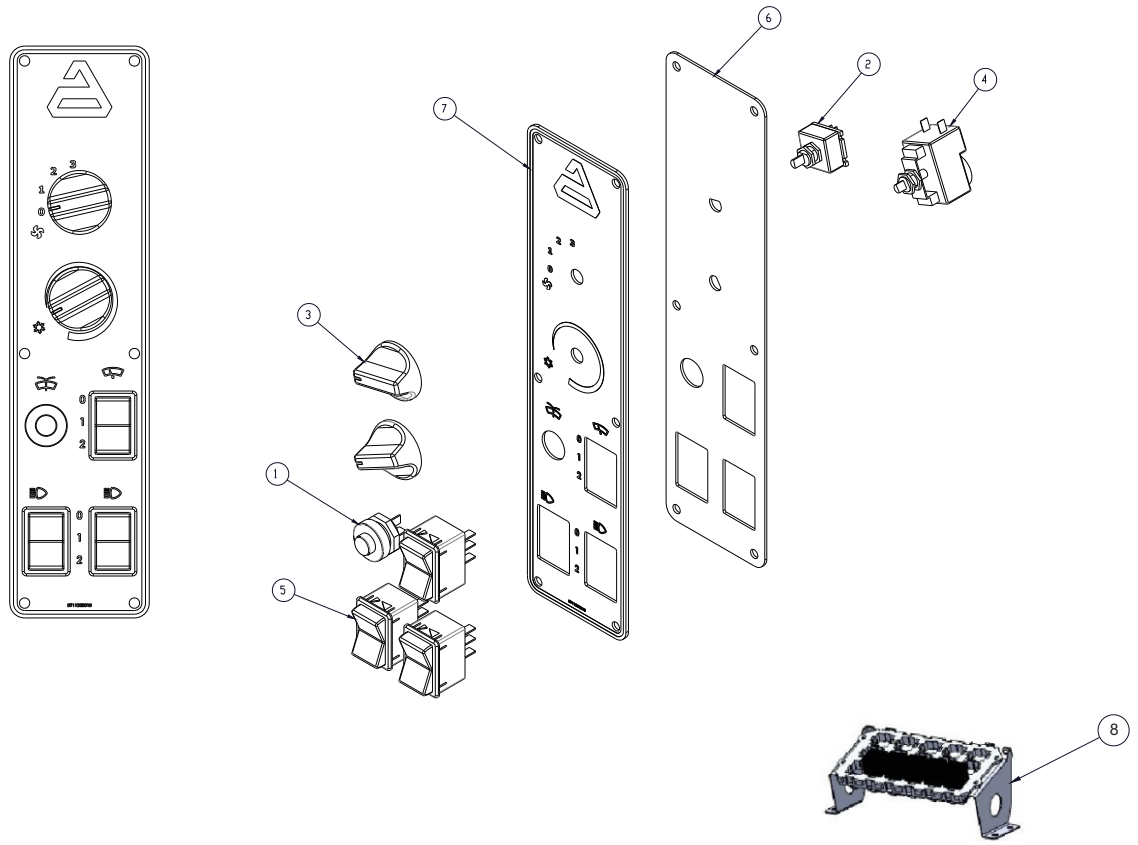

ITEM	CÓDIGO N° DE PIEZAS CODE	QNT. CT. QTY.	DENOMINAÇÃO / DENOMINACIÓN		
			CJ COLUNA DE COMANDO CJ COLUMNA DE COMANDO		
1		01	INTERRUPTOR ESGUIJO	-	
2	8013.107.788.00.7	01	CHAVE DE VENTILAÇÃO	-	
3	8013.107.789.00.5	02	INTERRUPTOR VELOC/TEMP	-	
4	8013.107.790.00.3	01	TERMOSTATO ROTATIVO	-	
5		03	TECLA 2 TOQUES	-	
6		01	CHAPA BASE PAINEL COMANDO	-	
7	8013.107.793.00.7	01	ADESIVO PAINEL COMANDO	-	
8		01	CENTRAL ELÉTRICA	-	

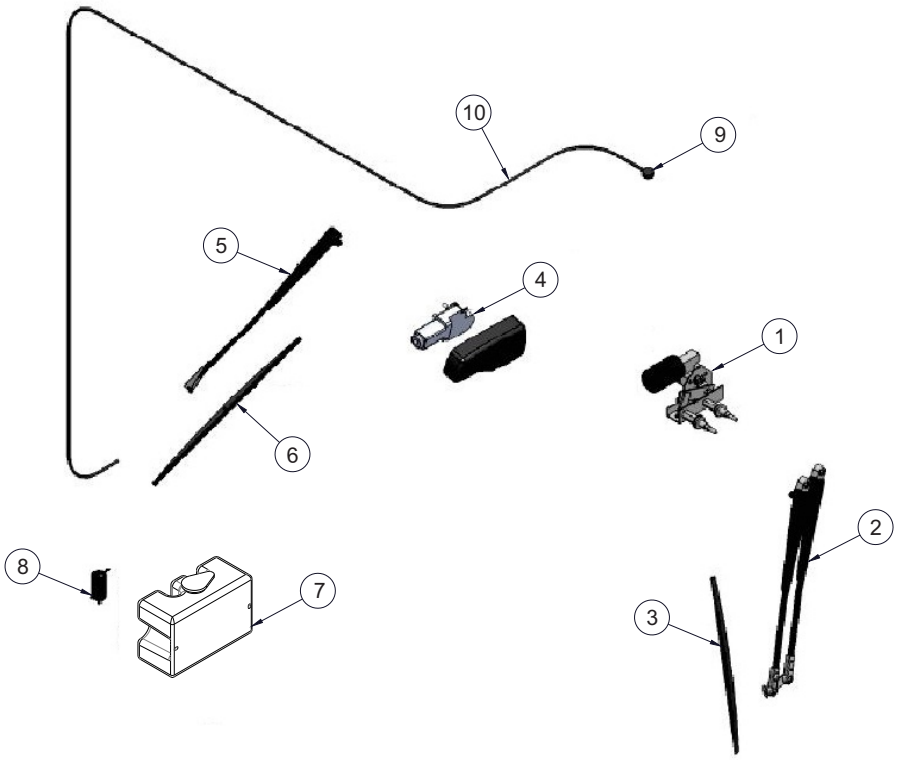

CJ LIMPADORES CJ LIMPIADORES								
ITEM	CÓDIGO N° DE PIEZAS CODE	QNT. CT. QTY.	DENOMINAÇÃO / DENOMINACIÓN					
1	8013.107.794.00.5	01	MOTOR LIMPADOR DIANT	-				
2	8013.107.795.00.2	01	BRAÇO PANTOGRÁFICO DIANT	-				
3	8013.107.796.00.0	01	PALHETA 24" DIANT	-				
4	8013.107.797.00.8	01	MOTOR LIMPADOR TRAS	-				
5	8013.107.798.00.6	01	BRAÇO TRAS	-				
6	8013.107.799.00.4	01	PALHETA 14" TRAS	-				
7	8013.107.800.00.0	01	RESERVATÓRIO AGUA LIMPADOR	-				
8	8013.107.801.00.8	01	MOTOR DO LIMPADOR	-				

AGRALE

AGRALE FÊNIX

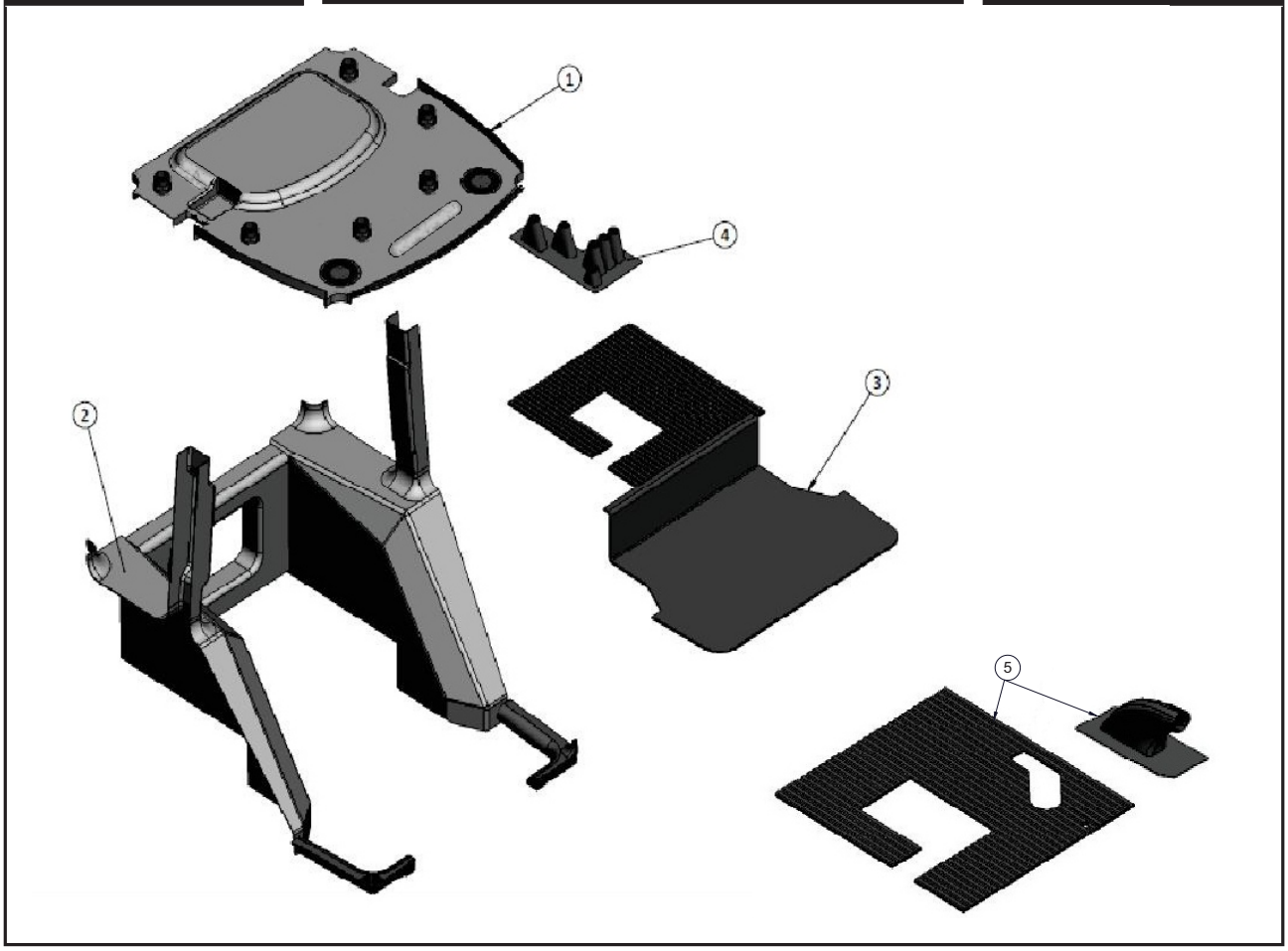

CJ ACABAMENTO CJ ACABAMIENTO								
ITEM	CÓDIGO N° DE PIEZAS CODE	QNT. CT. QTY.	DENOMINAÇÃO / DENOMINACIÓN					
1	8013.107.814.00.1	01	CJ FORRO INTERNO	-				
2		01	KIT ACABAMENTO INTERNO	-				
3		01	CJ TAPETES	-				
4		01	KIT VEDAÇÃO INTERNA	-				

Rev1

AGRALE

AGRALE FÊNIX

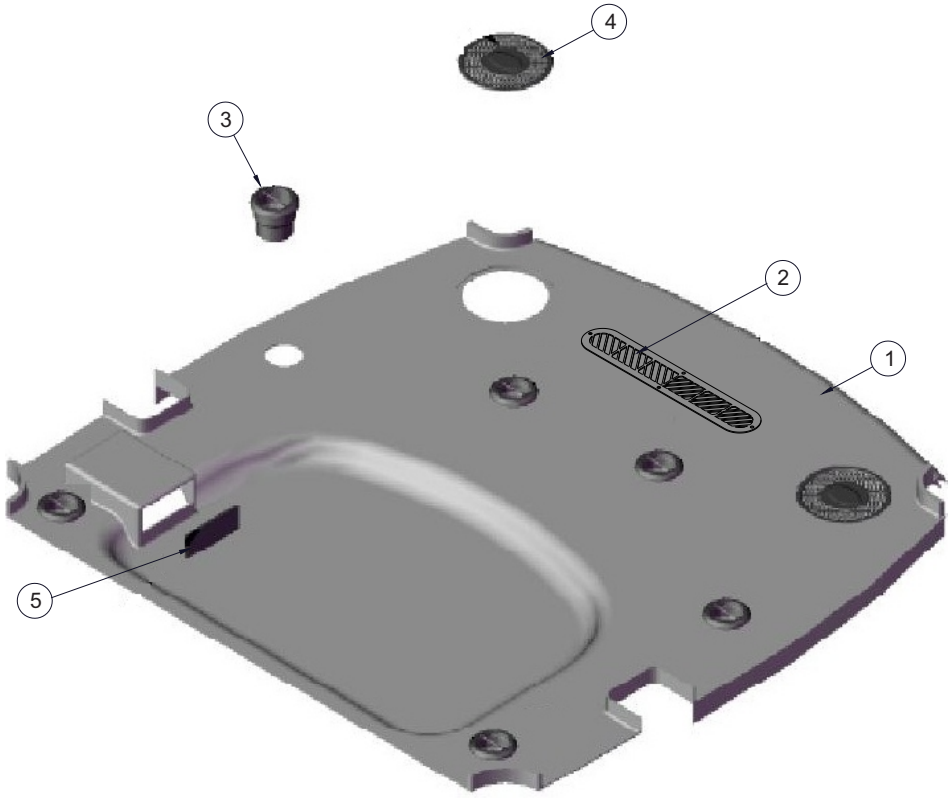

CJ TETO INTERNO CJ TECHO INTERNO								
ITEM	CÓDIGO N° DE PIEZAS CODE	QNT. CT. QTY.	DENOMINAÇÃO / DENOMINACIÓN					
1	8013.107.818.00.2	01	FORRO INTERNO	-				
2	8013.107.819.00.0	01	TELA RECIRCULO DE AR	-				
3	8013.107.820.00.8	06	DIFUSOR DE AR 2.1/2”	-				
4	8013.107.821.00.6	02	TELA AUTO-FALANTE 6”	-				
5	8013.107.822.00.4	01	TAMPA RÁDIO UNIVERSAL 1DIN	-				

Rev1

KIT EVAPORADOR - CONDENSADOR/COMPRESSOR
KIT DE EVAPORACÍON - CONDENSADOR/COMPRESOR

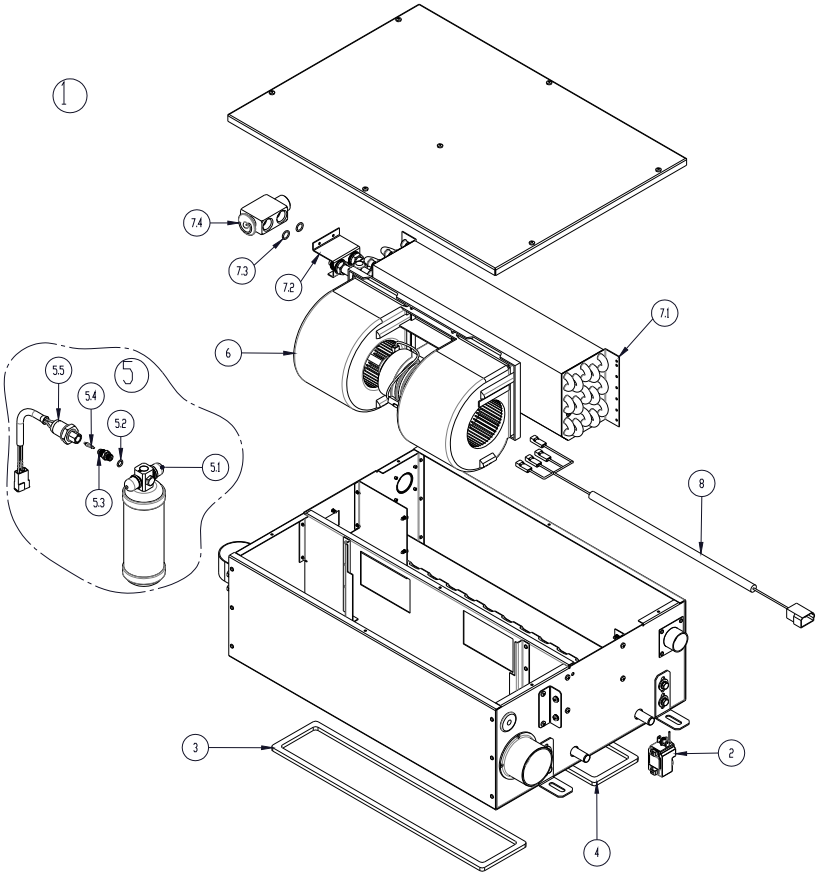

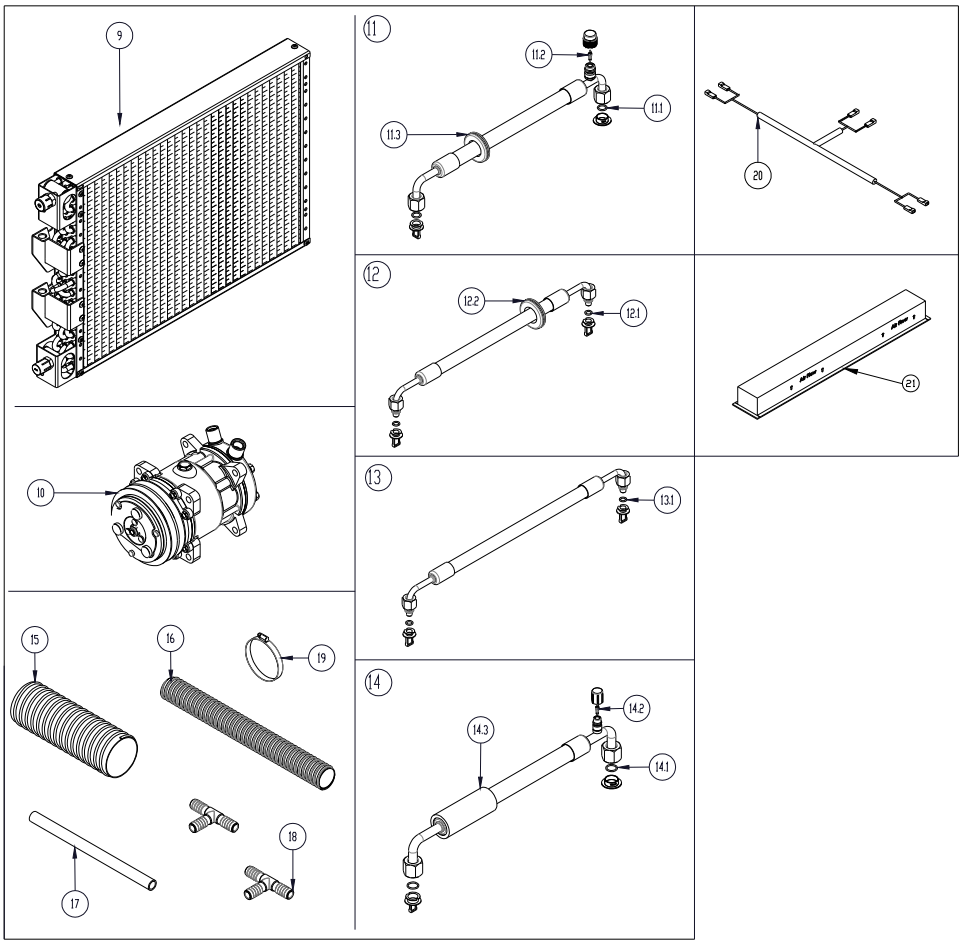

AGRALE

AGRALE FÊNIX

KIT EVAPORADOR - CONDENSADOR/COMPRESSOR
KIT DE EVAPORACÍON - CONDENSADOR/COMPRESOR

ITEM	CÓDIGO N° DE PIEZAS CODE	QNT. CT. QTY.	DENOMINAÇÃO / DENOMINACIÓN		
1	8013.107.846.00.9	01	EVAPORADOR COMPLETO	-	
2	8013.107.847.00.1	01	TERMOSTATO FIXO	-	
3	8013.107.848.00.9	01	ESPUMA EVAPORADOR	-	
4	8013.107.849.00.7	01	ESPUMA VENTILADOR	-	
5	8013.107.850.00.5	01	CJ FILTRO SECADOR	-	
5.1	8013.107.851.00.3	01	FILTRO SECADOR UNIV	-	
5.2	8013.107.852.00.1	01	ANEL ORING 6	-	
5.3	8013.107.853.00.9	01	ADAPTADOR DO PRESSOSTATO	-	
5.4	8013.107.854.00.7	01	VÁLVULA CORE R-12 X R-134A	-	
5.5	8013.107.855.00.4	01	PRESSOSTATO MONTADO	-	
6	8013.107.856.00.2	01	VENTILADOR CENTRÍFUGO	-	
7	8013.107.857.00.0	01	EVAPORADOR MONTADO	-	
7.1	8013.107.858.00.8	01	EVAPORADOR SOLDADO	-	
7.2	8013.107.859.00.6	01	SUPORTE DE VÁLVULA	-	
7.3	8013.107.860.00.4	02	ANEL ORING 8	-	
7.4	8013.107.861.00.2	01	VÁLVULA EXPANSÃO BLOCK	-	
8	8013.107.862.00.0	01	CHICOTE ELÉT VENTILADOR	-	
9	8013.107.863.00.8	01	CONDENSADOR COMPLETO	-	
10	8013.107.864.00.6	01	COMPRESSOR SD5H14 132MM	-	
11	8013.107.865.00.3	01	MANGUEIRA 8 COMPR/COND	-	
11.1	8013.107.860.00.4	02	ANEL ORING 8	-	
11.2	8013.107.854.00.7	01	VÁLVULA CORE R-12 X R-134A	-	
11.3	8013.107.860.00.7	01	PASSA CABO UNIV ATÉ 28MM	-	
12	8013.107.869.00.5	01	MANGUEIRA 6 COND/RESERV	-	
12.1	8013.107.852.00.1	02	ANEL ORING 6	-	
12.2	8013.107.868.00.7	01	PASSA CABO UNIV ATÉ 28MM	-	
13	8013.107.872.00.9	01	MANGUEIRA 6 RESERV/EVAP	-	
13.1	8013.107.852.00.1	02	ANEL ORING 6	-	
14	8013.107.874.00.5	01	MANGUEIRA 10 EVAP/COMPR	-	
14.1	8013.107.875.00.2	02	ANEL ORING 10	-	
14.2	8013.107.854.00.7	01	VÁLVULA CORE R-12 X R-134A	-	
14.3	8013.107.866.00.1	01	TUBO ISOLANTE 1.1/8" CINZA	-	
15	8013.107.876.00.0	01	TUBO FLEX 2.1/2" FILT/EVAP	-	
16	8013.107.877.00.8	02	TUBO FLEX 1.1/4" EVAP/DUTOS	-	
17	8013.107.878.00.6	01	MANGUEIRA CRISTAL ½"X2.0 DRENO	-	
18	8013.107.879.00.4	02	CONEXÃO T PLÁSTICO ½"	-	
19	8013.107.880.00.2	01	ABRAÇADEIRA 2,5X9MM PAB 6483	-	
20	8013.107.881.00.0	01	CHICOTE ELÉT PRES-TERMINAL	-	
21	8013.107.882.00.8	01	FILTRO ANTI-PÓLEN	-	