Trator
Tractor

BX 6.110

Catálogo de Peças
Catálogo de Piezas
Parts Catalog

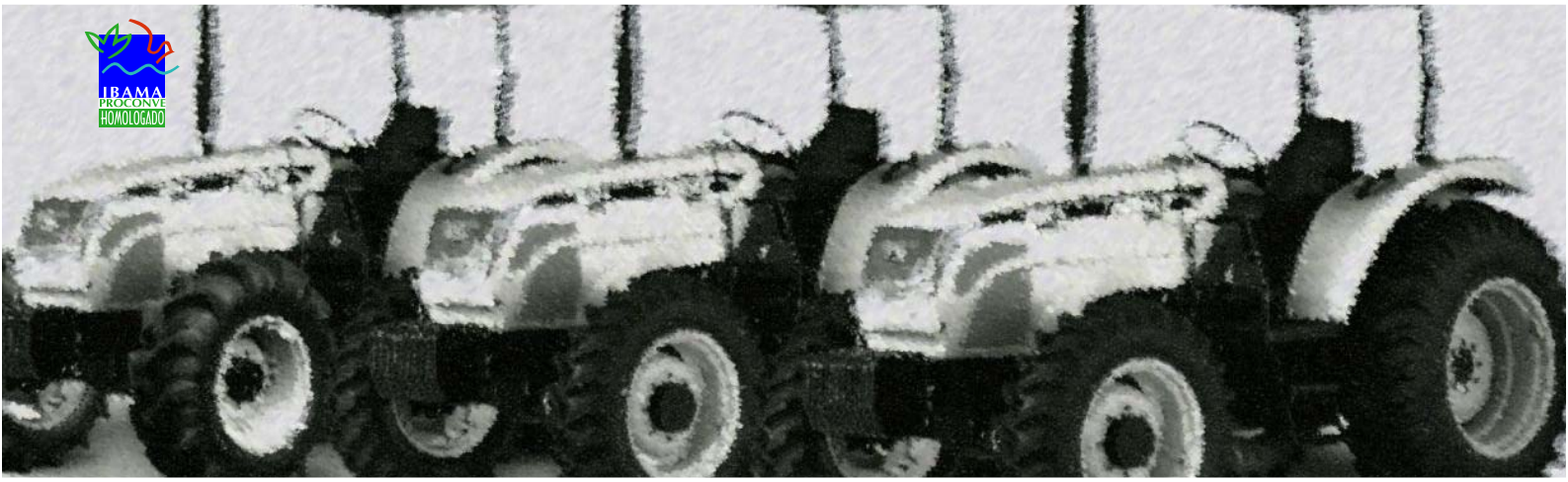

AGRALE
LITERATURA TÉCNICA

AGRALE

AGRALE S.A.

CATÁLOGO DE PEÇAS
CATALOGO DE PIEZAS
PARTS BOOK

TRATORES
TRACTORES
TRACTORS

BX 6.110

DEPARTAMENTO DE PEÇAS E ASSISTÊNCIA TÉCNICA
DEPARTAMIENTO DE PIEZAS Y ASSISTENCIA TECNICA
PARTS DEPARTMENT AND SERVICE

CAXIAS DO SUL - RS - BRASIL

INTRODUÇÃO

CATÁLOGO DE PEÇAS TRATORES BX 6.110

Este catálogo de peças foi desenvolvido para facilitar a identificação e localização das peças de reposição. As ilustrações aqui contidas não devem servir como base para quaisquer resoluções de ordem técnica.

A correta interpretação e manuseio deste catálogo são formas para se obter um melhor atendimento dos pedidos de peças de reposição. Consulte primeiramente os índices. Na ilustraçãoestão identificadas a peça e o número dos ítens, e na relação encontramos o número do ítem por ordem sequencial, código, quantidade, denominação e sua aplicação por modelo.

Quaisquer alterações que ocorrerem na estrutura do produto são informadas através de nossos boletins técnicos.

DEPARTAMENTO DE PEÇAS E ASSISTÊNCIA TÉCNICA

1ª EDIÇÃO

Código: 2900.002.184.00.9

INTRODUCCION

CATÁLOGO DE PIEZAS TRACTORES BX 6.110

Este catálogo de piezas fue desarrollado para facilitar la identificación de las piezas de reposición. Las ilustraciones que acompañan el mismo no deben servir de base para cualquier resolución de orden técnica.

La correcta interpretación y manoseo de este catálogo son formas para obtener un mejor atendimiento de los pedidos de las piezas de reposición. Consulte primero los índices. En la ilustración están identificadas las piezas y el número de los itens, y en la relación encontramos el númenro del item por orden de secuencia, código, cantidad, denominación y su aplicación por modelo.

Cualquier alteración que ocurra en la estructura del producto son informadas a través de nuestros boletines técnicos.

DEPARTAMIENTO DE PIEZAS Y ASSISTÊNCIA TÉCNICA

1ª EDICIÓN

Código: 2900.002.184.00.9

INTRODUCTION

BX 6.110 TRACTORS MODELS PARTS BOOK

This parts catalog was developed to make it easier the identification and localization of spare parts. The illustration contented in it should not be used as a base for any technical resolution.

The correct interpretation and handling of this catalog are ways to obtain a better understanding of the spare parts orders. Firstly check the contents. The part and items number are identified in the illustration and in the list we can find item number by sequential order, code, quantity, denomination and its application per model.

Any changes which occur on the product structure are informed through our technical bulletins.

PARTS DEPARTMENT AND SERVICE

1st ISSUE

Code: 2900.002.184.00.9

ÍNDICE

01 Sistema Do Motor - Bloco Do Motor / Sistema Del Motor - Bloc Del Motor / Engine System - Engine Block
02 Sistema Do Motor - Compensador De Massas / Sistema Del Motor - Compensador De Masas / Engine System - Balancer Unit
03 Sistema Do Motor - Tampa Dianteira E Traseira - Carcaça Do Volante / Sistema Del Motor - Tapa Delantera Y Trasera - Carcaza Del Volante /
03 Engine System - Front And Rear Cover - Flywheel Housing
04 Sistema Do Motor - Cárter E Haste de Nível / Sistema Del Motor - Carter Y Varilla de Nivel / Engine System - Oil Pan And Dipstick
05 Sistema Do Motor - Árvore De Manivelas / Sistema Del Motor - Cigueñal / Engine System - Crankshaft
06 Sistema Do Motor - Árvore De Comando De Válvulas / Sistema Del Motor - Árbol De Mando De Levas / Engine System - Camshaft
07 Sistema Do Motor - Pistão E Biela / Sistema Del Motor - Pistón Y Biela / Engine System - Piston And Connecting Rod
08 Sistema Do Motor - Cabeçote E Tampa De Válvulas / Sistema Del Motor - Culata Y Tapa De Válvulas / Engine System - Cylinder Head And Valve Cover
09 Sistema Do Motor - Filtro De Óleo Lubrificante / Sistema Del Motor - Filtro De Aceite Lubricante / Engine System - Lubricant Oil Filter
10 Sistema Do Motor - Bomba De Óleo Lubrificante/ Sistema Del Motor - Bomba De Aceite Lubricante / Engine System - Lubricant Oil Pump
11 Sistema Do Motor - Filtro Duplo De Combustível / Sistema Del Motor - Filtro Doble De Combustible / Engine System - Double Fuel Filter
12 Sistema Do Motor - Tubulação E Fixação Do Filtro Duplo De Combustível - Bomba Em Linha / Sistema Del Motor - Tuberia Y Fijación Del
12 Filtro Doble De Combustible - Bomba En Línea / Engine System - Double Fuel Filter Piping And Mounting - In Line Pump
13 Sistema Do Motor - Bomba Injetora Em Linha / Sistema Del Motor - Bomba Inyectora En Línea / Engine System - In Line Fuel Injection Pump
14 Sistema Do Motor - Porta Bico Injetor / Sistema Del Motor - Puerta Tobera / Engine System - Nozzle Holder
15 Sistema Do Motor - Tubulação De Injeção - Bomba Injetora Em Linha / Sistema Del Motor - Tuberia De Inyección - Bomba Inyectora En
15 Línea / Engine System - In Line Fuel Injection Pump
16 Sistema Do Motor - Bomba D'água / Sistema Del Motor - Bomba De Agua / Engine System - Water Pump
17 Sistema Do Motor - Tubulação De Arrefecimento E Termostato / Sistema Del Motor - Tuberia De Enfriamiento Y Termostato /
17 Engine System - Cooling Piping And Thermostat
18 Sistema Do Motor - Ventilador / Sistema Del Motor - Ventilador / Engine System - Fan
19 Sistema Do Motor - Coletor De Admissão E Escape / Sistema Del Motor - Colector De Admisión Y Escape / Engine System - Intake And Exhaust Manifold
20 Sistema Do Motor - Curva De Escape / Sistema Del Motor - Codo De Escape / Engine System - Exhaust Curve
21 Sistema Do Motor - Respiro Do Motor / Sistema Del Motor - Respiradero Del Motor / Engine System - Engine Breather
22 Sistema Do Motor - Sobrealimentação Com Coletor De Escape Não Arrefecido / Sistema Del Motor - Sobrealimentación Con Colector De
22 Escape No Enfriado / Engine System - Turbocharging With Non Cooled Exhaust Manifold
23 Sistema Do Motor - Motor De Partida E Alternador / Sistema Del Motor - Motor De Partida Y Alternador / Engine System - Starter And Alternator
24 Sistema Do Motor - Fixação Do Alternador / Sistema Del Motor - Fijación Del Alternador / Engine System - Alternator Mounting
25 Sistema Do Motor - Jogo De Reparo / Sistema Del Motor - Juego De Reparación / Engine System - Repair Kit
26 Sistema Do Motor - Radiador E Fixação / Sistema Del Motor - Radiador Y Fijación / Engine System - Radiator And Fastening
27 Sistema Do Motor - Filtro De Ar / Sistema Del Motor - Filtro De Aire / Engine System - Air Filter
28 Sistema Do Motor - Conjunto Silencioso / Sistema Del Motor - Conjunto Silencioso / Engine System - Muffler Assy
29 Sistema Da Transmissão - Carcaça Intermediária / Sistema De La Transmisión - Carcaza Intermediaria / Transmission System - Intermediate Housing

ÍNDICE

30 Sistema Da Transmissão - Carcaça Da Caixa De Velocidades / Sistema De La Transmisión - Carcaça De La Caja De Velocidad / Transmission
30 System - Gearshift Housing
31 Sistema Da Transmissão - Mando Para Caixa De Velocidades / Sistema De La Transmisión - Mando Para Caja De Velocidad / Transmission
31 System - Gearshift Control
32 Sistema Da Transmissão - Acionamento Do Câmbio / Sistema De La Transmisión - Accionamiento De Cambios / Transmission System -
32 Gearshift Drive
33 Sistema Da Transmissão - Corôa E Pinhão / Sistema De La Transmisión - Corona Y Piñón / Transmission System - Ring Gear And Pinion
34 Sistema Da Transmissão - Acionamento Da Tração Dianteira / Sistema De La Transmisión - Accionamiento De La Tracción Delantera /
34 Transmission System - Front Traction Driver
35 Sistema Da Transmissão - Bloqueio Do Diferencial / Sistema De La Transmisión - Traba De Diferencial / Transmission System - Differential Lock
36 Sistema Da Transmissão - Desembreagem / Sistema De La Transmisión - Desembragador / Transmission System - Disengager
37 Sistema Da Transmissão - Eixo Impulsor / Sistema De La Transmisión - Eje Impulsor / Transmission System - Impulser Shaft
38 Sistema Da Transmissão - Eixo De Saída / Sistema De La Transmisión - Eje De Salída / Transmission System - Output Shaft
39 Sistema Da Transmissão - Carcaça Traseira / Sistema De La Transmisión - Carcaza Trasera / Transmission System - Rear Housing
40 Sistema Da Transmissão - Tampa Superior / Sistema De La Transmisión - Tapa Superior / Transmission System - Upper Cover
41 Sistema Da Transmissão - Garfos E Varetas Do Câmbio / Sistema De La Transmisión - Garfios Y Varillas De Cambios / Transmission
41 System - Shift Fork And Rod
42 Sistema Da Transmissão - Acionamento Tomada De Força / Sistema De La Transmisión - Accionamiento Toma De Fuerza / Transmission
42 System - Power Intake Driver
43 Sistema Da Transmissão - Diferencial / Sistema De La Transmisión - Diferencial / Transmission System - Differential
44 Sistema Da Transmissão - Eixo Traseiro / Sistema De La Transmisión - Eje Trasero / Transmission System - Rear Shaft
45 Sistema Da Transmissão - Tomada De Força / Sistema De La Transmisión - Toma De Fuerza / Transmission System - PTO
46 Sistema Da Transmissão - Cubo De Roda Traseiro / Sistema De La Transmisión - Cubo De Rueda Trasero / Transmission System - Rear Wheel Hub
47 Sistema Da Transmissão - Freio De Serviço / Sistema De La Transmisión - Freno De Servicio / Transmission System - Service Brake
48 Sistema Da Transmissão - Levante Hidráulico - Eixo De Pré-seleçaõ E Eixo De Comando / Sistema De La Transmisión - Levante Hidráulico -
48 Eje De Pre Selección Y Eje De Comando / Transmission System - Hydraulic Lift - Pre-selection Shaft And Control Shaft
49 Sistema Da Transmissão - Levante Hidráulico - Braço Esquerdo E Direito / Sistema De La Transmisión - Levante Hidráulico - Brazo Izquierdo
49 Y Derecho / Transmission System - Hydraulic Lift - Left And Right Arm
50 Sistema Da Transmissão - Levante Hidráulico - Carcaça / Sistema De La Transmisión - Levante Hidráulico - Carcaza / Transmission System -
50 Hydraulic Lift - Housing
51 Sistema Da Transmissão - Levante Hidráulico - Tampa / Sistema De La Transmisión - Levante Hidráulico - Tapa / Transmission System -
51 Hydraulic Lift - Cover
52 Sistema Da Transmissão - Levante Hidráulico - Válvulas / Sistema De La Transmisión - Levante Hidráulico - Válvulas / Transmission
52 System - Hydraulic Lift - Válves

ÍNDICE

53 Sistema Da Transmissão - Levante Hidráulico - Elemento De Comando / Sistema De La Transmisión - Levante Hidráulico - Elemento De
53 Comando / Transmission System - Hydraulic Lift - Control Element
54 Sistema Da Transmissão - Levante Hidráulico - Balancins / Sistema De La Transmisión - Levante Hidráulico - Balancines / Transmission
54 System - Hydraulic Lift - Rocker Arm
55 Sistema Da Transmissão - Componentes Levante Hidráulico / Sistema De La Transmisión - Componentes Levante Hidráulico / Transmission
55 System - Hydraulic Lift Components
56 Sistema Da Transmissão - Embreagem Dupla / Sistema De La Transmisión - Embrague Doble / Transmission System - Double Clutch
57 Sistema Da Transmissão - Cardan, Protetor Do Cardan E Acionamento Da Tração Dianteira / Sistema De La Transmisión - Cardán, Protector
57 Del Cardán Y Accionamiento De La Tracción Delantera / Transmission System - Driveline, Driveline Shield And 4wd
58 Sistema Da Transmissão - Acionamento Do Bloqueio Do Diferencial / Sistema De La Transmisión - Accionamiento Del Bloqueo Del
58 Diferencial / Transmission System - Differential Lock Drive
59 Sistema Da Transmissão - Caixa De Velocidades Bomba De Óleo / Sistema De La Transmisión - Caja De Velocidad Bomba De Aceite /
59 Transmission System - Gearshift Housing Oil Pump
60 Sistema Da Transmissão - Acionamento Da Transmissão / Sistema De La Transmisión - Accionamiento De La Transmisión / Transmission
60 System - Transmission Drive
61 Sistema Da Embreagem - Embreagem Da TDP / Sistema De La Embrague - Embrague De La TDP / Clutch System - TDP Clutch
62 Sistema Do Eixo Dianteiro - Suporte Do Eixo, Suporte Dos Contrapesos Dianteiros E Longarinas / Sistema Del Eje Delantero - Soporte Del Eje, Soporte De
62 Los Contrapesos Delanteros Y Largueros / Front Axle System - Axle Support, Front Counterweigth Supports And Longerons
63 Sistema Do Eixo Dianteiro - Contrapesos Dianteiros E Barra De Fixação / Sistema Del Eje Delantero - Contrapesos Delanteros Y Barra De
63 Fijación / Front Axle System - Front Counterweigth And Attach Bar
64 Sistema Do Eixo Dianteiro - Diferencial Dianteiro E Pinhão / Sistema Del Eje Delantero - Diferencial Delantero Y Piñón / Front Axle System -
64 Front Differential And Pinion
65 Sistema Do Eixo Dianteiro - Diferencial Dianteiro / Sistema Del Eje Delantero - Diferencial Delantero / Front Axle System - Front Differential
66 Sistema Do Eixo Dianteiro - Carcaça De Articulação E Cubo Da Roda Dianteira / Sistema Del Eje Delantero - Estructura De Articulación Y
66 Buje Delantero / Front Axle System - Pivot Housing And Front Wheel Hub
67 Sistema Do Eixo Dianteiro - Conjunto Pistão Hidráulico Barra De Direção / Sistema Del Eje Delantero - Conjunto Pistón Hidráulico Barra De
67 Tiro / Front Axle - Hydraulic Piston + Tie Rod Assy
68 Sistema Do Rodado - Rodado Traseiro E Dianteiro / Sistema Del Rodado - Rodado Trasero Y Delantero / Wheel System - Rear And Front Wheels
69 Sistema De Freio - Eixo Dos Pedais, Pedais Do Freio, Embreagem E Trava Do Freio / Sistema De Freno - Eje De Los Pedales, Pedales Del
69 Freno, Embrague Y Traba Del Freno / Brake System - Pedal Shaft, Brake Pedals, Brake Clutch And Lock
70 Sistema Do Freio - Eixo Intermediário E Articulações / Sistema Del Freno - Eje Intermedio Y Articulaciones / Brake System - Intermediate
70 Shaft And Pivots
71 Sistema De Alimentação - Tanque De Combustível Adicional / Sistema De Alimentación - Tanque De Combustible Adicional / Fuel Supply
71 System - Additional Fuel Tank

ÍNDICE

72 Sistema De Transmissão - Filtro Da Transmissão / Sistema De Transmisión - Filtro De La Transmisión / Transmission System - Transmission Filter
73 Sistema De Alimentação - Filtro Sedimentador E Tubulações / Sistema De Alimentación - Filtro Sedimentador Y Tuberías / Fuel Supply
73 System - Sediment Filter And Lines
74 Sistema De Direção - Tubulações Da Direção / Sistema De Dirección - Tuberías De La Dirección / Steering System - Steering Lines
75 Sistema Da Direção - Unidade Hidrostática / Sistema De La Dirección - Unidad Hidrostática / Steering System - Hydrostatic Unit
76 Sistema Hidráulico - Direção Hidrostática / Sistema Hidráulico - Dirección Hidrostática / Hydraulic System - Hydrostatic Steering Unit
77 Sistema Da Carroceria - Bateria, Piso Dianteiro, Traseiro, Suporte Do Piso, Estribo E Caixa De Ferramentas / Sistema De La Carrocería - Batería, Piso
77 Delantero, Trasero, Soporte Del Piso, Estribo Y Caja De Herramientas / Body System - Battery, Front And Rear Floor, Floor Support, Footstep And Toolbox
78 Sistema Da Carroceria - Cobrimento Do Painel, Laterais, Capô Superior E Carenagem Dianteira / Sistema De La Carrocería - Cobertura Del
78 Tablero, Laterales, Capó Superior Y Carenaje Delantero / Body System - Panel Covering, Sides, Upper Hood Covering And Front Fairing
79 Sistema Da Carroceria - Pára-lamas, Estrutura Da Cabina E Teto Solar / Sistema De La Carrocería - Guardabarros, Estructura De La Cabina
79 Y Techo Solar / Body System - Fenders, Cab Frame And Sun Roof
80 Sistema De Carroceria - Assento Do Operador / Sistema De Carrocería - Asiento Del Operador / Body System - Operator's Seat
81 Sistema Hidráulico - Acoplamento Da Bomba Hidráulica, Tubulações De Pressão E Sucção / Sistema Hidráulico - Acoplamiento De La Bomba
81 Hidráulica, Tuberías De Presión Y Succión / Hydraulic System - Hydraulic Pump Coupling , Pressure And Suction Lines
82 Sistema Hidráulico - Comando Hidráulico, Filtro E Tubulações / Sistema Hidráulico - Mando Hidráulico, Filtro Y Tuberías / Hydraulic System -
82 Hydraulic Control, Filter And Lines
83 Sistema Hidráulico - Controle Remoto 1 E 2 Estágios E Tubulações Do Cilindro Auxiliar / Sistema Hidráulico - Control Remoto 1 Y 2 Etapas
83 Y Tuberías Del Cilindro Auxiliar / Hydraulic System - Remote Cylinder - 1 And 2 Stages And Auxiliary Cylinder Lines
84 Sistema De Transmissão - Componentes Do Levante Hidráulico / Sistema De Transmisión - Componentes Del Levante Hidráulico /
84 Transmission System - Hydraulic Lift Components
85 Sistema Hidráulico - Longarinas / Sistema Hidráulico - Largueros / Hydraulic System - Longeron
86 Sistema Hidráulico - Cilíndro Auxiliar E Tubulações / Sistema Hidráulico - Cilindro Auxiliar Y Tuberías / Hydraulic Cylinder - Auxiliary Cylinder And Lines
87 Sistema Hidráulico - Barra De Tração / Sistema Hidráulico - Barra De Tiro / Hydraulic System - Drawbar
88 Sistema Do Acelerador - Pedal, Alavanca Do Acelerador Manual E Articulações / Sistema Del Acelerador - Pedal, Palanca Del Acelerador
88 Manual Y Articulaciones / Throttle System - Pedal, Hand Throttle Lever And Pivots
89 Sistema Do Acelerador - Dispositivo De Parada / Sistema Del Acelerador - Dispositivo De Parada / Throttle System - Stop Device
90 Sistema Elétrico - Painel De Instrumentos / Sistema Eléctrico - Tablero De Instrumentos / Electrical System - Dash Panel
91 Sistema Elétrico - Cabo De Ligação Principal, Faróis Dianteiros E Buzina / Sistema Eléctrico - Cabe De Conexión Principal, Faros Delanteros
91 Y Bocina / Electrical System - Main Connecting Cable, Front Headlights And Horn
92 Sistema Elétrico - Cabo De Ligação Das Lanternas Traseiras, Lanternas Traseiras E Farol Da Ré / Sistema Eléctrico - Cabe De Conexión De
92 Las Luces Traseras, Luces De Atrás Y Faro Marcha Atrás / Electrical System - Tail Light Connecting Cable,Tail Lights And Reverse Light
93 Sistema Elétrico - Central Elétrica / Sistema Eléctrico - Central Eléctrica / Electrical System - Electrical Central
94 Sistema De Grafismo - Adesivos / Sistema De Grafismo - Adhesivos / Graphic System - Decals
95 KIt Cabine - Lista de Peças

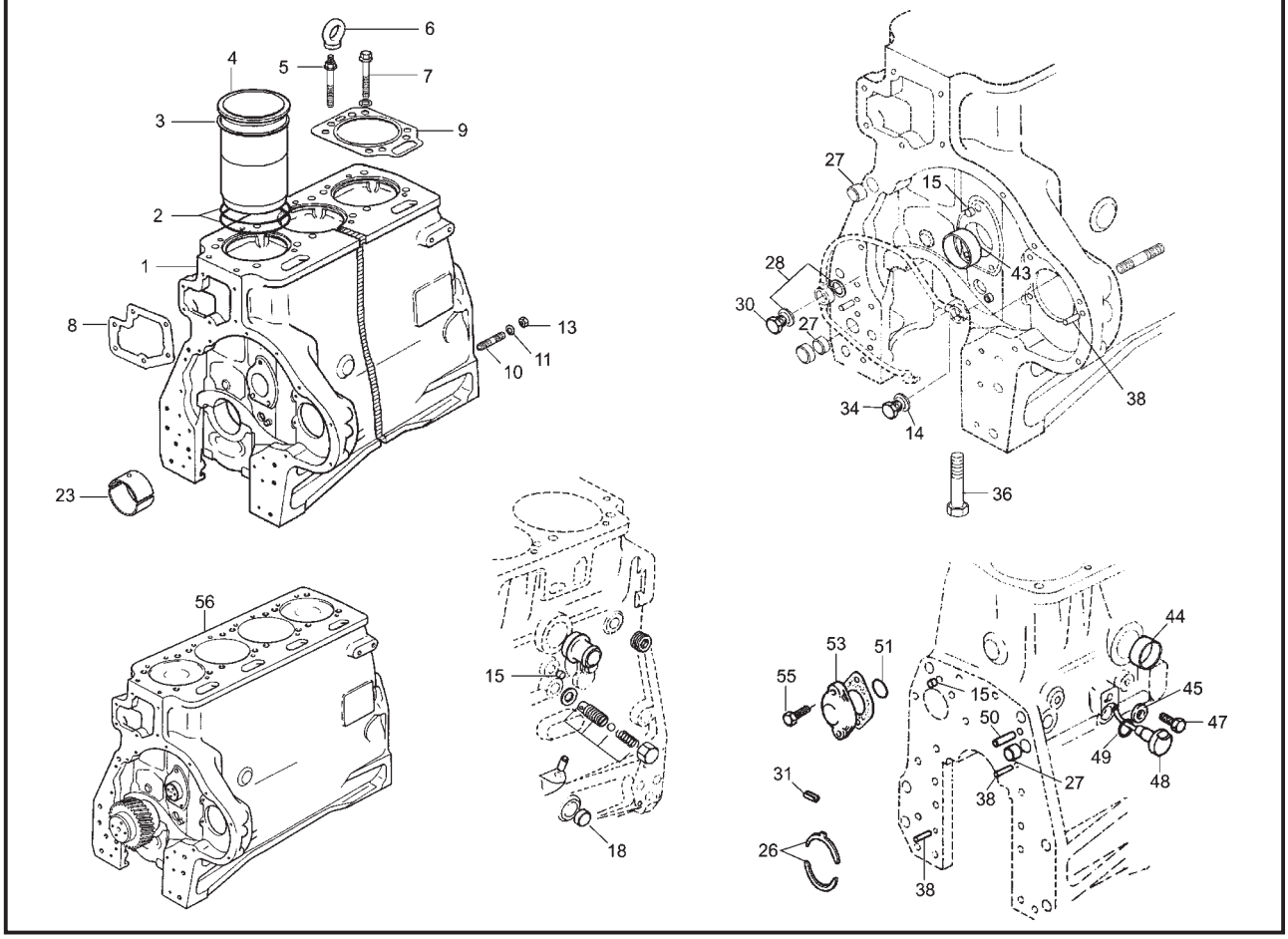

SISTEMA DO MOTOR - BLOCO DO MOTOR
SISTEMA DEL MOTOR - BLOC DEL MOTOR
ENGINE SYSTEM - ENGINE BLOCK

ITEM	CÓDIGO Nº DE PIEZAS CODE	QNT. CT. QTY.	DENOMINAÇÃO / DENOMINACIÓN / DENOMINATION		
1	8009.101.144.00.7		Bloco do Motor	Bloc del Motor	Engine Block
2	6003.001.015.00.5	08	Anel de Vedação	Anillo de Vedación	Sealing Ring
3	8009.101.356.00.7	CN	Calço - 0,05 mm	Calzo - 0,05 mm	Shim - 0,05 mm
3	8009.101.357.00.5	CN	Calço - 0,10 mm	Calzo - 0,10 mm	Shim - 0,10 mm
3	8009.101.358.00.3	CN	Calço - 0,15 mm	Calzo - 0,15 mm	Shim - 0,15 mm
3	8009.101.359.00.1	CN	Calço - 0,20 mm	Calzo - 0,20 mm	Shim - 0,20 mm
4	8009.101.145.00.4	04	Camisa	Camisa	Liner
5	6003.001.141.00.9	02	Parafuso M14 x 135	Tornillo M14 x 135	Bolt M14 x 135
6	6003.001.217.00.7	02	Alça	Alza	Lift
7	6003.001.140.00.1	14	Parafuso M14 x 135	Tornillo M14 x 135	Bolt M14 x 135
8	6003.001.265.00.6	01	Junta	Empaque	Gasket
9	6003.001.138.00.5	04	Junta	Empaque	Gasket
10	8012.101.886.00.7	04	Prisioneiro	Espárrago	Stud
11	8012.101.880.00.0	04	Arruela Lisa	Arandela Lisa	Flat Washer
13	6007.001.355.00.6	04	Porca	Tuerca	Nut
14	4014.010.010.00.4	02	Arruela de Vedação	Arandela de Vedación	Spring Washer
15	6007.001.364.00.8	08	Tampão ø9,9 h11	Tapón ø9,9 h11	Sealant ø9,9 h11
18	6003.001.317.00.5	02	Tampão ø15,9 h11	Tapón ø15,9 h11	Sealant ø15,9 h11
23	8009.101.354.00.2	05	Bronzina Principal - Rep. 1	Cojinete Principal - Rep. 1	Main Bearing - Rep. 1
23	8009.101.355.00.9	05	Bronzina Principal - Rep. 2	Cojinete Principal - Rep. 2	Main Bearing - Rep. 2
23	8009.101.159.00.5	05	Bronzina Principal - Rep. 3	Cojinete Principal - Rep. 3	Main Bearing - Rep. 3
23	8009.101.160.00.3	05	Bronzina Principal - Rep. 4	Cojinete Principal - Rep. 4	Main Bearing - Rep. 4
23	8009.101.172.00.8	05	Bronzina Principal - STD	Cojinete Principal - STD	Main Bearing - STD
26	8009.101.361.00.7	02	Anel de Encosto - Rep. 1	Anillo de Ajuste - Rep. 1	Spacer Ring - Rep. 1
26	8009.101.360.00.9	02	Anel de Encosto - STD	Anillo de Ajuste - STD	Spacer Ring - STD
27	6003.001.318.00.3	03	Tampão ø13,95 h11	Tapón ø13,95 h11	Sealant ø13,95 h11
28	8009.101.150.00.4	01	Arruela de Vedação	Arandela de Vedación	Spring Washer
30	8009.101.151.00.2	01	Bujão	Tapón	Plug
31	4006.010.049.00.8	05	Bucha Espansora	Buje Expansor	Expanding Bushing

SISTEMA DO MOTOR - BLOCO DO MOTOR
SISTEMA DEL MOTOR - BLOC DEL MOTOR
ENGINE SYSTEM - ENGINE BLOCK

ITEM	CÓDIGO Nº DE PIEZAS CODE	QNT. CT. QTY.	DENOMINAÇÃO / DENOMINACIÓN / DENOMINATION		
34	8009.101.152.00.0	01	Bujão M8 x 1	Tapón M8 x 1	Plug M8 x 1
36	6003.001.140.00.1	10	Parafuso M14 x 135	Tornillo M14 x 135	Bolt M14 x 135
38	6003.001.321.00.7	04	Pino Guia	Perno Guia	Guide Pin
43	6003.001.158.00.3	01	Bucha	Buje	Bushing
44	8012.101.887.00.5	01	Tampa - Latão ø50,4 - 50,5 mm	Tapa - Latón ø50,4 - 50,5 mm	Cover - Brass ø50,4 - 50,5 mm
45	8009.101.179.00.3	04	Arruela	Arandela	Washer
47	8012.101.944.00.4	04	Parafuso M8 x 12	Tornillo M8 x 12	Bolt M8 x 12
48	8009.101.177.00.7	04	Injetor	Inyector	Injector
49	8009.101.178.00.5	04	Anel de Vedação	Anillo de Vedación	Sealing Ring
50	6003.001.322.00.5	02	Pino Guia	Perno Guia	Guide Pin
51	8009.101.339.00.3	01	Anel de Vedação	Anillo de Vedación	Sealing Ring
53	6007.001.108.00.9	01	Tampa	Tapa	Cover
55	6008.001.217.00.6	02	Parafuso M8 x 25	Tornillo M8 x 25	Bolt M8 x 25
56	8009.101.140.00.5	01	Motor Parcial	Motor Parcial	Partial Engine

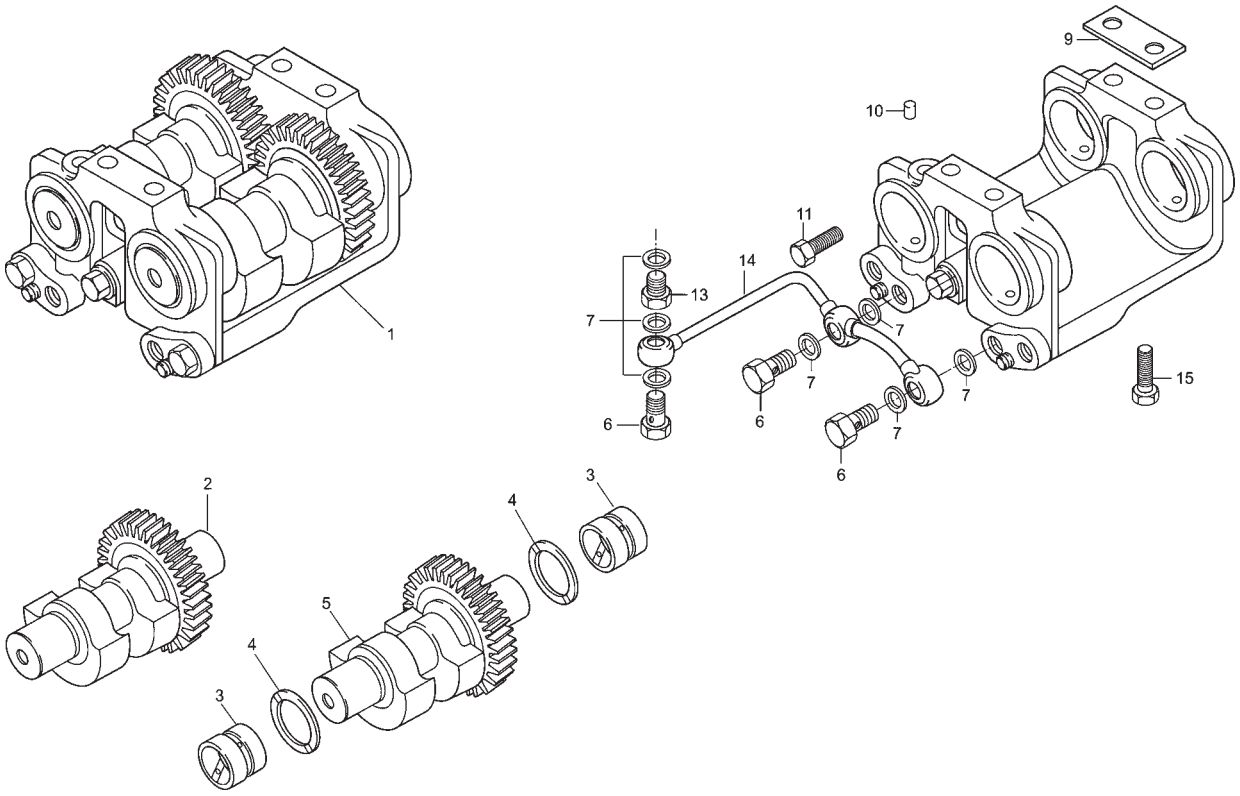

SISTEMA DO MOTOR - COMPENSADOR DE MASSAS
SISTEMA DEL MOTOR - COMPENSADOR DE MASAS
ENGINE SYSTEM - BALANCER UNIT

ITEM	CÓDIGO Nº DE PIEZAS CODE	QNT. CT. QTY.	DENOMINAÇÃO / DENOMINACIÓN / DENOMINATION		
1	8012.101.945.00.1	01	Compensador de Massas	Compensador de Masas	Balancer Unit
2	6006.001.453.00.1	01	Eixo - Acionamento	Eje - Accionado	Shaft - Driven
3	6007.001.440.00.6	04	Bucha	Buje	Bushing
4	6007.001.438.00.0	CN	Anel de Encosto - 3,4 mm	Anillo de Ajuste - 3,4 mm	Spacer Ring - 3,4 mm
4	6007.001.438.01.8	CN	Anel de Encosto - 3,5 mm	Anillo de Ajuste - 3,5 mm	Spacer Ring - 3,5 mm
4	6007.001.438.02.6	CN	Anel de Encosto - 3,6 mm	Anillo de Ajuste - 3,6 mm	Spacer Ring - 3,6 mm
5	6006.001.445.00.7	01	Eixo - Motor	Eje - Motor	Shaft - Driving
6	6008.001.371.00.1	03	Parafuso Ôco	Tornillo Hueco	Hollow Screw
7	6006.001.440.00.8	06	Arruela de Vedação	Arandela de Vedación	Spring Washer
9	6006.001.074.00.5	CN	Calço	Calzo	Shim
10	6006.001.438.00.2	02	Tampão	Tapón	Cover
11	6008.001.093.00.1	03	Parafuso M10 x 40	Tornillo M10 x 40	Bolt M10 x 40
13	8009.101.451.00.6	01	Conexão	Conección	Connection
14	6007.001.116.00.2	01	Tubo	Caño	Pipe
15	8012.101.875.00.0	04	Parafuso M10 x 110	Tornillo M10 x 110	Bolt M10 x 110

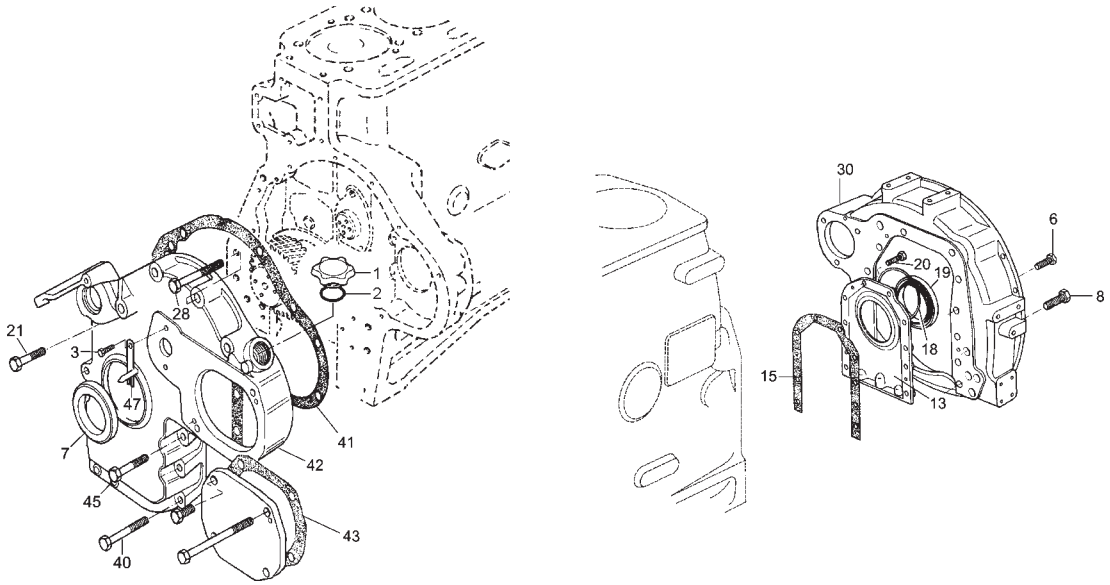

SISTEMA DO MOTOR - TAMPA DIANTEIRA E TRASEIRA - CARCAÇA DO VOLANTE
SISTEMA DEL MOTOR - TAPA DELANTERA Y TRASERA - CARCAZA DEL VOLANTE
ENGINE SYSTEM - FRONT AND REAR COVER - FLYWHEEL HOUSING

ITEM	CÓDIGO Nº DE PIEZAS CODE	QNT. CT. QTY.	DENOMINAÇÃO / DENOMINACIÓN / DENOMINATION		
1	6003.001.059.00.3	01	Tampa	Tapa	Cover
2	6003.001.062.00.7	01	Anel de Vedação	Anillo de Vedación	Sealing Ring
3	8012.101.944.00.4	02	Parafuso M8 x 12	Tornillo M8 x 12	Bolt M8 x 12
6	6008.001.095.00.6	12	Parafuso M10 x 30	Tornillo M10 x 30	Bolt M10 x 30
7	8012.101.976.00.6	01	Retentor	Retén	Seal
8	8012.101.943.00.6	06	Parafuso M12 x 30	Tornillo M12 x 30	Bolt M12 x 30
13	6003.001.274.00.8	01	Tampa	Tapa	Cover
15	6003.001.275.00.5	01	Junta	Empaque	Gasket
18	6007.001.122.00.0	01	Anel Distânciador	Anillo Distanciador	Spacer Ring
19	4002.010.095.00.0	01	Retentor	Retén	Seal
20	6008.001.217.00.6	10	Parafuso M8 x 25	Tornillo M8 x 25	Bolt M8 x 25
21	6008.001.326.00.5	01	Parafuso M8 x 35	Tornillo M8 x 35	Bolt M8 x 35
28	8012.101.975.00.8	05	Parafuso M8 x 70	Tornillo M8 x 70	Bolt M8 x 70
30	8009.101.050.00.6	01	Carcaça do Volante	Carcaza del Volante	Flywheel Housing
40	8012.101.974.00.1	04	Parafuso M8 x 60	Tornillo M8 x 60	Bolt M8 x 60
41	6003.001.250.00.8	01	Junta	Empaque	Gasket
42	6003.001.267.00.2	01	Tampa	Tapa	Cover
43	8012.101.978.00.2	01	Junta	Empaque	Gasket
45	8012.101.973.00.3	03	Parafuso M8 x 45	Tornillo M8 x 45	Bolt M8 x 45
47	6006.001.072.00.9	01	Pino Indicador	Perno Indicador	Indicator Pin

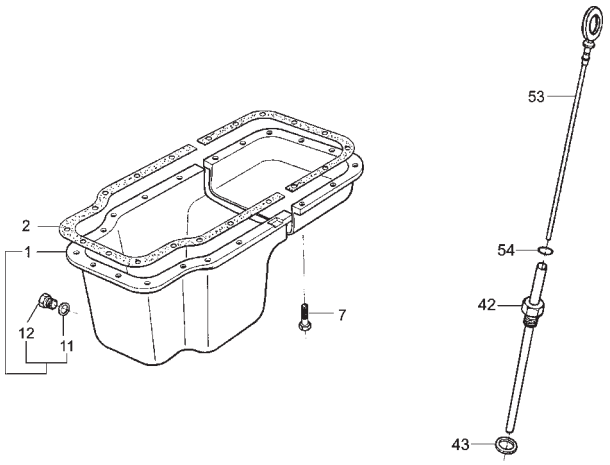

SISTEMA DO MOTOR - CÁRTER E HASTE DE NÍVEL
SISTEMA DEL MOTOR - CÁRTER Y VARILLA DE NIVEL
ENGINE SYSTEM - OIL PAN AND DIPSTICK

ITEM	CÓDIGO Nº DE PIEZAS CODE	QNT. CT. QTY.	DENOMINAÇÃO / DENOMINACIÓN / DENOMINATION		
1	8009.101.043.00.1	01	Cárter (inclui itens 11 e 12)	Cárter (inclui itenes 11 y 12)	Oil Pan (include itens 11 and 12)
2	8009.101.044.00.9	01	Junta	Empaque	Gasket
7	8012.101.894.00.1	14	Parafuso M8 x 40	Tornillo M8 x 40	Bolt M8 x 40
7	8012.101.974.00.1	09	Parafuso M8 x 60	Tornillo M8 x 60	Bolt M8 x 60
7	8012.101.874.00.3	04	Parafuso M10 x 35	Tornillo M10 x 35	Bolt M10 x 35
7	4101.045.047.06.7	02	Parafuso	Tornillo	Bolt
M 11	6003.001.008.00.0	01	Anel de Vedação	Anillo de Vedación	Sealing Ring
M 12	4010.010.011.00.0	01	Bujão	Tapón	Plug
42	8009.101.143.00.9	01	Tubo da Haste de Nível	Caño de la Varilla de Nível	Dipstick Tube
43	8009.101.210.00.6	01	Arruela de Vedação	Arandela de Vedación	Spring Washer
53	8009.101.041.00.5	01	Haste de Nível	Varilla de Nível	Oil Dipstick
54	6003.001.149.00.2	02	Anel de Vedação	Anillo de Vedación	Sealing Ring

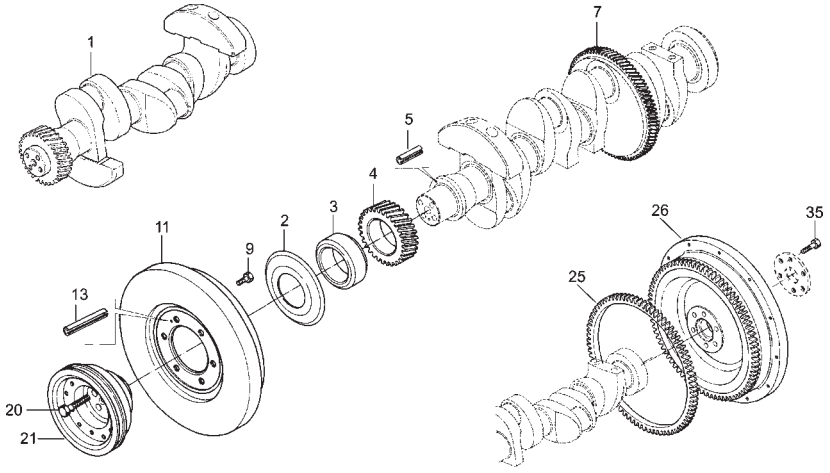

SISTEMA DO MOTOR - ÁRVORE DE MANIVELAS
SISTEMA DEL MOTOR - CIGÜEÑAL
ENGINE SYSTEM - CRANKSHAFT

ITEM	CÓDIGO Nº DE PIEZAS CODE	QNT. CT. QTY.	DENOMINAÇÃO / DENOMINACIÓN / DENOMINATION		
1	8009.101.153.00.8	01	Árvore de Manivelas	Cigüeñal	Crankshaft
2	8009.101.171.00.0	01	Defletor	Defletor	Deflector
3	8009.101.170.00.2	01	Bucha	Buje	Bushing
4	8009.101.363.00.3	01	Engrenagem	Piñón	Gear
5	6008.001.129.00.3	04	Parafuso Cil. M14 x 50	Tornillo Cil. M14 x 50	Cyl. Bolt M14 x 50
7	6006.001.067.00.9	01	Cremalheira	Corona	Gear Ring
9	8013.101.067.00.2	06	Parafuso M10 x 20	Tornillo M10 x 20	Bolt M10 x 20
11	8009.101.188.00.4	01	Amortecedor de Vibrações	Amortiguador de Vibraciones	Vibration Damper
13	6008.001.129.00.3	01	Bucha Expansora	Buje Expansor	Expanding Bushing
20	8013.101.068.00.0	04	Parafuso Cil. M16 x 70	Tornillo Cil. M16 x 70	Cyl. Bolt M16 x 70
21	8009.101.169.00.4	01	Polia	Polea	Pulley
25	6003.001.037.00.9	01	Cremalheira	Corona	Gear Ring
26	8009.101.468.00.0	01	Volante	Volante	Flywheel
35	8013.101.069.00.8	06	Parafuso M16 x 45	Tornillo M16 x 45	Bolt M16 x 45

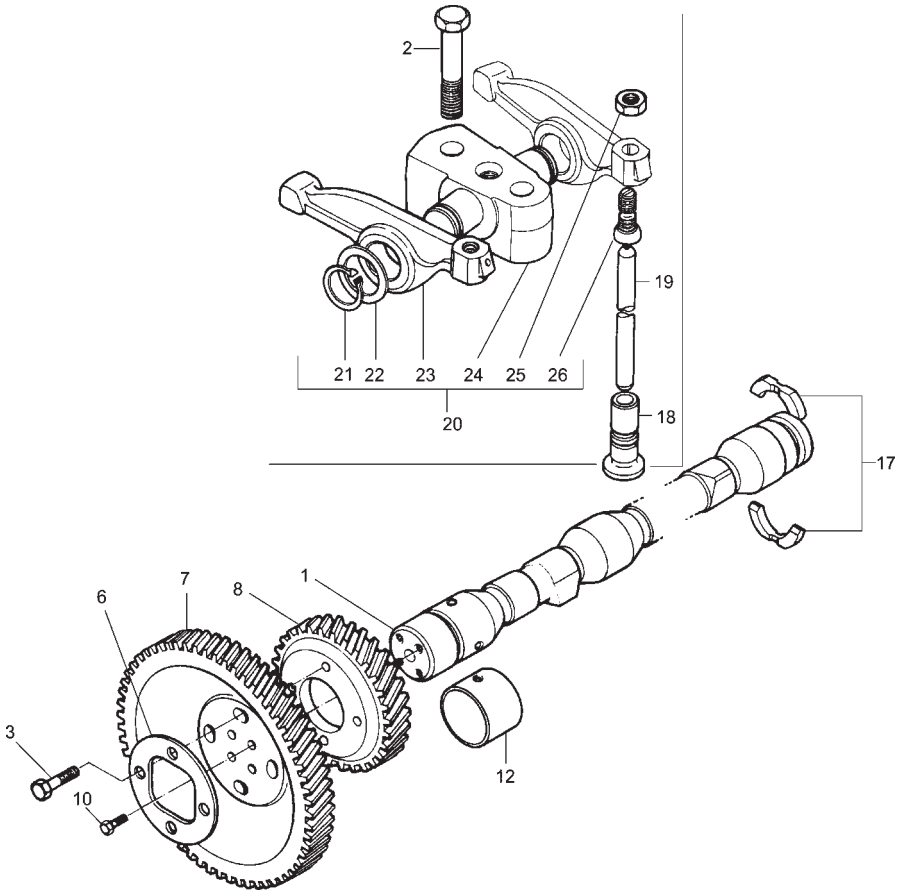

SISTEMA DO MOTOR - ÁRVORE DE COMANDO DE VÁLVULAS
SISTEMA DEL MOTOR - ÁRBOL DE MANDO DE LEVAS
ENGINE SYSTEM - CAMSHAFT

ITEM	CÓDIGO Nº DE PIEZAS CODE	QNT. CT. QTY.	DENOMINAÇÃO / DENOMINACIÓN / DENOMINATION		
1	8009.101.162.00.9	01	Árvore de Comando	Árbol de Levas	Camshaft
2	6008.001.093.00.1	08	Parafuso M10 x 40	Tornillo M10 x 40	Bolt M10 x 40
3	6008.001.217.00.6	04	Parafuso M8 x 25	Tornillo M8 x 25	Bolt M8 x 25
6	6003.001.254.00.0	01	Trava	Traba	Lock
7	6003.001.255.00.7	01	Engrenagem	Piñón	Gear
8	6003.001.263.00.1	01	Engrenagem	Piñón	Gear
10	8012.101.919.00.6	04	Parafuso M8 x 20	Tornillo M8 x 20	Bolt M8 x 20
12	8012.101.898.00.2	02	Bucha - Reparo	Buje - Reparación	Bushing - Repair
17	6005.001.096.00.0	01	Trava	Traba	Lock
18	6003.001.150.00.0	08	Tucho	Botadores	Tappets
18	8012.101.933.00.7	08	Tucho - Reparo	Botadores - Reparación	Tappets - Repair
19	6003.001.148.00.4	08	Haste do Balancim	Varilla del Balancin	Push Rod
20	6005.001.290.00.9	04	Suporte com Balancins	Soporte con Balancines	Rockershaft Bracket
21	4008.010.013.00.0	08	Anel de Segurança	Anillo de Securidad	Locking Ring
22	6003.001.259.00.9	08	Arruela	Arandela	Washer
23	8012.101.928.00.7	08	Balancim	Balancin	Rockershaft
24	6005.001.291.00.7	04	Suporte	Soporte	Bracket
25	6008.001.342.00.2	08	Porca	Tuerca	Nut
26	6003.001.261.00.5	08	Parafuso de Regulagem	Tornillo de Ajuste	Adjusting Bolt

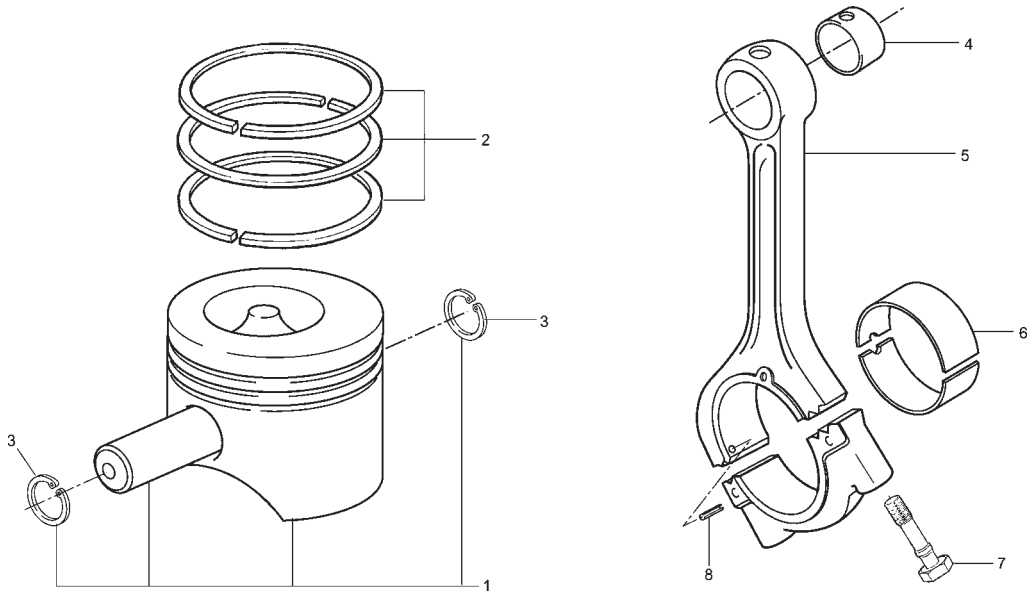

SISTEMA DO MOTOR - PISTÃO E BIELA
SISTEMA DEL MOTOR - PISTÓN Y BIELA
ENGINE SYSTEM - PISTON AND CONNECTING ROD

ITEM	CÓDIGO Nº DE PIEZAS CODE	QNT. CT. QTY.	DENOMINAÇÃO / DENOMINACIÓN / DENOMINATION		
1	8009.101.442.00.5	04	Pistão	Pistón	Piston
2	8012.101.911.00.3	04	Jogo de Anéis	Juego de Aros	Piston Ring Set
3	6008.001.158.00.2	08	Anel Trava	Anillo Traba	Snap Ring
4	8009.101.372.00.4	04	Bucha	Buje	Bushing
5	8009.101.157.00.9	04	Biela (inclui itens 4, 7 e 8)	Biela (inclui itenes 4, 7 y 8)	Connecting Rod (inclui itens 4, 7 and 8)
6	8009.101.374.00.0	04	Bronzina - Rep. 1	Broncina - Rep. 1	Bearing - Rep. 1
6	8009.101.375.00.7	04	Bronzina - Rep. 2	Broncina - Rep. 2	Bearing - Rep. 2
6	8013.101.070.00.6	04	Bronzina - Rep. 3	Broncina - Rep. 3	Bearing - Rep. 3
6	8013.101.071.00.4	04	Bronzina - Rep. 4	Broncina - Rep. 4	Bearing - Rep. 4
6	8009.101.158.00.7	04	Bronzina - STD	Broncina - STD	Bearing - STD
7	6007.001.812.00.6	08	Parafuso da Biela	Tornillo de la Biela	Connecting Rod Bolt
8	6003.001.168.00.2	04	Bucha Expansora	Buje Expansor	Expanding Bushing

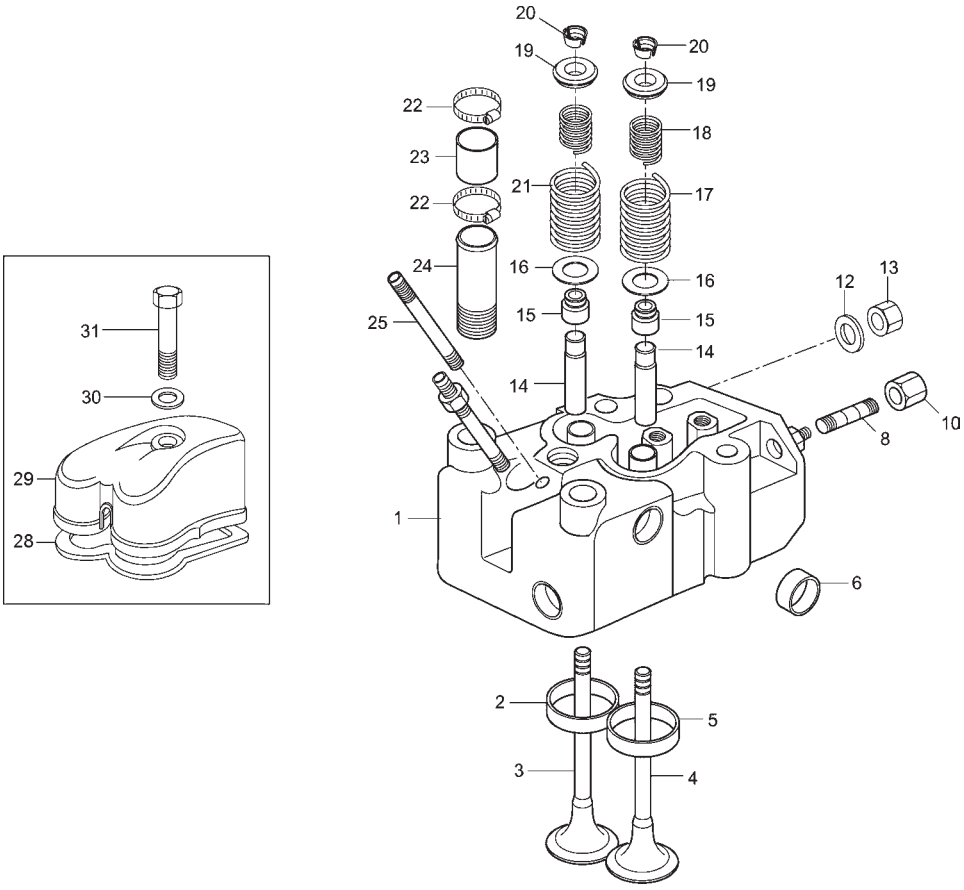

SISTEMA DO MOTOR - CABEÇOTE E TAMPA DE VÁLVULAS
SISTEMA DEL MOTOR - CULATA Y TAPA DE VÁLVULAS
ENGINE SYSTEM - CYLINDER HEAD AND VALVE COVER

ITEM	CÓDIGO Nº DE PIEZAS CODE	QNT. CT. QTY.	DENOMINAÇÃO / DENOMINACIÓN / DENOMINATION		
1	8013.101.074.00.8	04	Cabeçote	Culata	Cylinder Head
2	8012.101.922.00.0	04	Sede de Válvula - Escape	Asiento de Válvula - Escape	Valve Seat - Exhaust
3	8013.101.073.00.0	04	Válvula - Escape	Válvula - Escape	Valve - Exhaust
4	8013.101.072.00.2	04	Válvula - Admissão	Válvula - Admisión	Valve - Intake
5	8009.101.330.00.2	04	Sede de Válvula - Admissão	Asiento de Válvula - Admisión	Valve Seat - Intake
6	8009.101.380.00.7	20	Tampa Cônica (ø22,48 - 22,53 Latão)	Tapa Cônica (ø22,48 - 22,53 Latón)	Conic Cap (ø22,48 - 22,53 Brass)
8	8012.101.923.00.8	04	Prisioneiro	Espárrago	Stud
8	4101.050.021.04.9	04	Prisioneiro	Espárrago	Stud
8	8009.101.214.00.8	08	Prisioneiro	Espárrago	Stud
10	6003.001.330.00.2	08	Porca	Tuerca	Nut
12	6003.001.334.00.0	08	Arruela	Arandela	Washer
13	6003.001.332.00.4	08	Porca	Tuerca	Nut
14	6005.001.301.00.4	08	Guia de Válvulas	Guia de Válvulas	Valve Guide
15	6005.001.302.00.2	08	Retentor	Retén	Seal
16	6006.001.455.00.6	08	Arruela	Arandela	Washer
17	8009.101.085.00.2	04	Mola Externa ø3,80x48mm - Admissão	Resorte Externo ø3,80x48mm - Admisión	Outter Spring ø3,80x48mm - Intake
17	6003.001.328.00.2	04	Mola Externa ø4,25x49mm - Admissão	Resorte Externo ø4,25x49mm - Admisión	Outter Spring ø4,25x49mm - Intake
18	6006.001.456.00.4	04	Mola Interna ø2,50x46,5mm - Admissão	Resorte Interno ø2,50x46,5mm - Admisión	Inner Spring ø2,50x46,5mm - Intake
19	6003.001.186.00.4	08	Prato	Prato	Retainer
20	6003.001.327.00.4	16	Trava	Traba	Lock
21	6003.001.328.00.2	04	Mola Externa ø4,25x49mm - Escape	Resorte Externo ø4,25x49mm - Escape	Outter Spring ø4,25x49mm - Exhaust
22	6007.001.359.00.8	08	Abraçadeira	Abrazadera	Clamp
23	6003.001.071.00.8	04	Mangueira	Manguera	Hose
24	6003.001.074.00.2	04	Tubo	Caño	Pipe
25	8012.101.925.00.3	08	Prisioneiro	Espárrago	Stud
26	6008.001.093.00.1	04	Parafuso M10 x 40	Tornillo M10 x 40	Bolt M10 x 40
28	6005.001.014.00.3	04	Junta	Empaque	Gasket
29	6005.001.013.00.5	04	Tampa de Válvulas	Tapa de Valvulas	Valve Cover
30	6003.001.188.00.0	04	Arruela de Vedação	Arandela de Vedación	Spring Washer

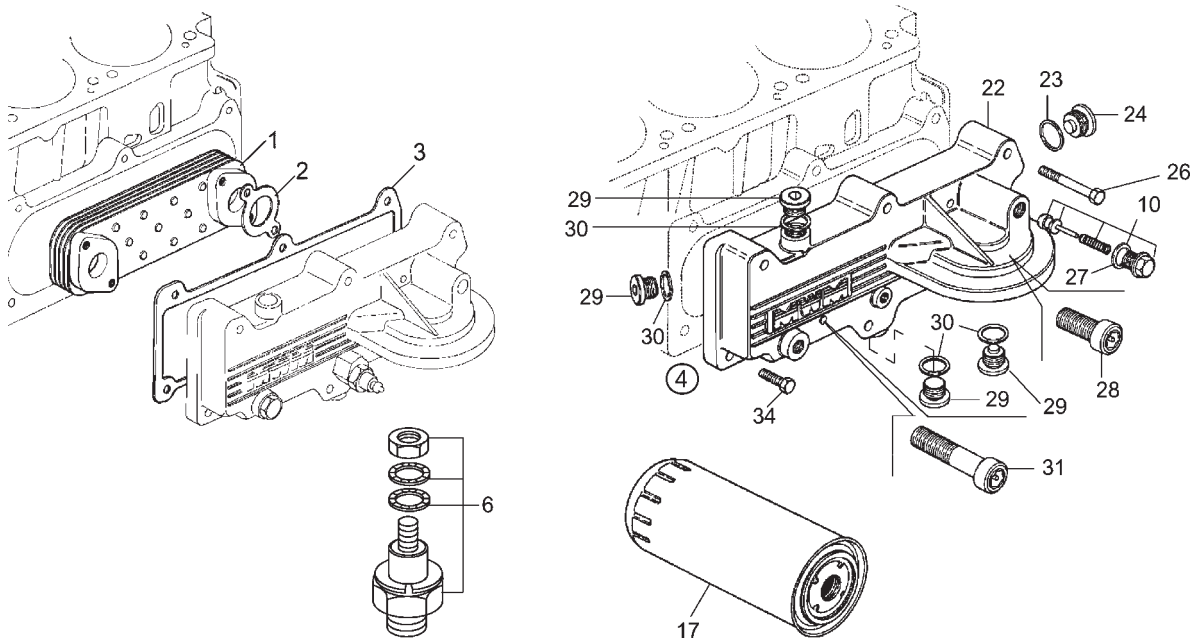

SISTEMA DO MOTOR - FILTRO DE ÓLEO LUBRIFICANTE
SISTEMA DEL MOTOR - FILTRO DE ACEITE LUBRICANTE
ENGINE SYSTEM - LUBRICANT OIL FILTER

ITEM	CÓDIGO Nº DE PIEZAS CODE	QNT. CT. QTY.	DENOMINAÇÃO / DENOMINACIÓN / DENOMINATION		
1	8009.101.320.00.3	01	Intercambiador de Calor	Intercambiador de Calor	Heat Exchanger
2	8009.101.321.00.1	02	Junta	Empaque	Gasket
3	8009.101.195.00.9	01	Junta	Empaque	Gasket
4	8009.101.194.00.2	01	Cabeçote do Filtro com Intercambiador	Cabeza del Filtro con Intercambiador	Filter Head with Heat Exchanger
6	6003.001.044.00.5	01	Sensor	Sensor	Sensor
10	8009.101.367.00.4	01	Válvula	Válvula	Valve
17	8009.101.211.00.4	01	Elemento	Elemento	Element
22	8013.101.079.00.7	01	Cabeçote	Culata	Cylinder Heat
23	6008.001.396.00.8	01	Arruela de Vedação	Arandela de Vedación	Spring Washer
24	8009.101.349.00.2	01	Bujão	Tapón	Plug
26	8012.101.974.00.1	05	Parafuso M8 x 60	Tornillo M8 x 60	Bolt M8 x 60
27	6003.001.376.00.1	01	Arruela de Vedação	Arandela de Vedación	Spring Washer
28	8013.101.075.00.5	01	Parafuso Cil. M8 x 20	Tornillo Cil. M8 x 20	Cyl. Bolt M8 x 20
29	8009.101.347.00.6	04	Bujão	Tapón	Plug
30	4014.010.033.00.6	04	Arruela de Vedação	Arandela de Vedación	Spring Washer
31	6010.001.093.00.7	03	Parafuso Cil. M8 x 35	Tornillo Cil. M8 x 35	Cyl. Bolt M8 x 35
34	6008.001.217.00.6	01	Parafuso M8 x 25	Tornillo M8 x 25	Bolt M8 x 25

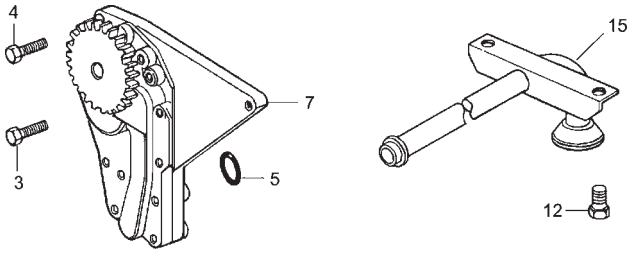

SISTEMA DO MOTOR - BOMBA DE ÓLEO LUBRIFICANTE
SISTEMA DEL MOTOR - BOMBA DE ACEITE LUBRICANTE
ENGINE SYSTEM - LUBRICANT OIL PUMP

ITEM	CÓDIGO Nº DE PIEZAS CODE	QNT. CT. QTY.	DENOMINAÇÃO / DENOMINACIÓN / DENOMINATION		
3	8012.101.973.00.3	01	Parafuso M8 x 45	Tornillo M8 x 45	Bolt M8 x 45
4	6008.001.217.00.6	02	Parafuso M8 x 25	Tornillo M8 x 25	Bolt M8 x 25
5	8009.101.198.00.3	01	Arruela de Vedação	Arandela de Vedación	Spring Washer
7	8009.101.192.00.6	01	Bomba de Óleo	Bomba de Aceite	Oil Pump
12	6008.001.221.00.8	01	Parafuso M8 x 16	Tornillo M8 x 16	Bolt M8 x 16
15	8009.101.197.00.5	01	Tubo de Sucção	Caño de Succión	Oil Suction Pipe

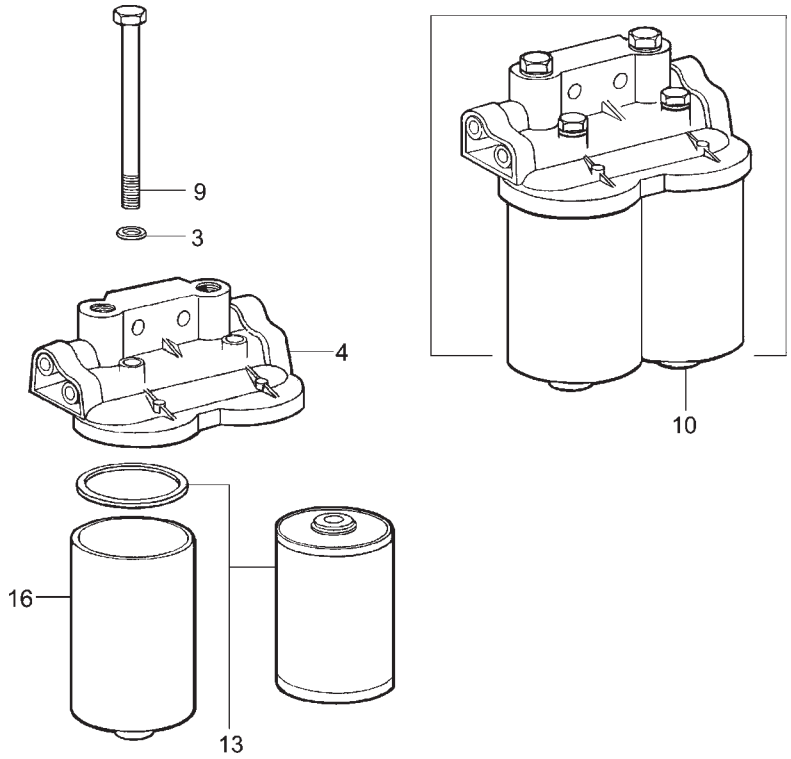

SISTEMA DO MOTOR - FILTRO DUPLO DE COMBUSTÍVEL
SISTEMA DEL MOTOR - FILTRO DOBLE DE COMBUSTIBLE
ENGINE SYSTEM - DOUBLE FUEL FILTER

ITEM	CÓDIGO Nº DE PIEZAS CODE	QNT. CT. QTY.	DENOMINAÇÃO / DENOMINACIÓN / DENOMINATION		
3	6003.001.049.00.4	02	Arruela de Vedação	Arandela de Vedación	Spring Washer
4	6003.001.370.00.4	01	Cabeçote do Filtro	Cabeza del Filtro	Filter Head
9	6008.011.013.00.7	02	Parafuso M8 x 90	Tornillo M8 x 90	Bolt M8 x 90
10	6003.001.369.00.6	01	Filtro de Combustível - Completo	Filtro de Combustible - Completo	Fuel Filter - Complete
13	6003.001.048.00.6	02	Elemento	Elemento	Element
16	6003.001.371.00.2	02	Carcaça do Filtro	Carcasa del Filtro	Filter Housing

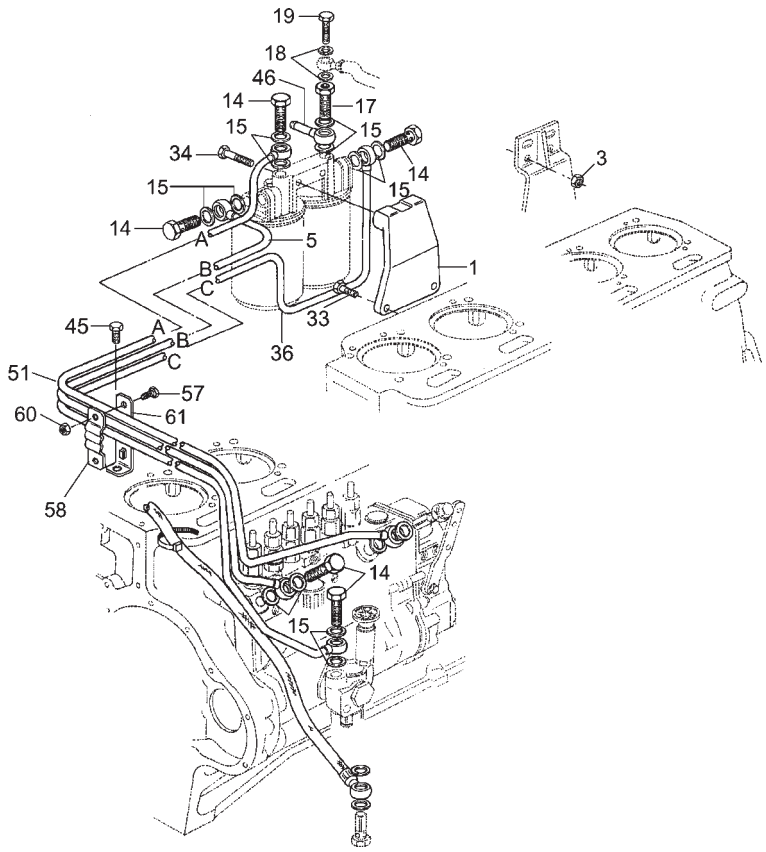

SISTEMA DO MOTOR - TUBULAÇÃO E FIXAÇÃO DO FILTRO DUPLO DE COMBUSTÍVEL - BOMBA EM LINHA
SISTEMA DEL MOTOR - TUBERÍA Y FIJACIÓN DEL FILTRO DOBLE DE COMBUSTIBLE - BOMBA EN LÍNEA
ENGINE SYSTEM - DOUBLE FUEL FILTER PIPING AND MOUNTING - IN LINE PUMP

ITEM	CÓDIGO Nº DE PIEZAS CODE	QNT. CT. QTY.	DENOMINAÇÃO / DENOMINACIÓN / DENOMINATION		
1	8009.101.114.00.0	01	Suporte	Soporte	Bracket
3	8012.101.877.00.6	02	Porca	Tuerca	Nut
5	6003.001.239.00.1	01	Tubo - Bomba Alimentadora / Filtro	Caño - Bomba Alimentación / Filtro	Pipe - Fuel Lift Pump / Filter
14	6008.001.282.00.0	06	Parafuso Ôco	Tornillo Hueco	Hollow Bolt
15	6003.001.242.00.5	14	Arruela de Vedação	Arandela de Vedación	Spring Washer
17	6005.001.082.00.0	01	Parafuso Ôco	Tornillo Hueco	Hollow Bolt
18	8012.101.939.00.4	02	Arruela de Vedação	Arandela de Vedación	Spring Washer
19	6003.001.244.00.1	01	Parafuso Ôco	Tornillo Hueco	Hollow Bolt
33	8012.101.873.00.5	02	Parafuso M10 x 25	Tornillo M10 x 25	Bolt M10 x 25
34	6008.001.374.00.5	02	Parafuso M10 x 45	Tornillo M10 x 45	Bolt M10 x 45
36	6003.001.240.00.9	01	Tubo - Bomba Alimentadora / Filtro	Caño - Bomba Alimentación / Filtro	Pipe - Fuel Lift Pump / Filter
45	8012.101.873.00.5	01	Parafuso M10 x 16	Tornillo M10 x 16	Bolt M10 x 16
46	6008.001.764.00.7	01	Conexão	Conección	Connection
51	8009.101.110.00.8	01	Tubo - Bomba Injetora / Filtro	Caño - Bomba Inyección / Filtro	Pipe - Fuel Injection Pump / Filter
57	6008.001.101.00.2	01	Parafuso M6 x 12	Tornillo M6 x 12	Bolt M6 x 12
58	6007.001.202.00.2	01	Abraçadeira	Abrazadera	Clamp
60	6007.001.711.00.0	01	Porca	Tuerca	Nut
61	6003.001.235.00.9	01	Suporte	Soporte	Bracket

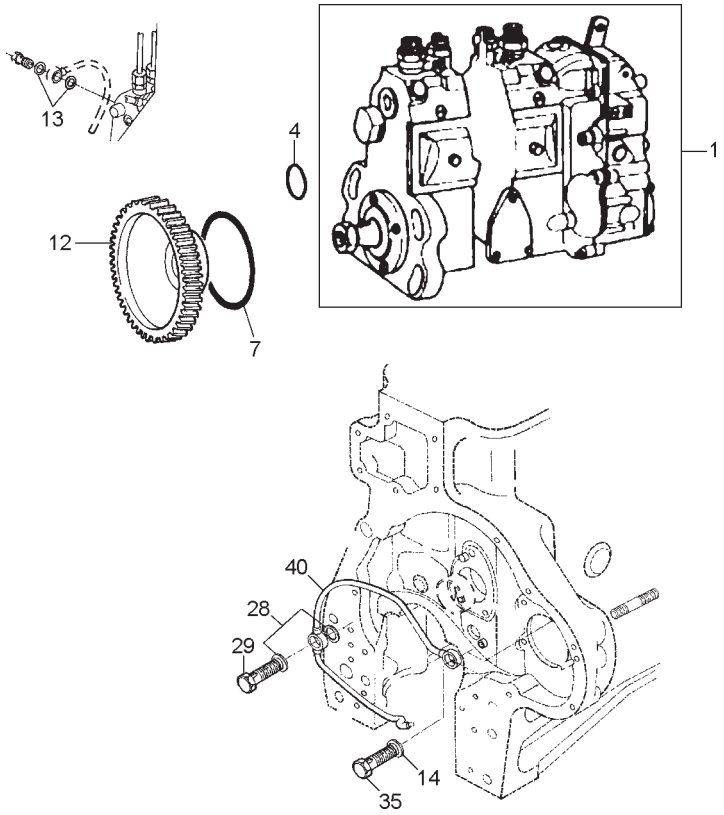

SISTEMA DO MOTOR - BOMBA INJETORA EM LINHA
SISTEMA DEL MOTOR - BOMBA DE INYECCIÓN EN LÍNEA
ENGINE SYSTEM - IN LINE FUEL INJECTION PUP

	ITEM	CÓDIGO Nº DE PIEZAS CODE	QNT. CT. QTY.	DENOMINAÇÃO / DENOMINACIÓN / DENOMINATION		
BT	1	8013.101.013.00.6	01	Conj. Bomba Injetora	Conj. Bomba de Inyección	Injection Pump Assy
BT	4	8009.101.281.00.7	01	Anel "O"	Anillo "O"	O-Ring
	7	8009.101.455.00.7	01	Anel de Vedação	Anillo de Vedación	Sealing Ring
	12	8009.101.055.00.5	01	Engrenagem	Piñón	Gear
	13	6006.001.440.00.8	02	Anel de Vedação	Anillo de Vedación	Sealing Ring
BT	14	4014.010.010.00.4	01	Arruela de Vedação	Arandela de Vedación	Sealing Washer
BT	28	8009.101.150.00.4	01	Arruela de Vedação	Arandela de Vedación	Sealing Washer
BT	29	6008.001.371.00.1	01	Parafuso Ôco	Tornillo Hueco	Hollow Bolt
BT	35	6008.001.111.00.1	01	Parafuso Ôco	Tornillo Hueco	Hollow Bolt
BT	40	8012.101.884.00.2	01	Tubo	Caño	Pipe

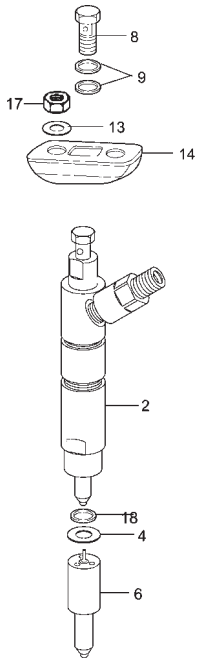

SISTEMA DO MOTOR - PORTA BICO INJETOR
SISTEMA DEL MOTOR - PUERTA TOBERA
ENGINE SYSTEM - NOZZLE HOLDER

ITEM	CÓDIGO Nº DE PIEZAS CODE	QNT. CT. QTY.	DENOMINAÇÃO / DENOMINACIÓN / DENOMINATION		
2	6003.001.190.00.6	04	Porta Bico Injetor	Puerta Tobera	Nozzle Holder
4	6003.001.393.00.6	04	Arruela de Vedação - 2mm	Arandela de Vedación - 2mm	Spring Washer - 2mm
6	8013.101.076.00.3	04	Bico Injetor	Tobera	Nozzle
8	6008.001.371.00.1	04	Parafuso Ôco	Tornillo Hueco	Hollow Bolt
9	6003.001.216.00.9	08	Arruela de Vedação	Arandela de Vedación	Spring Washer
13	4103.011.013.01.6	08	Arruela Lisa	Arandela Lisa	Flat Washer
14	6005.001.266.00.9	04	Flange	Brida	Flange
17	6008.001.342.00.2	08	Porca M8	Tuerca M8	Nut M8
18	6003.001.189.00.8	04	Anel de Vedação	Anillo de Vedación	Sealing Ring

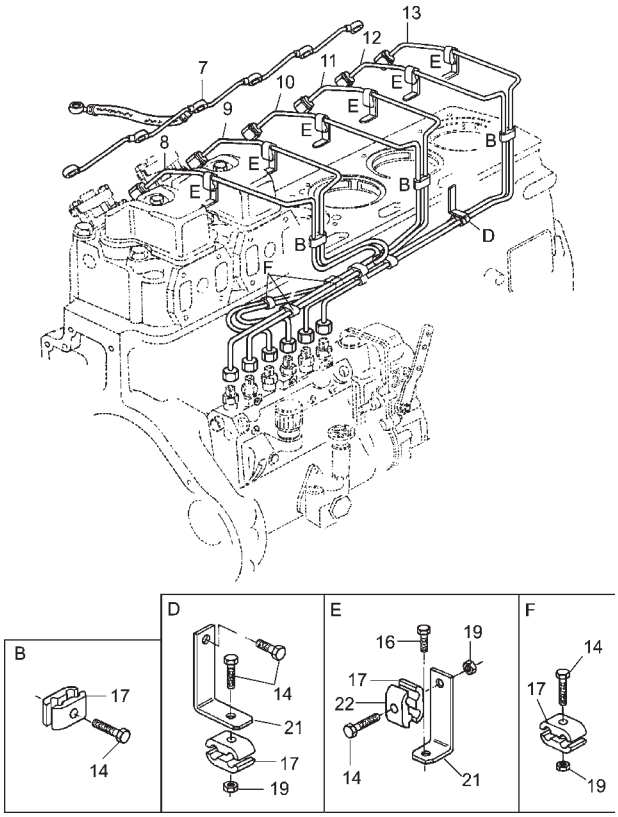

SISTEMA DO MOTOR - TUBULAÇÃO DE INJEÇÃO - BOMBA INJETORA EM LINHA
SISTEMA DEL MOTOR - TUBERÍA DE INYECCIÓN - BOMBA DE INYECCIÓN EN LÍNEA
ENGINE SYSTEM - IN LINE FUEL INJECTION PUMP

ITEM	CÓDIGO Nº DE PIEZAS CODE	QNT. CT. QTY.	DENOMINAÇÃO / DENOMINACIÓN / DENOMINATION		
7	8009.101.112.00.4	01	Tubo de Retorno	Caño de Retorno	Returning Pipe
8	8009.101.202.00.3	01	Tubo de Injeção - Cil. 4	Caño de Inyección - Cil. 4	Injection Pipe - Cyl. 4
9	8009.101.201.00.5	01	Tubo de Injeção - Cil. 3	Caño de Inyección - Cil. 3	Injection Pipe - Cyl. 3
10	8009.101.200.00.7	01	Tubo de Injeção - Cil. 2	Caño de Inyección - Cil. 2	Injection Pipe - Cyl. 2
11	8009.101.199.00.1	01	Tubo de Injeção - Cil. 3	Caño de Inyección - Cil. 3	Injection Pipe - Cyl. 3
14	8012.101.982.00.4	12	Parafuso M6 x 25	Tornillo M6 x 25	Bolt M6 x 25
16	8012.101.893.00.3	01	Parafuso M6 x 12	Tornillo M6 x 12	Bolt M6 x 12
17	6003.001.395.00.1	12	Abraçadeira - 2 Canais	Abrazadera - 2 Canales	Clamp - 2 Grooves
19	6007.001.711.00.0	04	Porca	Tuerca	Nut
21	6003.001.394.00.4	01	Cantoneira	Cantonera	Angle Plate
22	6003.001.396.00.9	09	Abraçadeira - 1 Canal	Abrazadera - 1 Canal	Clamp - 1 Groove

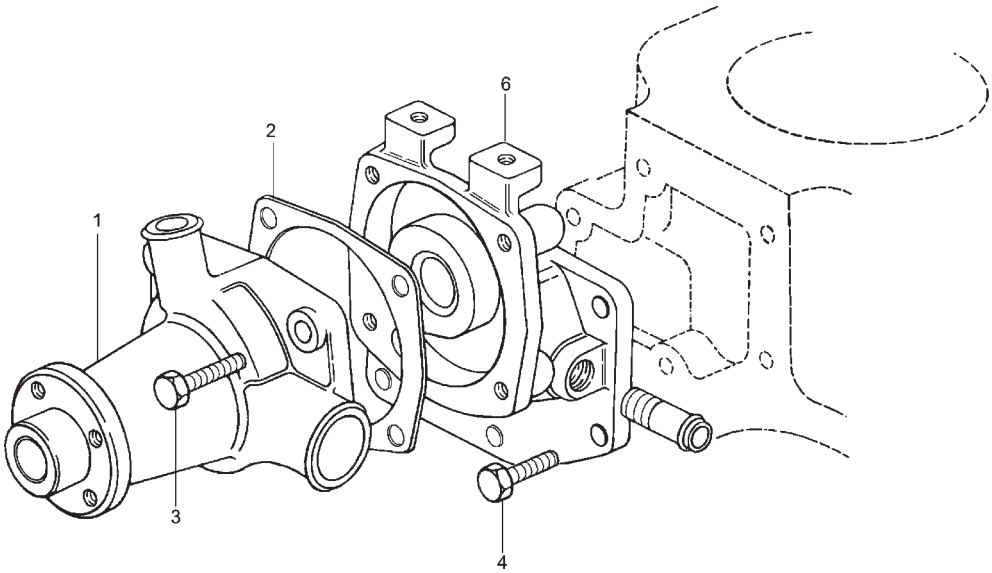

SISTEMA DO MOTOR - BOMBA D'ÁGUA
SISTEMA DEL MOTOR - BOMBA DE AGUA
ENGINE SYSTEM - WATER PUMP

ITEM	CÓDIGO Nº DE PIEZAS CODE	QNT. CT. QTY.	DENOMINAÇÃO / DENOMINACIÓN / DENOMINATION		
1	8009.101.464.00.9	01	Bomba D'Água	Bomba de Agua	Water Pump
2	8012.201.064.00.0	01	Junta	Empaque	Gasket
3	6008.001.210.00.0	04	Parafuso M8 x 30	Tornillo M8 x 30	Bolt M8 x 30
4	6008.001.074.00.1	02	Parafuso M8 x 20	Tornillo M8 x 20	Bolt M8 x 20
4	6008.001.105.00.3	04	Parafuso M8 x 75	Tornillo M8 x 75	Bolt M8 x 75
6	8009.101.397.00.1	01	Peça Intermediária	Pieza Intermedia	Intermediate Piece

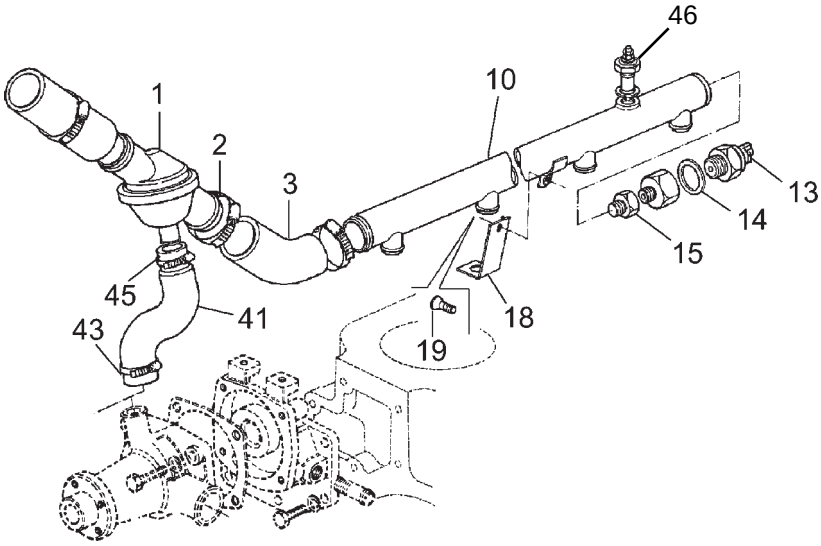

SISTEMA DO MOTOR - TUBULAÇÃO DE ARREFECIMENTO E TERMOSTATO
SISTEMA DEL MOTOR - TUBERÍA DE ENFRIAMIENTO Y TERMOSTATO
ENGINE SYSTEM - COOLING PIPING AND THERMOSTAT

ITEM	CÓDIGO Nº DE PIEZAS CODE	QNT. CT. QTY.	DENOMINAÇÃO / DENOMINACIÓN / DENOMINATION		
1	6003.001.065.00.0	01	Válvula Termostática (79 ± 2xC)	Válvula Termostática (79 ± 2xC)	Thermostat Valve (79 ± 2xC)
2	8009.101.318.00.7	01	Abraçadeira	Abrazadeira	Clamp
3	8009.101.398.00.9	01	Mangueira	Manguera	Hose
10	8012.101.953.00.5	01	Tubo	Caño	Pipe
13	8009.101.058.00.9	01	Interruptor	Interuptor	Switch
14	8009.101.215.00.5	01	Arruela de Vedação	Arandela de Vedación	Spring Washer
15	4010.011.021.00.8	01	Bujão	Tapón	Plug
18	8009.101.095.00.1	01	Suporte	Soporte	Bracket
19	8013.101.077.00.1	01	Parafuso M6 x 10	Tornillo M6 x 10	Bolt M6 x 10
41	8009.101.048.00.0	01	Mangueira	Manguera	Hose
43	8009.101.139.00.5	01	Abraçadeira	Abrazadeira	Clamp
45	8009.101.327.00.8	01	Abraçadeira	Abrazadeira	Clamp
46	8008.111.052.00.2	01	Conj. Sensor da temperatura		

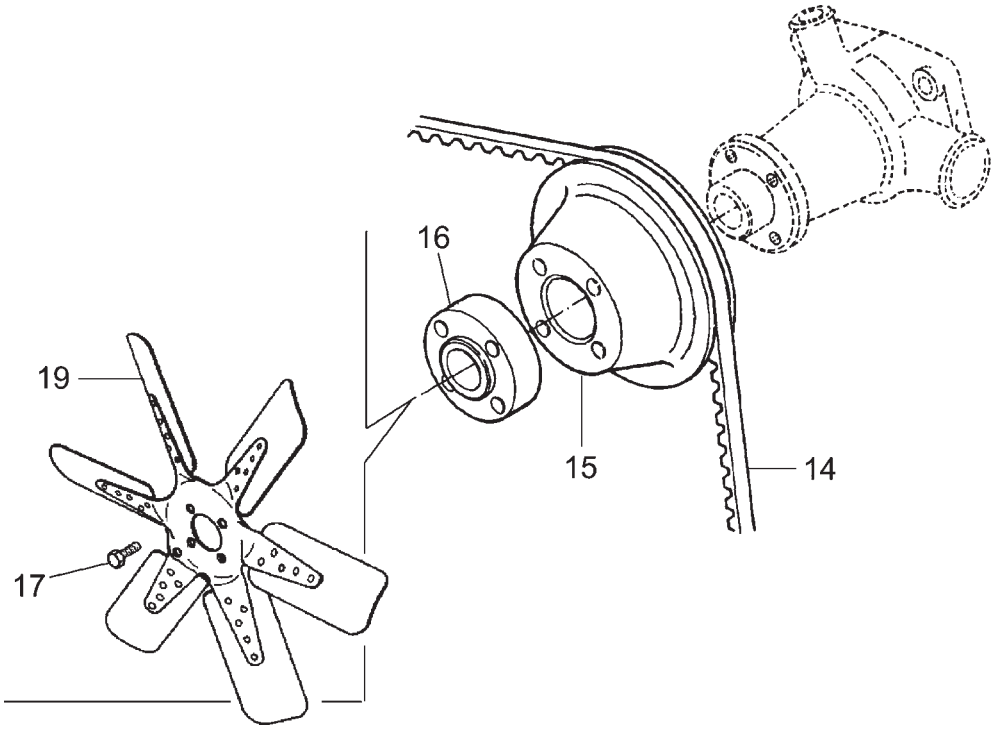

SISTEMA DO MOTOR - VENTILADOR
SISTEMA DEL MOTOR - VENTILADOR
ENGINE SYSTEM - FAN

ITEM	CÓDIGO Nº DE PIEZAS CODE	QNT. CT. QTY.	DENOMINAÇÃO / DENOMINACIÓN / DENOMINATION		
14	8013.111.068.00.8	01	Correia	Correa	Belt
15	8009.101.093.00.6	01	Polia - 1 Canal	Polea - 1 Canal	Pulley - 1 Groove
16	8009.101.141.00.3	01	Cubo	Cubo	Hub
17	8012.101.872.00.7	04	Parafuso M8 x 55	Tornillo M8 x 55	Bolt M8 x 55
19	8009.101.142.00.1	01	Ventilador Aspirante	Ventilador Aspirante	Aspirating Fan

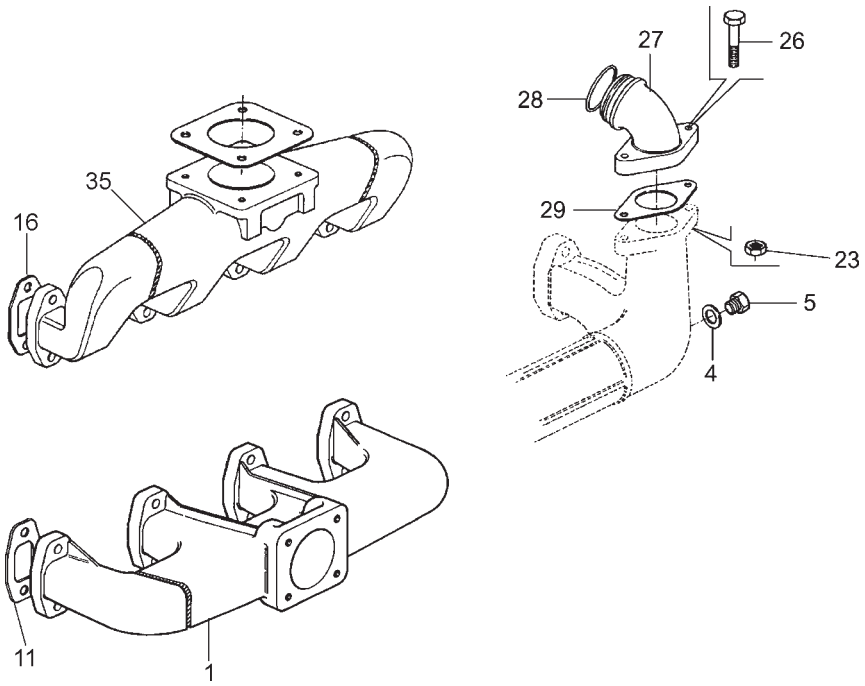

SISTEMA DO MOTOR - COLETOR DE ADMISSÃO E ESCAPE
SISTEMA DEL MOTOR - COLECTOR DE ADMISIÓN Y ESCAPE
ENGINE SYSTEM - INTAKE AND EXHAUST MANIFOLD

ITEM	CÓDIGO Nº DE PIEZAS CODE	QNT. CT. QTY.	DENOMINAÇÃO / DENOMINACIÓN / DENOMINATION		
1	8012.101.979.00.0	01	Coletor de Escape	Colector de Escape	Exhaust Manifold
4	6003.001.376.00.1	01	Arruela de Vedação	Arandela de Vedación	Spring Washer
5	4010.010.008.00.6	01	Bujão	Tapón	Plug
11	8009.101.205.00.6	04	Junta	Empaque	Gasket
16	8009.101.205.00.6	04	Junta	Empaque	Gasket
23	6008.001.342.00.2	02	Porca	Tuerca	Nut
26	8012.101.894.00.1	02	Parafuso M8 x 45	Tornillo M8 x 45	Bolt M8 x 45
27	8009.101.203.00.1	01	Curva	Curva	Curve
28	8009.101.175.00.1	02	Anel de Vedação	Anillo de Vedación	Sealing Ring
29	8009.101.096.00.9	01	Junta	Empaque	Gasket
35	8009.101.087.00.8	01	Coletor de Admissão	Colector de Admisión	Intake Manifold

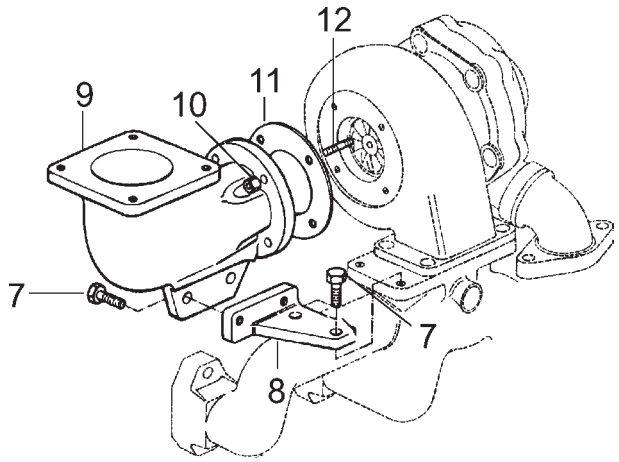

SISTEMA DO MOTOR - CURVA DE ESCAPE
SISTEMA DEL MOTOR - CODO DE ESCAPE
ENGINE SYSTEM - EXHAUST CURVE

ITEM	CÓDIGO Nº DE PIEZAS CODE	QNT. CT. QTY.	DENOMINAÇÃO / DENOMINACIÓN / DENOMINATION		
7	6008.001.555.00.9	04	Parafuso M10 x 20	Tornillo M10 x 20	Bolt M10 x 20
8	8009.101.315.00.3	01	Suporte	Soporte	Bracket
9	8009.101.206.00.4	01	Curva de escape	Codo de Escape	Exhaust Curve
10	8013.101.078.00.9	04	Porca	Tuerca	Nut
11	8013.101.080.00.5	01	Junta	Empaque	Gasket
12	8009.101.208.00.0	04	Prisioneiro	Espárrago	Stud

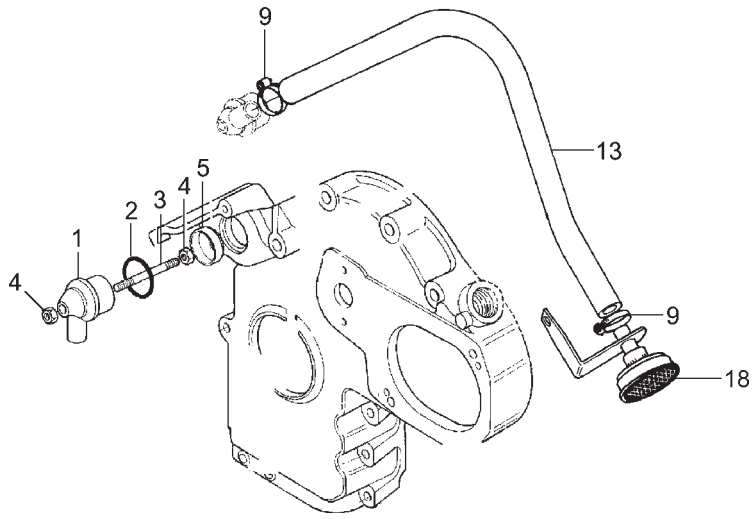

SISTEMA DO MOTOR - RESPIRO DO MOTOR
SISTEMA DEL MOTOR - RESPIRO DEL MOTOR
ENGINE SYSTEM - ENGINE BREATHER

ITEM	CÓDIGO Nº DE PIEZAS CODE	QNT. CT. QTY.	DENOMINAÇÃO / DENOMINACIÓN / DENOMINATION		
1	6006.001.082.00.8	01	Carcaça do Respiro	Carcasa del Respiro	Breather Housing
2	6003.001.143.00.5	01	Anel de Vedação	Anillo de Vedación	Sealing Ring
3	6005.001.238.00.8	01	Prisioneiro	Espárrago	Stud
4	6007.001.711.00.0	02	Porca	Tuerca	Nut
5	6003.001.309.00.2	01	Defletor	Defletor	Deflector
9	6007.001.359.00.8	02	Abraçadeira	Abrazadera	Clamp
13	8009.101.275.00.9	01	Mangueira	Manguera	Hose
18	6007.001.200.00.6	01	Respiro com Suporte	Respiro con Soporte	Bracket with Breather

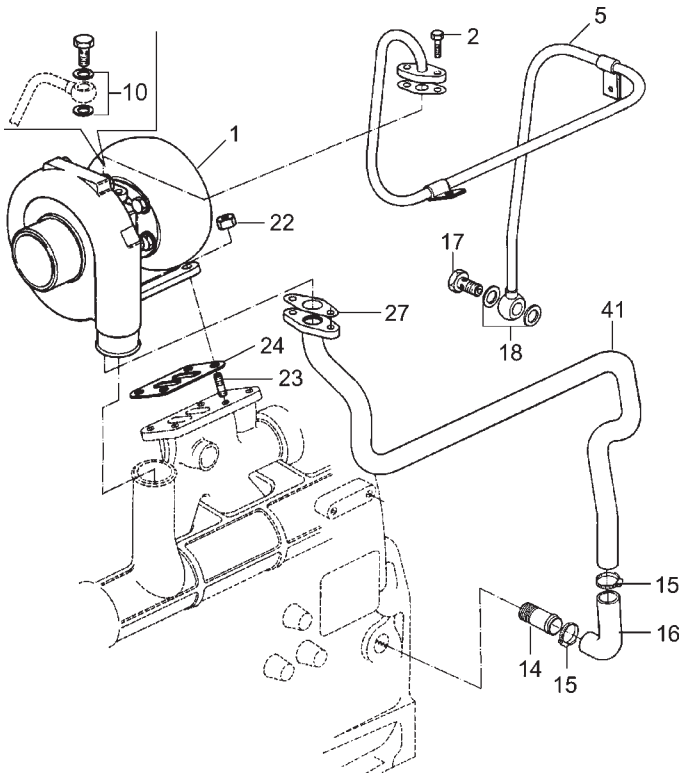

SISTEMA DO MOTOR - SOBREALIMENTAÇÃO COM COLETOR DE ESCAPE NÃO ARREFECIDO
SISTEMA DEL MOTOR - SOBREALIMENTACIÓN CON COLECTOR DE ESCAPE NO ENFRIADO
ENGINE SYSTEM - TURBOCHARGING WITH NON COOLED EXHAUST MANIFOLD

ITEM	CÓDIGO Nº DE PIEZAS CODE	QNT. CT. QTY.	DENOMINAÇÃO / DENOMINACIÓN / DENOMINATION		
1	8009.101.180.00.1	01	Turboalimentador	Turboalimentador	Turbocharger
2	6008.001.074.00.1	02	Parafuso M8 x 20	Tornillo M8 x 20	Bolt M8 x 20
5	8009.101.182.00.7	01	Tubo - Entrada de Óleo	Caño - Entrada de Aceite	Oil Inlet Pipe
10	8009.101.183.00.5	02	Arruela de Vedação	Arandela de Vedación	Spring Washer
14	8009.101.297.00.3	01	Tubo	Caño	Pipe
15	6007.001.359.00.8	02	Abraçadeira	Abrazadera	Clamp
16	8009.101.296.00.5	01	Mangueira	Manguera	Hose
17	6008.001.282.00.0	01	Parafuso Ôco	Tornillo Hueco	Hollow Bolt
18	6003.001.242.00.5	02	Arruela de Vedação	Arandela de Vedación	Spring Washer
22	6003.001.333.00.2	04	Porca	Tuerca	Nut
23	6007.001.709.00.4	04	Prisioneiro	Espárrago	Stud
24	8009.101.181.00.9	01	Junta	Empaque	Gasket
27	8009.101.185.00.0	01	Junta	Empaque	Gasket
41	8009.101.184.00.3	01	Tubo - Retorno de Óleo	Caño - Retorno de Aceite	Oil Return Pipe

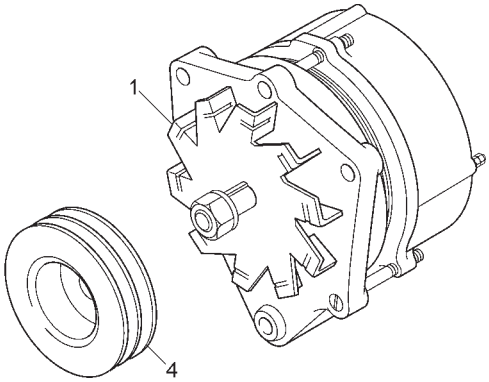

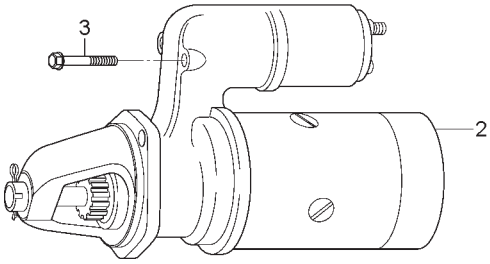

SISTEMA DO MOTOR - MOTOR DE PARTIDA E ALTERNADOR
SISTEMA DEL MOTOR - MOTOR DE PARTIDA Y ALTERNADOR
ENGINE SYSTEM - STARTER AND ALTERNATOR

ITEM	CÓDIGO Nº DE PIEZAS CODE	QNT. CT. QTY.	DENOMINAÇÃO / DENOMINACIÓN / DENOMINATION		
1	8013.111.064.00.7	01	Alternador 14V 90A	Alternador 14V 90A	Alternator 14V 90A
2	8012.111.328.00.8	01	Motor de Partida	Motor de Partida	Starter
3	6008.001.075.00.8	03	Parafuso M10 x 25	Tornillo M10 x 25	Bolt M10 x 25
4	8013.111.069.00.6	01	Polia	Polea	Pulley

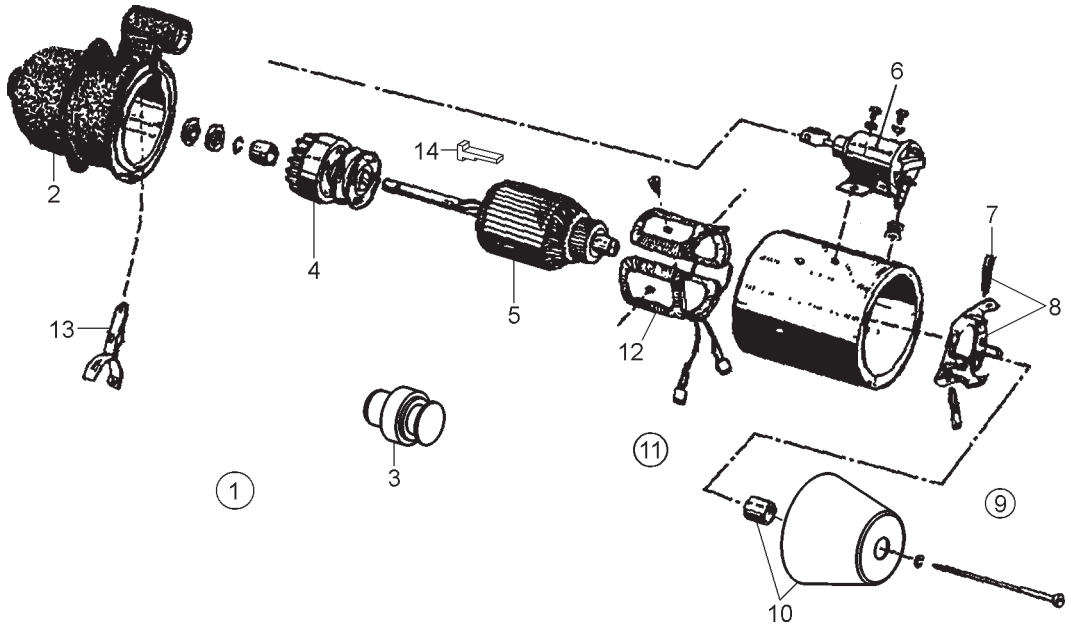

SISTEMA DO MOTOR - MOTOR DE PARTIDA
SISTEMA DEL MOTOR - MOTOR DE PARTIDA
ENGINE SYSTEM - STARTER

	ITEM	CÓDIGO Nº DE PIEZAS CODE	QNT. CT. QTY.	DENOMINAÇÃO / DENOMINACIÓN / DENOMINATION		
BT	1	8012.111.328.00.8	01	Motor de Partida	Motor de Partida	Starter
BT	2	6007.011.171.00.5	01	Conj. Mancal Fixação	Conj. Cojinete Fijación	Fixation Rod Set
BT	3	8012.111.350.00.2	01	Conj. Impulsor (Prestolite)	Conj. Impulsor (Prestolite)	Impeller Set (Prestolite)
BT	4	6007.011.176.00.4	01	Conj. Caixa Redutora	Conj. Caja Reductora	Reducer Box Set
BT	5	6007.011.174.00.9	01	Conj. Induzido	Conj. Inducido	Rotor Set
BT	6	6007.011.169.00.9	01	Conj. Solenóide	Conj. Solenóide	Solenoid Set
BT	7	6007.011.180.00.2	02	Escovas e Molas	Escobas y Resortes	Brushes and Springs
BT	8	6007.011.175.00.6	01	Conj. Porta Escovas	Conj. Puerta Escobas	Brushes Compartment Set
BT	9	6007.011.179.00.8	01	Reparo dos Parafusos	Reparación de los Tornillos	Screws Repair
BT	10	6007.011.173.00.1	01	Conj. Tampa Externa	Conj. Tapa Externa	External Cover Set
BT	11	6007.011.178.00.0	01	Conj. Reparo das Buchas	Conj. Reparación de las Bujes	Bushing Repair Set
BT	12	6007.011.172.00.3	01	Conj. Carcaça	Conj. Carcaza	Frame Set
BT	13	6007.011.177.00.2	01	Conj. Alavanca	Conj. Palanca	Lever Set
BT	14	6007.011.181.00.4	01	Junta de Vedação	Junta de Vedación	Sealing Joint

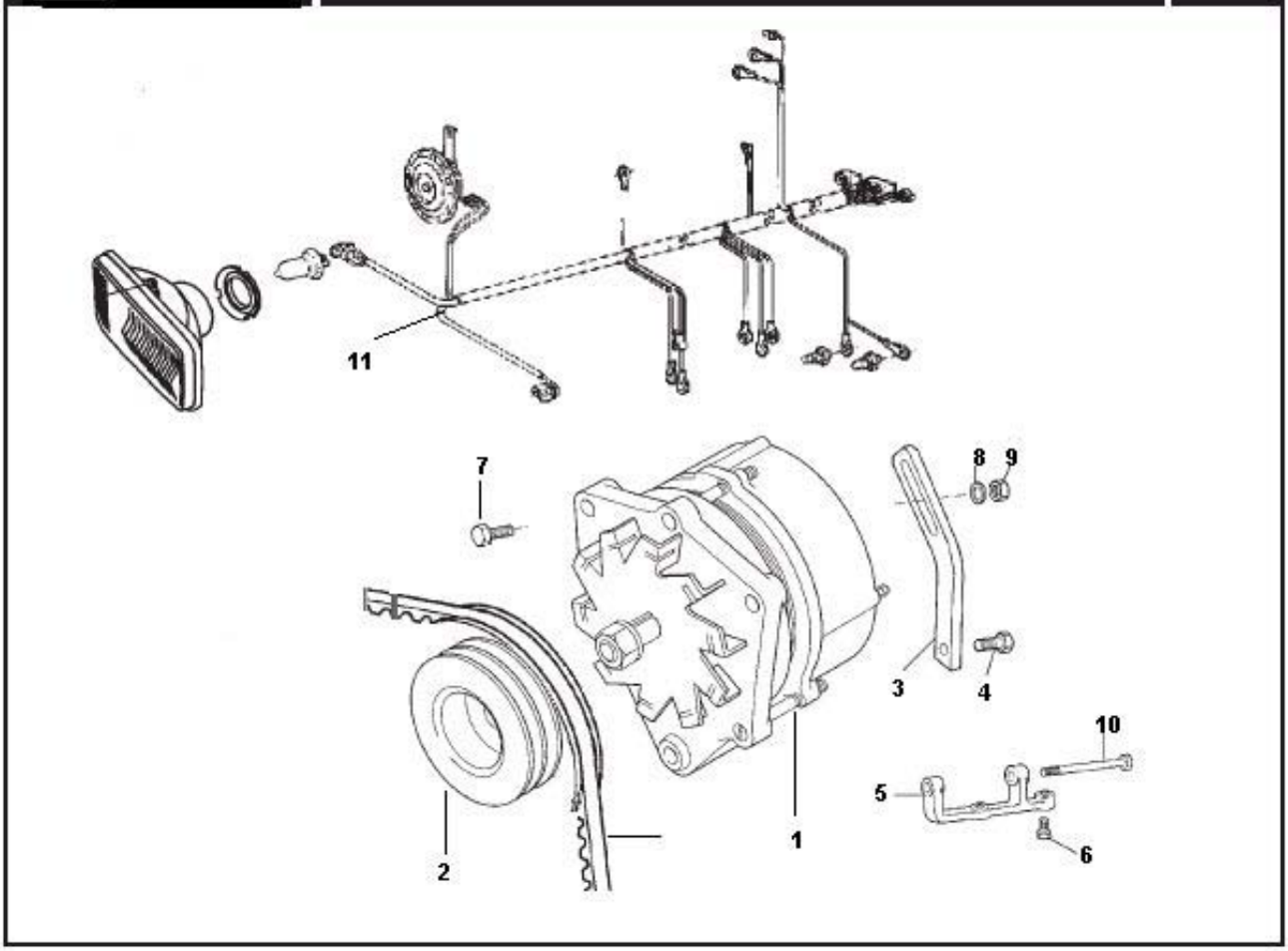

SISTEMA DO MOTOR - MOTOR DE PARTIDA E ALTERNADOR
SISTEMA DEL MOTOR - MOTOR DE PARTIDA Y ALTERNADOR
ENGINE SYSTEM - STARTER AND ALTERNATOR

ITEM	CÓDIGO Nº DE PIEZAS CODE	QNT. CT. QTY.	DENOMINAÇÃO / DENOMINACIÓN / DENOMINATION		
1	8013.111.064.00.7	01	ALTERNADOR 14V 90 A		
2	8013.111.069.00.6	01	POLIA.		
3	8013.111.067.00.0	01	ESTICADOR DA CORREIA		
4	8012.101.873.00.5	01	PARAFUSO SEXTAVADO M10 X 20		
5	8013.111.066.00.2	01	SUPORTE DO ALTERNADOR		
6	6008.001.075.00.8	01	PARAFUSO SEXTAVADO M8 X 25		
7	8012.101.874.00.3	01	PARAFUSO SEXTAVADO M10 X 35		
8	8012.101.880.00.0	01	ARRUELA LISA.		
9	8012.101.877.00.6	01	PORCA SEXTAVADA		
10	8012.101.875.00.0	01	PARAFUSO SEXTAVADO M10 X 110		
11	8013.111.072.00.0	01	CABO DE LIGAÇÃO DIANTEIRO		

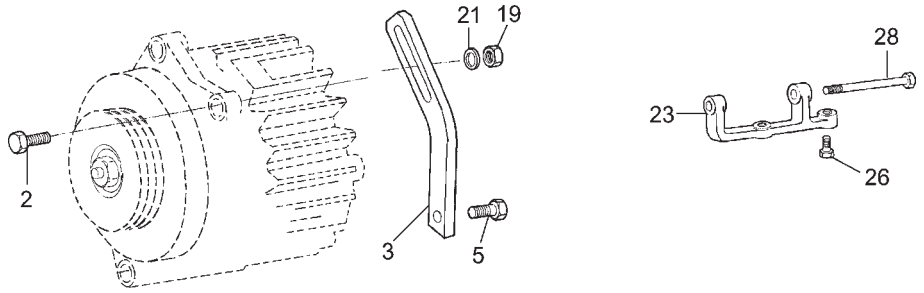

SISTEMA DO MOTOR - FIXAÇÃO DO ALTERNADOR
SISTEMA DEL MOTOR - FIJACIÓN DEL ALTERNADOR
ENGINE SYSTEM - ALTERNATOR MOUNTING

ITEM	CÓDIGO Nº DE PIEZAS CODE	QNT. CT. QTY.	DENOMINAÇÃO / DENOMINACIÓN / DENOMINATION		
2	8012.101.874.00.3	01	Parafuso M10 x 35	Tornillo M10 x 35	Bolt M10 x 35
3	8013.111.067.00.0	01	Esticador da Correia	Tensor de la Correa	Belt Tensioner
5	8012.101.873.00.5	01	Parafuso M10 x 20	Tornillo M10 x 20	Bolt M10 x 20
19	8012.101.877.00.6	01	Porca	Tuerca	Nut
21	8012.101.880.00.0	01	Arruela Lisa	Arandela Lisa	Flat Washer
23	8013.111.066.00.2	01	Suporte	Soporte	Bracket
26	6008.001.075.00.8	02	Parafuso M8 x 25	Tornillo M8 x 25	Bolt M8 x 25
28	8012.101.875.00.0	01	Parafuso M10 x 110	Tornillo M10 x 110	Bolt M10 x 110

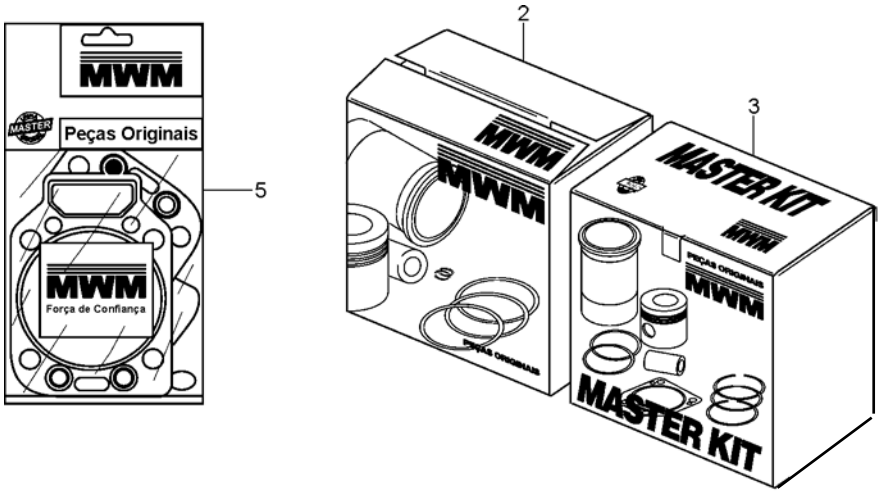

SISTEMA DO MOTOR - JOGO DE REPARO
SISTEMA DEL MOTOR - JUEGO DE REPARACIÓN
ENGINE SYSTEM - REPAIR KIT

ITEM	CÓDIGO Nº DE PIEZAS CODE	QNT. CT. QTY.	DENOMINAÇÃO / DENOMINACIÓN / DENOMINATION		
2	8013.199.024.00.6	04	Kit de Cilindro	Kit de Cilindro	Cylinder Kit
3	8013.199.025.00.3	02	Kit de Cilindro - Master Dose Dupla	Kit de Cilindro - Master Doble	Master Cylinder Kit Double
5	8009.199.150.00.7	04	Jogo de Juntas - Superior	Juego de Empaques - Superior	Gaskets Kit - Upper Position

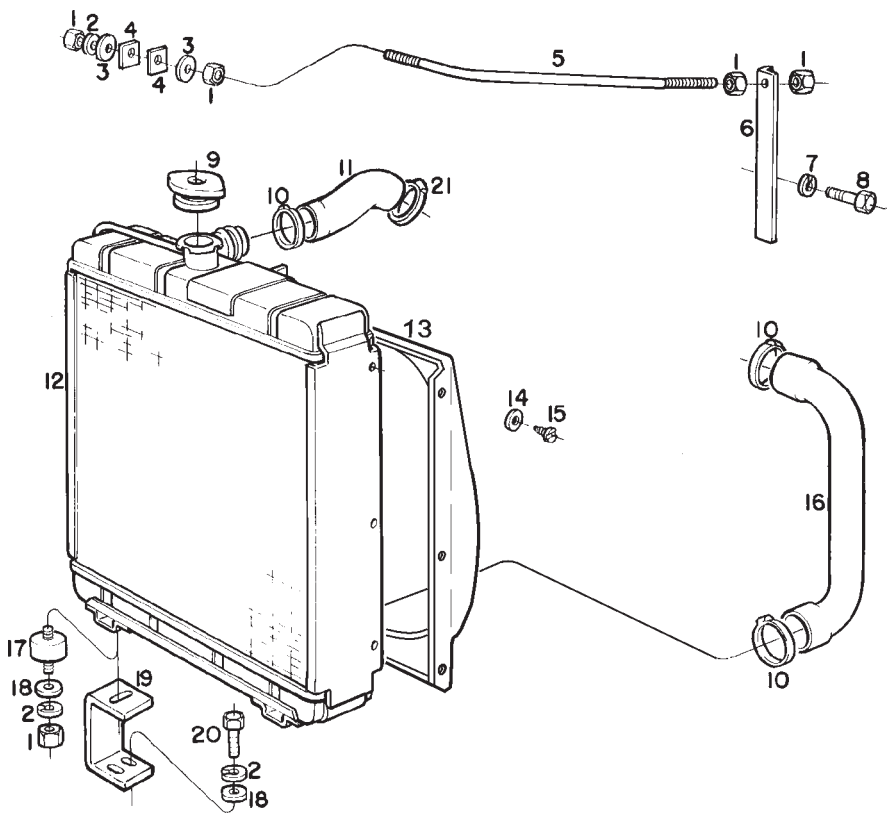

SISTEMA DO MOTOR - RADIADOR E FIXAÇÃO
SISTEMA DEL MOTOR - RADIADOR Y FIJACIÓN
ENGINE SYSTEM - RADIATOR AND FASTENING

	ITEM	CÓDIGO Nº DE PIEZAS CODE	QNT. CT. QTY.	DENOMINAÇÃO / DENOMINACIÓN / DENOMINATION		
	1	4102.011.007.06.9	06	Porca Sext.	Tuerca Hex.	Hex. Nut
	2	4103.012.009.01.3	07	Arruela de Pressão	Arandela de Presión	Spring Washer
	3	6003.001.109.00.6	02	Arruela	Arandela	Washer
	4	6003.001.108.00.8	02	Coxim Superior	Cojín Superior	Upper Pad
BT	5	8009.101.037.00.3	01	Haste de Fixação	Vástago de Fijación	Fastening Rod
	6	8009.101.038.00.1	01	Suporte da Haste de Fixação	Soporte del Vástago de Fijación	Fastening Rod Bracket
	7	4103.012.010.01.1	02	Arruela de Pressão	Arandela de Presión	Spring Washer
	8	4101.048.006.05.2	02	Parafuso Sext. M10 x 25	Tornillo Hex. M10 x 25	Hex. Bolt M10 x 25
	9	8013.101.055.00.7	01	Tampa do Radiador	Tapa del Radiador	Radiator Cap
	10	6002.001.035.00.5	03	Abraçadeira	Abrazadera	Clamp
	11	8009.101.021.00.7	01	Mangueira Superior do Radiador	Manguera Superior del Radiador	Upper Radiator Hose
	12	8009.101.220.00.5	01	Conj. Radiador	Conj. Radiador	Radiator Assy
M M	13	8009.101.221.00.3	01	Defletor do Radiador	Deflector del Radiador	Radiator Deflector
	14	4103.024.006.01.5	06	Arruela Lisa	Arandela Lisa	Flat Washer
	15	4101.068.021.04.9	06	Parafuso com Fenda	Tornillo con Ranura	Slotted Bolt
	16	8009.101.418.00.5	01	Mangueira Inferior do Radiador	Manguera Inferior del Radiador	Lower Radiator Hose
	17	8005.111.029.00.6	02	Coxim	Cojín	pad
	18	4103.011.013.01.6	06	Arruela Lisa	Arandela Lisa	Flat Washer
BT	19	8009.101.219.00.7	02	Suporte Inferior do Radiador	Soporte Inferior del Radiador	Lower Radiator Bracket
	20	4101.047.088.05.1	04	Parafuso Sext. M8 x 20	Tornillo Hex. M8 x 20	Hex. Bolt M8 x 20
	21	6002.001.040.00.5	01	Abraçadeira	Abrazadera	Clamp

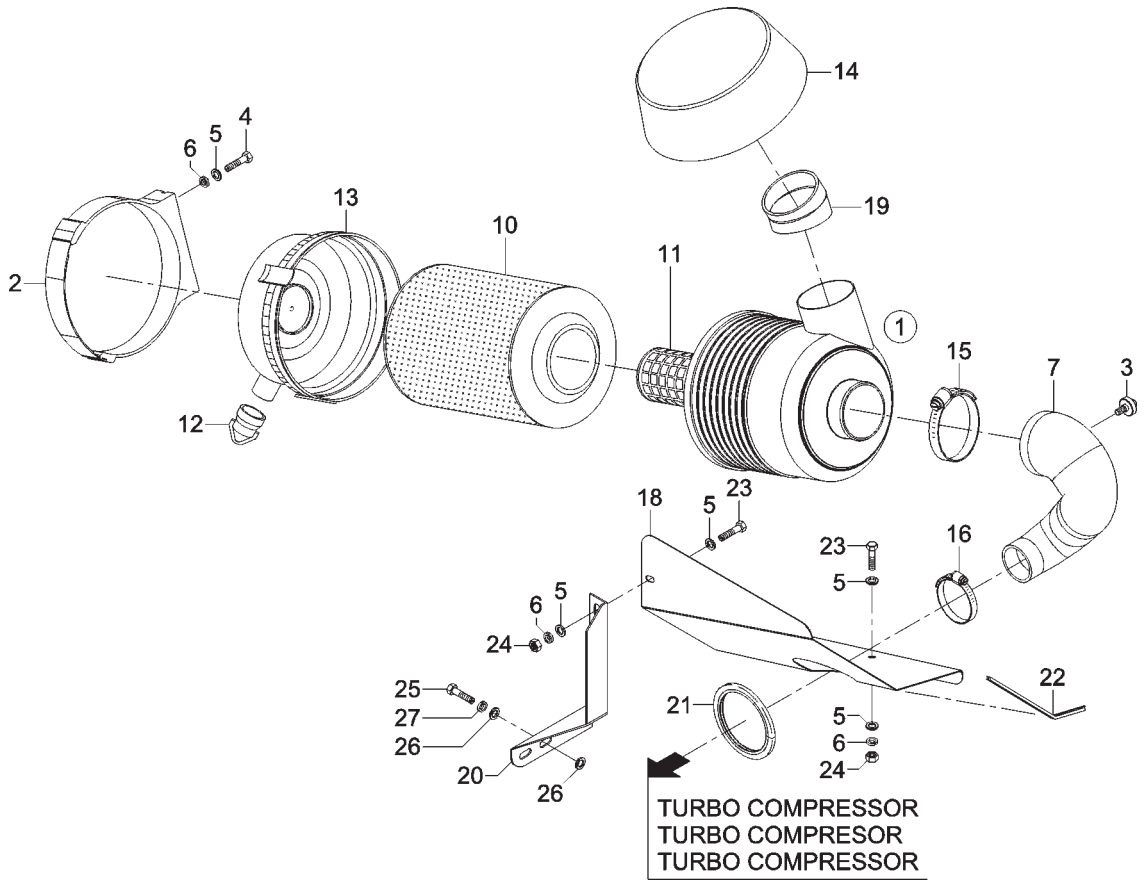

SISTEMA DO MOTOR - FILTRO DE AR
SISTEMA DEL MOTOR - FILTRO DE AIRE
ENGINE SYSTEM - AIR FILTER

ITEM	CÓDIGO Nº DE PIEZAS CODE	QNT. CT. QTY.	DENOMINAÇÃO / DENOMINACIÓN / DENOMINATION		
1	6007.001.742.00.5	01	Conj. Filtro de Ar 12m³ (inclui itens 10 ao 13)	Conj. Filtro de Aire 12m³ (inclui itenes 10 al 13)	Air Filter 12m³ Assy (include itens 10 until 13)
2	6007.001.746.00.6	01	Suporte	Soporte	Bracket
3	8009.101.127.00.2	01	Indicador Manutenção	Indicador Mantenimiento	Servicing Indicator
4	4101.045.034.05.7	02	Parafuso Sext. M8 x 40	Tornillo Hex. M8 x 40	Hex. Bolt M8 x 40
5	4103.024.011.01.5	10	Arruela Lisa A8,4	Arandela Lisa A8,4	Flat Washer A8,4
6	4103.012.009.01.3	05	Arruela de Pressão A8	Arandela de Presión A8	Spring Washer A8
7	8013.101.064.00.9	01	Mangueira Filtro de Ar	Manguera Filtro de Aire	Air Filter Hose
10	6007.001.743.00.3	01	Elemento Principal	Elemento Principal	Main Element
11	6007.001.744.00.1	01	Elemento Secundário	Elemento Secundario	Secondary Element
12	6007.001.745.00.8	01	Válvula Descarga de Pó	Valvula Descarga de Polvo	Dust Evacuation Valve
13	6007.001.748.00.2	01	Fundo	Fondo	Bottom
14	8013.101.029.00.2	01	Tomada de Ar 12m³	Toma de Aire 12m³	Air Intake 12m³
15	8009.101.018.00.3	01	Abraçadeira	Abrazadera	Clamp
16	7015.008.047.00.4	01	Abraçadeira	Abrazadera	Clamp
18	8013.101.059.00.9	01	Defletor do Filtro	Deflector del Filtro	Filter Deflector
19	8013.101.081.00.3	01	União do Filtro de Ar	Unión del Filtro de Aire	Air Filter Union
20	8013.101.056.00.5	01	Suporte Defletor	Soporte Deflector	Deflector Bracket
21	8002.115.533.00.0	01	Guarnição	Guarnición	Trim
22	8013.107.095.00.7	01	Guarnição	Guarnición	Trim
23	4101.045.027.05.1	03	Parafuso Sext. M8 x 20	Tornillo Hex. M8 x 20	Hex. Bolt M8 x 20
24	4102.011.007.06.9	03	Porca Sext. M8	Tuerca Hex. M8	Hex. Nut M8
25	4101.048.008.05.8	02	Parafuso Sext. M10 x 30	Tornillo Hex. M10 x 30	Hex. Bolt M10 x 30
26	4103.015.016.01.5	04	Arruela Lisa A10,5	Arandela Lisa A10,5	Flat Washer A10,5
27	4103.012.010.01.1	02	Arruela de Pressão A10	Arandela de Presión A10	Spring Washer A10

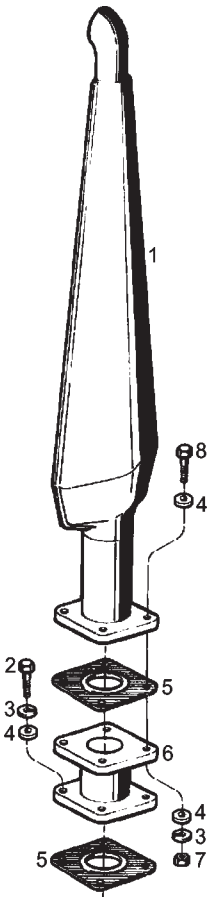

SISTEMA DO MOTOR - CONJUNTO SILENCIOSO
SISTEMA DEL MOTOR - CONJUNTO SILENCIOSO
ENGINE SYSTEM - MUFFLER ASSY

ITEM	CÓDIGO Nº DE PIEZAS CODE	QNT. CT. QTY.	DENOMINAÇÃO / DENOMINACIÓN / DENOMINATION		
1	8009.101.420.00.1	01	Silencioso	Silencioso	Muffler
2	4101.048.008.05.8	04	Parafuso Sext. M10 x 30	Tornillo Hex. M10 x 30	Hex. Bolt M10 x 30
3	4103.012.010.01.1	08	Arruela de Pressão A10	Arandela de Presión A10	Spring Washer A10
4	4103.011.015.01.1	12	Arruela Lisa A10,5	Arandela Lisa A10,5	Flat Washer A10,5
5	8009.101.090.00.2	2	Junta de Vedação	Empaque de Vedación	Sealing Gasket
6	8013.101.065.00.6	01	Prolongador do Escape	Prolongación del Escape	Exhaust Prolongate
7	4102.011.011.05.3	04	Porca Sext. M10	Tuerca Hex. M10	Hex. Nut M10
8	4101.048.009.05.6	04	Parafuso Sext. M10 x 35	Tornillo Hex. M10 x 35	Hex. Bolt M10 x 35

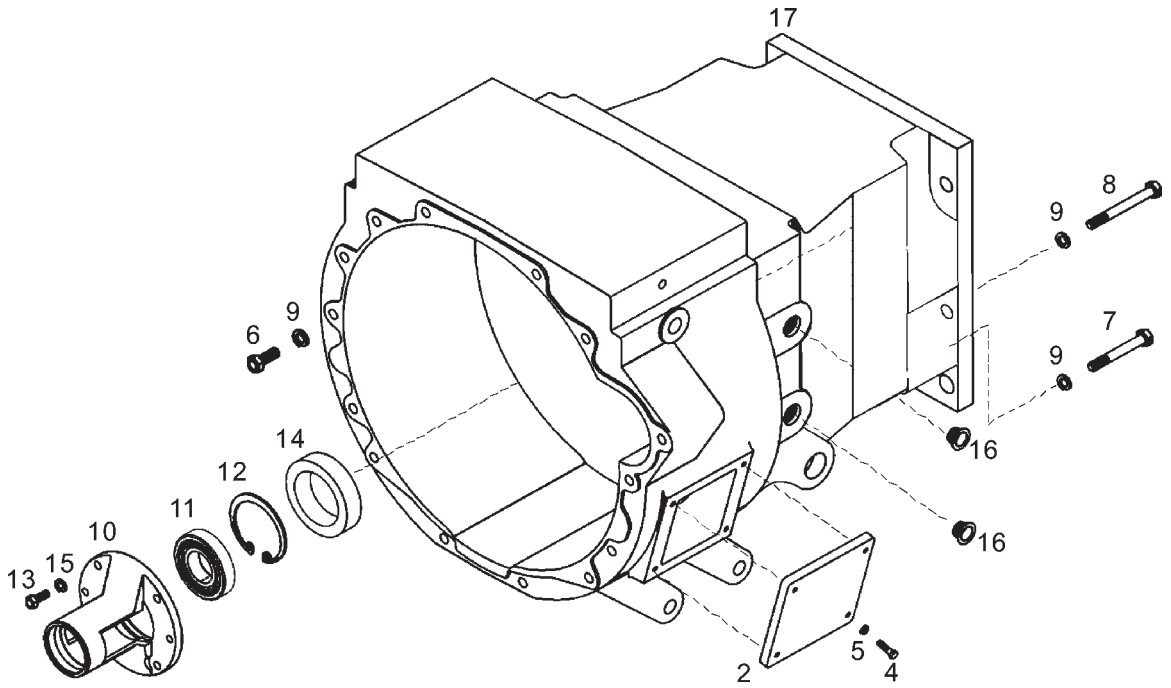

SISTEMA DA TRANSMISSÃO - CARCAÇA INTERMEDIÁRIA
SISTEMA DE LA TRANSMISIÓN - CARCAZA INTERMEDIARIA
TRANSMISSION SYSTEM - INTERMEDIATE HOUSING

ITEM	CÓDIGO Nº DE PIEZAS CODE	QNT. CT. QTY.	DENOMINAÇÃO / DENOMINACIÓN / DENOMINATION		
2	8009.102.018.00.2	01	Tampa de Inspeção	Tapa de Inspección	Inspection Cover
4	4101.047.066.05.7	04	Parafuso Sext. M6 x 16	Tornillo Hex. M6 x 16	Hex. Bolt M6 x 16
5	4103.012.007.01.7	04	Arruela de Pressão A6	Arandela de Presión A6	Spring Washer A6
6	4101.045.060.05.2	10	Parafuso Sext. M10 x 220	Tornillo Hex. M10 x 220	Hex. Bolt M10 x 220
7	4101.045.065.05.1	01	Parafuso Sext. M10 x 90	Tornillo Hex. M10 x 90	Hex. Bolt M10 x 90
8	4101.045.062.00.9	03	Parafuso Sext. M10 x 75	Tornillo Hex. M10 x 75	Hex. Bolt M10 x 75
9	4103.012.010.01.1	14	Arruela de Pressão A10	Arandela de Presión A10	Spring Washer A10
BT 10	8013.102.023.00.4	01	Tampa Embreagem Dupla	Tapa Embrague Doble	Duple Clutch Cover
11	4001.018.004.00.6	01	Rolamento	Rodamiento	Bearing
BT 12	4008.011.047.00.7	01	Anel Elástico	Anillo Elastico	Spring Ring
13	4101.047.090.05.7	04	Parafuso Sext. M8 x 25	Tornillo Hex. M8 x 25	Hex. Bolt M8 x 25
BT 14	8007.102.052.00.5	01	Retentor	Retén	Seal
15	4103.012.009.01.3	04	Arruela de Pressão A8	Arandela de Presión A8	Spring Washer A8
16	8009.105.071.00.8	04	Bujão	Tapón	Plug
17	8013.102.059.00.8	01	Carcaça Intermediária	Carcaza Intermediaria	Intermediate Housing

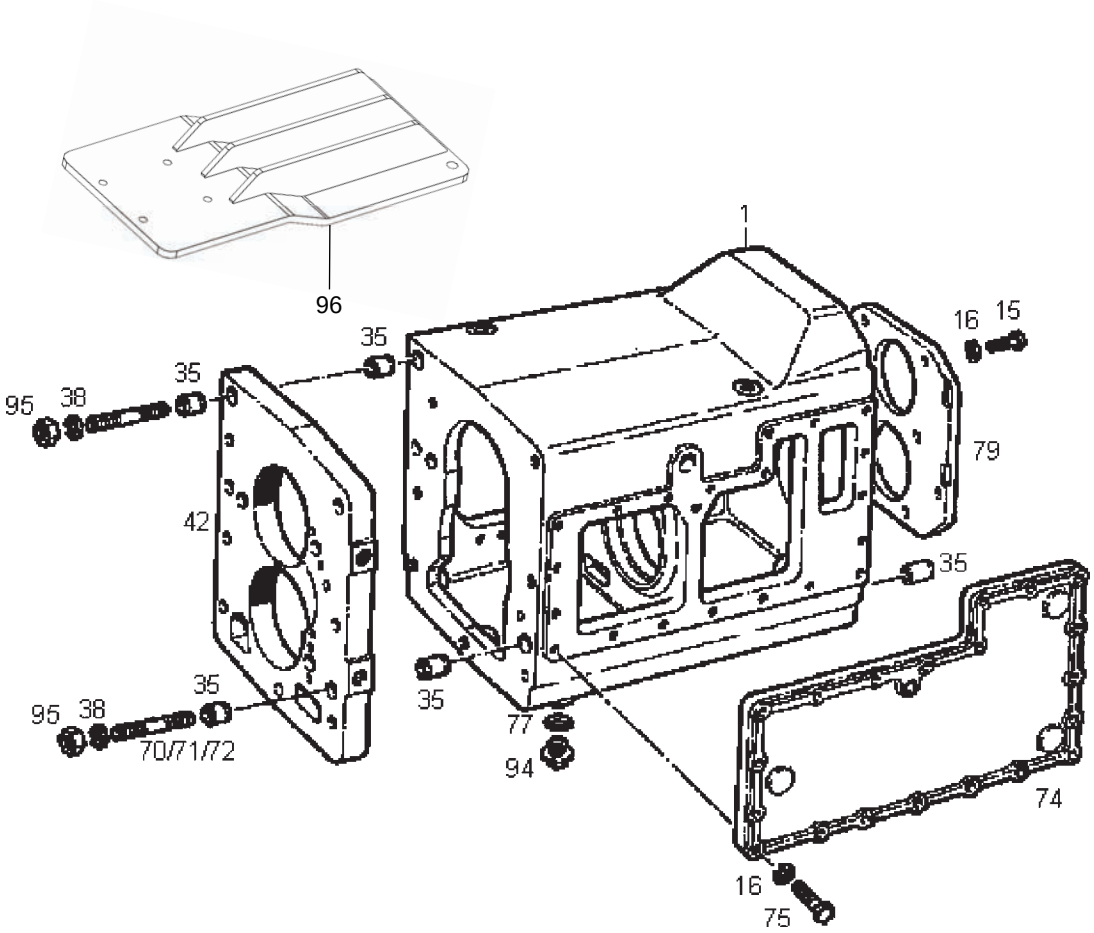

SISTEMA DA TRANSMISSÃO - CARCAÇA DA CAIXA DE VELOCIDADES
SISTEMA DE LA TRANSMISIÓN - CARCAÇA DE LA CAJA DE VELOCIDAD
TRANSMISSION SYSTEM - GEARSHIFT HOUSING

ITEM	CÓDIGO Nº DE PIEZAS CODE	QNT. CT. QTY.	DENOMINAÇÃO / DENOMINACIÓN / DENOMINATION		
1	8013.104.326.00.9	01	Carcaça da Caixa de Velocidades	Carcaza de la Caja de Velocidad	Gearshift Housing
15	4101.047.088.05.1	08	Parafuso Sext. M8 x 20	Tornillo Hex. M8 x 20	Hex. Bolt M8 x 20
16	4103.012.009.01.3	28	Arruela de Pressão A8	Arandela de Presión A8	Spring Washer A8
35	8013.104.352.00.5	06	Casquilho Guia	Casquillo Guia	Guide
38	4103.012.055.01.6	13	Arruela de Pressão B16	Arandela de Presión B16	Spring Washer B16
42	8013.104.356.00.6	01	Placa	Placa	Gate
70	4101.050.061.02.9	06	Prisioneiro M16 x 45	Espárrago M16 x 45	Stud M16 x 45
71	4101.050.063.01.7	01	Prisioneiro M16 x 55	Espárrago M16 x 55	Stud M16 x 55
72	4101.050.066.02.8	07	Prisioneiro M16 x 70	Espárrago M16 x 70	Stud M16 x 70
74	8013.104.385.00.5	01	Tampa Lateral	Tapa Lateral	Lateral Cover
75	4101.047.092.05.3	20	Parafuso Sext. M8 x 30	Tornillo Hex. M8 x 30	Hex. Bolt M8 x 30
77	8013.104.387.00.1	01	Junta	Empaque	Gasket
79	8013.104.388.00.9	01	Tampa	Tapa	Cover
94	8013.104.403.00.6	01	Bujão Magnético	Tapón Magnético	Magnetic Plug
95	4102.011.020.06.2	13	Porca Sext. M16	Tuerca Hex. M16	Hex. Nut M16
96	8013.104.730.00.2	01	Reforço Superior	Refuerzo Superior	Upper Reinforcement
-	8013.104.545.00.4	01	Caixa de Velocidades	Caja de Velocidad	Gearshift

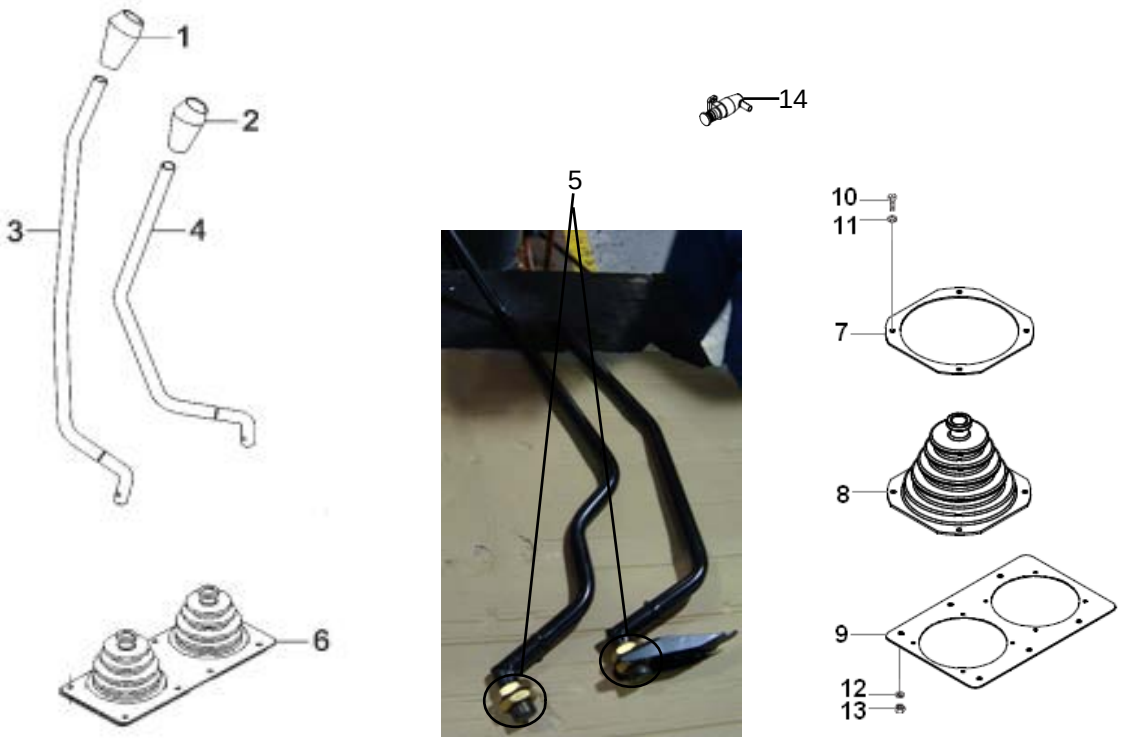

SISTEMA DA TRANSMISSÃO - MANDO PARA CAIXA DE VELOCIDADES SISTEMA DE LA TRANSMISIÓN - MANDO PARA CAJA DE VELOCIDAD TRANSMISSION SYSTEM - GEARSHIFT CONTROL					
ITEM	CÓDIGO Nº DE PIEZAS CODE	QNT. CT. QTY.	DENOMINAÇÃO / DENOMINACIÓN / DENOMINATION		
1	8013.104.610.00.6	01	Manípulo	Perilla	Knob
2	8013.104.611.00.4	01	Manípulo de Grupos	Perilla de Grupos	Group Knob
3	8013.104.592.00.6	01	Alavanca de Marchas	Palanca de Cambio	Gearshift Lever
4	8013.104.593.00.4	01	Alavanca de Grupos	Palanca de Grupos	Group Lever
5	4102.013.034.05.3	04	PC Sex M24X1,5 936 8.8 ZN	Tuerca Hex. M24X1,5 936 8.8 ZN	Hex. Nut M24X1,5 936 8.8 ZN
6	8013.107.247.00.4	01	Fechamento Alavancas	Cerramiento Palancas	Lever Stopping
7	8013.107.435.00.5	02	Fixador		
8	8013.107.434.00.8	02	Coifa		
9	8013.107.436.00.3	01	Fechamento		
10	4101.047.068.05.3	09	Parafuso M6 x 20	Tornillo M6 x 20	Bolt M6 x 20
11	4103.024.008.01.1	09	Arruela 6,4	Arandela 6,4	Washer 6,4
12	4103.012.007.01.7	09	Arruela de Pressão A6	Arandela de Presión A6	Spring Washer A6
13	4102.011.005.05.5	08	Porca Sext. M6	Tuerca Hex. M6	Hex. Nut M6
14	8002.111.622.00.5	01	Interruptor Sirene Ré		

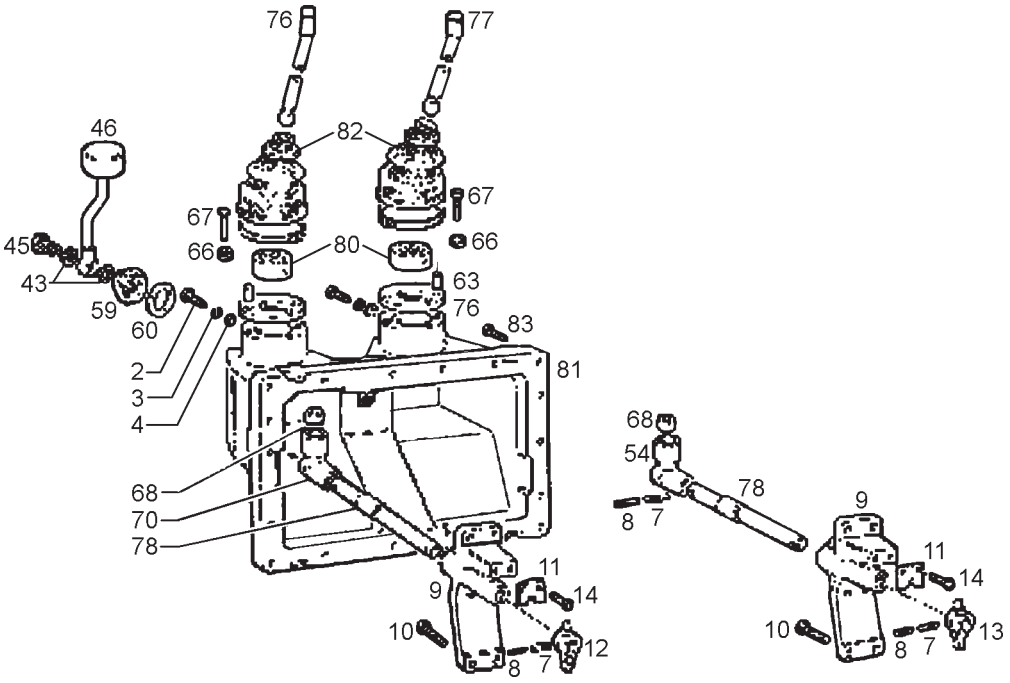

SISTEMA DA TRANSMISSÃO - ACIONAMENTO DO CÂMBIO
SISTEMA DE LA TRANSMISIÓN - ACCIONAMIENTO DE CAMBIOS
TRANSMISSION SYSTEM - GEARSHIFT DRIVE

ITEM	CÓDIGO Nº DE PIEZAS CODE	QNT. CT. QTY.	DENOMINAÇÃO / DENOMINACIÓN / DENOMINATION		
2	4101.022.070.05.8	02	Parafuso Ponta AM 8 x 25	Tornillo Ponta AM 8 x 25	Bolt AM 8 x 25
3	-	02	Arruela Dentada	Arandela Dentada	Washer
4	4103.011.013.01.6	02	Arruela Lisa	Arandela Lisa	Flat Washer
7	4006.011.022.00.4	06	Bucha Elástica 6 x 30	Buje Elástica 6 x 30	Spring Bushing 6 x 30
8	4006.010.044.00.9	06	Bucha Elástica 3,5 x 30	Buje Elástica 3,5 x 30	Spring Bushing 3,5 x 30
9	8013.104.404.00.4	02	Suporte	Soporte	Bracket
10	4101.048.005.05.4	08	Parafuso Sext. M10 x 20	Tornillo Hex. M10 x 20	Hex. Bolt M10 x 20
11	8013.104.405.00.1	02	Chapa	Chapa	Plate
12	8013.104.406.00.9	01	Balanceiro	Balancin	Element
13	8013.104.407.00.7	01	Balanceiro	Balancin	Element
14	4101.047.085.05.7	04	Parafuso Sext. M8 x 12	Tornillo Hex. M8 x 12	Hex. Bolt M8 x 12
43	4014.010.020.00.3	02	Anel de Vedação	Anillo de Vedación	Sealing Ring
45	-	01	Parafuso Ôco	Tornillo Hueco	Hollow Bolt
46	8009.105.078.00.3	01	Respiro	Respiradero	Vent
54	8013.104.416.00.9	01	Alavanca Inferior de Marchas	Palanca Inferior de Marchas	Gearshift Outside Lever
59	8013.104.144.00.6	01	Tampão	Tapón	Plug
60	8010.104.081.00.6	01	Anel	Anillo	Ring
63	8013.104.135.00.4	06	Espaçador	Espaciador	Spacer
66	4018.010.045.00.1	06	Mola Prato	Resorte Plato	Plate Spring
67	4101.045.014.04.2	06	Parafuso Sext. M6 x 30	Tornillo Hex. M6 x 30	Hex. Bolt M6 x 30
68	8013.104.143.00.8	02	Bucha	Buje	Bushing
70	8013.104.421.00.8	01	Alavanca Acionamento	Palanca Accionamiento	Drive Lever
76	8013.104.422.00.6	01	Alavanca Inferior de Marchas	Palanca Inferior de Marchas	Gearshift Outside Lever
77	8013.104.423.00.4	01	Alavanca Inferior de Grupos	Palanca Inferior de Grupos	Group Outside Lever
78	8013.104.424.00.2	02	Eixo Acionamento	Eje Accionamiento	Drive Shaft
79	8013.104.134.00.7	02	Arruela	Arandela	Washer
80	8013.104.136.00.2	04	Assento Esférico	Asiento Esférico	Seat
81	8013.104.425.00.9	01	Tampa	Tapa	Cover
82	8013.104.133.00.9	02	Protetor	Protector	Protector

SISTEMA DA TRANSMISSÃO - ACIONAMENTO DO CÂMBIO
SISTEMA DE LA TRANSMISIÓN - ACCIONAMIENTO DE CAMBIOS
TRANSMISSION SYSTEM - GEARSHIFT DRIVE

ITEM	CÓDIGO Nº DE PIEZAS CODE	QNT. CT. QTY.	DENOMINAÇÃO / DENOMINACIÓN / DENOMINATION		
83	4101.047.090.05.7	14	Parafuso	Tornillo	Bolt
-	8013.104.546.00.2	01	Acionamento do Câmbio	Accionamiento de Cambios	Gearshift Drive

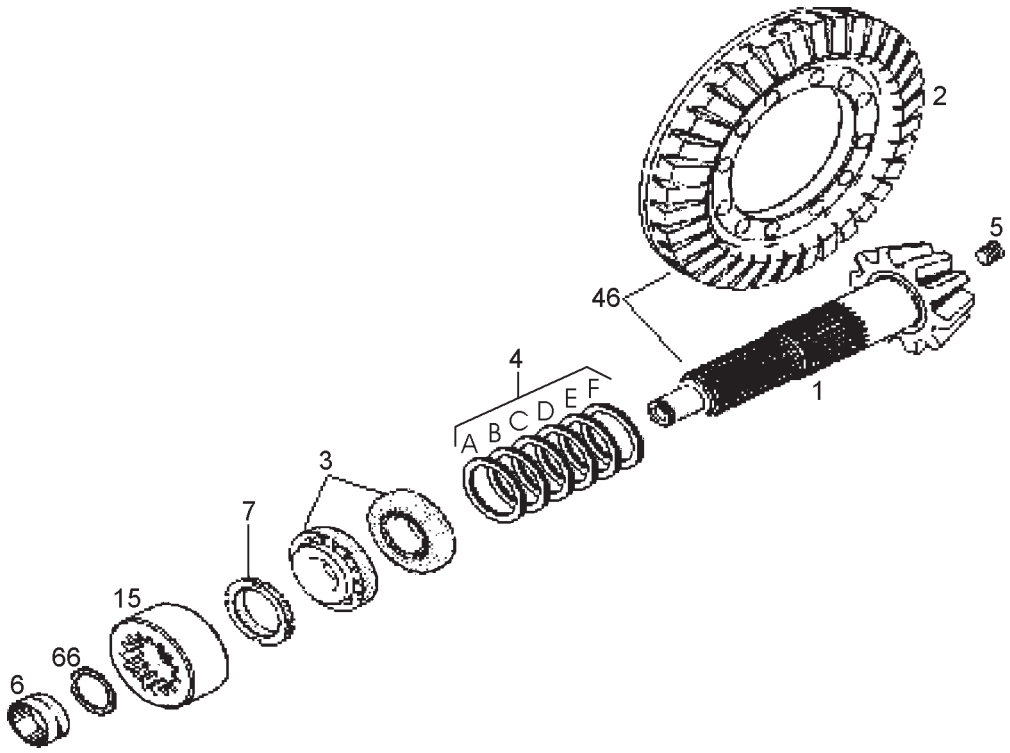

SISTEMA DA TRANSMISSÃO - CORÔA E PINHÃO
SISTEMA DE LA TRANSMISIÓN - CORONA Y PIÑÓN
TRANSMISSION SYSTEM - RING GEAR AND PINION

ITEM	CÓDIGO Nº DE PIEZAS CODE	QNT. CT. QTY.	DENOMINAÇÃO / DENOMINACIÓN / DENOMINATION		
1	-	-	Item Sem Reposição Individual	Item Sin Reposición Individual	Item Without Individual Replacement
2	-	-	Item Sem Reposição Individual	Item Sin Reposición Individual	Item Without Individual Replacement
7	8009.104.405.00.9	01	Porca do Pinhão	Tuerca del Piñón	Pinion Nut
3	8013.104.428.00.3	02	Rolamento	Rodamiento	Bearing
4	8013.104.429.00.1	01	Conj. Calços do Pinhão (inclui itens	Conj. Calzos del Piñón (inclui itenes	Conj. Pinion Shim (include itens
			A ao F)	A al F)	A until F)
5	8013.104.461.00.4	01	Bujão Roscado	Tapón Roscado	Threaded Plug
6	8013.104.371.00.5	02	Gaiola de Agulhas	Jaula de Agujas	Needle Bearing
15	8013.104.560.00.3	01	Acoplamento	Acople	Coupling
46	8013.104.562.00.9	01	Conj. Pinhão e Corôa (inclui itens	Conj. Piñón y Corona (inclui itenes	Conj. Pinion and Ring Gear (include
			1, 2 e 5)	1, 2 y 5)	itens 1, 2 and 5)
66	8013.104.561.00.1	01	Anel de Segurança	Anillo de Securidad	Locking Ring
A	8013.104.430.00.9	01	Calços do Pinhão 0,35	Calzos del Piñón 0,35	Pinion Shim 0,35
B	8013.104.431.00.7	01	Calços do Pinhão 0,45	Calzos del Piñón 0,45	Pinion Shim 0,45
C	8013.104.432.00.5	01	Calços do Pinhão 0,50	Calzos del Piñón 0,50	Pinion Shim 0,50
D	8013.104.433.00.3	01	Calços do Pinhão 1,25	Calzos del Piñón 1,25	Pinion Shim 1,25
E	8013.104.434.00.1	01	Calços do Pinhão 1,60	Calzos del Piñón 1,60	Pinion Shim 1,60
F	8013.104.435.00.8	01	Calços do Pinhão 1,80	Calzos del Piñón 1,80	Pinion Shim 1,80
-	8013.104.547.00.0	01	Caixa Traseira	Caja Trasera	Rear Case

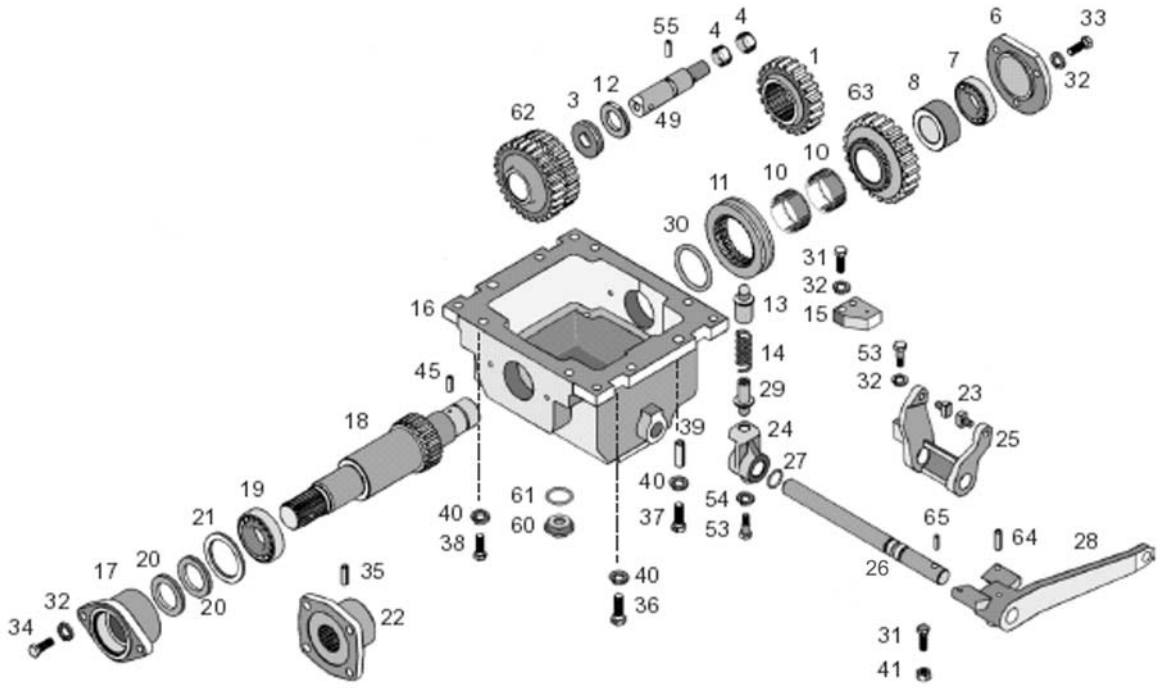

SISTEMA DA TRANSMISSÃO - ACIONAMENTO DA TRAÇÃO DIANTEIRA SISTEMA DE LA TRANSMISIÓN - ACCIONAMIENTO DE LA TRACCIÓN DELANTERA TRANSMISSION SYSTEM - FRONT TRACTION DRIVER					
ITEM	CÓDIGO Nº DE PIEZAS CODE	QNT. CT. QTY.	DENOMINAÇÃO / DENOMINACIÓN / DENOMINATION		
1	8013.104.369.00.9	01	Engrenagem Z=29	Engranaje Z=29	Gear Z=29
3	8013.104.563.00.7	01	Calço	Calzo	Shim
4	8013.104.371.00.5	02	Gaiola de Agulhas	Jaula de Agujas	Needle Bearing
6	8013.104.373.00.1	01	Tampa	Tapa	Cover
7	8013.104.374.00.9	01	Rolamento	Rodamiento	Bearing
8	8013.104.376.00.4	01	Espaçador	Espaciador	Spacer
10	4001.048.023.00.0	02	Rolamento de Agulhas	Rodamiento de Agujas	Needle Bearing
11	8013.104.462.00.2	01	Anel	Anillo	Ring
12	8013.104.383.00.0	01	Espaçador	Espaciador	Spacer
13	8013.104.386.00.3	01	Guia de Mola	Guia de Resorte	Spring Guide
14	8007.104.185.00.1	01	Mola	Resorte	Spring
15	8013.104.381.00.4	01	Placa	Placa	Plate
16	8013.104.382.00.2	01	Caixa de Acionamento	Caja de Accionamiento	Driver Box
17	8013.104.426.00.7	01	Tampa	Tapa	Cover
18	8013.104.463.00.0	01	Eixo de Saída	Eje de Salída	Output Shaft
19	8013.104.335.00.0	01	Rolamento	Rodamiento	Bearing
20	4002.010.048.00.9	02	Retentor	Retén	Seal
21.1	8013.104.766.00.6	CN	Calço 0,15 mm	Calzo 0,15 mm	0,15 mm Shim
21.2	8013.104.767.00.4	CN	Calço 0,40 mm	Calzo 0,40 mm	0,40 mm Shim
22	8013.104.466.00.3	01	Flange	Brida	Flange
23	8009.104.186.00.5	02	Pivo	Pivote	Pivot
24	8009.104.194.00.9	01	Pivo	Pivote	Pivot
25	8007.104.183.00.6	01	Garfo	Horquilla	Fork
26	8013.104.467.00.1	01	Eixo de Acionamento	Ejo de Accionamiento	Driver Shaft
27	7015.009.014.00.3	02	Anel de Vedação	Anillo de Vedación	Sealing Ring
28	8013.104.468.00.9	01	Alavanca de Acionamento	Palanca de Accionamiento	Driver Lever
29	8009.104.193.00.1	01	Guia de Mola Macho	Guia de Resorte Macho	Spring Guide
30	8013.104.469.00.7	01	Anel	Anillo	Ring
31	4101.047.092.05.3	04	Parafuso Sext. M8 x 30	Tornillo Hex. M8 x 30	Hex. Bolt M8 x 30

SISTEMA DA TRANSMISSÃO - ACIONAMENTO DA TRAÇAÕ DIANTEIRA
SISTEMA DE LA TRANSMISIÓN - ACCIONAMIENTO DE LA TRACCIÓN DELANTERA
TRANSMISSION SYSTEM - FRONT TRACTION DRIVE

ITEM	CÓDIGO Nº DE PIEZAS CODE	QNT. CT. QTY.	DENOMINAÇÃO / DENOMINACIÓN / DENOMINATION		
32	4103.012.009.01.3	07	Arruela de Pressão	Arandela de Presión	Spring Washer
33	4101.047.088.05.1	03	Parafuso Sext. M8 x 20	Tornillo Hex. M8 x 20	Hex. Bolt M8 x 20
34	4101.047.090.05.7	02	Parafuso Sext. M8 x 25	Tornillo Hex. M8 x 25	Hex. Bolt M8 x 25
35	4006.011.053.00.9	01	Bucha Elástica	Buje Elástica	Spring Bushing
36	4101.048.008.05.8	06	Parafuso Sext. M10 x 30	Tornillo Hex. M10 x 30	Hex. Bolt M10 x 30
37	4101.048.011.01.1	02	Parafuso Sext. M10 x 45	Tornillo Hex. M10 x 45	Hex. Bolt M10 x 45
38	4101.045.057.05.8	04	Parafuso Sext. M10 x 55	Tornillo Hex. M10 x 55	Hex. Bolt M10 x 55
39	4006.013.091.00.7	02	Bucha Elástica	Buje Elástica	Spring Bushing
40	4103.012.010.01.1	12	Arruela de Pressão	Arandela de Presión	Spring Washer
41	4102.013.006.04.4	02	Porca Sext.	Tuerca Hex.	Hex. Nut
45	4006.010.053.00.0	01	Bucha Elástica	Buje Elástica	Spring Bushing
49	8013.104.564.00.5	01	Eixo	Eje	Shaft
53	4101.022.069.05.0	02	Parafuso Ponta	Tornillo Ponta	Bolt
54	4103.012.009.01.3	02	Arruela de Pressão	Arandela de Presión	Spring Washer
55	8013.104.565.00.2	01	Platina	Platina	Platina
60	8009.104.022.00.2	01	Bujão Magnético	Tapón Magnético	Magnetic Plug
61	8010.104.081.00.6	01	Anel	Anillo	Ring
62	8013.104.566.00.0	01	Engrenagem Dupla Z=31/24	Engranaje Doble Z=31/24	Duple Gear Z=31/24
63.1	8013.104.567.00.8	01	Engrenagem Z=41	Engranaje Z=41	Gear Z=41
63.2	8013.104.574.00.4	01	Engrenagem Z=42	Engranaje Z=42	Gear Z=42
64	4006.011.048.00.9	01	Anel Elástico	Anillo Elastico	Spring Ring
65	4006.010.091.00.0	01	Bucha Elástica	Buje Elástica	Spring Bushing

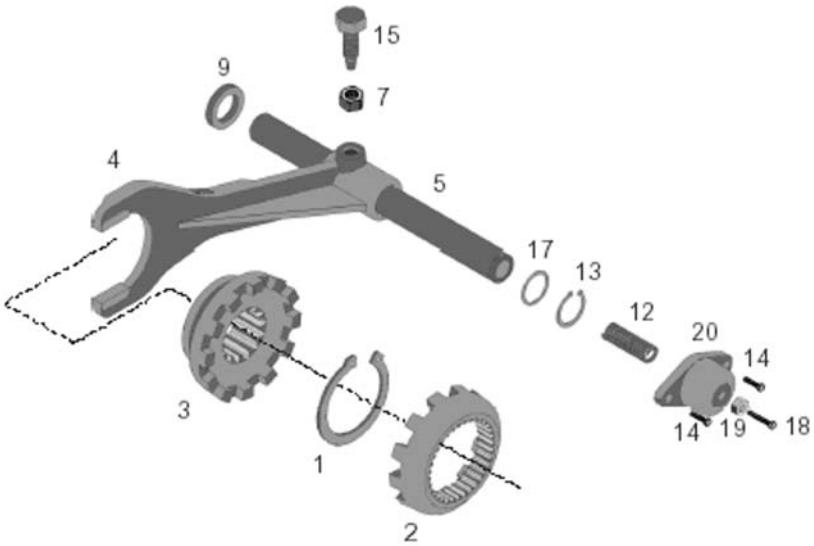

SISTEMA DA TRANSMISSÃO - BLOQUEIO DO DIFERENCIAL
SISTEMA DE LA TRANSMISIÓN - TRABA DE DIFERENCIAL
TRANSMISSION SYSTEM - DIFFERENTIAL LOCK

ITEM	CÓDIGO Nº DE PIEZAS CODE	QNT. CT. QTY.	DENOMINAÇÃO / DENOMINACIÓN / DENOMINATION		
1	8013.104.450.00.7	01	Anel de Segurança	Anillo de Securidad	Locking Ring
2	8013.104.451.00.5	01	Acoplamento Fixo	Acople Fijo	Fixed Coupling
3	8013.104.452.00.3	01	Acoplamento Móvel	Acople Movil	Movable Coupling
4	8013.104.453.00.1	01	Garfo	Horquilla	Fork
5	8013.104.447.00.3	01	Eixo do Garfo	Eje de Horquilla	Fork Shaft
7	4102.013.013.05.7	01	Porca Sext.	Tuerca Hex.	Hex. Nut
9	4002.011.022.00.3	01	Retentor	Retén	Seal
12	8013.104.097.00.6	01	Mola	Resorte	Spring
13	4008.010.021.00.3	01	Anel Elástico	Anillo Elastico	Spring Ring
14	4101.037.082.05.6	02	Parafuso Sext. Int.	Tornillo Hex. Int.	Inner Hex. Bolt
15	8013.104.100.00.8	01	Parafuso	Tornillo	Bolt
17	8013.104.098.00.4	01	Espaçador 1,0	Espaciador 1,0	Spacer 1,0
17	8013.104.098.01.2	01	Espaçador 0,5	Espaciador 0,5	Spacer 0,5
18	4101.047.098.05.0	01	Parafuso Sext. M8 x 55	Tornillo Hex. M8 x 55	Hex. Bolt M8 x 55
19	4102.011.007.06.9	01	Porca Sext. M8	Tuerca Hex. M8	Hex. Nut M8
20	8013.104.099.00.2	01	Tampa	Tapa	Cover
-	8013.104.548.00.8	01	Bloqueio do Diferencial	Traba de Diferencial	Differential Lock

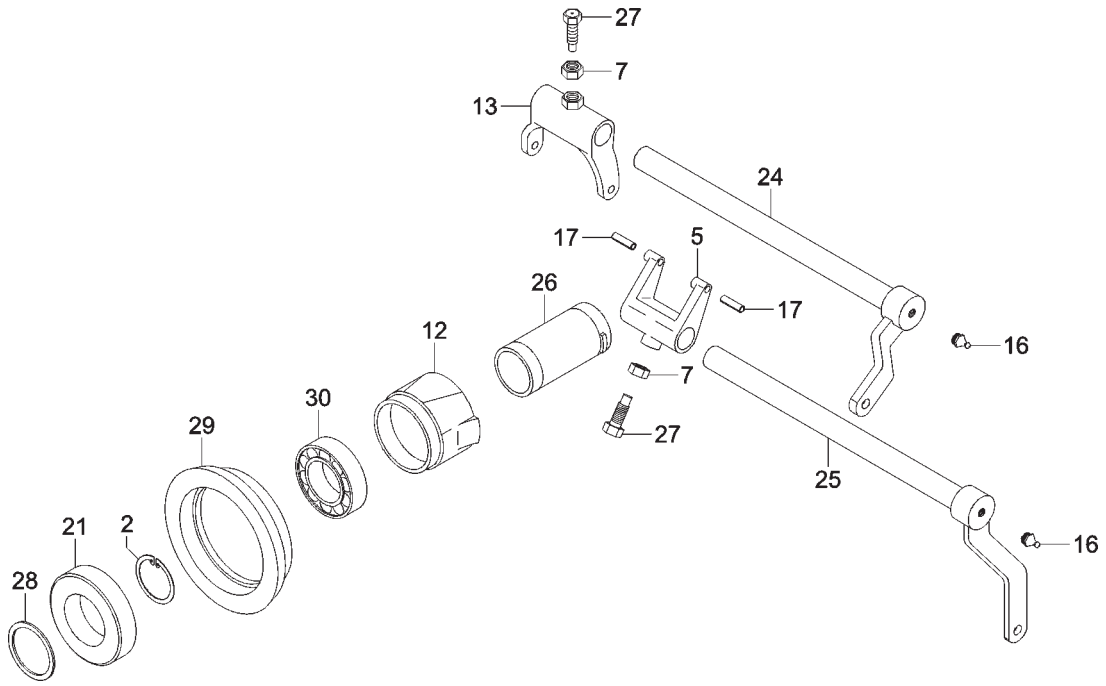

SISTEMA DA TRANSMISSÃO - DESEMBREAGEM
SISTEMA DE LA TRANSMISIÓN - DESEMBRAGADOR
TRANSMISSION SYSTEM - DISENGAGER

ITEM	CÓDIGO Nº DE PIEZAS CODE	QNT. CT. QTY.	DENOMINAÇÃO / DENOMINACIÓN / DENOMINATION		
2	4008.010.047.00.8	01	Anel Elástico	Anillo Elastico	Spring Ring
5	8013.102.025.00.9	01	Garfo Interno TDP	Horquilla Interno TDP	Inside Fork Gear TPO
7	4102.013.013.05.7	02	Porca Sext.	Tuerca Hex.	Hex. Nut
12	8013.102.060.00.6	01	Desembreagem Acionamento Ext.	Desembragador Accionamiento Ext.	Outside Disengager
13	8013.102.027.00.5	01	Garfo Externo Marchas	Horquilla Externo Cambio	Outside Fork Gearshift
16	4003.010.007.00.3	04	Graxeira	Engrasadora	Grease Fitting
17	4006.010.078.00.7	04	Bucha Elástica	Buje Elástica	Spring Bushing
21	4001.020.005.00.9	01	Rolamento da Embreagem TDP	Rodamiento de la Embrague TDP	Clutch Bearing TPO
24	8013.102.028.00.3	01	Eixo Externo Marchas	Eje Externo Cambio	Outside Shaft Gearshift
25	8013.102.029.00.1	01	Eixo Interno TDP	Eje Interno TDP	Inside Shaft TPO
26	8013.102.030.00.9	01	Desembreagem Acionamento Int.	Desembragador Accionamiento Ent.	Inside Disengager
27	8013.104.100.00.8	02	Parafuso	Tornillo	Bolt
28	8009.102.072.00.9	01	Anel Elástico	Anillo Elastico	Spring Ring
29	8013.102.061.00.4	01	Apoio Externo do Rolamento	Apoyo Externo del Rodamiento	External Bracket bearing Gear
			Marchas	Rodamiento Cambio	Shifter
30	8013.102.062.00.2	01	Rolamento	Rodamiento	Bearing

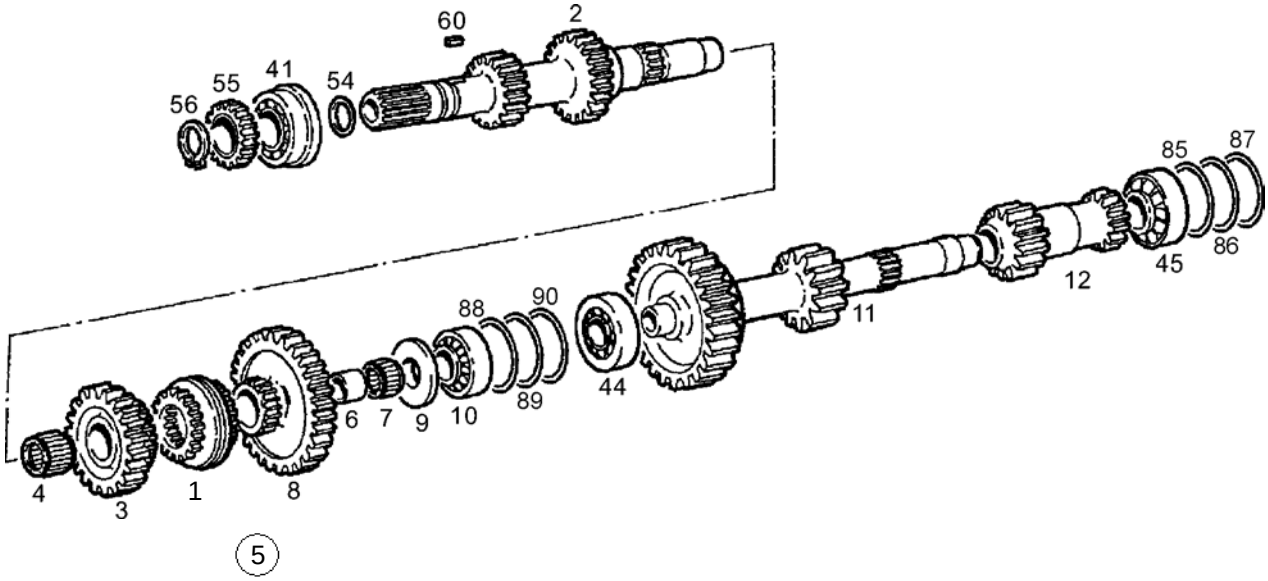

SISTEMA DA TRANSMISSÃO - EIXO IMPULSOR
SISTEMA DE LA TRANSMISIÓN - EJE IMPULSOR
TRANSMISSION SYSTEM - IMPULSER SHAFT

ITEM	CÓDIGO Nº DE PIEZAS CODE	QNT. CT. QTY	DENOMINAÇÃO / DENOMINACIÓN / DENOMINATION		
1	8013.104.764.00.1	01	Sincronizador 3ª e 4ª		
2	8013.104.327.00.7	01	Eixo Impulsor	Eje Impulsor	Impulser Shaf
3	8013.104.328.00.5	01	Engrenagem 3ª Z=34	Engranaje 3ª Z=34	Gear 3ª Z=34
4	8013.104.329.00.3	03	Gaiola de Agulhas	Jaula de Agujas	Needle Bearing
5	8013.104.330.00.1	01	Jogo Sincronizado Completo	Juego Sincronizado Completo	Stop Ring Set
6	8013.104.331.00.9	02	Anel	Anillo	Ring
7	8013.104.332.00.7	02	Gaiola de Agulhas	Jaula de Agujas	Needle Bearing
8	8013.104.333.00.5	01	Engrenagem 4ª Z=40	Engranaje 4ª Z=40	Gear 4ª Z=40
9	8013.104.334.00.3	01	Separador do Rolamento	Separador de Rodamiento	Bearing Separator
10	8013.104.335.00.0	01	Rolamento	Rodamiento	Bearing
11	8013.104.336.00.8	01	Eixo Impulsor II	Eje Impulsor II	Impulser Shaf II
12	8013.104.337.00.6	01	Eixo Impulsor III	Eje Impulsor III	Impulser Shaf III
41	8013.104.355.00.8	01	Rolamento	Rodamiento	Bearing
44	8013.104.358.00.2	01	Rolamento	Rodamiento	Bearing
45	8013.104.359.00.0	01	Rolamento	Rodamiento	Bearing
54	8007.104.154.00.7	01	Anel de Vedação	Anillo de Vedación	Sealing Ring
55	8013.104.364.00.0	01	Engrenagem de Comando	Engranaje de Mando	Gear
56	4008.010.037.00.9	01	Anel Elástico	Anillo Elastico	Spring Ring
60	8013.104.367.00.3	01	Chaveta	Chaveta	Woodruff Key
85	8013.104.394.00.7	01	Calço 0,15 mm	Calzo 0,15 mm	Shim 0,15 mm
86	8013.104.395.00.4	01	Calço 0,50 mm	Calzo 0,50 mm	Shim 0,50 mm
87	8013.104.397.00.0	01	Calço 2,00 mm	Calzo 2,00 mm	Shim 2,00 mm
88	8013.104.397.00.0	01	Calço 0,15 mm	Calzo 0,15 mm	Shim 0,15 mm
89	8013.104.398.00.8	01	Calço 0,50 mm	Calzo 0,50 mm	Shim 0,50 mm
90	8013.104.399.00.6	01	Calço 2,00 mm	Calzo 2,00 mm	Shim 2,00 mm

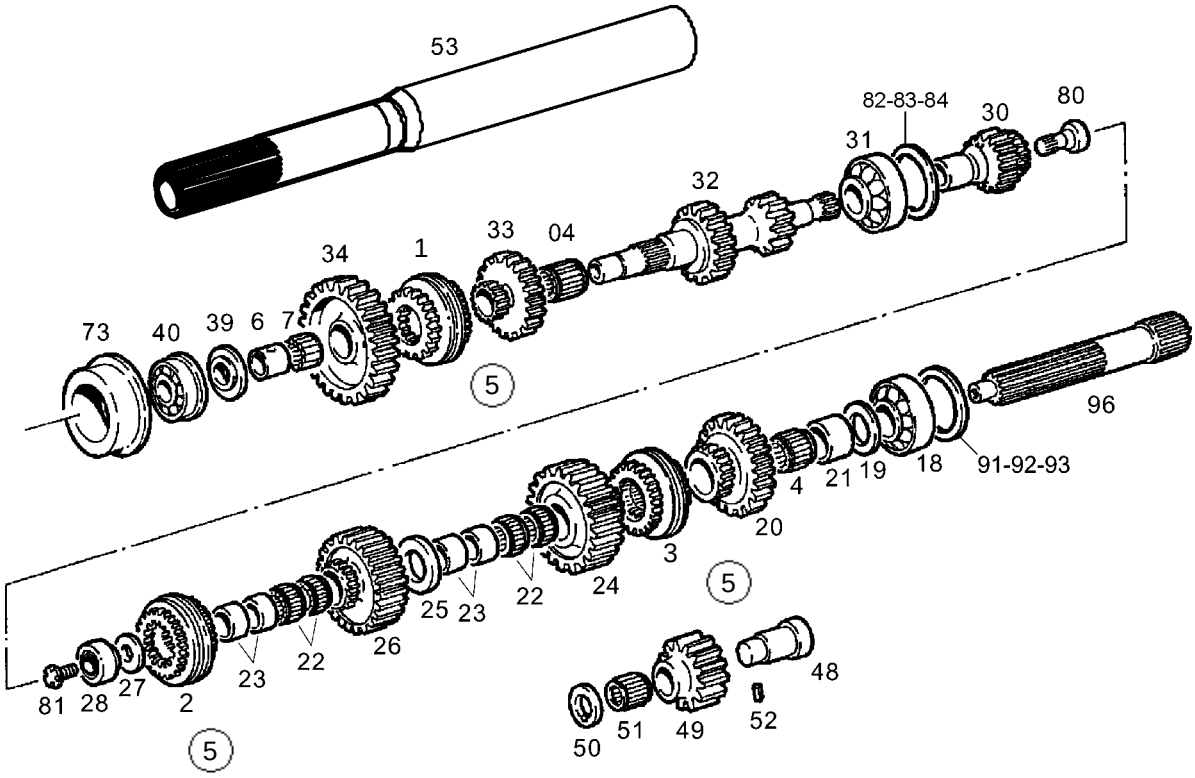

SISTEMA DA TRANSMISSÃO - EIXO DE SAÍDA
SISTEMA DE LA TRANSMISIÓN - EJE DE SALÍDA
TRANSMISSION SYSTEM - OUTPUT SHAFT

ITEM	CÓDIGO Nº DE PIEZAS CODE	QNT. CT. QTY.	DENOMINAÇÃO / DENOMINACIÓN / DENOMINATION		
1	8013.104.764.00.1	01	Sincronizador 1ª e 2ª		
2	8013.104.765.00.8	01	Sincronizador A e M		
3	8013.104.763.00.3	01	Sincronizador B e R		
4	8013.104.329.00.3	02	Gaiola de Agulhas	Jaula de Agujas	Needle Bearing
5	8013.104.330.00.1	01	Jogo Sincronizadores Completo		
6	8013.104.331.00.9	01	Anel	Anillo	Ring
7	8013.104.332.00.7	01	Gaiola de Agulhas	Jaula de Agujas	Needle Bearing
18	4001.035.009.00.4	01	Rolamento	Rodamiento	Bearing
19	8013.104.338.00.4	01	Separador do Rolamento	Separador de Rodamiento	Bearing Separator
20	8013.104.339.00.2	01	Engrenagem Marcha Ré Z=43	Engranaje Marcha Ré Z=43	Re Gearshift Gear Z=43
21	8013.104.340.00.0	01	Anel	Anillo	Ring
22	4001.047.097.00.5	04	Rolamento Agulhas	Rodamiento Agujas	Needle Bearing
23	8013.104.341.00.8	04	Anel Interno	Anillo Interno	Inside Ring
24	8013.104.342.00.6	01	Engrenagem Z=38	Engranaje Z=38	Gear Z=38
25	8013.104.343.00.4	01	Separador Z=32/Z=39	Separador Z=32/Z=39	Separator Z=32/Z=39
26	8013.104.344.00.2	01	Engrenagem Z=35	Engranaje Z=35	Gear Z=35
27	8013.104.345.00.9	01	Separador	Separador	Separator
28	8013.104.346.00.7	01	Rolamento	Rodamiento	Bearing
30	8013.104.347.00.5	01	Engrenagem de Subida Z=23	Engranaje de Subida Z=23	Upper Gear Z=23
31	8013.104.348.00.3	01	Rolamento	Rodamiento	Bearing
32	8013.104.349.00.1	01	Engrenagem Dupla 3ª e 4ª	Engranaje Doble 3ª y 4ª	Duple Gear 3ª and 4ª
33	8013.104.350.00.9	01	Engrenagem 2ª	Engranaje 2ª	Gear 2ª
34	8013.104.351.00.7	01	Engrenagem 1ª	Engranaje 1ª	Gear 1ª
39	8013.104.353.00.3	01	Espaçador	Espaciador	Spacer
40	8013.104.354.00.1	01	Rolamento	Rodamiento	Bearing
48	8013.104.360.00.8	01	Eixo Engrenagem Intermediária	Eje Engranaje Intermedio	Intermediate Gear Shaft
49	8013.104.361.00.6	01	Engrenagem Intermediária	Engranaje Intermedio	Intermediate Gear
50	8013.104.362.00.4	01	Arruela	Arandela	Washer
51	4001.048.025.00.5	02	Rolamento Agulhas	Rodamiento Agujas	Needle Bearing

SISTEMA DA TRANSMISSÃO - EIXO DE SAÍDA
SISTEMA DE LA TRANSMISIÓN - EJE DE SALÍDA
TRANSMISSION SYSTEM - OUTPUT SHAFT

ITEM	CÓDIGO Nº DE PIEZAS CODE	QNT. CT. QTY.	DENOMINAÇÃO / DENOMINACIÓN / DENOMINATION		
52	4006.010.053.00.0	01	Bucha Elástica	Buje Elástica	Spring Bushing
53	8013.104.363.00.2	01	Eixo Impulsor	Eje Impulsor	Impulse Shaft
73	8013.104.384.00.8	01	Suporte	Soporte	Bracket
80	8013.104.389.00.7	01	União	Ensamble	Union
81	8013.104.390.00.5	01	Parafuso	Tornillo	Bolt
82	8013.104.391.00.3	01	Calço	Calzo	Shim
83	8013.104.392.00.1	01	Calço	Calzo	Shim
84	8013.104.393.00.9	01	Calço	Calzo	Shim
91	8013.104.400.00.2	01	Calço	Calzo	Shim
92	8013.104.401.00.0	01	Calço	Calzo	Shim
93	8013.104.402.00.8	01	Calço	Calzo	Shim
96	8013.104.559.00.5	01	Eixo Saída	Eje Salída	Output Shaft

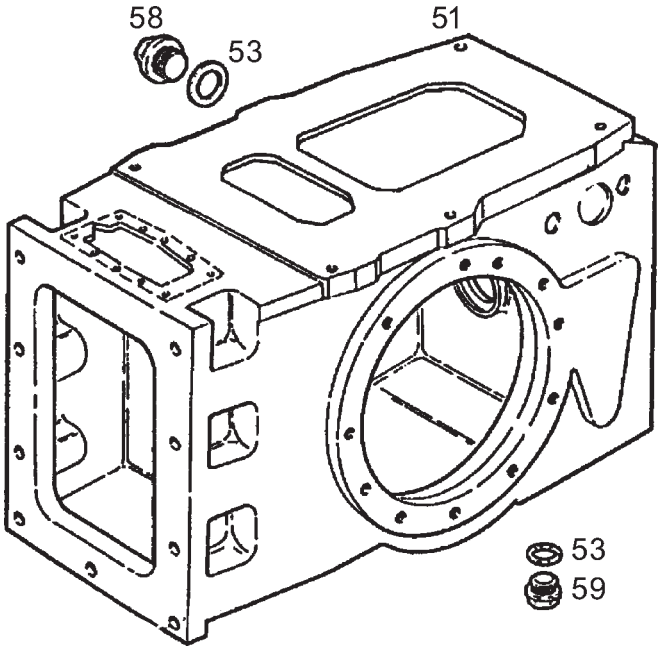

SISTEMA DA TRANSMISSÃO - CARCAÇA TRASEIRA
SISTEMA DE LA TRANSMISIÓN - CARCAZA TRASERA
TRANSMISSION SYSTEM - REAR HOUSING

ITEM	CÓDIGO Nº DE PIEZAS CODE	QNT. CT. QTY.	DENOMINAÇÃO / DENOMINACIÓN / DENOMINATION		
51	8013.104.568.00.6	01	Carcaça Traseira	Carcaza Trasera	Rear Housing
53	8010.104.081.00.6	02	Anel	Anillo	Ring
58	8010.104.083.00.2	01	Tampão	Tapón	Plug
59	8009.104.022.00.2	01	Bujão Magnético	Tapón Magnético	Magnetic Plug

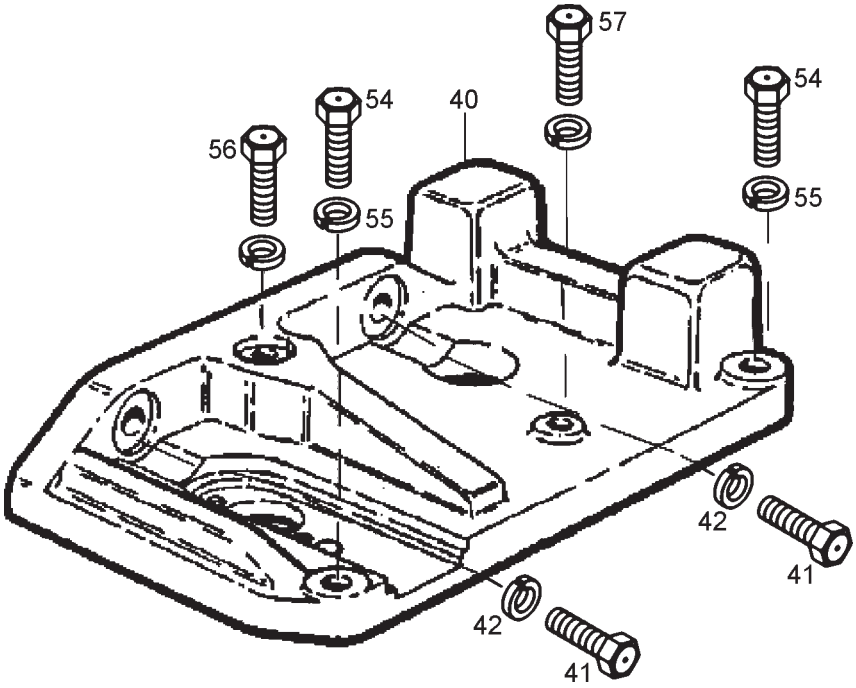

SISTEMA DA TRANSMISSÃO - TAMPA SUPERIOR
SISTEMA DE LA TRANSMISIÓN - TAPA SUPERIOR
TRANSMISSION SYSTEM - UPPER COVER

ITEM	CÓDIGO Nº DE PIEZAS CODE	QNT. CT. QTY.	DENOMINAÇÃO / DENOMINACIÓN / DENOMINATION		
40	8013.104.459.00.8	01	Tampa Superior	Tapa Superior	Upper Cover
41	4101.048.078.01.0	02	Parafuso Sext. M16 x 40	Tornillo Hex. M16 x 40	Hex. Bolt M16 x 40
42	4103.012.055.01.6	02	Arruela de Pressão B16	Arandela de Presión B16	Spring Washer B16
54	-	02	Parafuso Sext.	Tornillo Hex.	Hex. Bolt
55	4103.012.012.01.7	02	Arruela de Pressão A14	Arandela de Presión A14	Spring Washer A14
56	4101.047.094.05.9	01	Parafuso Sext. M8 x 35	Tornillo Hex. M8 x 35	Hex. Bolt M8 x 35
57	-	01	Parafuso Sext.	Tornillo Hex.	Hex. Bolt

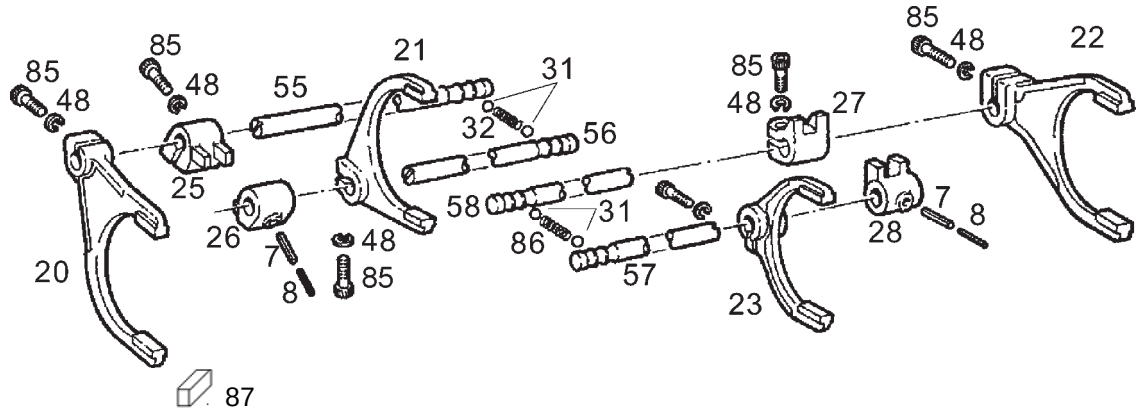

SISTEMA DA TRANSMISSÃO - GARFOS E VARETAS DO CÂMBIO SISTEMA DE LA TRANSMISIÓN - GARFIOS Y VARILLAS DE CAMBIOS TRANSMISSION SYSTEM - SHIFT FORK AND ROD					
ITEM	CÓDIGO Nº DE PIEZAS CODE	QNT. CT. QTY.	DENOMINAÇÃO / DENOMINACIÓN / DENOMINATION		
7	4006.011.022.00.4	06	Bucha Elástica	Buje Elástica	Spring Bushing
8	4006.010.044.00.9	06	Bucha Elástica	Buje Elástica	Spring Bushing
20	8013.104.408.00.5	01	Garfo de 1ª e 2ª	Horquilla de 1ª y 2ª	1ª and 2ª Fork
21	8013.104.409.00.3	01	Garfo de 3ª e 4ª	Horquilla de 3ª y 4ª	3ª and 4ª Fork
22	8013.104.410.00.1	01	Garfo B/R	Horquilla B/R	B/R Fork
23	8013.104.411.00.9	01	Garfo A/M	Horquilla A/M	A/M Fork
25	8013.104.412.00.7	01	Arrastador 1ª e 2ª	Arrastrador 1ª y 2ª	1ª and 2ª Driver
26	8013.104.413.00.5	01	Arrastador 3ª e 4ª	Arrastrador 3ª y 4ª	3ª and 4ª Driver
27	8013.104.414.00.3	01	Arrastador B/R	Arrastrador B/R	B/R Driver
28	8013.104.415.00.1	01	Arrastador H/M/4ª	Arrastrador H/M/4ª	H/M/4ª Driver
31	4007.010.008.00.2	04	Esfera ø8	Esfera ø8	Ball ø8
32	8007.104.068.00.9	01	Mola	Resorte	Spring
48	4103.012.009.01.3	12	Arruela de Pressão	Arandela de Presión	Spring Washer
55	8013.104.417.00.6	01	Vareta do Câmbio 1ª e 2ª	Varilla de Cambio 1ª y 2ª	1ª and 2ª Shift Rod
56	8013.104.418.00.5	01	Vareta do Câmbio 3ª e 4ª	Varilla de Cambio 3ª y 4ª	3ª and 4ª Shift Rod
57	8013.104.419.00.3	01	Vareta do Câmbio A/M	Varilla de Cambio A/M	A/M Shift Rod
58	8013.104.420.00.1	01	Vareta do Câmbio B/R	Varilla de Cambio B/R	B/R Shift Rod
85	4101.037.085.02.6	12	Parafuso Cil.	Tornillo Cil.	Cyl. Bolt
86	8013.104.427.00.5	01	Mola	Resorte	Spring
87	8013.104.575.00.1	08	Patin do garfo		

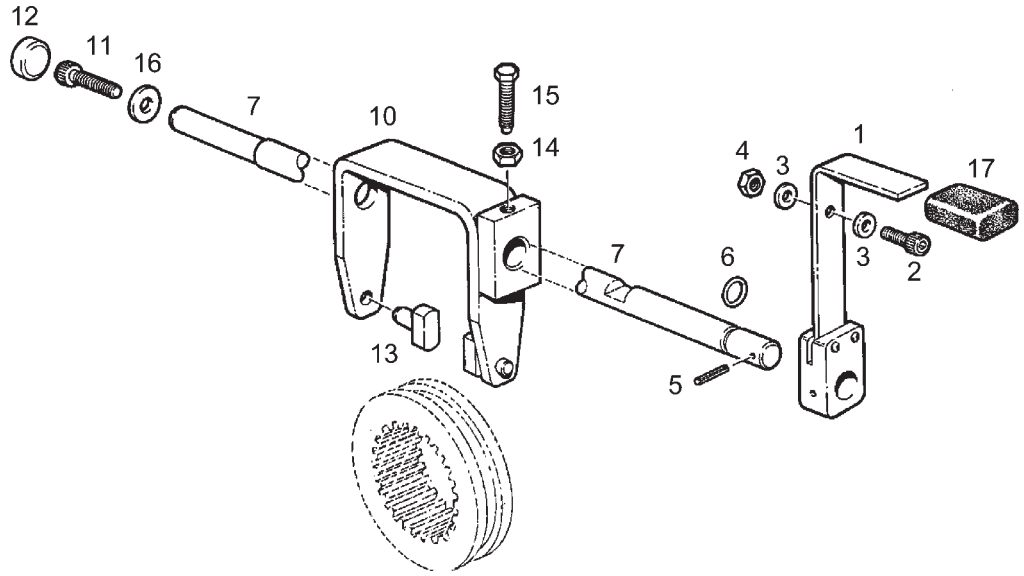

SISTEMA DA TRANSMISSÃO - ACIONAMENTO TOMADA DE FORÇA
SISTEMA DE LA TRANSMISIÓN - ACCIONAMIENTO TOMA DE FUERZA
TRANSMISSION SYSTEM - POWER INTAKE DRIVER

ITEM	CÓDIGO Nº DE PIEZAS CODE	QNT. CT. QTY.	DENOMINAÇÃO / DENOMINACIÓN / DENOMINATION		
1	8013.104.514.00.0	01	Alavanca Acionamento	Palanca Accionamiento	Driver Lever
2	4101.037.068.05.5	01	Parafuso Sext. Int. M6 x 16	Tornillo Hex. Int. M6 x 16	Inner Hex. Bolt M6 x 16
3	8013.104.515.00.7	02	Arruela Plana	Arandela Plana	Plain Washer
4	4102.011.005.05.5	01	Porca Sext. M6	Tuerca Hex. M6	Hex. Nut M6
5	-	01	Contrapino	Contraperno	Cotter Pin
6	8008.108.065.00.9	01	Anel Elástico	Anillo Elastico	Spring Ring
7	8013.104.517.00.3	01	Eixo	Eje	Shaft
10	8013.104.516.00.5	01	Garfo	Horquilla	Fork
11	4101.037.084.05.2	01	Parafuso Sext. Int. M8 x 25	Tornillo Hex. Int. M8 x 25	Inner Hex. Bolt M8 x 25
12	4012.010.011.00.6	01	Tampa Vedação	Tapa Vedación	Sealing Cover
13	8009.104.186.00.5	02	Pivo	Pivote	Pivot
14	4102.011.007.06.9	01	Porca Sext.	Tuerca Hex.	Hex. Nut
15	4101.022.071.05.6	01	Parafuso Ponta	Tornillo Puenta	Head Bolt
16	4103.011.013.01.6	01	Arruela Lisa	Arandela Lisa	Flat Washer
17	8013.104.519.00.9	01	Protetor de Borracha	Protector de Goma	Rubber Protector
-	8013.104.555.00.3	01	Acionamento Tomada de Força	Accionamiento Toma de Fuerza	Power Intake Driver

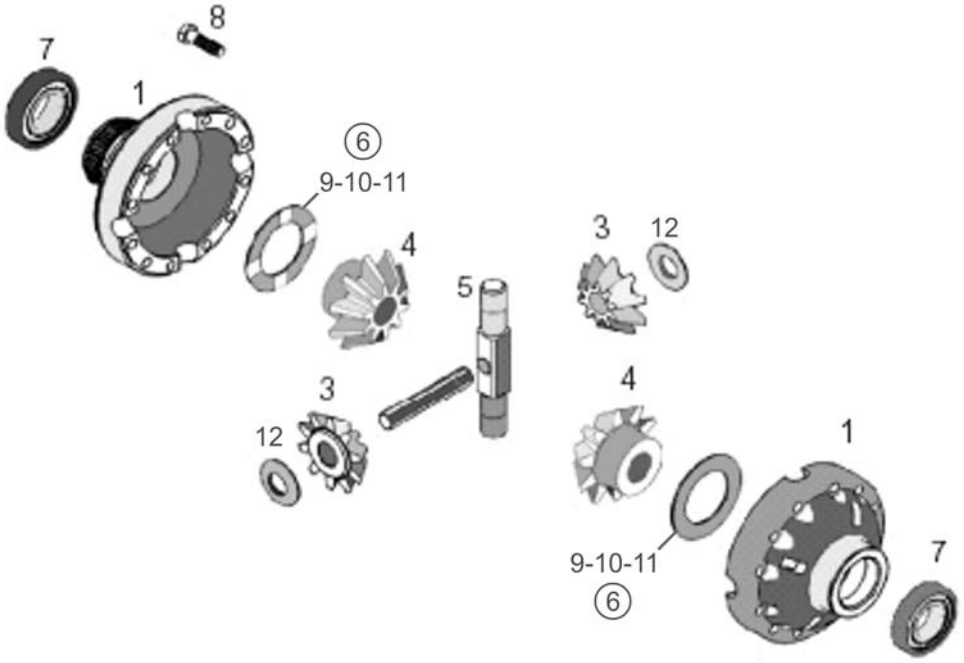

SISTEMA DA TRANSMISSÃO - DIFERENCIAL
SISTEMA DE LA TRANSMISIÓN - DIFERENCIAL
TRANSMISSION SYSTEM - DIFFERENTIAL

	ITEM	CÓDIGO Nº DE PIEZAS CODE	QNT. CT. QTY.	DENOMINAÇÃO / DENOMINACIÓN / DENOMINATION		
	1	8013.104.437.00.4	01	Carcaça Direita	Carcaza Derecha	Right Housing
	1	8013.104.438.00.2	01	Carcaça Esquerda	Carcaza Izquierda	Left Housing
BT	3	8013.104.440.00.8	02	Sátelite	Sátelite	Satellite
	4	8013.104.441.00.6	02	Planetário	Planetario	Planetarium
BT	5	8013.104.442.00.4	01	Eixo da Sátelite	Eje de Sátelite	Satellite Shaft
	6	8013.104.443.00.2	01	Conj. Arruela do Planetário (inclui	Conj. Arandela de Planetario (inclui	Planetarium Washer Conj. (include
				itens 9 ao 11)	itenes 9 al 11)	itens 9 until 11)
	7	4001.033.100.00.3	02	Rolamento	Rodamiento	Bearing
	8	4101.048.034.02.1	12	Parafuso	Tornillo	Bolt
	9	8013.104.444.00.0	CN	Arruela do Planetário 2,00	Arandela de Planetario 2,00	Planetarium Washer 2,00
	10	8013.104.445.00.7	CN	Arruela do Planetário 2,10	Arandela de Planetario 2,10	Planetarium Washer 2,10
	11	8013.104.446.00.5	CN	Arruela do Planetário 2,20	Arandela de Planetario 2,20	Planetarium Washer 2,20
BT	12	8013.104.439.00.0	02	Arruela da Sátelite	Arandela de Sátelite	Satellite Washer
	-	8013.104.436.00.6	01	Conj. Carcaça Diferencial (inclui	Conj. Carcaza Diferencial (inclui	Differential Housing Conj. (include
				itens 1)	itenes 1)	itens 1)
	-	8013.104.556.00.1	01	Diferencial Completo	Diferencial Completo	Whole Differential

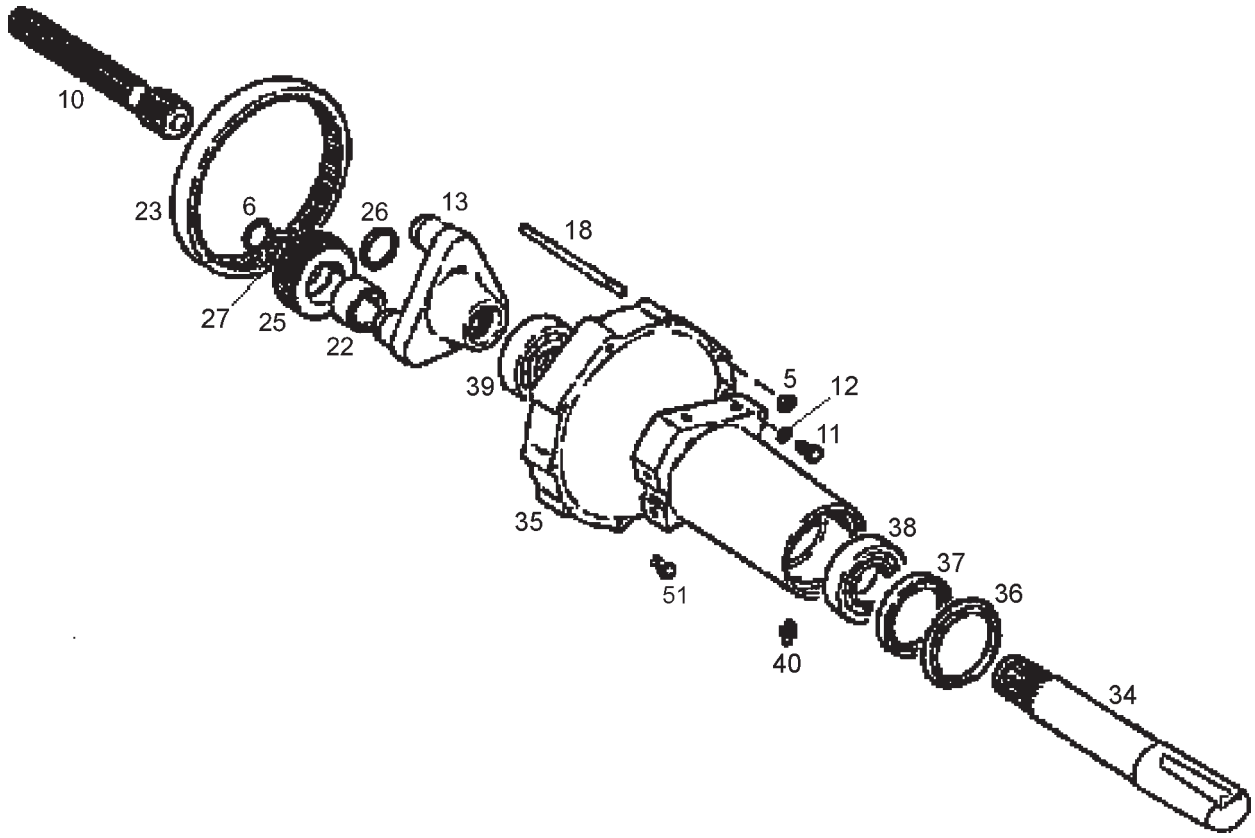

SISTEMA DA TRANSMISSÃO - EIXO TRASEIRO
SISTEMA DE LA TRANSMISIÓN - EJE TRASERO
TRANSMISSION SYSTEM - REAR SHAFT

ITEM	CÓDIGO Nº DE PIEZAS CODE	QNT. CT. QTY.	DENOMINAÇÃO / DENOMINACIÓN / DENOMINATION		
5	4102.011.014.02.4	22	Porca Sext.	Tuerca Hex.	Hex. Nut
6	4008.010.046.00.0	06	Anel Elástico	Anillo Elastico	Spring Ring
10	8013.104.501.00.7	02	Eixo Solar	Eje Solar	Sun Shaft
11	4010.013.017.04.6	02	Bujão	Tapón	Plug
12	4014.010.029.00.4	02	Anel de Vedação	Anillo de Vedación	Sealing Ring
13	8013.104.477.00.0	02	Coifa	Exhaustor	Case
18	8013.105.054.00.6	22	Parafuso Prisioneiro	Tornillo Espárrago	Stud Bolt
22	8013.104.483.00.8	06	Rolamento	Rodamiento	Bearing
23	8013.104.478.00.8	02	Roda	Rueda	Wheel
25	8013.104.484.00.6	03	Planetário	Planetario	Planetarium
26	8009.104.075.00.0	02	Porca Ranhurada	Tuerca Ranura	Nut
27	8013.104.482.00.0	06	Arruela Distânciadora	Arandela Distanciadora	Spacer Washer
34	8013.104.479.00.6	02	Ponta de Eixo	Punta de Eje	Shaft Head
35	8013.104.480.00.4	02	Carcaça Saída da Roda	Carcaza Salída de la Rueda	Wheel Output Housing
36	8013.104.481.00.2	02	Retentor	Retén	Seal
37	8013.104.188.00.3	02	Retentor	Retén	Seal
38	4001.035.090.00.4	02	Rolamento	Rodamiento	Bearing
39	4001.032.063.00.4	02	Rolamento	Rodamiento	Bearing
40	4003.010.007.00.3	02	Graxeira	Engrasadora	Grease Fitting
51	4101.045.087.05.5	24	Parafuso	Tornillo	Bolt
-	8013.104.550.00.0	01	Eixo Traseiro Completo	Eje Trasero Completo	Whole Rear Shaft

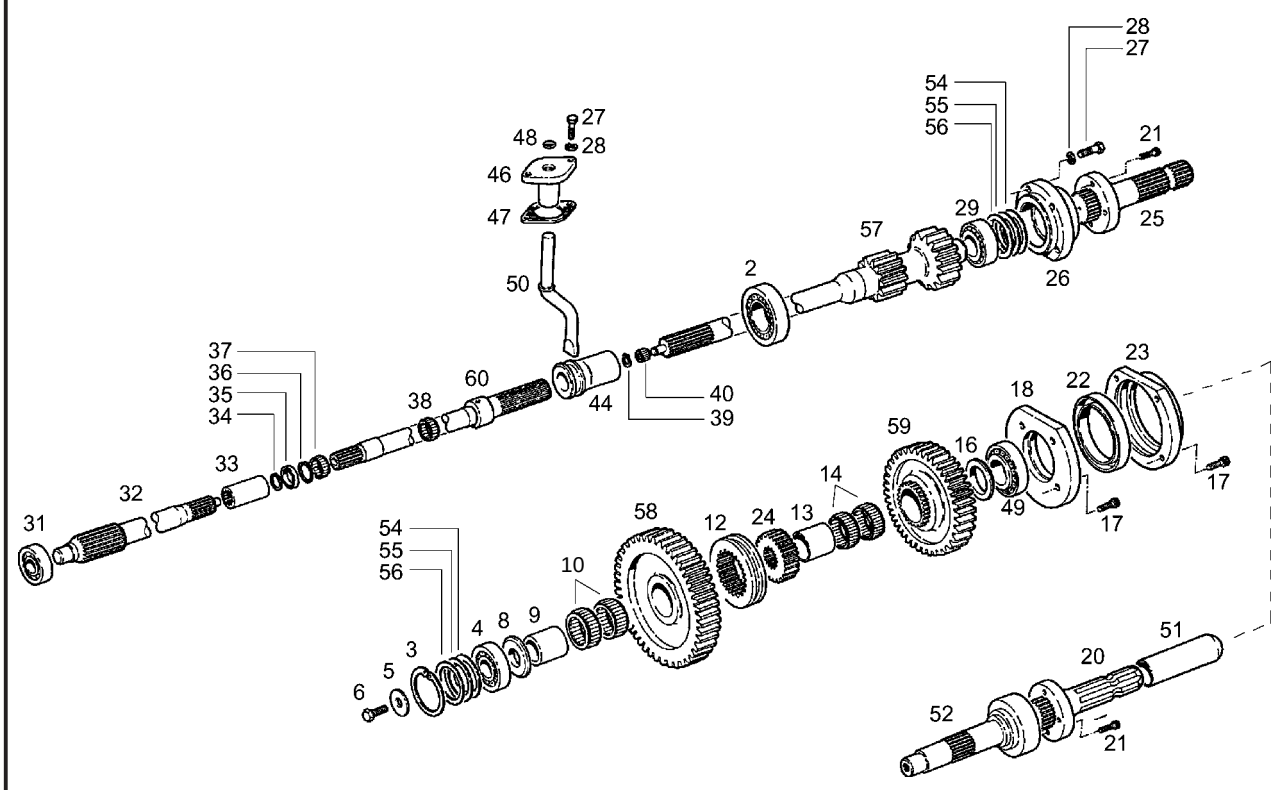

SISTEMA DA TRANSMISSÃO - TOMADA DE FORÇA SISTEMA DE LA TRANSMISIÓN - TOMA DE FUERZA TRANSMISSION SYSTEM - PTO					
ITEM	CÓDIGO Nº DE PIEZAS CODE	QNT. CT. QTY.	DENOMINAÇÃO / DENOMINACIÓN / DENOMINATION		
2	8013.104.358.00.2	01	Rolamento	Rodamiento	Bearing
3	8013.104.487.00.9	01	Anel “O”	Anillo “O”	O-Ring
4	4001.033.054.00.2	01	Rolamento	Rodamiento	Bearing
5	8013.104.488.00.7	01	Arruela	Arandela	Washer
6	4101.048.022.05.9	01	Parafuso Sext.	Tornillo Hex.	Hex. Bolt
8	8013.104.489.00.5	01	Distânciador	Distanciador	Spacer
9	8013.104.490.00.3	01	Anel	Anillo	Ring
10	8013.104.491.00.1	02	Gaiola de Agulhas	Jaula de Agujas	Needle Bearing
12	8013.104.462.00.2	01	Anel	Anillo	Ring
13	8013.104.493.00.7	01	Anel	Anillo	Ring
14	4001.048.025.00.5	02	Rolamento de Agulhas	Rodamiento de Agujas	Needle Bearing
16	8013.104.494.00.5	01	Distânciador	Distanciador	Spacer
17	4101.037.082.05.6	09	Parafuso Sext. Int.	Tornillo Hex. Int.	Inner Hex. Bolt
18	8013.104.495.00.2	01	Tampa	Tapa	Cover
20	8013.104.496.00.0	01	Eixo	Eje	Shaft
21	4101.037.080.05.0	09	Parafuso Sext. Int. M8 x 16	Tornillo Hex. Int. M8 x 16	Inner Hex. Bolt M8 x 16
22	8013.104.497.00.8	01	Retentor	Retén	Seal
23	8013.104.498.00.6	01	Tampa	Tapa	Cover
24	8013.104.499.00.4	01	Guia	Guia	Guide
25	8013.104.500.00.9	01	Eixo Tomada de Força	Eje Toma de Fuerza	PTO Shaft
26	8013.104.502.00.5	01	Suporte	Soporte	Bracket
27	4101.047.090.05.7	08	Parafuso Sext. M8 x 25	Tornillo Hex. M8 x 25	Hex. Bolt M8 x 25
28	4103.012.009.01.3	08	Arruela de Pressão	Arandela de Presión	Spring Washer
29	8013.104.503.00.3	01	Rolamento	Rodamiento	Bearing
31	4001.019.019.04.5	01	Rolamento	Rodamiento	Bearing
32	8013.104.504.00.1	01	Eixo Tomada de Força	Eje Toma de Fuerza	PTO Shaft
33	8007.104.156.00.2	01	Bucha de Acoplamento	Buje de Acoplamiento	Coupling Bushing
34	4008.011.013.00.9	01	Anel Elástico	Anillo Elastico	Spring Ring
35	4002.016.085.00.5	01	Retentor	Retén	Seal

SISTEMA DA TRANSMISSÃO - TOMADA DE FORÇA
SISTEMA DE LA TRANSMISIÓN - TOMA DE FUERZA
TRANSMISSION SYSTEM - PTO

ITEM	CÓDIGO Nº DE PIEZAS CODE	QNT. CT. QTY.	DENOMINAÇÃO / DENOMINACIÓN / DENOMINATION		
36	4001.050.033.00.4	01	Anel de Segurança	Anillo de Securidad	Locking Ring
37	4001.047.098.00.3	01	Rolamento de Agulhas	Rodamiento de Agujas	Needle Bearing
38	4001.048.026.00.3	01	Rolamento de Agulhas	Rodamiento de Agujas	Needle Bearing
39	4001.050.030.00.0	01	Anel de Segurança	Anillo de Securidad	Locking Ring
40	4001.047.099.00.1	01	Rolamento de Agulhas	Rodamiento de Agujas	Needle Bearing
44	8007.104.157.00.0	01	Manguito de Acoplamento	Manguito de Acople	Coupling Sleeve
46	8007.104.032.00.5	01	Bucha Guia	Buje Guia	Guide Bushing
47	8007.104.033.00.3	01	Junta	Empaque	Gasket
48	8007.104.031.00.7	01	Anel de Vedação	Anillo de Vedación	Sealing Ring
49	4001.032.056.00.8	01	Rolamento	Rodamiento	Bearing
50	8013.104.505.00.8	01	Eixo Acionamento	Eje Accionamiento	Driver Shaft
51	8013.104.120.00.6	01	Protetor	Protector	Protector
52	8013.104.506.00.6	01	Conj. Eixo de Saída	Conj. Eje de Salída	Output Shaft Conj.
54	8013.104.507.00.4	CN	Calço	Calzo	Shim
55	8013.104.508.00.2	CN	Calço	Calzo	Shim
56	8013.104.509.00.0	CN	Calço	Calzo	Shim
57	8013.104.510.00.8	01	Eixo de Transmissão (T2)	Eje de Transmisión (T2)	Transmissión Shaft (T2)
58	8013.104.511.00.6	01	Engrenagem Z=49	Engranaje Z=49	Gear Z=49
59	8013.104.512.00.4	01	Engrenagem Z=43	Engranaje Z=43	Gear Z=43
60	8013.104.513.00.2	01	Eixo Tomada de Força	Eje Toma de Fuerza	PTO Shaft
-	8013.104.554.00.6	01	Tomada de Força	Toma de Fuerza	PTO

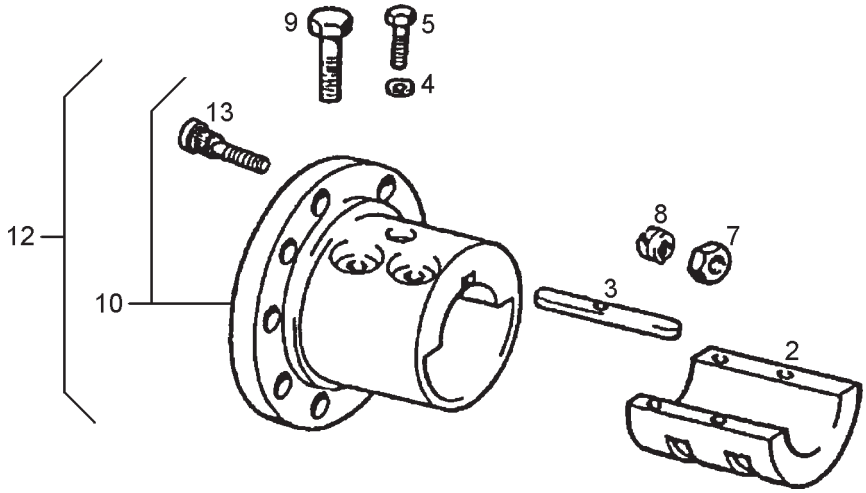

SISTEMA DA TRANSMISSÃO - CUBO DE RODA TRASEIRO
SISTEMA DE LA TRANSMISIÓN - CUBO DE RUEDA TRASERO
TRANSMISSION SYSTEM - REAR WHEEL HUB

ITEM	CÓDIGO Nº DE PIEZAS CODE	QNT. CT. QTY.	DENOMINAÇÃO / DENOMINACIÓN / DENOMINATION		
2	8010.104.056.00.8	01	Castanha do Cubo Traseiro	Castanha de Cubo Trasero	Rear Hub Piece
3	8010.104.057.00.6	01	Chaveta do Cubo Traseiro	Chaveta de Cubo Trasero	Rear Hub Key
4	4103.012.009.01.3	01	Arruela de Pressão A8	Arandela de Presión A8	Spring Washer A8
5	4101.045.039.05.6	01	Parafuso Sext. M8 x 60	Tornillo Hex. M8 x 60	Hex. Bolt M8 x 60
7	4102.017.014.05.1	08	Porca Sext. BM20	Tuerca Hex. BM20	Hex. Nut BM20
8	4103.020.002.01.6	08	Arruela Cônica	Arandela Conica	Conic Washer
9	8013.104.324.00.4	04	Parafuso	Tornillo	Bolt
10	8013.104.569.00.4	01	Cubo de Roda (inclui item 13)	Cubo de Rueda (inclui item 13)	Wheel Hub (include item 13)
12	8013.104.323.00.6	02	Conj. Cubo de Roda Traseiro (inclui	Conj. Cubo de Rueda Trasero (inclui	Rear Wheel Hub Conj. (include
			item 10)	item 10)	item 10)
13	8009.104.256.00.6	08	Parafuso da Roda	Tornillo de Rueda	Wheel Bolt

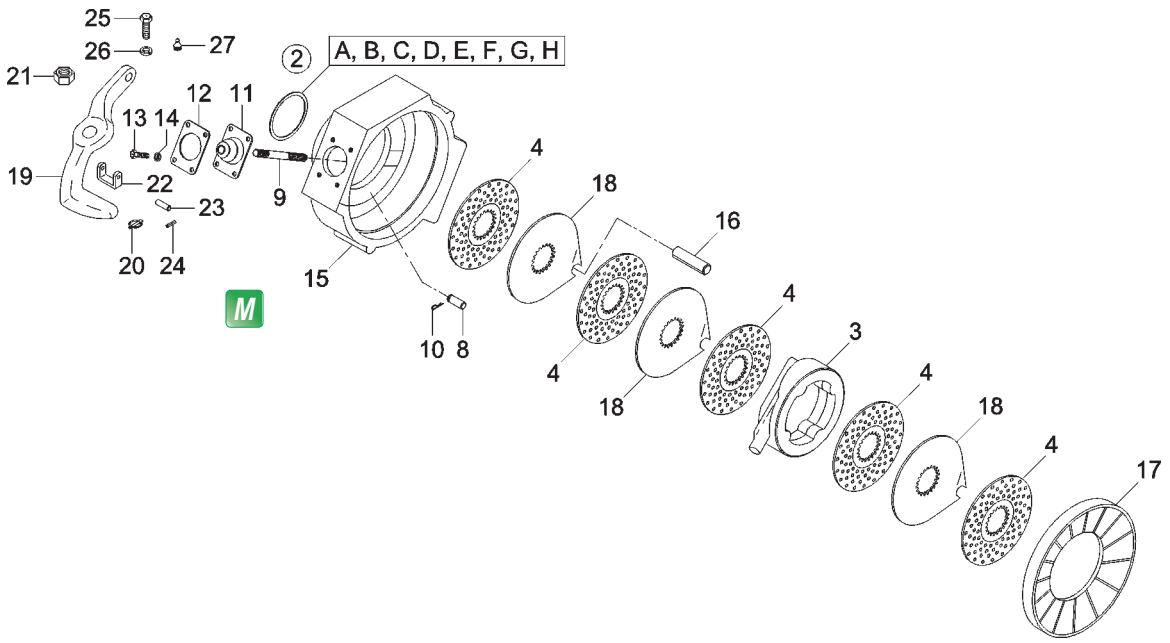

ITEM	CÓDIGO Nº DE PIEZAS CODE	QNT. CT. QTY.	DENOMINAÇÃO / DENOMINACIÓN / DENOMINATION		
			SISTEMA DA TRANSMISSÃO - FREIO DE SERVIÇO SISTEMA DE LA TRANSMISIÓN - FRENO DE SERVICIO TRANSMISSION SYSTEM - SERVICE BRAKE		
2	8013.105.038.00.9	01	Conj. Calço do Freio (inclui itens	Conj. Calzo de Freno (inclui itenes	Brake Shim Conj. (include itens
			A ao H)	A al H)	A until H)
3	8013.105.047.00.0	01	Atuador	Actuador	Actuator
4	8013.105.048.00.8	05	Disco de Fricção	Disco de Fricción	Friction Disc
8	8009.105.086.00.6	01	Pino	Perno	Pin
9	8009.105.035.00.3	01	Eixo Roscado	Eje Roscado	Threaded Shaft
10	4009.010.010.00.4	02	Contrapino	Contraperno	Cotter Pin
11	8013.105.030.00.6	01	Protetor	Protector	Protector
12	8013.105.031.00.4	01	Flange	Brida	Flange
13	4101.047.065.05.9	04	Parafuso Sext. M6 x 12	Tornillo Hex. M6 x 12	Hex. Bolt M6 x 12
14	4103.012.007.01.7	04	Arruela de Pressão A6	Arandela de Presión A6	Spring Washer A6
15	8013.105.050.00.4	01	Suporte do Freio	Soporte de Freno	Brake Bracket
16	8013.105.051.00.2	01	Eixo Suporte Atuador	Eje Soporte Actuador	Actuator Bracket Shaft
17	8013.105.052.00.0	01	Tampa do Freio	Tapa de Freno	Brake Cover
18	8013.105.053.00.8	03	Disco	Disco	Disc
19	8013.105.065.00.2	02	Alavanca	Palanca	Lever
20	8010.888.002.00.4	02	Anilha	Anilla	Anilha
21	8013.105.064.00.5	04	Porca Sext.	Tuerca Hex.	Hex. Nut
22	8013.104.201.00.4	02	Suporte da Alavanca	Soporte de la Palanca	Lever Bracket
23	8010.888.001.00.6	03	Eixo	Eje	Shaft
24	4006.010.089.00.4	02	Bucha Elástica	Buje Elástica	Spring Bushing
25	4101.047.088.05.1	04	Parafuso Sext. M8 x 20	Tornillo Hex. M8 x 20	Hex. Bolt M8 x 20
26	4103.012.009.01.3	04	Arruela de Pressão A8	Arandela de Presión A8	Spring Washer A8
27	4003.010.006.00.5	02	Graxeira	Engrasadora	Grease Fitting
A	8013.105.039.00.7	01	Calço 0,35	Calzo 0,35	Shim 0,35
B	8013.105.040.00.5	01	Calço 0,40	Calzo 0,40	Shim 0,40
C	8013.105.041.00.3	01	Calço 0,55	Calzo 0,55	Shim 0,55
D	8013.105.042.00.1	01	Calço 0,65	Calzo 0,65	Shim 0,65
E	8013.105.043.00.9	01	Calço 0,90	Calzo 0,90	Shim 0,90

SISTEMA DA TRANSMISSÃO - FREIO DE SERVIÇO
SISTEMA DE LA TRANSMISIÓN - FRENO DE SERVICIO
TRANSMISSION SYSTEM - SERVICE BRAKE

ITEM	CÓDIGO Nº DE PIEZAS CODE	QNT. CT. QTY.	DENOMINAÇÃO / DENOMINACIÓN / DENOMINATION		
F	8013.105.044.00.7	01	Calço	Calzo	Shim
G	8013.105.045.00.4	01	Calço	Calzo	Shim
H	8013.105.046.00.2	01	Calço	Calzo	Shim
-	8013.105.037.00.1	02	Freio de Serviço	Freno de Servicio	Service Brake

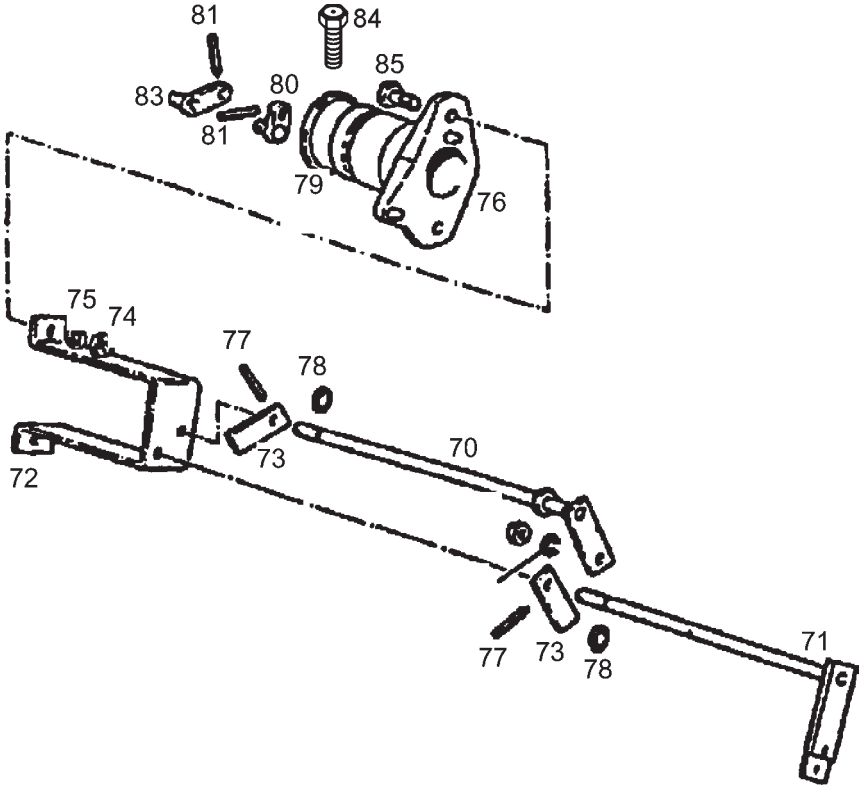

SISTEMA DA TRANSMISSÃO - LEVANTE HIDRÁULICO - EIXO DE PRÉ-SELEÇAÕ E EIXO DE COMANDO
SISTEMA DE LA TRANSMISIÓN - LEVANTE HIDRÁULICO - EJE DE PRE SELECCIÓN Y EJE DE COMANDO
TRANSMISSION SYSTEM - HYDRAULIC LIFT - PRE-SELECTION SHAFT AND CONTROL SHAFT

ITEM	CÓDIGO Nº DE PIEZAS CODE	QNT. CT. QTY.	DENOMINAÇÃO / DENOMINACIÓN / DENOMINATION		
70	8009.108.543.00.3	01	Eixo de Pré-seleção	Eje de Pre Selección	Pre-selection Shaft
71	8009.108.544.00.1	01	Eixo de Comando	Eje de Comando	Control Shaft
72	8009.108.689.00.4	01	Suporte	Soporte	Bracket
73	8009.108.229.00.9	02	Trava	Traba	Luck
74	4102.011.011.05.3	02	Porca Sext. M10	Tuerca Hex. M10	Hex. Nut M10
75	4103.012.010.01.1	02	Arruela de Pressão A10	Arandela de Presión A10	Spring Washer A10
76	8009.108.224.00.0	01	Viga Suporte	Viga Soporte	Bracket Beam
77	4006.010.057.00.1	02	Bucha Elástica	Buje Elástica	Spring Bushing
78	8009.108.228.00.1	02	Anel de Vedação	Anillo de Vedación	Sealing Ring
79	8009.108.298.00.4	01	Anel de Vedação	Anillo de Vedación	Sealing Ring
80	8013.108.271.00.3	01	Arruela Excêntrica	Arandela Excéntrica	Washer
81	4006.010.019.00.1	02	Bucha Elástica	Buje Elástica	Spring Bushing
83	-	01	Biela	Biela	Connecting Rod
84	4101.022.072.05.4	01	Parafuso Ponta BM8 x 35	Tornillo Puenta BM8 x 35	Head Bolt BM8 x 35
85	4101.048.005.05.4	02	Parafuso Sext. M10 x 20	Tornillo Hex. M10 x 20	Hex. Bolt M10 x 20

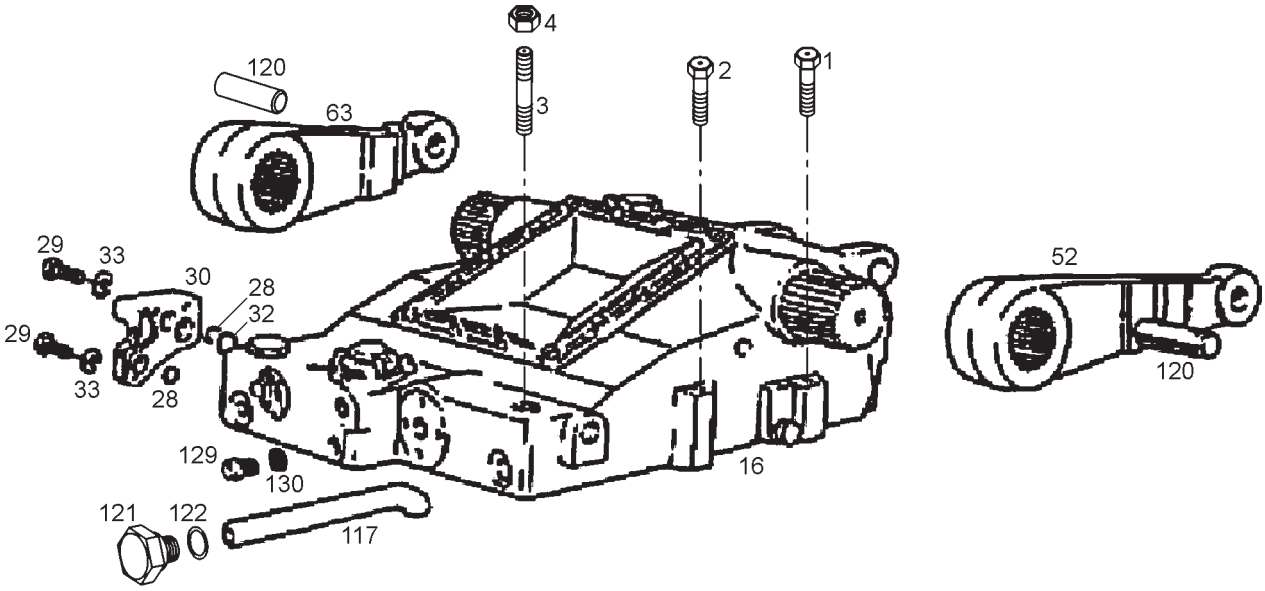

SISTEMA DA TRANSMISSÃO - LEVANTE HIDRÁULICO - BRAÇO ESQUERDO E DIREITO
SISTEMA DE LA TRANSMISIÓN - LEVANTE HIDRÁULICO - BRAZO IZQUIERDO Y DERECHO
TRANSMISSION SYSTEM - HYDRAULIC LIFT - LEFT AND RIGHT ARM

ITEM	CÓDIGO Nº DE PIEZAS CODE	QNT. CT. QTY.	DENOMINAÇÃO / DENOMINACIÓN / DENOMINATION		
1	-	-	Item Sem Reposição Individual	Item Sin Reposición Individual	Item Without Individual Replacem
2	4101.038.017.02.8	02	Parafuso Sext. M12 x 110	Tornillo Hex. M12 x 110	Hex. Bolt M12 x 110
3	8010.108.043.00.2	02	Parafuso	Tornillo	Bolt
4	8013.105.064.00.5	02	Porca Sext.	Tuerca Hex.	Hex. Nut
28	7015.009.014.00.3	02	Anel de Vedação	Anillo de Vedación	Sealing Ring
29	4101.045.033.05.9	03	Parafuso Sext. M8 x 25	Tornillo Hex. M8 x 25	Hex. Bolt M8 x 25
30	8009.108.693.00.6	01	Tampa Final	Tapa Final	Terminal Cover
32	8009.108.326.00.3	01	Anel de Vedação	Anillo de Vedación	Sealing Ring
33	4103.012.009.01.3	03	Arruela de Pressão A8	Arandela de Presión A8	Spring Washer A8
52	8013.108.267.00.1	01	Braço Esquerdo	Brazo Izquierdo	Left Arm
63	8013.108.266.00.3	01	Braço Direito	Brazo Derecho	Right Arm
117	8009.108.634.00.0	01	Tubo Aspiração	Caño Aspiración	Aspiration Pipe
120	-	-	Item Sem Reposição Individual	Item Sin Reposición Individual	Item Without Individual Replacem
121	-	-	Item Sem Reposição Individual	Item Sin Reposición Individual	Item Without Individual Replacem
122	-	-	Item Sem Reposição Individual	Item Sin Reposición Individual	Item Without Individual Replacem
129	4010.013.017.04.6	01	Bujão	Tapón	Plug
130	4014.010.029.00.4	01	Anel de Vedação	Anillo de Vedación	Sealing Ring
-	8013.104.570.00.2	01	Levante Hidráulico K45	Levante Hidráulico K45	Hydraulic Lift K45
16	8013.108.203.00.6	01	Carcaça k 45		

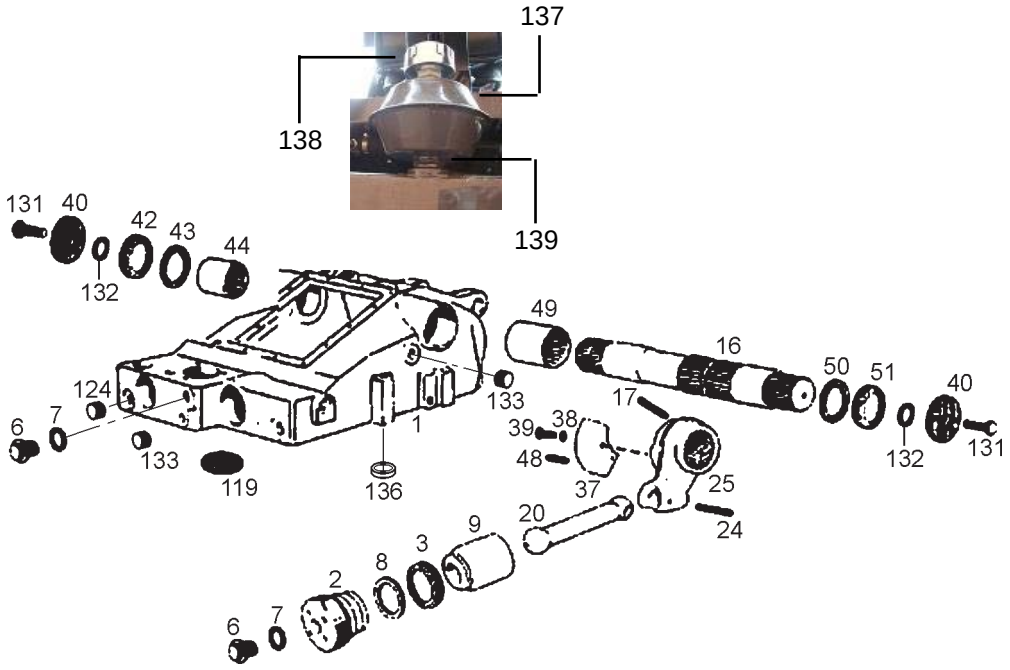

SISTEMA DA TRANSMISSÃO - LEVANTE HIDRÁULICO - CARCAÇA SISTEMA DE LA TRANSMISIÓN - LEVANTE HIDRÁULICO - CARCAZA TRANSMISSION SYSTEM - HYDRAULIC LIFT - HOUSING					
ITEM	CÓDIGO Nº DE PIEZAS CODE	QNT. CT. QTY.	DENOMINAÇÃO / DENOMINACIÓN / DENOMINATION		
1	8013.108.203.00.6	01	Carcaça K45	Carcaza K45	Housing K45
2	8013.108.066.00.7	01	Tampa	Tapa	Cover
3	8009.108.698.00.5	01	Junta de Vedação	Empaque de Vedación	Sealing Gasket
6	8002.108.613.00.9	02	Bujão	Tapón	Plug
7	4014.010.030.00.2	02	Anel de Vedação	Anillo de Vedación	Sealing Ring
8	8009.108.699.00.3	01	Anel de Vedação	Anillo de Vedación	Sealing Ring
9	8009.108.697.00.7	01	Pistão Hidráulico	Pistón Hidráulico	Hydraulic Piston
16	8009.108.236.00.4	01	Eixo Hidráulico	Eje Hidráulico	Hydraulic Shaft
17	4006.011.053.00.9	01	Bucha Elástica	Buje Elástica	Spring Bushing
20	8009.108.251.00.3	01	Biela Hidráulico	Biela Hidráulico	Hydraulic Connecting Rod
24	4006.010.100.00.1	01	Bucha Elástica	Buje Elástica	Spring Bushing
25	8009.108.235.00.6	01	Garfo	Horquilla	Fork
37	8009.108.275.00.2	01	Junta	Empaque	Gasket
38	4103.018.021.00.4	11	Arruela Dentada	Arandela Dentada	Tooth Washer
39	4101.037.080.05.0	01	Parafuso Sext. Int. M8 x 16	Tornillo Hex. Int. M8 x 16	Inner Hex. Bolt M8 x 16
40	8009.108.239.00.8	02	Arruela	Arandela	Washer
42	8009.108.238.00.0	01	Anel	Anillo	Ring
43	8009.108.294.00.3	01	Retentor	Retén	Seal
44	8009.108.237.00.2	01	Bucha	Buje	Bushing
48	4006.010.078.00.7	01	Bucha Elástica	Buje Elástica	Spring Bushing
49	8009.108.234.00.9	01	Bucha	Buje	Bushing
50	8009.108.293.00.5	01	Retentor	Retén	Seal
51	8009.108.233.00.1	01	Anel	Anillo	Ring
119	-	-	Item Sem Reposição Individual	Item Sin Reposición Individual	Item Without Individual Replacem
124	-	-	Item Sem Reposição Individual	Item Sin Reposición Individual	Item Without Individual Replacem
131	4101.047.086.05.5	14	Parafuso Sext. M8 x 16	Tornillo Hex. M8 x 16	Hex. Bolt M8 x 16
132	-	-	Item Sem Reposição Individual	Item Sin Reposición Individual	Item Without Individual Replacem
133	4012.010.010.00.8	02	Tampa de Vedação	Tapa de Vedación	Sealing Cover
136	-	-	Item Sem Reposição Individual	Item Sin Reposición Individual	Item Without Individual Replacem

SISTEMA DA TRANSMISSÃO - LEVANTE HIDRÁULICO - CARCAÇA
SISTEMA DE LA TRANSMISIÓN - LEVANTE HIDRÁULICO - CARCAZA
TRANSMISSION SYSTEM - HYDRAULIC LIFT - HOUSING

ITEM	CÓDIGO Nº DE PIEZAS CODE	QNT. CT. QTY.	DENOMINAÇÃO / DENOMINACIÓN / DENOMINATION		
137	8013.108.326.00.5	01	Conj. Camara com haste		
138	8009.108.586.00.2	01	Conj. Respiro hidraulico		
139	4014.010.046.00.8	01	Anel Ved A30X36X2 7603		

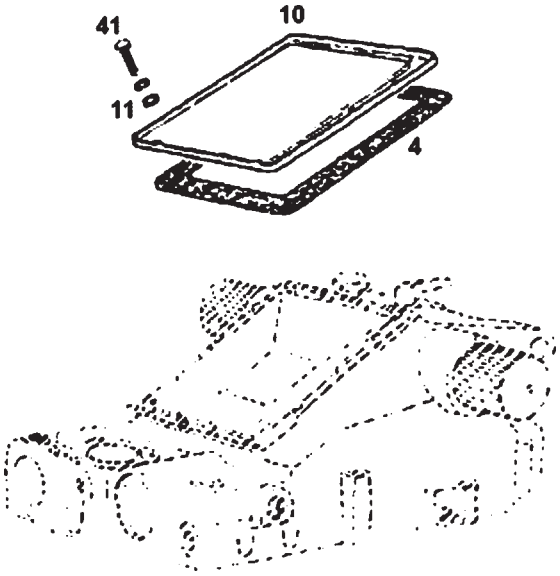

SISTEMA DA TRANSMISSÃO - LEVANTE HIDRÁULICO - TAMPA
SISTEMA DE LA TRANSMISIÓN - LEVANTE HIDRÁULICO - TAPA
TRANSMISSION SYSTEM - HYDRAULIC LIFT - COVER

ITEM	CÓDIGO Nº DE PIEZAS CODE	QNT. CT. QTY.	DENOMINAÇÃO / DENOMINACIÓN / DENOMINATION		
4	8009.108.289.00.3	01	Junta	Empaque	Gasket
10	8009.108.290.00.1	01	Tampa	Tapa	Cover
11	4103.015.015.01.7	14	Arruela Lisa A8,4	Arandela Lisa A8,4	Flat Washer A8,4
41	4101.047.086.05.5	14	Parafuso Sext. M8 x 16	Tornillo Hex. M8 x 16	Hex. Bolt M8 x 16

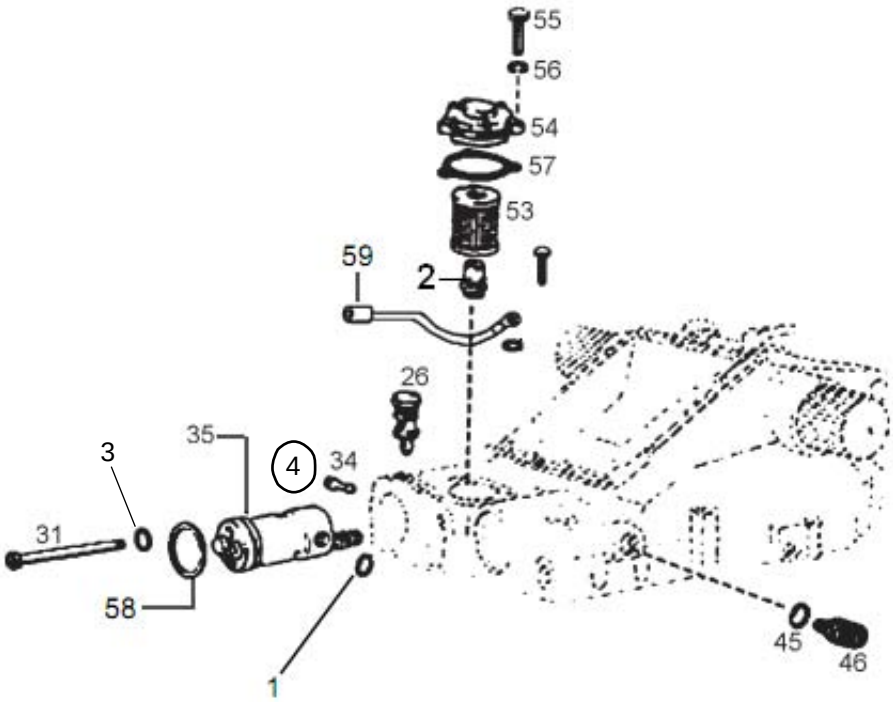

SISTEMA DA TRANSMISSÃO - LEVANTE HIDRÁULICO - VÁLVULAS
SISTEMA DE LA TRANSMISIÓN - LEVANTE HIDRÁULICO - VÁLVULAS
TRANSMISSION SYSTEM - HYDRAULIC LIFT - VÁLVES

ITEM	CÓDIGO Nº DE PIEZAS CODE	QNT. CT. QTY.	DENOMINAÇÃO / DENOMINACIÓN / DENOMINATION		
1	8009.108.327.00.1	01	Anel de Vedação		
2	8009.108.350.00.3	01	Válvula		
3	8009.108.261.00.2	01	Anel de vedação		
4	8009.199.144.00.0	01	Reparo Elemento Comando		
26	8009.108.353.00.7	01	Válvula Mestre	Válvula Mestre	Master Valve
31	4101.038.029.05.6	01	Parafuso Sext. Int. M8 x 120	Tornillo Hex. Int. M8 x 120	Inner Hex. Bolt M8 x 120
34	8009.108.262.00.0	01	Bucha	Buje	Bushing
35	8009.108.351.00.1	01	Elemento de Comando	Elemento de Comando	Main Control Unit
45	4014.010.020.00.3	01	Anel de Vedação	Anillo de Vedación	Sealing Ring
46	8009.108.265.00.3	01	Conj. Válvula de Segurança	Conj. Válvula de Seguridad	Safety Valve Conj.
53	8009.108.349.00.5	01	Elemento Filtrante	Elemento Filtrante	Filtering Element
54	8009.108.347.00.9	01	Tampa	Tapa	Cover
55	4101.047.066.05.7	03	Parafuso Sext. M6 x 16	Tornillo Hex. M6 x 16	Hex. Bolt M6 x 16
56	8013.108.268.00.9	03	Arruela	Arandela	Washer
57	8009.108.348.00.7	01	Junta	Empaque	Gasket
58	4014.010.009.00.6	01	Anel de vedação		
59	8009.108.255.00.4	01	Conj tubulação hidraulica		

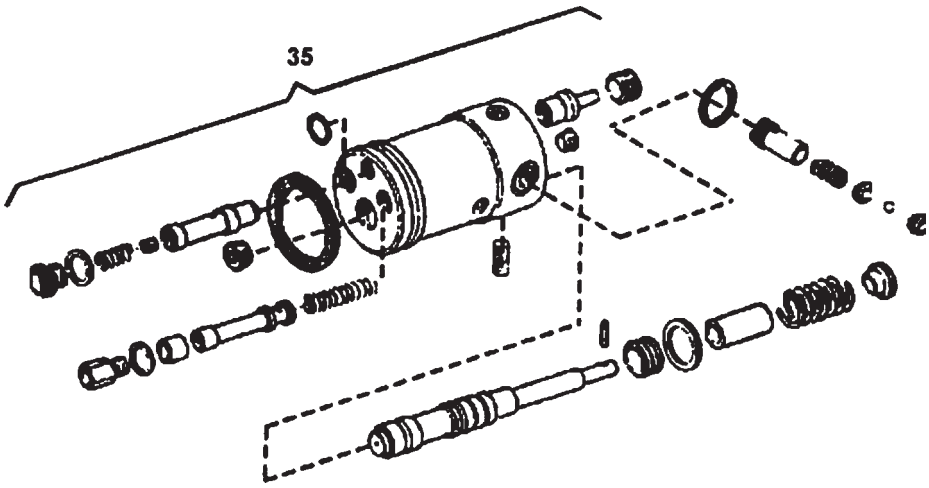

SISTEMA DA TRANSMISSÃO - LEVANTE HIDRÁULICO - ELEMENTO DE COMANDO
SISTEMA DE LA TRANSMISIÓN - LEVANTE HIDRÁULICO - ELEMENTO DE COMANDO
TRANSMISSION SYSTEM - HYDRAULIC LIFT - CONTROL ELEMENT

ITEM	CÓDIGO Nº DE PIEZAS CODE	QNT. CT. QTY.	DENOMINAÇÃO / DENOMINACIÓN / DENOMINATION		
35	8009.108.351.00.1	01	Elemento de Comando	Elemento de Comando	Control Element

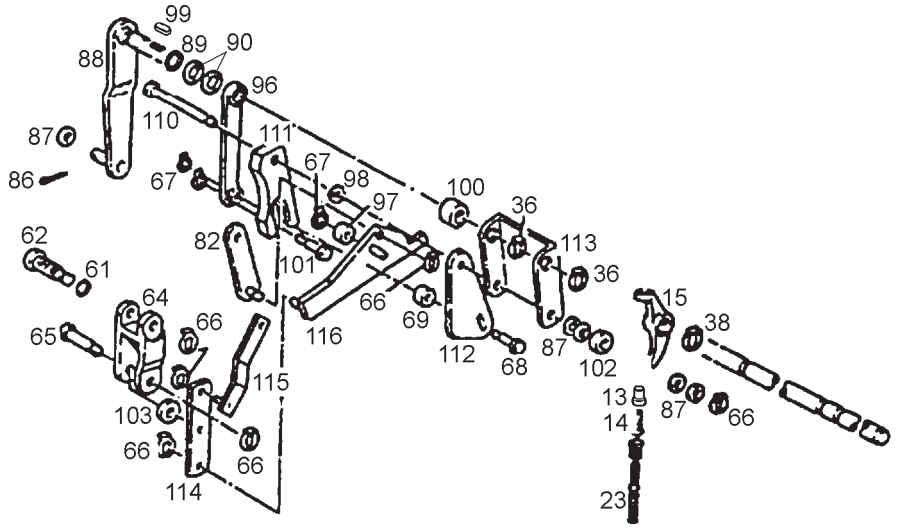

SISTEMA DA TRANSMISSÃO - LEVANTE HIDRÁULICO - BALANCINS SISTEMA DE LA TRANSMISIÓN - LEVANTE HIDRÁULICO - BALANCINES TRANSMISSION SYSTEM - HYDRAULIC LIFT - ROCKER ARM					
ITEM	CÓDIGO Nº DE PIEZAS CODE	QNT. CT. QTY.	DENOMINAÇÃO / DENOMINACIÓN / DENOMINATION		
13	8013.108.263.00.0	01	Válvula de desconexão	Válvula de desconexión	Desconection Valve
14	8009.108.253.00.9	01	Parafuso de Regulagem	Tornillo de Regulación	Adjusting Bolt
15	8009.108.252.00.1	01	Balancim - Hidráulico	Balancin - Hidráulico	Hydraulic Rocker Arm
23	8009.108.247.00.1	01	Mola	Resorte	Spring
36	8009.108.284.00.4	03	Anel de Segurança	Anillo de Securidad	Locking Ring
61	4014.010.017.00.9	02	Anel de Vedação	Anillo de Vedación	Sealing Ring
62	8009.108.269.00.5	01	Pino	Perno	Pin
64	8009.108.268.00.7	01	Balancim - Hidráulico	Balancin - Hidráulico	Hydraulic Rocker Arm
65	8013.108.269.00.7	01	Pino	Perno	Pin
66	8009.108.283.00.6	08	Anel de Segurança	Anillo de Securidad	Locking Ring
67	8009.108.558.00.1	03	Anel de Segurança	Anillo de Securidad	Locking Ring
68	8009.108.556.00.5	01	Pino	Perno	Pin
69	8013.108.270.00.5	01	Distânciador	Distanciador	Spacer
82	-	01	Haste	Mástil	Rod
86	8013.108.207.00.7	01	Grampo de Segurança	Ganchos de Securidad	Locking Clip
87	4103.011.013.01.6	CN	Arruela Lisa A8,4	Arandela Lisa A8,4	Flat Washer A8,4
88	8009.108.276.00.0	01	Conj. Eixo com Alavanca	Conj. Eje con Palanca	Conj. Shaft with Lever
89	8009.108.277.00.8	01	Anel de Vedação	Anillo de Vedación	Sealing Ring
90	8013.108.272.00.1	CN	Junta 0,5	Empaque 0,5	Gasket 0,5
90	8013.108.273.00.9	CN	Junta 1,0	Empaque 1,0	Gasket 1,0
90	8013.108.274.00.7	CN	Junta 2,0	Empaque 2,0	Gasket 2,0
90	8013.108.275.00.4	CN	Junta 3,0	Empaque 3,0	Gasket 3,0
90	8013.108.276.00.2	CN	Junta 4,0	Empaque 4,0	Gasket 4,0
90	8013.108.277.00.0	CN	Junta 5,0	Empaque 5,0	Gasket 5,0
96	8013.108.208.00.5	01	Alavanca	Palanca	Lever
97	8009.108.557.00.3	01	Rolete	Rodillo	Roller
98	8009.108.559.00.9	01	Distânciador	Distanciador	Spacer
99	4005.011.000.00.2	01	Chaveta	Chaveta	Woodruff Key
100	8009.108.534.00.2	01	Distânciador	Distanciador	Spacer

SISTEMA DA TRANSMISSÃO - LEVANTE HIDRÁULICO - BALANCINS
SISTEMA DE LA TRANSMISIÓN - LEVANTE HIDRÁULICO - BALANCINES
TRANSMISSION SYSTEM - HYDRAULIC LIFT - ROCKER ARM

ITEM	CÓDIGO Nº DE PIEZAS CODE	QNT. CT. QTY.	DENOMINAÇÃO / DENOMINACIÓN / DENOMINATION		
101	8009.108.537.00.5	01	Pino	Perno	Pin
102	8013.108.279.00.6	CN	Rolete	Rodillo	Roller
102	8013.108.280.00.4	CN	Rolete	Rodillo	Roller
102	8013.108.281.00.2	CN	Rolete	Rodillo	Roller
102	8013.108.282.00.0	CN	Rolete	Rodillo	Roller
102	8013.108.283.00.8	CN	Rolete	Rodillo	Roller
102	8013.108.284.00.6	CN	Rolete	Rodillo	Roller
102	8013.108.285.00.3	CN	Rolete	Rodillo	Roller
102	8013.108.286.00.1	CN	Rolete	Rodillo	Roller
110	8009.108.282.00.8	01	Pino	Perno	Pin
111	8009.108.560.00.7	01	Guia	Guía	Guide
112	8009.108.555.00.7	01	Chapa	Chapa	Plate
113	8009.108.281.00.0	01	Indicador de Posição	Indicador de Posición	Position Indicator
114	8009.108.270.00.3	01	Alavanca	Palanca	Lever
115	8009.108.271.00.1	01	Conj. Haste	Conj. Mástil	Conj. Rod
116	8009.108.553.00.2	01	Eixo de Valor Efetivo	Eje de Valor Efectivo	Effective Value Shaft

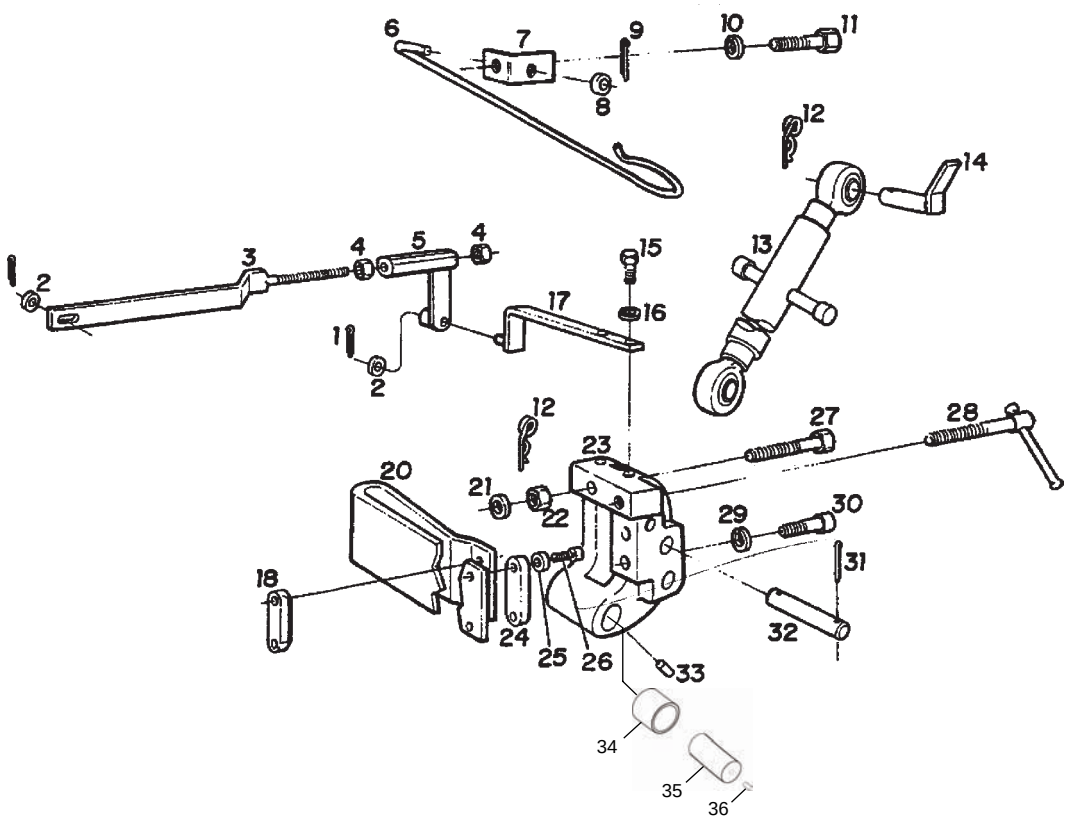

SISTEMA DA TRANSMISSÃO - COMPONENTES LEVANTE HIDRÁULICO
SISTEMA DE LA TRANSMISIÓN - COMPONENTES LEVANTE HIDRÁULICO
TRANSMISSION SYSTEM - HYDRAULIC LIFT COMPONENTS

ITEM	CÓDIGO Nº DE PIEZAS CODE	QNT. CT. QTY.	DENOMINAÇÃO / DENOMINACIÓN / DENOMINATION		
1	4009.010.008.00.8	02	Contrapino	Contraperno	Cotter Pin
2	4103.011.015.01.1	02	Arruela Lisa	Arandela Lisa	Flat Washer
3	8009.108.369.00.3	01	Haste Acionamento	Mástil Accionamiento	Driver Rod
4	4102.011.011.05.3	02	Porca Sext.	Tuerca Hex.	Hex. Nut
5	8009.108.316.00.4	01	Porca Ajuste	Tuerca Ajuste	Adjusting Nut
6	8009.108.411.00.3	01	Gancho	Gancho	Hook
7	8009.108.412.00.1	01	Chapa de Fixação	Chapa Fijación	Fastening plate
8	4103.011.013.01.6	01	Arruela lisa	Arandela lisa	Flat washer
9	4009.010.017.00.9	01	Contrapino	Contraperno	Cotter pin
10	4103.012.011.01.9	01	Arruela de pressão	Arandela de presión	Thrust washer
11	4101.048.022.05.9	01	Parafuso sextavado	Tornillo hexagonal	Hex screw
12	8009.108.320.00.6	01	Trava de segurança	Traba de Seguridad	Safety lock
13	8009.108.681.00.1	01	Conjunto do tensor regulável	Conjunto del tirador regulable	Adjustable tensioner assy
14	8009.108.321.00.4	01	Conjunto do pino de fixação	Conjunto del perno de fijación	Fastening pin assy
15	4101.047.088.05.1	01	Parafuso sextavado	Tornillo hexagonal	Hex screw
16	4103.012.009.01.3	01	Arruela de pressão	Arandela de presión	Thrust washer
17	8009.108.317.00.2	01	Alavanca de regulagem	Palanca de regulación	Adjustment lever
18	8009.108.314.00.9	01	Tensor	Tirante	Tensioner
19	-	-	Item eliminado	Artículo eliminado	Eliminated item
20	8009.108.312.00.3	01	Mola	Resorte	Spring
21	8009.108.358.00.6	CN	Arruela - 0,5	Arandela - 0,5	Washer -0.5
21	8009.108.359.00.4	CN	Arruela - 1,0	Arandela -1,0	Washer - 1.0
22	4102.011.020.06.2	01	Porca sextavada	Tuerca hexagonal	Hex nut
23	8013.108.224.00.2	01	Alavanca da mola reguladora	Palanca del resorte regulador	Adjusting spring lever
24	8009.108.315.00.6	01	Tensor	Tirante	Tensioner
25	4103.024.058.01.6	04	Arruela de pressão	Arandela de presión	Thrust washer
26	4101.038.008.02.7	02	Parafuso allen	Tornillo Allen	Allen bolt
27	8013.108.225.00.9	01	Parafuso limitador	Tornillo limitador	Limiting screw
28	8009.108.565.00.6	01	Trava para transporte	Traba para transporte	Roading lock

SISTEMA DA TRANSMISSÃO - COMPONENTES LEVANTE HIDRÁULICO
SISTEMA DE LA TRANSMISIÓN - COMPONENTES LEVANTE HIDRÁULICO
TRANSMISSION SYSTEM - HYDRAULIC LIFT COMPONENTS

ITEM	CÓDIGO Nº DE PIEZAS CODE	QNT. CT. QTY.	DENOMINAÇÃO / DENOMINACIÓN / DENOMINATION		
29	4103.024.058.01.6	04	Arruela de pressão	Arandela de presión	Thrust washer
30	4101.038.013.02.7	02	Parafuso allen	Tornillo Allen	Allen bolt
31	4009.010.014.00.6	01	Contrapino	Contraperno	Cotter pin
32	8009.108.686.00.0	01	Pino de fixação	Perno de fijación	Fastening pin
33	8009.108.311.00.5	01	Pino roscado	Perno roscado	Thread pin
34	8009.108.354.00.5	02	Bucha	Buje	Bushing
35	8009.108.309.00.9	01	Pino	Perno	Pin
36	4003.010.007.00.3	01	Graxeira	Engrasador	Lube Fitting

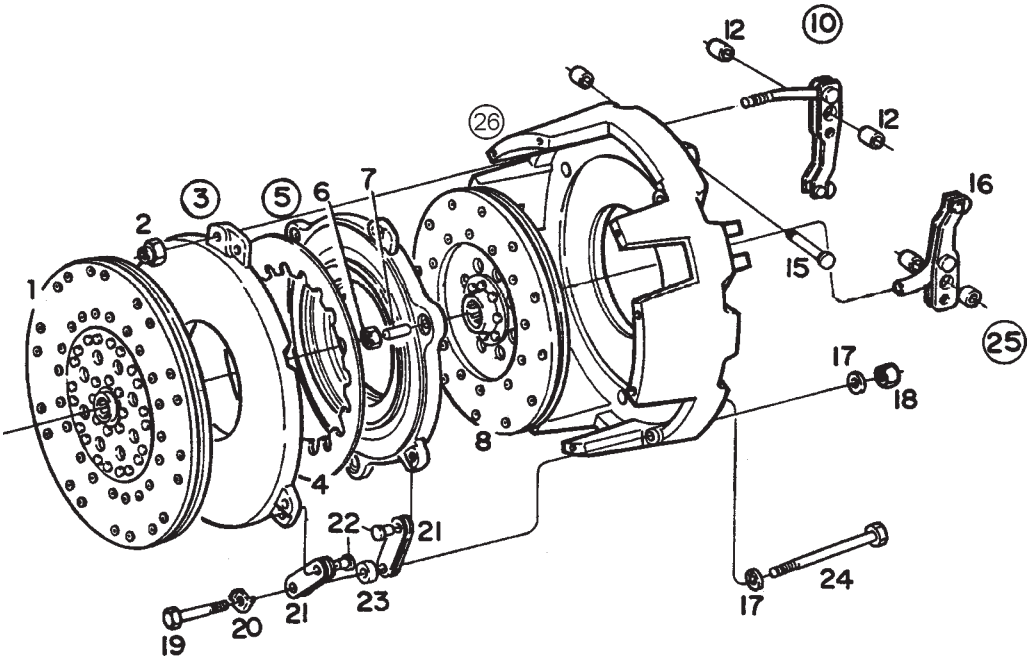

SISTEMA DA TRANSMISSÃO - EMBREAGEM DUPLA
SISTEMA DE LA TRANSMISIÓN - EMBRAGUE DOBLE
TRANSMISSION SYSTEM - DOUBLE CLUTCH

ITEM	CÓDIGO Nº DE PIEZAS CODE	QNT. CT. QTY.	DENOMINAÇÃO / DENOMINACIÓN / DENOMINATION		
1	8009.102.097.00.6	01	Disco de Embreagem TDP	Disco de Embrague TDP	Clutch Disc TPO
2	8009.102.106.00.5	03	Porca	Tuerca	Nut
3	8009.102.098.00.4	01	Placa de Pressão	Placa de Presión	Spring Plate
4	8009.102.099.00.2	01	Mola Prato	Resorte Plato	Plate Spring
5	8009.102.100.00.8	01	Placa de Pressão	Placa de Presión	Spring Plate
6	8009.102.105.00.7	03	Porca Sext.	Tuerca Hex.	Hex. Nut
7	8009.102.104.00.0	03	Pino	Perno	Pin
8	8009.102.096.00.8	01	Disco de Embreagem	Disco de Embrague	Clutch Disc
10	8009.102.103.00.2	03	Alavanca de Acionamento (inclui	Palanca de Accionamiento (inclui	Drive Lever (include itens 12 and
			itens 12 e 15)	itenes 12 y 15)	15)
12	8009.102.108.00.1	02	Bucha	Buje	Bushing
15	8009.102.107.00.3	01	Pino	Perno	Pin
16	-	-	Item Sem Reposição Individual	Item Sin Reposición Individual	Item Without Individual Replacement
17	-	-	Item Sem Reposição Individual	Item Sin Reposición Individual	Item Without Individual Replacement
18	-	-	Item Sem Reposição Individual	Item Sin Reposición Individual	Item Without Individual Replacement
19	-	-	Item Sem Reposição Individual	Item Sin Reposición Individual	Item Without Individual Replacement
20	-	-	Item Sem Reposição Individual	Item Sin Reposición Individual	Item Without Individual Replacement
21	-	-	Item Sem Reposição Individual	Item Sin Reposición Individual	Item Without Individual Replacement
22	-	-	Item Sem Reposição Individual	Item Sin Reposición Individual	Item Without Individual Replacement
23	-	-	Item Sem Reposição Individual	Item Sin Reposición Individual	Item Without Individual Replacement
24	-	-	Item Sem Reposição Individual	Item Sin Reposición Individual	Item Without Individual Replacement
25	8009.102.102.00.4	03	Alavanca de Acionamento (inclui	Palanca de Accionamiento (inclui	Drive Lever (include itens 12 and
			itens 12 e 15	itenes 12 y 15)	15)
26	8009.102.101.00.6	01	Carcaça da Embreagem	Estructura de la Embrague	Clutch Housing
-	8009.102.095.00.0	01	Conj. Embreagem Dupla (inclui itens	Conj. Embrague Doble (inclui itenes	Double Clutch Assy (include itens
			2 ao 10, 25 e 26)	2 al 10, 25 y 26)	2 until 10, 25 and 26)

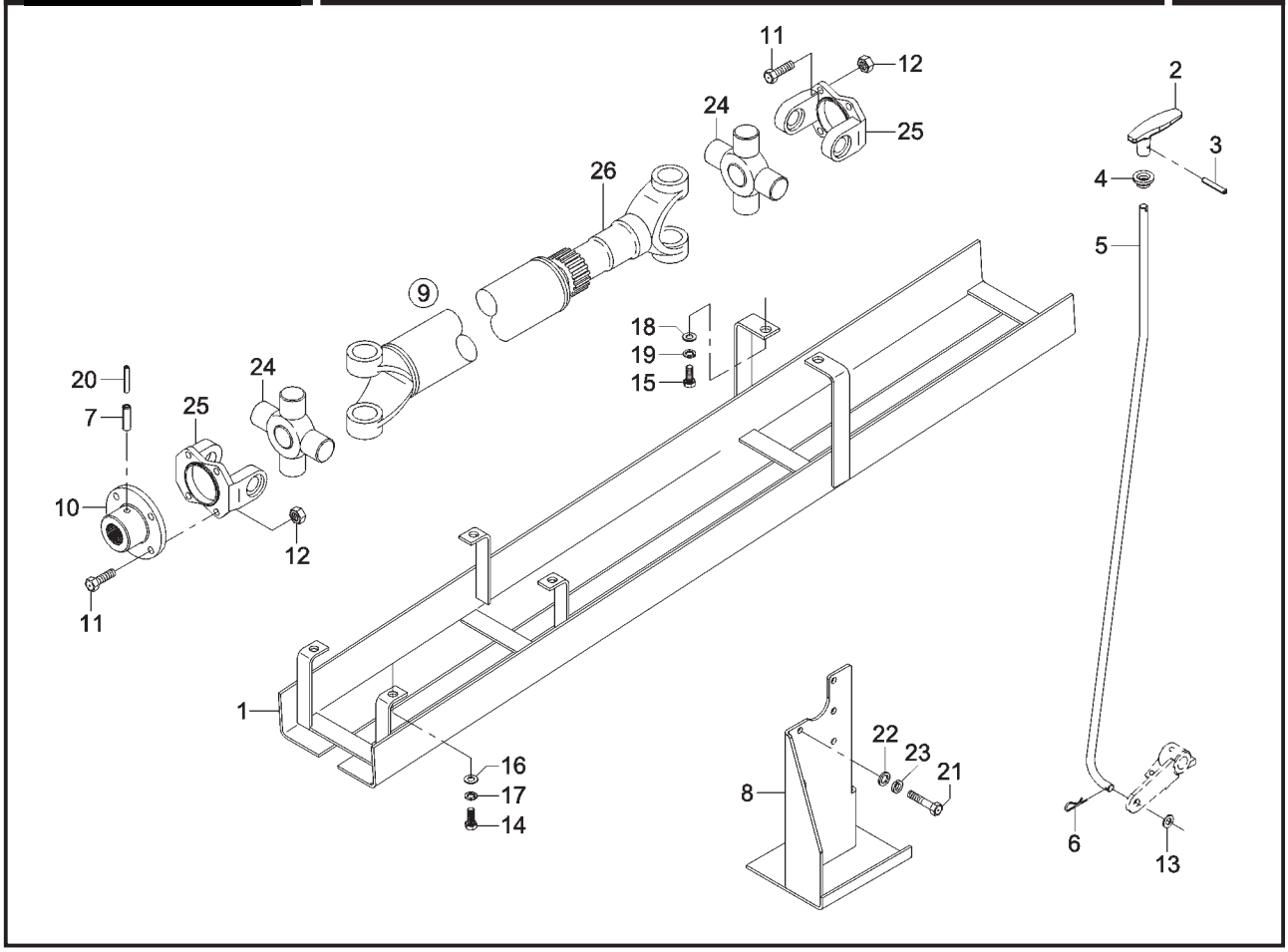

SISTEMA DA TRANSMISSÃO - CARDAN, PROTETOR DO CARDAN E ACIONAMENTO DA TRAÇÃO DIANTEIRA
SISTEMA DE LA TRANSMISIÓN - CARDÁN, PROTECTOR DEL CARDÁN Y ACCIONAMIENTO DE LA TRACCIÓN DELANTERA
TRANSMISSION SYSTEM - DRIVELINE, DRIVELINE SHIELD AND 4WD

	ITEM	CÓDIGO Nº DE PIEZAS CODE	QNT. CT. QTY.	DENOMINAÇÃO / DENOMINACIÓN / DENOMINATION		
	1	8013.109.032.00.8	01	Protetor do Cardan	Protector del Cardán	Driveline Shield
BT	2	8009.104.266.00.5	01	Manípulo Tomada de Força	Perilla Toma de Fuerza	Power Intake Knob
	3	4006.010.055.00.5	01	Bucha Elástica	Buje Elástica	Spring Bushing
	4	8009.107.022.00.9	01	Bucha do Piso	Buje del Piso	Floor Bushing
	5	8013.104.526.00.4	01	Haste Acionamento da Tração	Mástil Accionamiento de la Tracción	Pull Drive Rod
	6	4009.010.006.00.2	01	Contrapino	Contraperno	Cotter Pin
M	7	4006.011.053.00.9	01	Bucha Elástica	Buje Elástica	Spring Bushing
	8	8013.104.540.00.5	01	Conj. Protetor Tração	Conj. Protector Tracción	Pull Shield Assy
M	9	8013.109.028.00.6	01	Conj. Eixo Cardan (inclui itens 24,	Conj. Eje Cardán (inclui itenes 24,	Driveline Shaft Assy (include itens
				25 e 26)	25 y 26)	24, 25 and 26)
M	10	8013.109.026.00.0	01	Luva de Arraste	Manguito de Arrastre	Carrier Sleeve
M	11	4101.057.109.02.9	08	Parafuso Sext. Int. 7/16” x 1.1/4”	Tornillo Hex. Int. 7/16” x 1.1/4”	Inner Hex. Bolt 7/16” x 1.1/4”
	12	4102.018.036.02.0	08	Porca Sext. 7/16”	Tuerca Hex. 7/16”	Hex. Nut 7/16”
	13	4103.011.017.01.7	01	Arruela Lisa A13	Arandela Lisa A13	Flat Washer A13
	14	4101.048.006.05.2	04	Parafuso Sext. M10 x 25	Tornillo Hex. M10 x 25	Hex. Bolt M10 x 25
	15	4101.048.040.05.1	02	Parafuso Sext. M14 x 25	Tornillo Hex. M14 x 25	Hex. Bolt M14 x 25
	16	4103.011.015.01.1	04	Arruela Lisa A10,5	Arandela Lisa A10,5	Flat Washer A10,5
	17	4103.012.010.01.1	04	Arruela de Pressão A10	Arandela de Presión A10	Spring Washer A10
	18	4103.011.019.00.5	02	Arruela Lisa A15	Arandela Lisa A15	Flat Washer A15
	19	4103.012.012.01.7	02	Arruela de Pressão A14	Arandela de Presión A14	Spring Washer A14
M	20	4006.010.097.00.7	01	Bucha Elástica	Buje Elástica	Spring Bushing
	21	4101.045.034.04.0	01	Parafuso Sext. M8 x 40	Tornillo Hex. M8 x 40	Hex. Bolt M8 x 40
	22	4103.011.013.01.6	01	Arruela Lisa A8,4	Arandela Lisa A8,4	Flat Washer A8,4
	23	4103.012.009.01.3	01	Arruela de Pressão A8	Arandela de Presión A8	Spring Washer A8
	24	6006.009.009.00.3	02	Cruzeta	Cruceta	Spider
	25	8014.104.022.00.2	02	Flange do Cardan	Pletina del Cardán	Driveline Flange
	26	6007.009.073.00.7	01	Conj. Luva - Eixo Cardan	Conj. Manguito - Eje Cardán	Sleeve Assy - Driveline Shaft

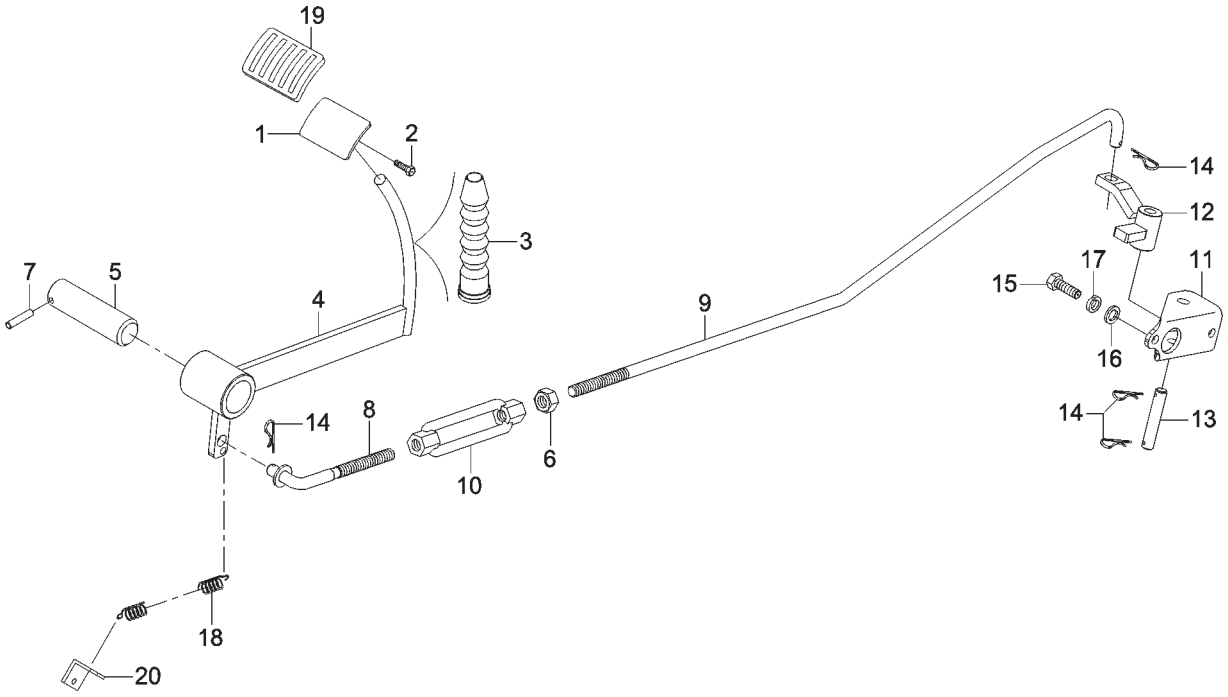

SISTEMA DA TRANSMISSÃO - ACIONAMENTO DO BLOQUEIO DO DIFERENCIAL
SISTEMA DE LA TRANSMISIÓN - ACCIONAMIENTO DEL BLOQUEO DEL DIFERENCIAL
TRANSMISSION SYSTEM - DIFFERENTIAL LOCK DRIVE

ITEM	CÓDIGO Nº DE PIEZAS CODE	QNT. CT. QTY.	DENOMINAÇÃO / DENOMINACIÓN / DENOMINATION		
1	8013.104.023.00.2	01	Sapata Pedal do Bloqueio	Zapata Pedal del Bloqueo	Lock Pedal Shoe
2	4101.047.065.05.9	01	Parafuso M6 x 12	Tornillo M6 x 12	Bolt M6 x 12
3	8010.114.011.00.1	01	Protetor de Pó	Protector de Polvo	Dust Cap
M 4	8013.104.528.00.0	01	Pedal do Bloqueio	Pedal del Bloqueo	Lock Pedal
5	8013.104.022.00.4	01	Eixo do Pedal	Eje del Pedal	Pedal Shaft
6	4102.011.014.05.7	01	Porca Sext. M12	Tuerca Hex. M12	Hex. Nut M12
7	4006.010.068.00.8	01	Bucha Elástica	Buje Elástica	Spring Bushing
8	8013.104.558.00.7	01	Haste	Mástil	Rod
9	8013.104.531.00.4	01	Haste do Bloqueio	Mástil del Bloqueo	Lock Rod
10	8002.105.070.00.5	01	Esticador	Tirante	Turnbuckle
11	8013.104.529.00.8	01	Suporte Acionador do Bloqueio	Soporte Accionador del Bloqueo	Lock Drive Bracket
12	8013.104.530.00.6	01	Acionador do Bloqueio	Accionador del Bloqueo	Lock Drive
13	8013.104.172.00.7	01	Pino	Perno	Pin
14	4009.010.008.00.8	04	Contrapino	Contraperno	Cotter Pin
15	4101.045.027.05.1	02	Parafuso Sext. M8 x 20	Tornillo Hex. M8 x 20	Hex. Bolt M8 x 20
16	4103.011.013.01.6	02	Arruela Lisa A8,4	Arandela Lisa A8,4	Flat Washer A8,4
17	4103.012.009.01.3	02	Arruela de Pressão A8	Arandela de Presión A8	Spring Washer A8
18	8013.104.173.00.5	01	Mola	Resorte	Spring
M 19	6001.015.010.00.4	01	Capa - Pedal	Capa - Pedal	Cover - Pedal
20	7106.015.006.00.8	01	Suporte Engate Mola	Soporte Enganche Resorte	Spring Hitch Bracket

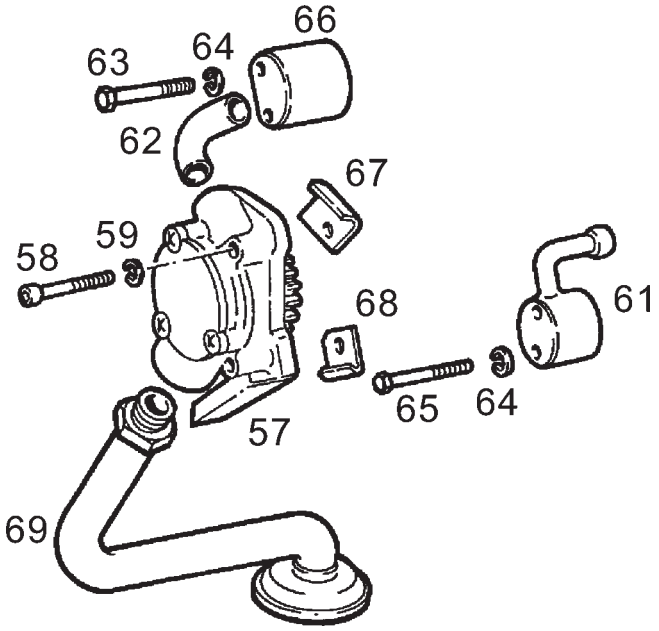

SISTEMA DA TRANSMISSÃO - CAIXA DE VELOCIDADES BOMBA DE ÓLEO
SISTEMA DE LA TRANSMISIÓN - CAJA DE VELOCIDAD BOMBA DE ACEITE
TRANSMISSION SYSTEM - GEARSHIFT HOUSING OIL PUMP

ITEM	CÓDIGO Nº DE PIEZAS CODE	QNT. CT. QTY.	DENOMINAÇÃO / DENOMINACIÓN / DENOMINATION		
57	8013.104.365.00.7	01	Bomba de Óleo	Bomba de Aceite	Oil Pump
58	8013.104.366.00.5	02	Parafuso	Tornillo	Bolt
59	8007.101.126.00.8	02	Arruela	Arandela	Washer
61	8013.104.368.00.1	01	União Esférica	Ensamble Esférica	Union
62	8013.104.372.00.3	01	Tubo de Saída	Caño de Salída	Out Pipe
63	8013.104.375.00.6	02	Parafuso	Tornillo	Bolt
64	4103.012.007.01.7	04	Arruela de Pressão A6	Arandela de Presión A6	Spring Washer A6
65	4101.045.016.05.4	02	Parafuso	Tornillo	Bolt
66	8013.104.377.00.2	01	Flange	Brida	Flange
67	8013.104.378.00.0	01	Calço Superior	Calzo Superior	Bearing Shim
68	8013.104.379.00.8	01	Calço Inferior	Calzo Inferior	Outside Shim
69	8013.104.380.00.6	01	Conj. Pescador	Caño de Aspiración	Suction Pipe

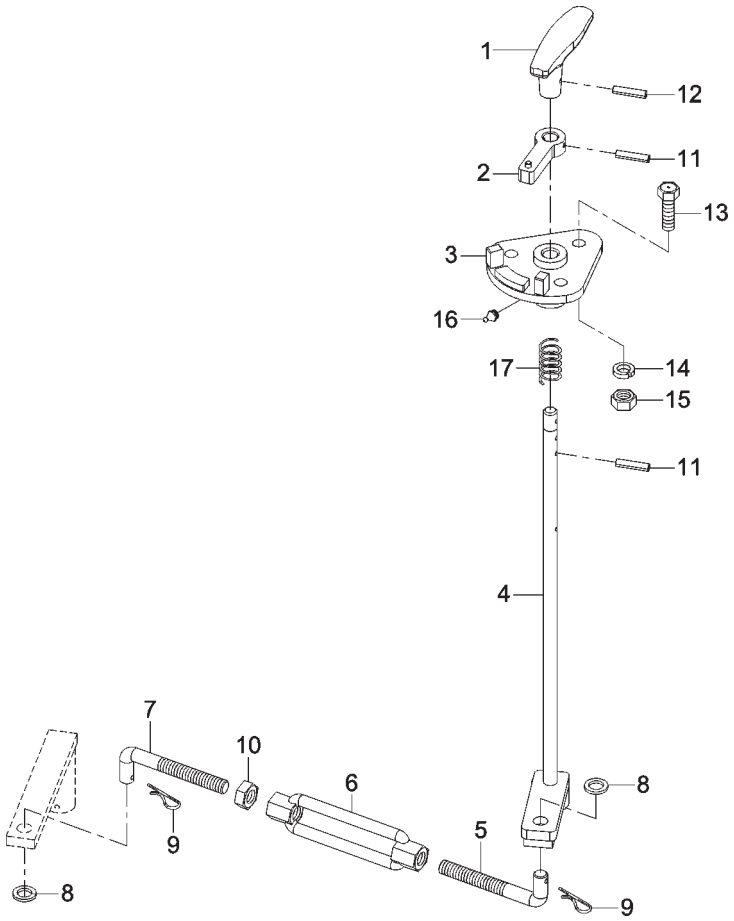

SISTEMA DA TRANSMISSÃO - ACIONAMENTO DA TRANSMISSÃO
SISTEMA DE LA TRANSMISIÓN - ACCIONAMIENTO DE LA TRANSMISIÓN
TRANSMISSION SYSTEM - TRANSMISSION DRIVE

ITEM	CÓDIGO Nº DE PIEZAS CODE	QNT. CT. QTY.	DENOMINAÇÃO / DENOMINACIÓN / DENOMINATION		
1	8009.104.266.00.5	01	Manípulo Tomada de Força	Perilla Toma de Fuerza	Power Intake
2	8013.102.056.00.4	01	Seletor	Selector	Selector
3	8013.102.053.00.1	01	Posicionador	Posicionador	Detent
4	8013.102.048.00.1	01	Conj. Eixo Acionador	Conj. Eje Accionador	Drive Shaft Assy
5	8013.102.057.00.2	01	Haste	Mástil	Rod
6	8002.105.070.00.5	01	Esticador	Tirante	Turnbuckle
7	8013.102.058.00.0	01	Haste	Mástil	Rod
8	4103.011.017.01.7	02	Arruela Lisa A13	Arandela Lisa A13	Flat Washer A13
9	4009.010.018.00.7	02	Contrapino	Contraperno	Cotter Pin
10	4102.011.014.05.7	01	Porca Sext. M12	Tuerca Hex. M12	Hex. Nut M12
11	4006.010.060.00.5	02	Bucha Elástica	Buje Elástica	Spring Bushing
12	4006.010.057.00.1	01	Bucha Elástica	Buje Elástica	Spring Bushing
13	4101.048.005.05.4	03	Parafuso Sext. M10 x 20	Tornillo Hex. M10 x 20	Hex. Bolt M10 x 20
14	4103.012.010.01.1	03	Arruela de Pressão A10	Arandela de Presión A10	Spring Washer A10
15	4102.011.011.05.3	03	Porca Sext. M10	Tuerca Hex. M10	Hex. Nut M10
16	4003.010.006.00.5	01	Graxeira AM6	Engrasadora AM6	Grease Fitting AM6
17	8002.105.049.00.9	01	Mola	Resorte	Spring

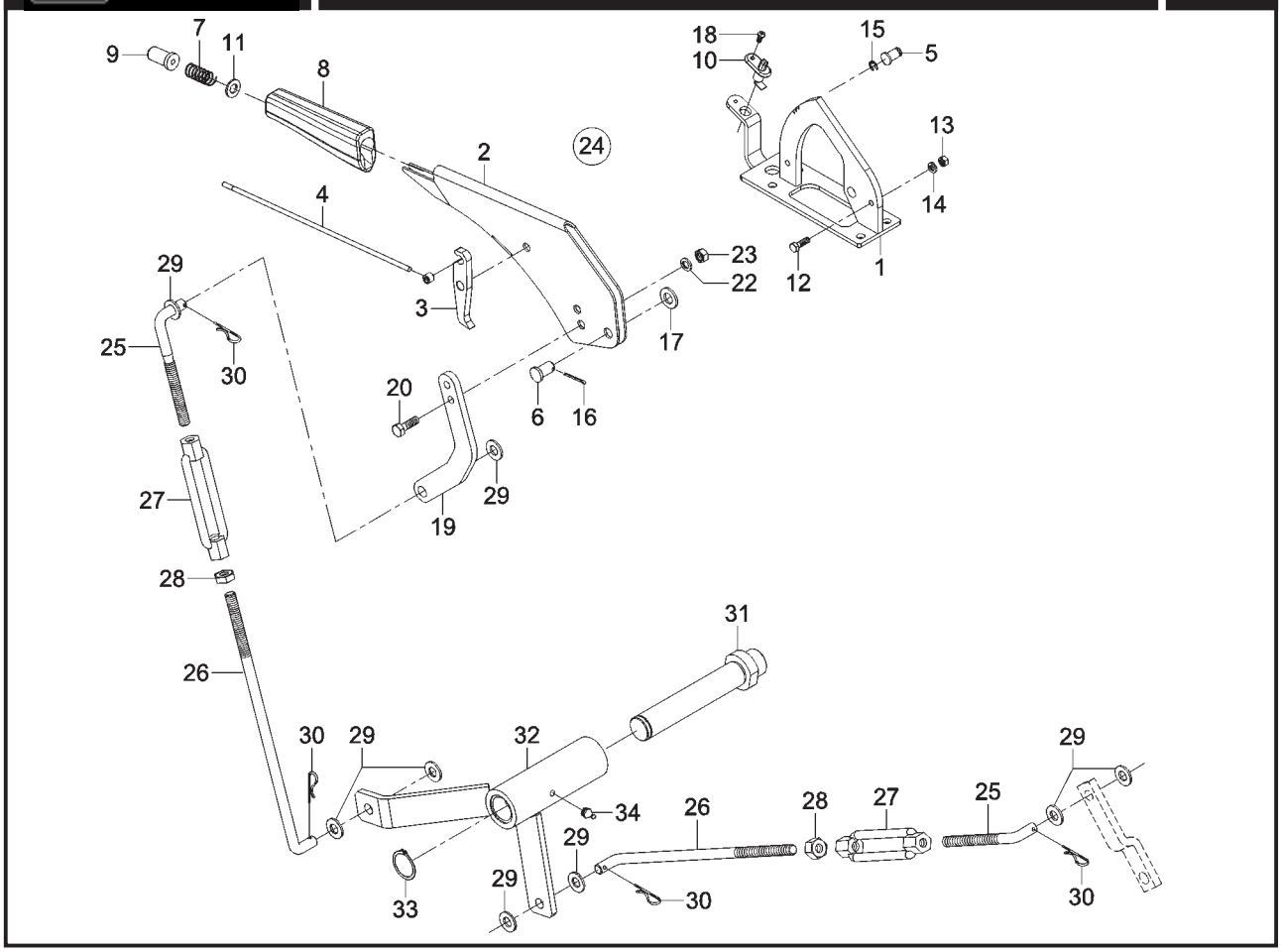

SISTEMA DA EMBREAGEM - EMBREAGEM DA TDP
SISTEMA DE LA EMBRAGUE - EMBRAGUE DE LA TDP
CLUTCH SYSTEM - TDP CLUTCH

ITEM	CÓDIGO Nº DE PIEZAS CODE	QNT. CT. QTY.	DENOMINAÇÃO / DENOMINACIÓN / DENOMINATION		
1	8013.102.038.00.2	01	Catraca	Soporte Engranaje	Gear Bracket
2	8013.102.040.00.8	01	Alavanca Menor	Palanca Menor	Little Lever
3	6008.005.177.00.8	01	Lingueta	Lingueta	Lingueta
4	6008.005.175.00.2	01	Vareta Menor	Varilla Menor	Little Rod
5	6008.005.174.00.5	01	Pino	Perno	Pin
6	6008.005.173.00.7	01	Pino Eixo	Perno Eje	Shaft Pin
7	6008.005.183.00.6	01	Mola	Resorte	Spring
8	6008.005.181.00.0	01	Manípulo	Perilla	Knob
9	6008.005.182.00.8	01	Botão	Botón	Push
10	6008.005.178.00.6	01	Sensor	Sensor	Sensor
11	4103.011.015.01.1	01	Arruela Lisa A10,5	Arandela Lisa A10,5	Flat Washer A10,5
12	4101.047.068.05.3	02	Parafuso Sext. M6 x 20	Tornillo Hex. M6 x 20	Hex. Bolt M6 x 20
13	4102.011.005.05.5	02	Porca Sext. M6	Tuerca Hex. M6	Hex. Nut M6
14	4103.012.007.01.7	02	Arruela de Pressão A6	Arandela de Presión A6	Spring Washer A6
15	4008.013.010.00.3	01	Anel Elástico	Anillo Elastico	Spring Ring
16	4009.010.006.00.2	01	Contrapino	Contraperno	Cotter Pin
17	4103.011.017.01.7	01	Arruela Lisa A13	Arandela Lisa A13	Flat Washer A13
18	4101.080.013.04.0	01	Parafuso Philips M4 x 10	Tornillo Philips M4 x 10	Philips Bolt M4 x 10
19	8013.102.041.00.6	01	Acionador Embreagem TDP	Accionador Embrague TDP	TDP Clutch Drive
20	4101.037.097.05.4	02	Parafuso Sext. M10 x 25	Tornillo Hex. M10 x 25	Hex. Bolt M10 x 25
22	4103.012.010.01.1	02	Arruela de Pressão A10	Arandela de Presión A10	Spring Washer A10
23	4102.011.011.05.3	02	Porca Sext. M10	Tuerca Hex. M10	Hex. Nut M10
24	8013.102.042.00.4	01	Conj. Alavanca Embreagem TDP	Conj. Palanca Embrague TDP	TDP Clutch Lever Assy (include
			(inclui itens 1 ao 23)	(inclui itenes 1 al 23)	itens 1 until 23)
25	8009.102.030.00.7	02	Haste	Mástil	Rod
26	8013.102.011.00.9	02	Haste Maior	Mástil Mayor	Major Rod
27	8002.105.070.00.5	02	Esticador Haste	Tirante Mástil	Rod Turnbuckle
28	4102.011.014.05.7	02	Porca Sext. M12	Tuerca Hex. M12	Hex. Nut M12
29	4103.011.017.01.7	08	Arruela Lisa A13	Arandela Lisa A13	Flat Washer A13

M
BT M

SISTEMA DA EMBREAGEM - EMBREAGEM DA TDP
SISTEMA DE LA EMBRAGUE - EMBRAGUE DE LA TDP
CLUTCH SYSTEM - TDP CLUTCH

ITEM	CÓDIGO Nº DE PIEZAS CODE	QNT. CT. QTY.	DENOMINAÇÃO / DENOMINACIÓN / DENOMINATION		
30	4009.010.018.00.7	04	Contrapino	Contraperno	Cotter Pin
31	8009.102.017.00.4	01	Eixo Roscado	Eje Roscado	Thread Shaft
32	8013.102.034.00.1	01	Acionador Embreagem TDP	Accionador Embrague TDP	TDP Clutch Drive
33	4008.010.027.00.0	01	Anel Elástico	Anillo Elastico	Spring Ring
34	4003.010.007.00.3	01	Graxeira AM8 x1	Engrasadora AM8 x1	Grease Fitting AM8 x1

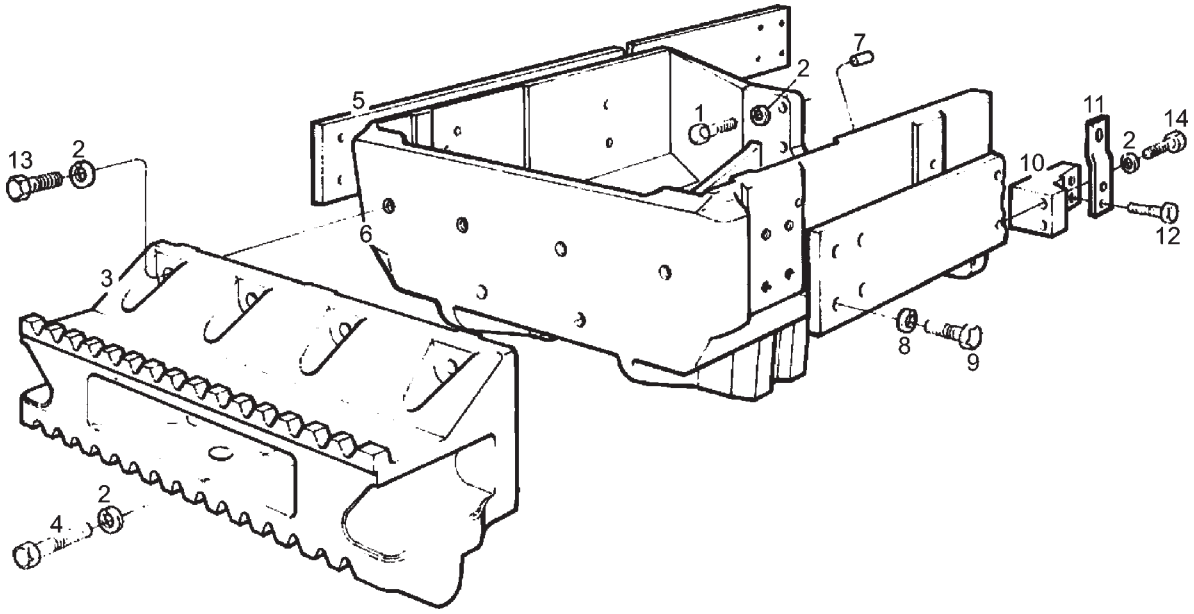

SISTEMA DO EIXO DIANTEIRO - SUPORTE DO EIXO, SUPORTE DOS CONTRAPESOS DIANTEIROS E LONGARINAS
SISTEMA DEL EJE DELANTERO - SOPORTE DEL EJE, SOPORTE DE LOS CONTRAPESOS DELANTEROS Y LARGUEROS
FRONT AXLE SYSTEM - AXLE SUPPORT, FRONT COUNTERWEIGTH SUPPORTS AND LONGERONS

ITEM	CÓDIGO Nº DE PIEZAS CODE	QNT. CT. QTY.	DENOMINAÇÃO / DENOMINACIÓN / DENOMINATION		
1	4101.046.025.01.3	10	Parafuso Sext. M16 x 65	Tornillo Hex. M16 x 65	Hex. Bolt M16 x 65
2	4103.012.055.01.6	12	Arruela de Pressão B16	Arandela de Presión B16	Spring Washer B16
M 3	8009.109.004.00.5	01	Suporte dos Contrapesos Dianteiros	Soporte de Contrapesos Delanteros	Front Counterweight Supports
4	4101.046.034.05.6	02	Parafuso Sext. M16 x 110	Tornillo Hex. M16 x 110	Hex. Bolt M16 x 110
5	8009.109.047.00.4	02	Longarina Lateral	Larguero Lateral	Side Longeron
M 6	8009.109.002.00.9	01	Suporte do Eixo Dianteiro	Soporte del Eje Delantero	Front Axle Support
7	4004.010.090.00.7	02	Pino Cilíndrico	Perno Cilíndrico	Cylindrical Pin
8	4103.012.014.01.3	20	Arruela de Pressão B18	Arandela de Presión B18	Spring Washer B18
9	4101.048.085.01.5	20	Parafuso Sext. M18 x 40	Tornillo Hex. M18 x 40	Hex. Bolt M18 x 40
10	8009.109.021.00.9	02	Massa para Fixação do Berço	Masa para Fijación de la Cuna	Cradle Fastening Gum
11	8009.108.418.00.8	01	Suporte da Abraçadeira	Soporte de la Abrazadera	Clamp Support
12	4101.046.026.00.3	02	Parafuso Sext.	Tornillo Hex.	Hex. Bolt
13	4101.048.083.05.1	04	Parafuso Sext. M16 x 80	Tornillo Hex. M16 x 80	Hex. Bolt M16 x 80
14	4101.046.026.00.3	02	Parafuso Sext. M16 x 70	Tornillo Hex. M16 x 70	Hex. Bolt M16 x 70

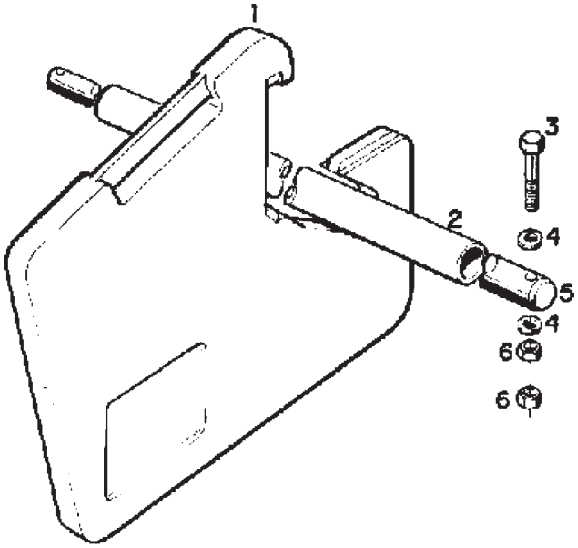

SISTEMA DO EIXO DIANTEIRO - CONTRAPESOS DIANTEIROS E BARRA DE FIXAÇÃO
SISTEMA DEL EJE DELANTERO - CONTRAPESOS DELANTEROS Y BARRA DE FIJACIÓN
FRONT AXLE SYSTEM - FRONT COUNTERWEIGTH AND ATTACH BAR

ITEM	CÓDIGO Nº DE PIEZAS CODE	QNT. CT. QTY.	DENOMINAÇÃO / DENOMINACIÓN / DENOMINATION		
1	8009.109.005.00.2	13	Contrapeso Dianteiro **(A)**	Contrapeso Delantero **(A)**	Front Counterweight **(A)**
2	8009.109.009.00.4	01	Revestimento Protetor	Revestimiento Protector	Coating
3	4101.048.019.05.5	02	Parafuso Sext. M10 x 120	Tornillo Hex. M10 x 110	Hex. Bolt M10 x 110
4	4103.011.015.01.1	04	Arruela Lisa A10,5	Arandela Lisa A10,5	Flat Washer A10,5
5	8009.109.008.00.6	01	Barra de Fixação	Barra de Fijación	Attach Bar
6	4102.011.011.05.3	04	Porca Sext. M10	Tuerca Hex. M10	Hex. Nut M10

NOTA(A): Na versão arrozeiro são usados apenas 8 unidades.
En la versión arrozera son usados sólo 8 unidades.
In rice version used only 8 units.

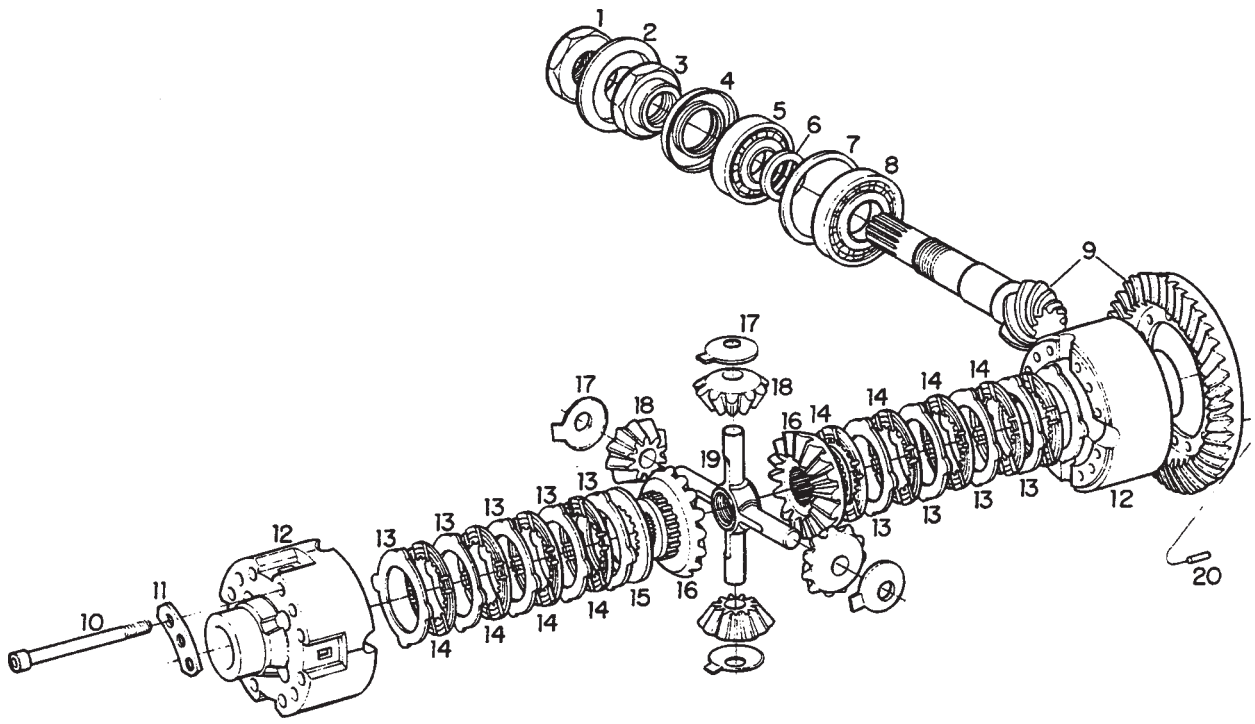

SISTEMA DO EIXO DIANTEIRO - DIFERENCIAL DIANTEIRO E PINHÃO (A)
SISTEMA DEL EJE DELANTERO - DIFERENCIAL DELANTERO Y PIÑÓN (A)
FRONT AXLE SYSTEM - FRONT DIFFERENTIAL AND PINION (A)

ITEM	CÓDIGO Nº DE PIEZAS CODE	QNT. CT. QTY.	DENOMINAÇÃO / DENOMINACIÓN / DENOMINATION		
1	8009.103.391.00.2	01	Porca	Tuerca	Nut
2	8009.103.340.00.9	01	Chapa Defletora	Chapa Deflectora	Deflection Plate
3	8009.103.390.00.4	01	Porca	Tuerca	Nut
4	8009.103.357.00.3	01	Retentor	Retén	Retainer
5	4001.035.059.00.9	01	Rolamento Cônico	Rodamiento Conico	Conic Bearing
6	8009.103.156.00.9	CN	Anel - 11,30 mm	Anillo - 11,30 mm	Ring - 11,30 mm
6	8009.103.157.00.7	CN	Anel - 11,33 mm	Anillo - 11,33 mm	Ring - 11,33 mm
6	8009.103.158.00.5	CN	Anel - 11,36 mm	Anillo - 11,36 mm	Ring - 11,36 mm
6	8009.103.159.00.3	CN	Anel - 11,39 mm	Anillo - 11,39 mm	Ring - 11,39 mm
6	8009.103.160.00.1	CN	Anel - 11,42 mm	Anillo - 11,42 mm	Ring - 11,42 mm
6	8009.103.161.00.9	CN	Anel - 11,45 mm	Anillo - 11,45 mm	Ring - 11,45 mm
6	8009.103.162.00.7	CN	Anel - 11,48 mm	Anillo - 11,48 mm	Ring - 11,48 mm
6	8009.103.163.00.5	CN	Anel - 11,51 mm	Anillo - 11,51 mm	Ring - 11,51 mm
6	8009.103.164.00.3	CN	Anel - 11,54 mm	Anillo - 11,54 mm	Ring - 11,54 mm
6	8009.103.165.00.0	CN	Anel - 11,57 mm	Anillo - 11,57 mm	Ring - 11,57 mm
6	8009.103.166.00.8	CN	Anel - 11,60 mm	Anillo - 11,60 mm	Ring - 11,60 mm
6	8009.103.167.00.6	CN	Anel - 11,63 mm	Anillo - 11,63 mm	Ring - 11,63 mm
6	8009.103.168.00.4	CN	Anel - 11,66 mm	Anillo - 11,66 mm	Ring - 11,66 mm
6	8009.103.169.00.2	CN	Anel - 11,69 mm	Anillo - 11,69 mm	Ring - 11,69 mm
6	8009.103.170.00.0	CN	Anel - 11,72 mm	Anillo - 11,72 mm	Ring - 11,72 mm
6	8009.103.171.00.8	CN	Anel - 11,75 mm	Anillo - 11,75 mm	Ring - 11,75 mm
6	8009.103.172.00.6	CN	Anel - 11,78 mm	Anillo - 11,78 mm	Ring - 11,78 mm
6	8009.103.173.00.4	CN	Anel - 11,81 mm	Anillo - 11,81 mm	Ring - 11,81 mm
6	8009.103.174.00.2	CN	Anel - 11,84 mm	Anillo - 11,84 mm	Ring - 11,84 mm
6	8009.103.175.00.9	CN	Anel - 11,87 mm	Anillo - 11,87 mm	Ring - 11,87 mm
6	8009.103.176.00.7	CN	Anel - 11,90 mm	Anillo - 11,90 mm	Ring - 11,90 mm
6	8009.103.177.00.5	CN	Anel - 11,93 mm	Anillo - 11,93 mm	Ring - 11,93 mm
6	8009.103.178.00.3	CN	Anel - 11,96 mm	Anillo - 11,96 mm	Ring - 11,96 mm
6	8009.103.179.00.1	CN	Anel - 11,99 mm	Anillo - 11,99 mm	Ring - 11,99 mm

SISTEMA DO EIXO DIANTEIRO - DIFERENCIAL DIANTEIRO E PINHÃO (A)
SISTEMA DEL EJE DELANTERO - DIFERENCIAL DELANTERO Y PIÑÓN (A)
FRONT AXLE SYSTEM - FRONT DIFFERENTIAL AND PINION (A)

ITEM	CÓDIGO Nº DE PIEZAS CODE	QNT. CT. QTY.	DENOMINAÇÃO / DENOMINACIÓN / DENOMINATION		
6	8009.103.180.00.9	CN	Anel - 12,02 mm	Anillo - 12,02 mm	Ring - 12,02 mm
6	8009.103.181.00.7	CN	Anel - 12,05 mm	Anillo - 12,05 mm	Ring - 12,05 mm
6	8009.103.182.00.5	CN	Anel - 12,08 mm	Anillo - 12,08 mm	Ring - 12,08 mm
6	8009.103.183.00.3	CN	Anel - 12,11 mm	Anillo - 12,11 mm	Ring - 12,11 mm
6	8009.103.184.00.1	CN	Anel - 12,14 mm	Anillo - 12,14 mm	Ring - 12,14 mm
6	8009.103.185.00.8	CN	Anel - 12,17 mm	Anillo - 12,17 mm	Ring - 12,17 mm
6	8009.103.186.00.6	CN	Anel - 12,20 mm	Anillo - 12,20 mm	Ring - 12,20 mm
6	8009.103.187.00.4	CN	Anel - 12,23 mm	Anillo - 12,23 mm	Ring - 12,23 mm
6	8009.103.188.00.2	CN	Anel - 12,26 mm	Anillo - 12,26 mm	Ring - 12,26 mm
6	8009.103.189.00.0	CN	Anel - 12,29 mm	Anillo - 12,29 mm	Ring - 12,29 mm
6	8009.103.190.00.8	CN	Anel - 12,32 mm	Anillo - 12,32 mm	Ring - 12,32 mm
6	8009.103.191.00.6	CN	Anel - 12,35 mm	Anillo - 12,35 mm	Ring - 12,35 mm
6	8009.103.192.00.4	CN	Anel - 12,38 mm	Anillo - 12,38 mm	Ring - 12,38 mm
7	8009.103.134.00.6	CN	Arruela - 1,00 mm	Arandela - 1,00 mm	Washer - 1,00 mm
7	8009.103.135.00.3	CN	Arruela - 1,05 mm	Arandela - 1,05 mm	Washer - 1,05 mm
7	8009.103.136.00.1	CN	Arruela - 1,10 mm	Arandela - 1,10 mm	Washer - 1,10 mm
7	8009.103.137.00.9	CN	Arruela - 1,15 mm	Arandela - 1,15 mm	Washer - 1,15 mm
7	8009.103.138.00.7	CN	Arruela - 1,20 mm	Arandela - 1,20 mm	Washer - 1,20 mm
7	8009.103.139.00.5	CN	Arruela - 1,25 mm	Arandela - 1,25 mm	Washer - 1,25 mm
7	8009.103.140.00.3	CN	Arruela - 1,30 mm	Arandela - 1,30 mm	Washer - 1,30 mm
7	8009.103.141.00.1	CN	Arruela - 1,35 mm	Arandela - 1,35 mm	Washer - 1,35 mm
7	8009.103.142.00.9	CN	Arruela - 1,40 mm	Arandela - 1,40 mm	Washer - 1,40 mm
7	8009.103.143.00.7	CN	Arruela - 1,45 mm	Arandela - 1,45 mm	Washer - 1,45 mm
7	8009.103.144.00.5	CN	Arruela - 1,50 mm	Arandela - 1,50 mm	Washer - 1,50 mm
7	8009.103.145.00.2	CN	Arruela - 1,55 mm	Arandela - 1,55 mm	Washer - 1,55 mm
7	8009.103.146.00.0	CN	Arruela - 1,60 mm	Arandela - 1,60 mm	Washer - 1,60 mm
7	8009.103.147.00.8	CN	Arruela - 0,90 mm	Arandela - 0,90 mm	Washer - 0,90 mm
7	8009.103.148.00.6	CN	Arruela - 0,95 mm	Arandela - 0,95 mm	Washer - 0,95 mm
7	8009.103.149.00.4	CN	Arruela - 0,65 mm	Arandela - 0,65 mm	Washer - 0,65 mm
7	8009.103.124.00.7	CN	Arruela - 0,70 mm	Arandela - 0,70 mm	Washer - 0,70 mm
7	8009.103.125.00.4	CN	Arruela - 0,75 mm	Arandela - 0,75 mm	Washer - 0,75 mm
7	8009.103.126.00.2	CN	Arruela - 0,85 mm	Arandela - 0,85 mm	Washer - 0,85 mm
8	4001.035.079.00.7	01	Rolamento Cônico	Rodamiento Cônico	Tapered Bearing
9	8009.103.122.00.1	01	Conjunto Coroa e Pinhão	Conjunto Corona y Piñón	Ring Gear and Pinion Assy
10	4101.038.039.03.0	12	Parafuso Allen M12 x 1,5 x 130	Tornillo Allen M12 x 1,5 x 130	Allen Bolt M12 x 1,5 x 130
11	8009.103.203.00.9	04	Disco	Disco	Disc
12	8009.103.193.00.2	01	Carcaça do Diferencial	Estructura del Diferencial	Differential Housing
13	8009.103.195.00.7	CN	Lamela Externa - 1,4 mm	Laminilla Externa - 1,4 mm	Outer Leaf - 1,4 mm
13	8009.103.194.00.0	CN	Lamela Externa - 1,2 mm	Laminilla Externa - 1,2 mm	Outer Leaf - 1,2 mm
13	8009.103.196.00.5	CN	Lamela Externa - 1,3 mm	Laminilla Externa - 1,3 mm	Outer Leaf - 1,3 mm
14	8009.103.197.00.3	08	Lamela Interna	Laminilla Interna	Inner Leaf
15	8009.103.198.00.1	02	Arruela - 3,2 mm	Arandela - 3,2 mm	Washer - 3,2 mm
16	8009.103.524.00.8	02	Engrenagem Planetária	Engranaje Planetaria	Planetary Gear
17	8009.103.201.00.1	04	Arruela	Arandela	Washer
18	8009.103.525.00.5	04	Engrenagem Satélite	Engranaje Satélite	Pinion Gear
19	8009.103.202.00.1	01	Eixo Diferencial	Eje Diferencial	Differential Shaft
20	8009.103.205.00.4	04	Pino Elástico	Perno Elástico	Spring Pin

(A) Utilizado até os tratores nº B0016754, do B0016784 ao B0016864, do B0016884 ao B0016964, do B0016994 ao B0017014, do B0017024 ao B0017134 e do B0017154 ao B0017464.

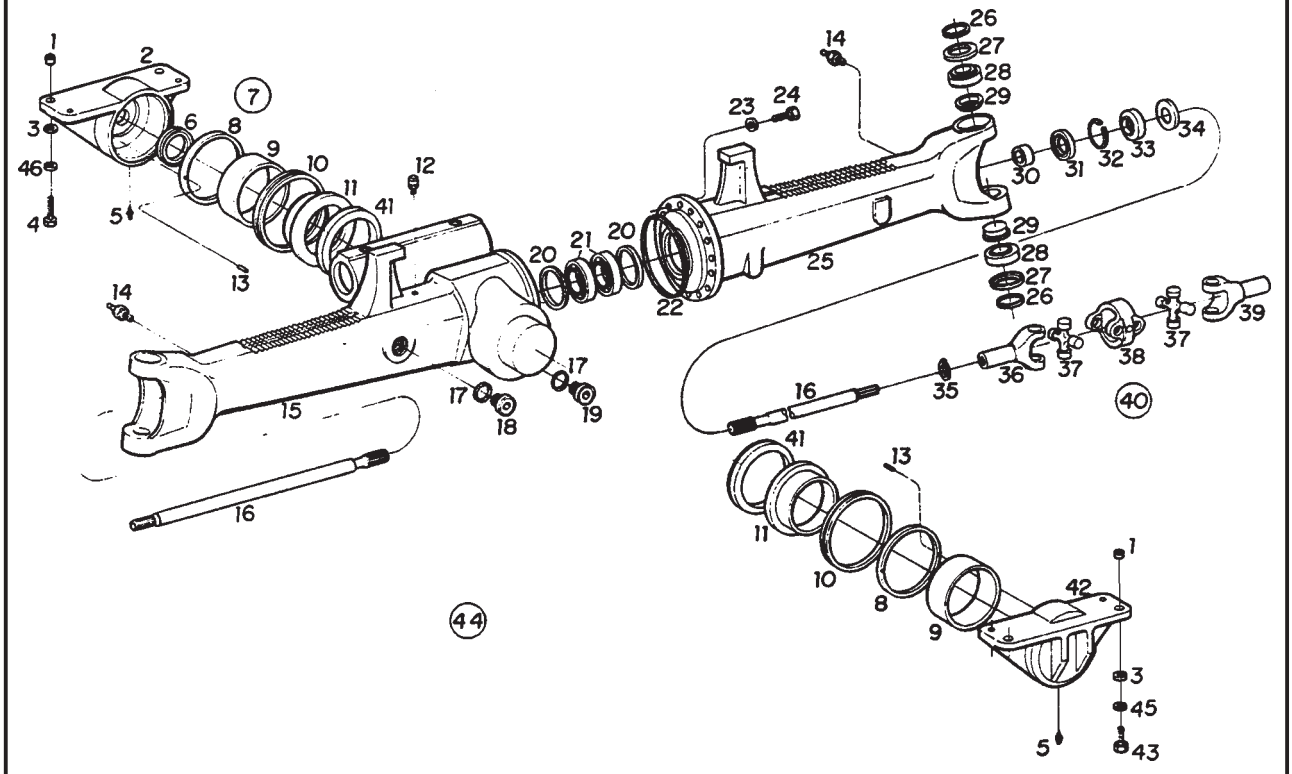

SISTEMA DO EIXO DIANTEIRO - DIFERENCIAL DIANTEIRO (A)
SISTEMA DEL EJE DELANTERO - DIFERENCIAL DELANTERO (A)
FRONT AXLE SYSTEM - FRONT DIFFERENTIAL (A)

ITEM	CÓDIGO Nº DE PIEZAS CODE	QNT. CT. QTY.	DENOMINAÇÃO / DENOMINACIÓN / DENOMINATION		
1	8009.109.016.00.9	04	Bucha Guia	Casquillo Guía	Guide Bushing
2	8009.103.511.00.5	01	Cavalete Traseiro	Caballete Trasero	Rear Trestle
3	8009.103.241.00.9	04	Bucha	Casquillo	Bushing
M 4	4101.049.055.05.8	04	Parafuso Sext. M20 x 70	Tornillo Hex. M20 x 70	Hex. Bolt M20 x 70
5	4003.010.017.00.2	02	Graxeira	Engrasadora	Grease Fitting
6	8009.103.341.00.7	01	Anel Protetor	Anillo Protector	Protecting Ring
7	8009.103.432.00.4	01	Jogo Arruelas Calço (inclui um	Juego Arandelas Calce (inclui un	Shim Washer Set (include one
			item 8)	item 8)	item 8)
8	8009.103.433.00.2	CN	Arruela - 3,75 mm	Arandela - 3,75 mm	Washer - 3,75 mm
8	8009.103.434.00.0	CN	Arruela - 3,85 mm	Arandela - 3,85 mm	Washer - 3,85 mm
8	8009.103.435.00.7	CN	Arruela - 3,95 mm	Arandela - 3,95 mm	Washer - 3,95 mm
8	8009.103.436.00.5	CN	Arruela - 4,05 mm	Arandela - 4,05 mm	Washer - 4,05 mm
8	8009.103.437.00.3	CN	Arruela - 4,15 mm	Arandela - 4,15 mm	Washer - 4,15 mm
8	8009.103.438.00.1	CN	Arruela - 4,25 mm	Arandela - 4,25 mm	Washer - 4,25 mm
8	8009.103.439.00.9	CN	Arruela - 4,35 mm	Arandela - 4,35 mm	Washer - 4,35 mm
8	8009.103.440.00.7	CN	Arruela - 4,45 mm	Arandela - 4,45 mm	Washer - 4,45 mm
8	8009.103.441.00.5	CN	Arruela - 4,55 mm	Arandela - 4,55 mm	Washer - 4,55 mm
8	8009.103.133.00.8	CN	Arruela - 4,60 mm	Arandela - 4,60 mm	Washer - 4,60 mm
9	8009.103.131.00.2	02	Bucha	Casquillo	Bushing
10	8009.103.247.00.6	02	Anel V	Anillo V	V-Ring
11	8009.103.132.00.0	02	Bucha	Casquillo	Bushing
12	8009.103.242.00.7	01	Respiro	Respiradero	Breather
13	4006.010.050.00.6	04	Pino Elástico	Perno Elástico	Spring Pin
14	4003.010.006.00.5	02	Graxeira	Engrasadora	Grease Fitting
15	8009.103.480.00.3	01	Ponte do Eixo	Puente del Eje	Axle Support
IF 16	8009.103.535.00.4	02	Eixo de Ligação	Eje de ligamento	Ligatión Axle
17	8009.103.355.00.7	02	Anel de Vedação	Anillo de Sellado	Sealing Ring
18	8009.103.475.00.3	01	Bujão	Tapón	Plug
19	8009.103.363.00.1	01	Bujão Magnético	Tapón Magnético	Magnetic Plug

SISTEMA DO EIXO DIANTEIRO - DIFERENCIAL DIANTEIRO (A)
SISTEMA DEL EJE DELANTERO - DIFERENCIAL DELANTERO (A)
FRONT AXLE SYSTEM - FRONT DIFFERENTIAL (A)

ITEM	CÓDIGO Nº DE PIEZAS CODE	QNT CT. QTY.	DENOMINAÇÃO / DENOMINACIÓN / DENOMINATION		
20	8009.103.207.00.0	CN	Arruela - 2,00 mm	Arandela - 2,00 mm	Washer - 2,00 mm
20	8009.103.208.00.8	CN	Arruela - 1,95 mm	Arandela - 1,95 mm	Washer - 1,95 mm
20	8009.103.209.00.6	CN	Arruela - 1,90 mm	Arandela - 1,90 mm	Washer - 1,90 mm
20	8009.103.210.00.4	CN	Arruela - 1,85 mm	Arandela - 1,85 mm	Washer - 1,85 mm
20	8009.103.211.00.2	CN	Arruela - 1,80 mm	Arandela - 1,80 mm	Washer - 1,80 mm
20	8009.103.212.00.0	CN	Arruela - 1,75 mm	Arandela - 1,75 mm	Washer - 1,75 mm
20	8009.103.213.00.8	CN	Arruela - 1,70 mm	Arandela - 1,70 mm	Washer - 1,70 mm
20	8009.103.214.00.6	CN	Arruela - 1,65 mm	Arandela - 1,65 mm	Washer - 1,65 mm
20	8009.103.215.00.3	CN	Arruela - 1,60 mm	Arandela - 1,60 mm	Washer - 1,60 mm
20	8009.103.216.00.1	CN	Arruela - 1,55 mm	Arandela - 1,55 mm	Washer - 1,55 mm
20	8009.103.217.00.9	CN	Arruela - 1,50 mm	Arandela - 1,50 mm	Washer - 1,50 mm
20	8009.103.218.00.7	CN	Arruela - 1,45 mm	Arandela - 1,45 mm	Washer - 1,45 mm
20	8009.103.219.00.5	CN	Arruela - 1,40 mm	Arandela - 1,40 mm	Washer - 1,40 mm
20	8009.103.220.00.3	CN	Arruela - 1,20 mm	Arandela - 1,20 mm	Washer - 1,20 mm
20	8009.103.221.00.1	CN	Arruela - 1,00 mm	Arandela - 1,00 mm	Washer - 1,00 mm
20	8009.103.222.00.9	CN	Arruela - 0,80 mm	Arandela - 0,80 mm	Washer - 0,80 mm
20	8009.103.223.00.7	CN	Arruela - 0,60 mm	Arandela - 0,60 mm	Washer - 0,60 mm
20	8009.103.224.00.5	CN	Arruela - 0,50 mm	Arandela - 0,50 mm	Washer - 0,50 mm
20	8009.103.225.00.2	CN	Arruela - 0,40 mm	Arandela - 0,40 mm	Washer - 0,40 mm
20	8009.103.226.00.0	CN	Arruela - 0,30 mm	Arandela - 0,30 mm	Washer - 0,30 mm
20	8009.103.227.00.8	CN	Arruela - 0,20 mm	Arandela - 0,20 mm	Washer - 0,20 mm
20	8009.103.228.00.6	CN	Arruela - 0,10 mm	Arandela - 0,10 mm	Washer - 0,10 mm
20	8009.103.229.00.4	CN	Arruela - 0,65 mm	Arandela - 0,65 mm	Washer - 0,65 mm
20	8009.103.230.00.2	CN	Arruela - 0,70 mm	Arandela - 0,70 mm	Washer - 0,70 mm
20	8009.103.231.00.0	CN	Arruela - 0,75 mm	Arandela - 0,75 mm	Washer - 0,75 mm
20	8009.103.232.00.8	CN	Arruela - 0,85 mm	Arandela - 0,85 mm	Washer - 0,85 mm
20	8009.103.233.00.6	CN	Arruela - 0,90 mm	Arandela - 0,90 mm	Washer - 0,90 mm
20	8009.103.234.00.4	CN	Arruela - 0,95 mm	Arandela - 0,95 mm	Washer - 0,95 mm
20	8009.103.235.00.1	CN	Arruela - 1,10 mm	Arandela - 1,10 mm	Washer - 1,10 mm
20	8009.103.236.00.9	CN	Arruela - 1,15 mm	Arandela - 1,15 mm	Washer - 1,15 mm
20	8009.103.237.00.7	CN	Arruela - 1,25 mm	Arandela - 1,25 mm	Washer - 1,25 mm
20	8009.103.238.00.5	CN	Arruela - 1,30 mm	Arandela - 1,30 mm	Washer - 1,30 mm
20	8009.103.239.00.3	CN	Arruela - 1,35 mm	Arandela - 1,35 mm	Washer - 1,35 mm
21	4001.035.009.00.4	02	Rolamento	Rodamiento	Bearing
22	8009.103.361.00.5	01	Anel de Vedação	Anillo de Vedación	Sealing Ring
23	4103.011.020.01.1	16	Arruela	Arandela	Washer
24	4101.048.079.01.8	16	Parafuso Sext.	Tornillo Hex.	Hex. Bolt
25	8009.103.481.00.1	01	Ponte do Eixo	Puente del Eje	Axle Support
26	8009.103.369.00.8	04	Anel de Vedação	Anillo de Vedación	Sealing Ring
27	8009.103.251.00.8	04	Chapa de Vedação	Chapa de Sellado	Sealing Plate
28	4001.035.081.00.3	04	Rolamento de Rolos	Rodamiento de Rodillos	Roller Bearing
29	8009.103.250.00.0	04	Selo	Sello	Seal
30	8009.103.241.00.9	02	Bucha	Casquillo	Bushing
31	4002.010.053.00.9	02	Retentor	Retén	Retainer
32	8009.103.487.00.8	02	Anel Espaçador	Anillo Espaciador	Spacer Ring
33	4002.010.071.00.1	02	Retentor	Retén	Retainer
34	8009.103.488.00.6	02	Chapa de Proteção	Chapa de Protección	Protecting Plate
IF 35	8009.103.486.00.0	02	Anel Elástico	Anillo Elástico	Circlip
36	8009.103.536.00.4	01	Garfo	Garfio	Fork
37	8009.103.477.00.9	02	Cruzeta	Cruceta	Spider
38	8009.103.476.00.1	01	Garfo Duplo	Garfio Doble	Double Fork
39	8009.103.490.00.2	01	Garfo	Garfio	Fork
IF 40	8009.103.537.00.0	01	Articulação Dupla Completa	Articulación Doble Completa (inclui	Whole Double Pivoting (include
			(inclui itens 36 ao 39)	itenes 36 al 39)	itens 36 until 39)
41	8009.103.389.00.6	02	Anel	Anillo	Ring
42	8009.103.130.00.4	01	Cavalete	Caballete	Trestle
43	4101.049.053.05.3	04	Parafuso Sext. M20 x 60	Tornillo Hex. M20 x 60	Hex. Bolt M20 x 60
BT 44	8009.103.071.00.0	01	Conjunto do Eixo Dianteiro	Conjunto del Eje Delantero	Whole Front Axle Assy (include
			Completo (inclui páginas xx à xx)	Complecto (inclui páginas xx a xx)	pages xx until xx)
45	4103.012.015.01.0	08	Arruela de Pressão A20	Arandela de Presión A20	Spring Washer A20

(A) Utilizado até os tratores nº B0016754, do B0016784 ao B0016864, do B0016884 ao B0016964, do B0016994 ao B0017014, do B0017024 ao B0017134 e do B0017154 ao B0017464.

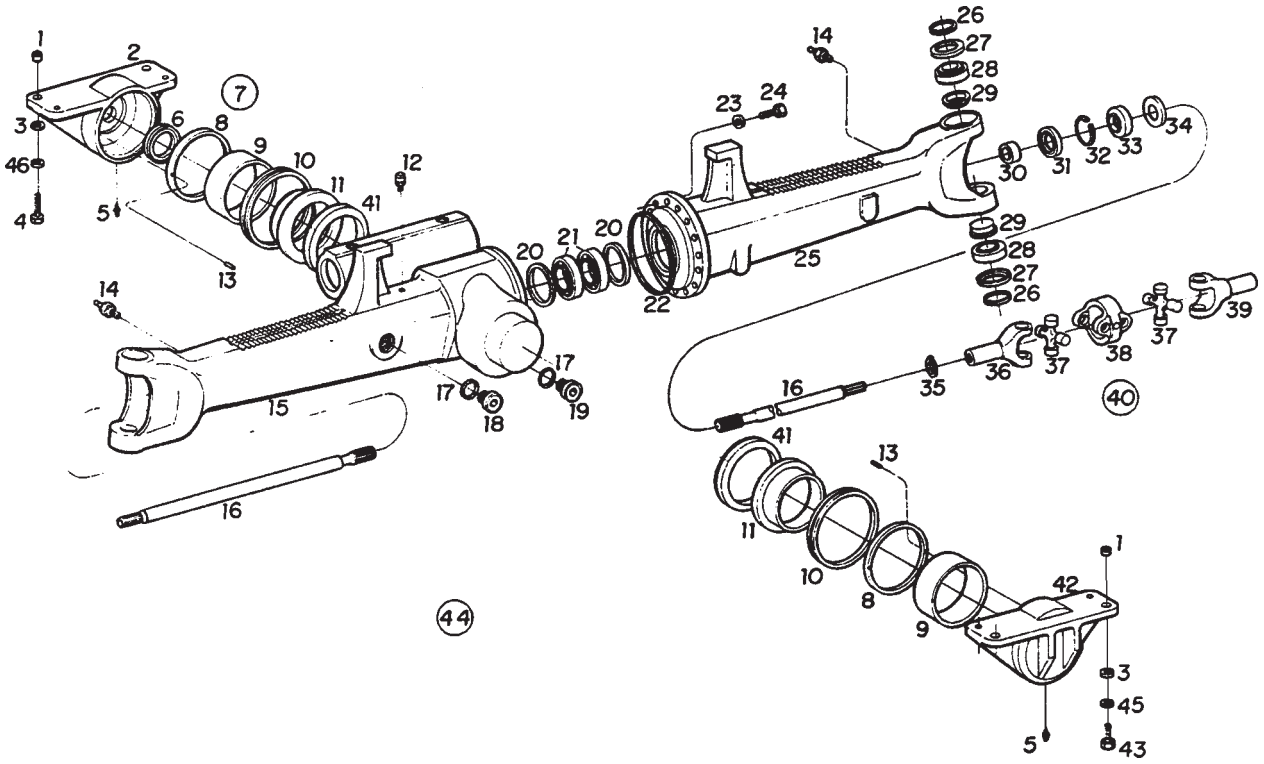

SISTEMA DO EIXO DIANTEIRO - DIFERENCIAL DIANTEIRO (A)
SISTEMA DEL EJE DELANTERO - DIFERENCIAL DELANTERO (A)
FRONT AXLE SYSTEM - FRONT DIFFERENTIAL (A)

ITEM	CÓDIGO Nº DE PIEZAS CODE	QNT. CT. QTY.	DENOMINAÇÃO / DENOMINACIÓN / DENOMINATION		
-	8009.103.337.00.5	01	Jogo Reparo do Eixo - Inclui os	Juego Reparación del Eje - Inclui los	Axle Repair Kit - Ingluding Itens:
			Seguintes Itens:	Seguintes Itenes:	
-	8009.103.340.00.9	01	Chapa Defletora	Chapa Deflectora	Deflector Plate
-	8009.103.357.00.3	01	Retentor	Retén	Retainer
-	8009.103.391.00.2	01	Porca	Tuerca	Nut
-	4002.010.053.00.9	04	Retentor	Retén	Retainer
-	8009.103.247.00.6	02	Anel "V"	Anillo "V"	V-Ring
-	8009.103.361.00.5	01	Anel	Anillo	Ring
-	8009.103.355.00.7	02	Anel de Vedação	Anillo de Vedación	Sealing Ring
-	8009.103.369.00.8	04	Anel	Anillo	Ring
-	8009.103.269.00.0	02	Chapa Trava	Chapa Traba	Locking Plate
-	8009.103.380.00.5	02	Anel	Anillo	Ring
-	8009.103.493.00.6	02	Retentor	Retén	Retainer
-	8009.103.373.00.0	02	Anel "O"	Anillo "O"	O-Ring

(A) Utilizado até os tratores nº B0016754, do B0016784 ao B0016864, do B0016884 ao B0016964, do B0016994 ao B0017014, do B0017024 ao B0017134 e do B0017154 ao B0017464.

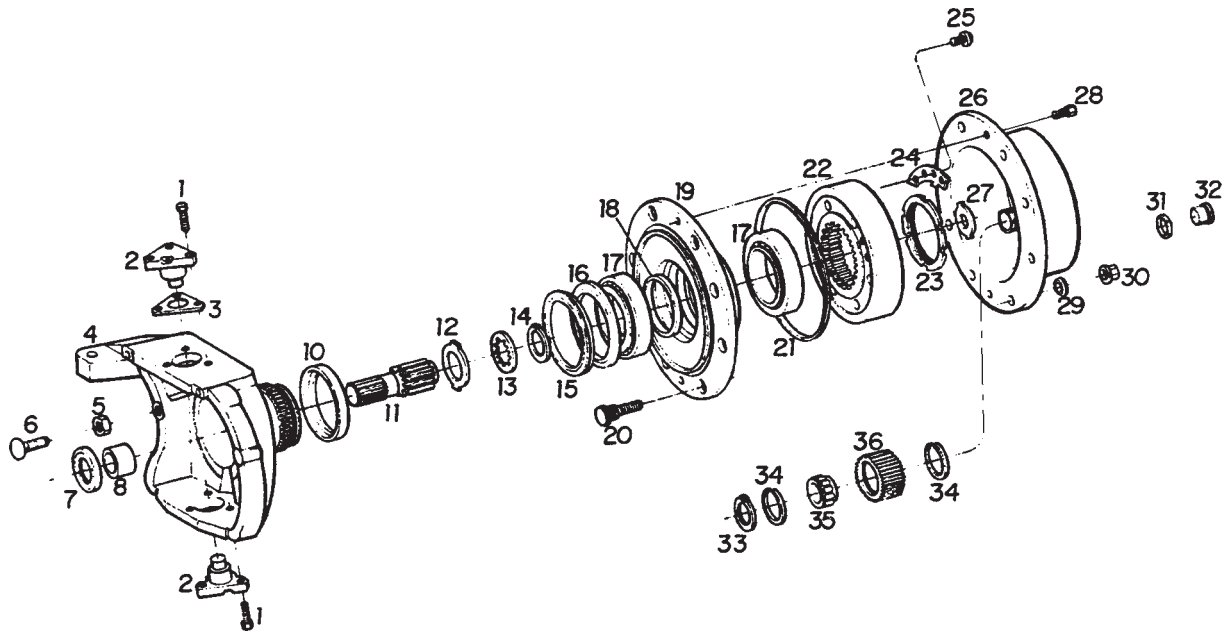

SISTEMA DO EIXO DIANTEIRO - CARCAÇA DE ARTICULAÇÃO E CUBO DA RODA DIANTEIRA (A)
SISTEMA DEL EJE DELANTERO - ESTRUCTURA DE ARTICULACIÓN Y BUJE DELANTERO (A)
FRONT AXLE SYSTEM - PIVOT HOUSING AND FRONT WHEEL HUB (A)

ITEM	CÓDIGO Nº DE PIEZAS CODE	QNT. CT. QTY.	DENOMINAÇÃO / DENOMINACIÓN / DENOMINATION		
1	4101.045.007.05.3	12	Parafuso Sext. M5 x 80	Tornillo Hex. M5 x 80	Hex. Bolt M5 x 80
2	8009.103.262.00.5	04	Pino	Perno	Pin
3	8009.103.252.00.6	CN	Arruela - 0,6 mm	Arandela - 0,6 mm	Washer - 0,6 mm
3	8009.103.253.00.4	CN	Arruela - 1,0 mm	Arandela - 1,0 mm	Washer - 1,0 mm
3	8009.103.254.00.2	CN	Arruela - 1,4 mm	Arandela - 1,4 mm	Washer - 1,4 mm
3	8009.103.255.00.9	CN	Arruela - 1,6 mm	Arandela - 1,6 mm	Washer - 1,6 mm
3	8009.103.256.00.7	CN	Arruela - 1,8 mm	Arandela - 1,8 mm	Washer - 1,8 mm
3	8009.103.257.00.5	CN	Arruela - 2,0 mm	Arandela - 2,0 mm	Washer - 2,0 mm
3	8009.103.258.00.3	CN	Arruela - 0,4 mm	Arandela - 0,4 mm	Washer - 0,4 mm
3	8009.103.259.00.1	CN	Arruela - 0,8 mm	Arandela - 0,8 mm	Washer - 0,8 mm
3	8009.103.260.00.9	CN	Arruela - 0,2 mm	Arandela - 0,2 mm	Washer - 0,2 mm
3	8009.103.261.00.7	CN	Arruela - 0,3 mm	Arandela - 0,3 mm	Washer - 0,3 mm
4	8009.103.482.00.9	CN	Carcaça da Articulação Direita	Estructura de la Articulación Derecha	Right-hand Pivot Housing
4	8009.103.483.00.7	CN	Carcaça da Articulação Esquerda	Estructura de la Articulación Izquierda	Left-hand Pivot Housing
4	4102.011.023.05.8	02	Porca Sext. M18 x 1,5	Tuerca Hex. M18 x 1,5	Hex. Nut M18 x 1,5
6	8009.103.265.00.8	02	Parafuso de Encosto	Tonillo de Apoyo	Thrust Bolt
7	4002.010.053.00.9	02	Retentor	Retén	Retainer
IF 8	8009.103.263.00.3	02	Bucha	Buje	Bushing
9	8009.103.370.00.6	04	Graxeira	Engrasadora	Grease Fitting
10	-	-	Item Eliminado	Item Eliminado	Eliminated Item
11	8009.103.302.00.9	02	Eixo Solar	Eje Solar	Sun Shaft
12	8009.103.376.00.3	02	Arruela	Arandela	Washer
13	8009.103.377.00.1	02	Arruela	Arandela	Washer
14	8009.103.378.00.9	02	Anel Elástico	Anillo Elástico	Circlip
15	-	-	Item Eliminado	Item Eliminado	Eliminated Item
16	8009.103.493.00.6	02	Retentor	Retén	Retainer
17	4001.035.084.00.7	04	Rolamento TINKEM 37625/37431	Rodamiento TINKEM 37625/37431	Bearing TINKEM 37625/37431
18	8009.103.270.00.8	CN	Anel - 13,964 mm	Anillo - 13,964 mm	Ring - 13,964 mm
18	8009.103.271.00.6	CN	Anel - 13,989 mm	Anillo - 13,989 mm	Ring - 13,989 mm

SISTEMA DO EIXO DIANTEIRO - CARCAÇA DE ARTICULAÇÃO E CUBO DA RODA DIANTEIRA (A)
SISTEMA DEL EJE DELANTERO - ESTRUCTURA DE ARTICULACIÓN Y BUJE DELANTERO (A)
FRONT AXLE SYSTEM - PIVOT HOUSING AND FRONT WHEEL HUB (A)

ITEM	CÓDIGO Nº DE PIEZAS CODE	QNT. CT. QTY.	DENOMINAÇÃO / DENOMINACIÓN / DENOMINATION		
18	8009.103.272.00.4	CN	Anel - 14,014 mm	Anillo - 14,014 mm	Ring - 14,014 mm
18	8009.103.273.00.2	CN	Anel - 14,039 mm	Anillo - 14,039 mm	Ring - 14,039 mm
18	8009.103.274.00.0	CN	Anel - 14,064 mm	Anillo - 14,064 mm	Ring - 14,064 mm
18	8009.103.275.00.7	CN	Anel - 14,089 mm	Anillo - 14,089 mm	Ring - 14,089 mm
18	8009.103.276.00.5	CN	Anel - 14,114 mm	Anillo - 14,114 mm	Ring - 14,114 mm
18	8009.103.277.00.3	CN	Anel - 14,139 mm	Anillo - 14,139 mm	Ring - 14,139 mm
18	8009.103.278.00.1	CN	Anel - 14,164 mm	Anillo - 14,164 mm	Ring - 14,164 mm
18	8009.103.279.00.9	CN	Anel - 14,189 mm	Anillo - 14,189 mm	Ring - 14,189 mm
18	8009.103.280.00.7	CN	Anel - 14,214 mm	Anillo - 14,214 mm	Ring - 14,214 mm
18	8009.103.281.00.5	CN	Anel - 14,239 mm	Anillo - 14,239 mm	Ring - 14,239 mm
18	8009.103.282.00.3	CN	Anel - 14,264 mm	Anillo - 14,264 mm	Ring - 14,264 mm
18	8009.103.283.00.1	CN	Anel - 14,289 mm	Anillo - 14,289 mm	Ring - 14,289 mm
18	8009.103.284.00.9	CN	Anel - 14,314 mm	Anillo - 14,314 mm	Ring - 14,314 mm
18	8009.103.285.00.6	CN	Anel - 14,339 mm	Anillo - 14,339 mm	Ring - 14,339 mm
18	8009.103.286.00.4	CN	Anel - 14,364 mm	Anillo - 14,364 mm	Ring - 14,364 mm
18	8009.103.287.00.2	CN	Anel - 14,389 mm	Anillo - 14,389 mm	Ring - 14,389 mm
18	8009.103.288.00.0	CN	Anel - 14,414 mm	Anillo - 14,414 mm	Ring - 14,414 mm
18	8009.103.289.00.8	CN	Anel - 14,439 mm	Anillo - 14,439 mm	Ring - 14,439 mm
18	8009.103.290.00.6	CN	Anel - 14,464 mm	Anillo - 14,464 mm	Ring - 14,464 mm
18	8009.103.291.00.4	CN	Anel - 14,489 mm	Anillo - 14,489 mm	Ring - 14,489 mm
18	8009.103.292.00.2	CN	Anel - 14,514 mm	Anillo - 14,514 mm	Ring - 14,514 mm
18	8009.103.293.00.0	CN	Anel - 14,539 mm	Anillo - 14,539 mm	Ring - 14,539 mm
18	8009.103.294.00.8	CN	Anel - 14,564 mm	Anillo - 14,564 mm	Ring - 14,564 mm
18	8009.103.295.00.5	CN	Anel - 14,589 mm	Anillo - 14,589 mm	Ring - 14,589 mm
18	8009.103.296.00.3	CN	Anel - 14,614 mm	Anillo - 14,614 mm	Ring - 14,614 mm
18	8009.103.297.00.1	CN	Anel - 14,639 mm	Anillo - 14,639 mm	Ring - 14,639 mm
18	8009.103.298.00.9	CN	Anel - 14,664 mm	Anillo - 14,664 mm	Ring - 14,664 mm
18	8009.103.299.00.7	CN	Anel - 14,689 mm	Anillo - 14,689 mm	Ring - 14,689 mm
18	8009.103.300.00.3	CN	Anel - 14,714 mm	Anillo - 14,714 mm	Ring - 14,714 mm
19	8009.103.266.00.6	02	Cubo	Cubo	Hub
20	8009.103.392.00.0	16	Parafuso	Tornillo	Bolt
21	8009.103.373.00.0	02	Anel “O”	Anillo “O”	O-Ring
22	8009.103.301.00.1	02	Engrenagem - Dentes Internos	Engranaje - Dientes Internos	Gear - Inner Teeth
23	8009.103.374.00.8	02	Porca	Tuerca	Nut
24	8009.103.269.00.0	02	Chapa Trava	Chapa Traba	Locking Plate
25	8009.103.397.00.9	04	Parafuso Flangeado	Tornillo Pletinado	Flanged Bolt
26	8013.103.086.00.0	02	Portador do Planetário	Portador del Planetario	Planetary Gear Carrier
27	8009.103.306.00.0	CN	Arruela - 1,5 mm	Arandela - 1,5 mm	Washer - 1,5 mm
27	8009.103.307.00.8	CN	Arruela - 2,0 mm	Arandela - 2,0 mm	Washer - 2,0 mm
27	8009.103.308.00.6	CN	Arruela - 2,5 mm	Arandela - 2,5 mm	Washer - 2,5 mm
27	8009.103.309.00.4	CN	Arruela - 3,0 mm	Arandela - 3,0 mm	Washer - 3,0 mm
27	8009.103.310.00.2	CN	Arruela - 1,7 mm	Arandela - 1,7 mm	Washer - 1,7 mm
27	8009.103.311.00.0	CN	Arruela - 2,2 mm	Arandela - 2,2 mm	Washer - 2,2 mm
28	4101.065.017.00.8	04	Parafuso Allen	Tornillo Allen	Allen Bolt
29	4103.020.002.01.6	16	Arruela	Arandela	Washer
30	4102.017.014.05.1	16	Porca	Tuerca	Nut
31	8009.103.380.00.5	02	Anel “O”	Anillo “O”	O-Ring
32	4010.013.021.00.6	02	Bujão	Tapón	Plug
33	4008.010.033.00.8	08	Anel Elástico	Anillo Elástico	Circlip
34	8009.103.305.00.2	16	Anel Angular	Anillo Angular	Angle Ring
35	8009.103.379.00.7	08	Rolamento de Rolos	Rodamiento de Rodillos	Roller Bearing
36	8009.103.304.00.5	08	Engrenagem Planetária	Engranaje Planetaria	Planetary Gear

(A) Utilizado até os tratores nº B0016754, do B0016784 ao B0016864, do B0016884 ao B0016964, do B0016994 ao B0017014, do B0017024 ao B0017134 e do B0017154 ao B0017464.

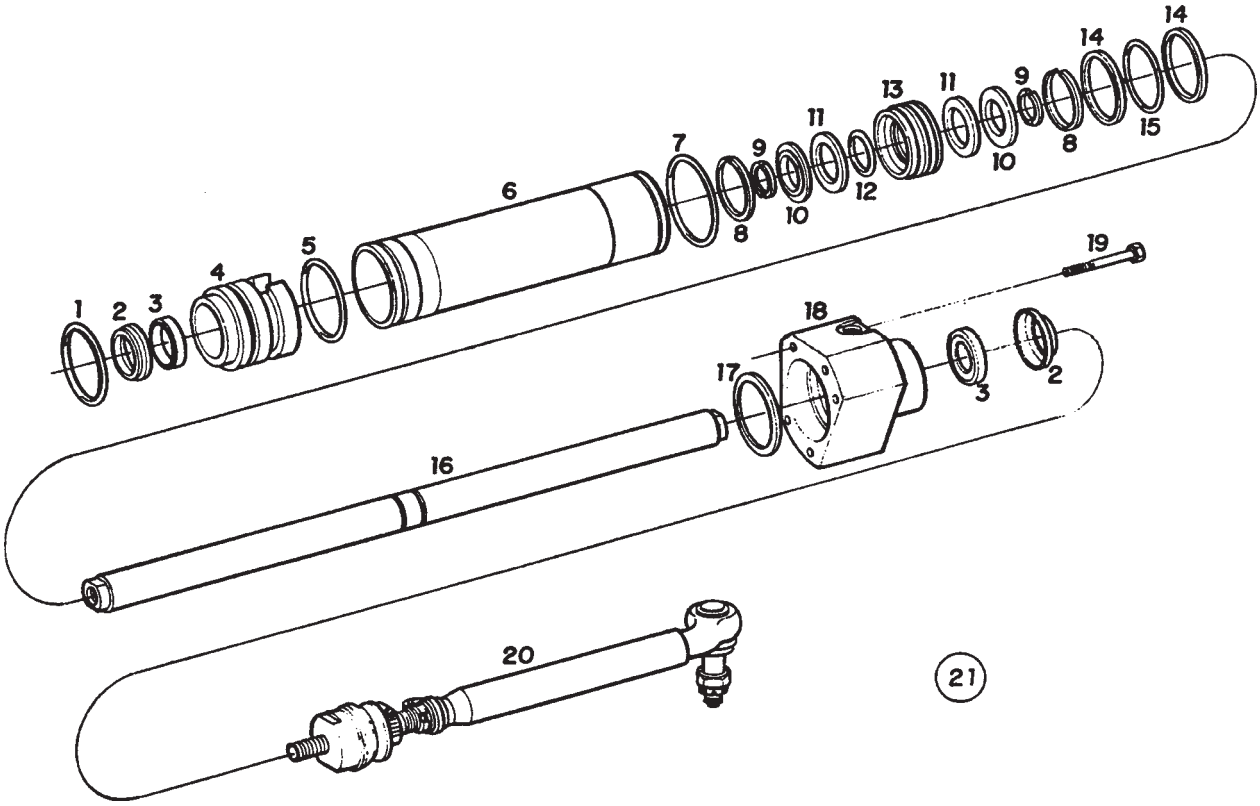

SISTEMA DO EIXO DIANTEIRO - CONJUNTO PISTÃO HIDRÁULICO BARRA DE DIREÇÃO (A)
SISTEMA DEL EJE DELANTERO - CONJUNTO PISTÓN HIDRÁULICO BARRA DE TIRO (A)
FRONT AXLE - HYDRAULIC PISTON + TIE ROD ASSY (A)

ITEM	CÓDIGO Nº DE PIEZAS CODE	QNT. CT. QTY.	DENOMINAÇÃO / DENOMINACIÓN / DENOMINATION		
1	8009.103.383.00.9	01	Anel "O"	Anillo "O"	O-ring
2	8009.103.315.00.1	02	Anel Ranhurado	Anillo con Ranura	Slotted Ring
3	8009.103.314.00.4	02	Anel Recolhedor	Anillo Recolector	Pick-up Ring
4	8009.103.313.00.6	01	Guia	Guía	Guide
5	8009.103.381.00.3	01	Anel "O"	Anillo "O"	O-ring
6	8009.103.312.00.8	01	Cilindro	Cilindro	Cylinder
7	8009.103.382.00.1	01	Anel "O"	Anillo "O"	O-ring
8	8009.103.387.00.0	02	Anel Elástico	Anillo Elástico	Circlip
9	8009.103.318.00.5	02	Anel Bipartido	Anillo Bipartido	Split Ring
10	8009.103.386.00.2	02	Anel de Segurança	Anillo de Seguridad	Stop Ring
11	8009.103.385.00.4	02	Arruela	Arandela	Washer
12	8009.103.384.00.7	01	Anel "O"	Anillo "O"	O-ring
13	8009.103.317.00.7	01	Pistão	Pistón	Piston
14	8009.103.319.00.3	02	Anel Recolhedor	Anillo Recolector	Pick-up Ring
15	8009.103.388.00.8	01	Anel de Vedação	Anillo de Vedación	Sealing Ring
16	8009.103.316.00.9	01	Haste	Mástil	Rod
17	8009.103.320.00.1	CN	Arruela - 1,0 mm	Arandela - 1,0 mm	Washer - 1,0 mm
17	8009.103.321.00.9	CN	Arruela - 1,1 mm	Arandela - 1,1 mm	Washer - 1,1 mm
17	8009.103.322.00.7	CN	Arruela - 1,2 mm	Arandela - 1,2 mm	Washer - 1,2 mm
17	8009.103.323.00.5	CN	Arruela - 1,3 mm	Arandela - 1,3 mm	Washer - 1,3 mm
17	8009.103.324.00.3	CN	Arruela - 1,4 mm	Arandela - 1,4 mm	Washer - 1,4 mm
17	8009.103.325.00.0	CN	Arruela - 1,5 mm	Arandela - 1,5 mm	Washer - 1,5 mm
17	8009.103.326.00.8	CN	Arruela - 1,6 mm	Arandela - 1,6 mm	Washer - 1,6 mm
17	8009.103.327.00.6	CN	Arruela - 1,7 mm	Arandela - 1,7 mm	Washer - 1,7 mm
17	8009.103.328.00.4	CN	Arruela - 1,8 mm	Arandela - 1,8 mm	Washer - 1,8 mm
17	8009.103.329.00.2	CN	Arruela - 0,5 mm	Arandela - 0,5 mm	Washer - 0,5 mm
17	8009.103.330.00.0	CN	Arruela - 0,6 mm	Arandela - 0,6 mm	Washer - 0,6 mm
17	8009.103.331.00.8	CN	Arruela - 0,7 mm	Arandela - 0,7 mm	Washer - 0,7 mm
17	8009.103.332.00.6	CN	Arruela - 0,8 mm	Arandela - 0,8 mm	Washer - 0,8 mm

SISTEMA DO EIXO DIANTEIRO - CONJUNTO PISTÃO HIDRÁULICO BARRA DE DIREÇÃO (A)
SISTEMA DEL EJE DELANTERO - CONJUNTO PISTÓN HIDRÁULICO BARRA DE TIRO (A)
FRONT AXLE - HYDRAULIC PISTON + TIE ROD ASSY (A)

ITEM	CÓDIGO Nº DE PIEZAS CODE	QNT. CT. QTY.	DENOMINAÇÃO / DENOMINACIÓN / DENOMINATION		
17	8009.103.333.00.4	CN	Arruela - 0,9 mm	Arandela - 0,9 mm	Washer - 0,9 mm
18	8009.103.334.00.2	01	Guia	Guía	Guide
19	4101.045.086.05.7	05	Parafuso Sext. M12 x 85	Tornillo Hex. M12 x 85	Hex. Bolt M12 x 85
20	8009.103.245.00.0	01	Barra de Direção (Esquerda)	Barra de Tiro (Izquierda)	Tie Rod (Left-hand Side)
20	8009.103.244.00.3	01	Barra de Direção (Direita)	Barra de Tiro (Derecha)	Tie Rod (Right-hand Side)
21	8009.103.338.00.3	01	Jogo Reparo do Cilindro (inclui itens	Juego Reparación del Eje (inclui itenes	Cylinder Repair Kit (include itens
			1, 2, 3, 5, 7, 8, 9, 12, 14 e 15)	1, 2, 3, 5, 7, 8, 9, 12, 14 y 15)	1, 2, 3, 5, 7, 8, 9, 12, 14 and 15)

(A) Utilizado até os tratores nº B0016754, do B0016784 ao B0016864, do B0016884 ao B0016964, do B0016994 ao B0017014, do B0017024 ao B0017134 e do B0017154 ao B0017464.

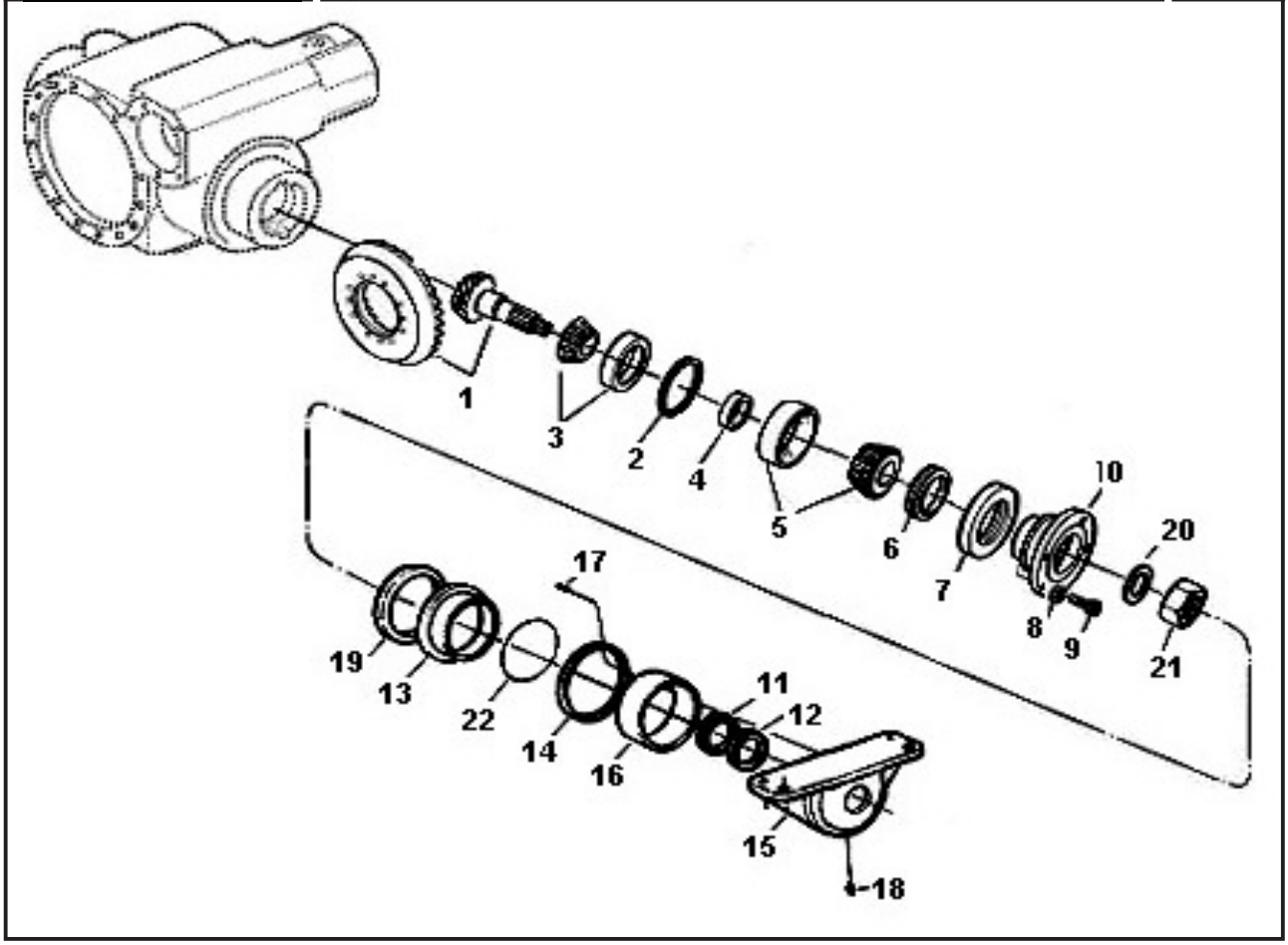

SISTEMA DO EIXO DIANTEIRO - DIFERENCIAL DIANTEIRO E PINHÃO (B)
SISTEMA DEL EJE DELANTERO - DIFERENCIAL DELANTERO Y PIÑÓN (B)
FRONT AXLE SYSTEM - FRONT DIFFERENTIAL AND PINION (B)

ITEM	CÓDIGO Nº DE PIEZAS CODE	QNT. CT. QTY.	DENOMINACÃO / DENOMINACIÓN / DENOMINATION		
1	8013.103.047.00.2	01	Coroa/Pinhão		
2	8009.103.149.00.4	01	Arruela de Aiuste 0.65 mm		
2	8009.103.124.00.7	01	Arruela de Aiuste 0.70 mm		
2	8009.103.125.00.4	01	Arruela de Aiuste 0.75 mm		
2	8013.103.056.00.3	01	Arruela de Aiuste 0.80 mm		
2	8009.103.126.00.2	01	Arruela de Aiuste 0.85 mm		
2	8009.103.147.00.8	01	Arruela de Aiuste 0.90 mm		
2	8009.103.148.00.6	01	Arruela de Aiuste 0.95 mm		
2	8009.103.134.00.6	01	Arruela de Aiuste 1.00 mm		
2	8009.103.135.00.3	01	Arruela de Aiuste 1.05 mm		
2	8009.103.136.00.1	01	Arruela de Aiuste 1.10 mm		
2	8009.103.137.00.9	01	Arruela de Aiuste 1.15 mm		
2	8009.103.138.00.7	01	Arruela de Aiuste 1.20 mm		
2	8009.103.139.00.5	01	Arruela de Aiuste 1.25 mm		
2	8009.103.140.00.3	01	Arruela de Aiuste 1.30 mm		
2	8009.103.141.00.1	01	Arruela de Aiuste 1.35 mm		
2	8009.103.142.00.9	01	Arruela de Aiuste 1.40 mm		
2	8009.103.143.00.7	01	Arruela de Aiuste 1.45 mm		
2	8009.103.144.00.5	01	Arruela de Aiuste 1.50 mm		
2	8009.103.145.00.2	01	Arruela de Aiuste 1.55 mm		
2	8009.103.146.00.0	01	Arruela de Aiuste 1.60 mm		
3	4001.035.079.00.7	01	Rolamento		
4	8013.103.057.00.1	01	Anel de Aiuste 11.15 mm		
4	8013.103.058.00.9	01	Anel de Aiuste 11.18 mm		
4	8013.103.059.00.7	01	Anel de Aiuste 11.21 mm		
4	8013.103.060.00.5	01	Anel de Aiuste 11.24 mm		
4	8013.103.061.00.3	01	Anel de Aiuste 11.27 mm		
4	8009.103.156.00.9	01	Anel de Aiuste 11.30 mm		
4	8009.103.157.00.7	01	Anel de Aiuste 11.33 mm		

SISTEMA DO EIXO DIANTEIRO - DIFERENCIAL DIANTEIRO E PINHÃO (B)
SISTEMA DEL EJE DELANTERO - DIFERENCIAL DELANTERO Y PIÑÓN (B)
FRONT AXLE SYSTEM - FRONT DIFFERENTIAL AND PINION (B)

ITEM	CÓDIGO Nº DE PIEZAS CODE	QNT. CT. QTY.	DENOMINACÃO / DENOMINACIÓN / DENOMINATION
4	8009.103.158.00.5	01	Anel de Aiuste 11.36 mm
4	8009.103.159.00.3	01	Anel de Aiuste 11.39 mm
4	8009.103.160.00.1	01	Anel de Aiuste 11.42 mm
4	8009.103.161.00.9	01	Anel de Ajuste 11,45 mm
4	8009.103.162.00.7	01	Anel de Ajuste 11,48 mm
4	8009.103.163.00.5	01	Anel de Ajuste 11,51 mm
4	8009.103.164.00.3	01	Anel de Ajuste 11,54 mm
4	8009.103.165.00.0	01	Anel de Ajuste 11,57 mm
4	8009.103.166.00.8	01	Anel de Ajuste 11,60 mm
4	8009.103.167.00.6	01	Anel de Ajuste 11,63 mm
4	8009.103.168.00.4	01	Anel de Ajuste 11,66 mm
4	8009.103.169.00.2	01	Anel de Ajuste 11,69 mm
4	8009.103.170.00.0	01	Anel de Ajuste 11,72 mm
4	8009.103.171.00.8	01	Anel de Ajuste 11,75 mm
4	8009.103.172.00.6	01	Anel de Ajuste 11,78 mm
4	8009.103.173.00.4	01	Anel de Ajuste 11,81 mm
4	8009.103.174.00.2	01	Anel de Ajuste 11,84 mm
4	8009.103.175.00.9	01	Anel de Ajuste 11,87 mm
4	8009.103.176.00.7	01	Anel de Ajuste 11,90 mm
4	8009.103.177.00.5	01	Anel de Ajuste 11,93 mm
4	8009.103.178.00.3	01	Anel de Ajuste 11,96 mm
4	8009.103.179.00.1	01	Anel de Ajuste 11,99 mm
4	8009.103.180.00.9	01	Anel de Ajuste 12,02 mm
4	8009.103.181.00.7	01	Anel de Ajuste 12,05 mm
4	8009.103.182.00.5	01	Anel de Ajuste 12,08 mm
4	8009.103.183.00.3	01	Anel de Ajuste 12,11 mm
4	8009.103.184.00.1	01	Anel de Ajuste 12,14 mm
4	8009.103.185.00.8	01	Anel de Ajuste 12,17 mm
4	8009.103.186.00.6	01	Anel de Ajuste 12,20 mm
4	8009.103.187.00.4	01	Anel de Ajuste 12,23 mm
5	4001.035.059.00.9	01	Rolamento
6	8009.103.357.00.3	01	Retentor
7	8013.103.040.00.7	01	Chapa Defletora
8	4103.012.010.01.1	08	Arruela de Pressão A10 (Item não fornecido com o Conj. Eixo)
9	4101.053.004.02.6	08	Parafuso Sextavado M10x1,25x20 (Item não fornecido com o Conj. Eixo)
10	8013.103.054.00.8	01	Flange de Acionamento
11	8013.103.065.00.4	01	Anel
12	8009.103.341.00.7	01	Anel de Proteção
13	8013.103.051.00.4	01	Bucha
14	8013.103.083.00.7	01	Arruela
15	8013.103.052.00.2	01	Cavalete Traseiro
IF 16	8009.103.131.00.2	01	Bucha
17	4006.010.050.00.6	02	Pino Elástico
18	4003.010.017.00.2	01	Graxeira
19	8009.103.247.00.6	01	Anel de Vedação
20	8013.103.049.00.8	01	Arruela
21	8013.103.048.00.0	01	Porca Auto Travante
22	8013.103.050.00.6	01	Anel-O

(B) Utilizado após os tratores nº B0016764, B0016774, B0016874, B0016974, B0016984, B0017014, B0017144 e B0017474.

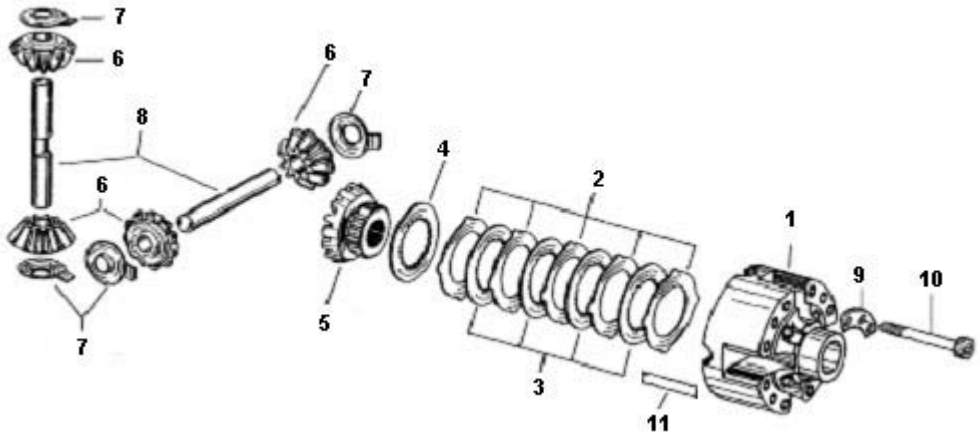

SISTEMA DO EIXO DIANTEIRO - DIFERENCIAL (B)

ITEM	CÓDIGO Nº DE PIEZAS CODE	QNT. CT. QTY.	DENOMINAÇÃO / DENOMINACIÓN / DENOMINATION		
1	8009.103.193.00.2	01	Conj. Carcaça do Diferencial		
2	8009.103.194.00.0	10	Lamela Externa 1,2 mm		
2	8009.103.196.00.5	10	Lamela Externa 1,3 mm		
2	8009.103.195.00.7	10	Lamela Externa 1,4 mm		
3	8009.103.197.00.3	08	Lamela Interna		
4	8009.103.198.00.1	02	Arruela de Pressão		
5	8009.103.524.00.8	02	Engrenagem Planetária do Diferencial		
6	8009.103.525.00.5	04	Engrenagem Satélite do Diferencial		
7	8009.103.201.00.3	04	Arruela		
8	8009.103.202.00.1	02	Eixo do Diferencial		
9	8009.103.203.00.9	04	Segmento		
10	4101.038.039.03.0	12	Parafuso Cabeça Cilíndrica		
11	8009.103.205.00.4	04	Pino Elástico		

(B) Utilizado após os tratores nº B0016764, B0016774, B0016874, B0016974, B0016984, B0017014, B0017144 e B0017474.

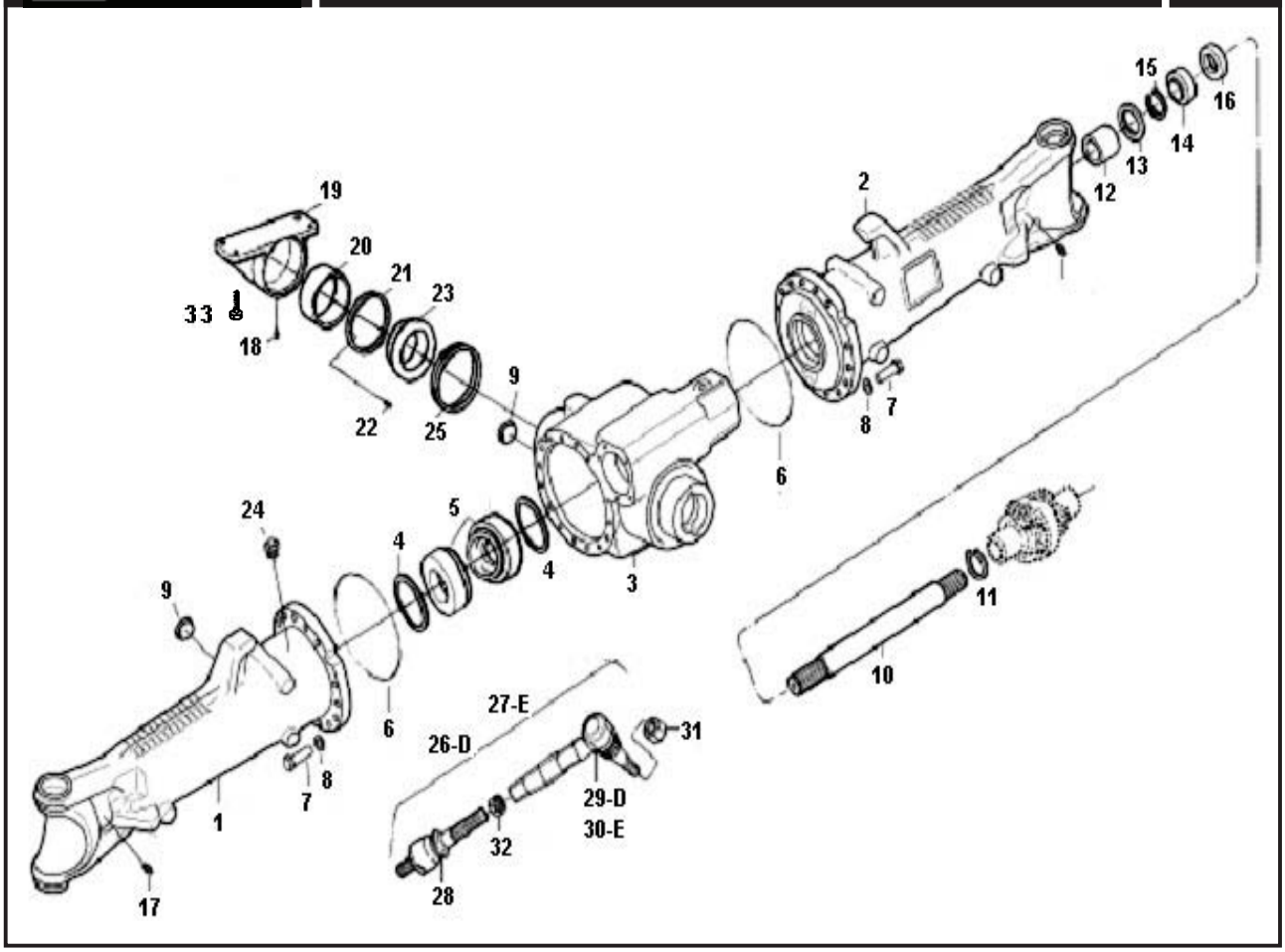

SISTEMA DO EIXO DIANTEIRO - DIFERENCIAL DIANTEIRO (B)
SISTEMA DEL EJE DELANTERO - DIFERENCIAL DELANTERO (B)
FRONT AXLE SYSTEM - FRONT DIFFERENTIAL (B)

ITEM	CÓDIGO Nº DE PIEZAS CODE	QNT. CT. QTY.	DENOMINAÇÃO / DENOMINACIÓN / DENOMINATION		
1	8013.103.037.00.3	01	Carcaça do Eixo – Esquerda		
2	8013.103.036.00.5	01	Carcaça do Eixo – Direita		
3	8013.103.053.00.0	01	Carcaça Central		
4	8009.103.228.00.8	02	Arruela de Ajuste 0,10 mm		
4	8009.103.227.00.8	02	Arruela de Ajuste 0,20 mm		
4	8009.013.226.00.0	02	Arruela de Ajuste 0,30 mm		
4	8013.103.067.00.0	02	Arruela de Ajuste 0,45 mm		
4	8009.103.224.00.5	02	Arruela de Ajuste 0,50 mm		
4	8009.103.223.00.7	02	Arruela de Ajuste 0,60 mm		
4	8013.103.068.00.8	02	Arruela de Ajuste 0,70 mm		
4	8009.103.222.00.9	02	Arruela de Ajuste 0,80 mm		
4	8013.103.069.00.6	02	Arruela de Ajuste 0,85 mm		
4	8013.103.070.00.4	02	Arruela de Ajuste 0,90 mm		
4	8009.103.221.00.1	02	Arruela de Ajuste 1,00 mm		
4	8013.103.071.00.2	02	Arruela de Ajuste 1,10 mm		
4	8013.103.072.00.0	02	Arruela de Ajuste 1,15 mm		
5	8013.103.073.00.8	02	Rolamento		
6	8009.103.361.00.5	02	Anel		
7	4101.048.080.06.5	32	Parafuso Sextavado		
8	4103.011.020.01.1	32	Arruela		
9	8009.103.533.00.9	02	Bujão		
10	8009.103.535.00.4	02	Eixo de Ligação		
11	8009.103.486.00.0	02	Anel de Segurança		
12	8009.103.263.00.3	02	Bucha		
13	4002.010.053.00.9	02	Retentor		
14	4002.010.071.00.1	02	Retentor		
15	8009.103.487.00.8	02	Anel Distanciador		
16	8009.103.488.00.6	02	Chapa Defletora		
17	4003.010.003.00.5	02	Graxeira		

SISTEMA DO EIXO DIANTEIRO - DIFERENCIAL DIANTEIRO (B)
SISTEMA DEL EJE DELANTERO - DIFERENCIAL DELANTERO (B)
FRONT AXLE SYSTEM - FRONT DIFFERENTIAL (B)

ITEM	CÓDIGO Nº DE PIEZAS CODE	QNT. CT. QTY.	DENOMINACÃO / DENOMINACIÓN / DENOMINATION
18	4003.010.017.00.2	01	Graxeira
19	8009.103.130.00.4	01	Cavalete Dianteiro
20	8009.103.131.00.2	01	Bucha
21	8009.103.434.00.0	01	Arruela de Ajuste 3,85 mm
21	8009.103.435.00.7	01	Arruela de Ajuste 3,95 mm
21	8009.103.436.00.5	01	Arruela de Ajuste 4,05 mm
21	8009.103.437.00.3	01	Arruela de Ajuste 4,15 mm
21	8009.103.438.00.1	01	Arruela de Ajuste 4,25 mm
21	8009.103.439.00.9	01	Arruela de Ajuste 4,35 mm
21	8009.103.440.00.7	01	Arruela de Ajuste 4,45 mm
21	8009.103.441.00.5	01	Arruela de Ajuste 4,55 mm
21	8009.103.133.00.8	01	Arruela de Ajuste 4,60 mm
22	4006.010.050.00.6	01	Pino Elástico
23	8009.103.132.00.0	01	Bucha
24	8009.103.132.00.0	01	Respiro
25	8009.103.247.00.6	01	Anel de Vedação
26	8009.103.244.00.3	01	Conj Barra de Direção Direita (inclui itens 28, 29, 31 e 32) (A)
27	8009.103.245.00.0	01	Conj. Barra de Direção Esquerda (inclui itens 28, 30, 31 e 32) (A)
28	8009.103.538.00.8	01	Terminal Axial (A)
29	8009.103.540.00.4	01	Terminal Tubular Direito (A)
30	8009.103.539.00.6	01	Terminal Tubular Esquerdo (A)
31	8009.103.542.00.0	02	Porca Sextavada (A)
32	8009.103.541.00.2	02	Porca de Segurança (A)
33	4101.038.110.02.1	08	Parafuso Sextavado M20x60
	Nota A		Componentes utilizados até Eixo com o Número de Série 1128
26/27	8013.103.055.00.5	02	Barra de Direção DIR/ESQ – (introdução feita a partir do Eixo N* 1128)
			(Esta peça não contém itens individuais para a reposição)

(B) Utilizado após os tratores nº B0016764, B0016774, B0016874, B0016974, B0016984, B0017014, B0017144 e B0017474.

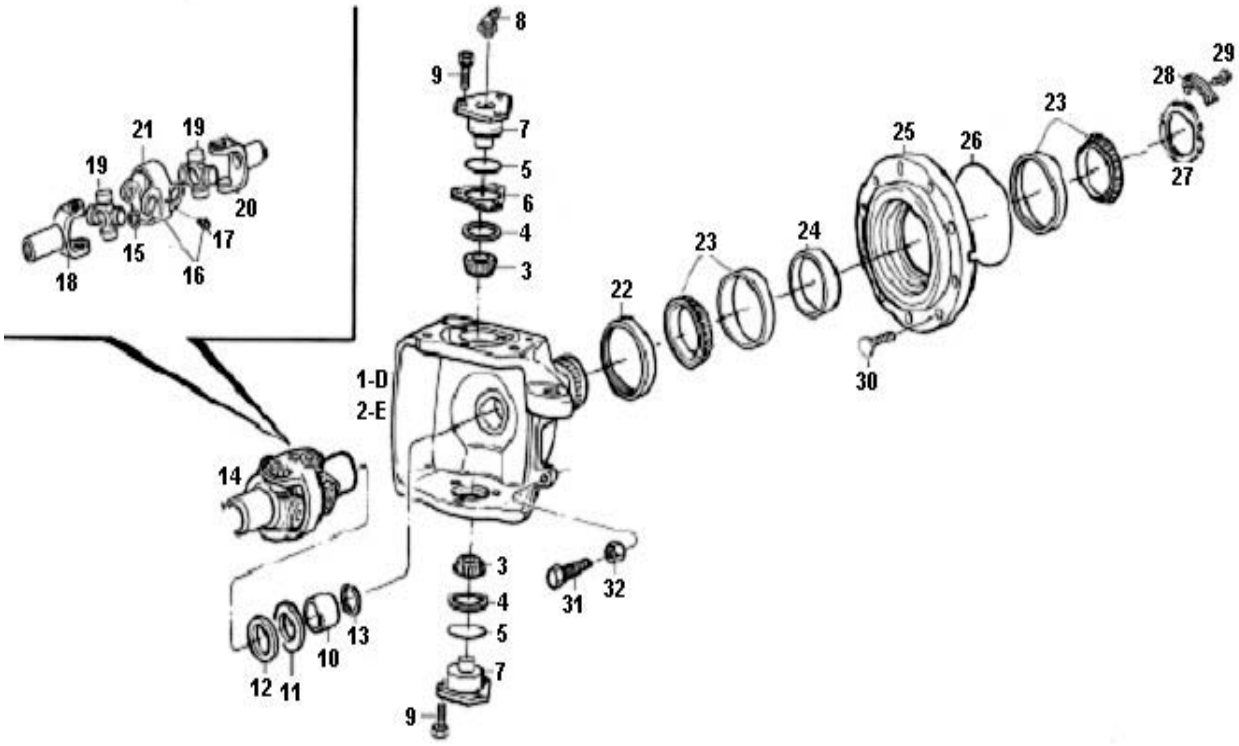

SISTEMA DO EIXO DIANTEIRO - DIFERENCIAL DIANTEIRO (B)
SISTEMA DEL EJE DELANTERO - DIFERENCIAL DELANTERO (B)
FRONT AXLE SYSTEM - FRONT DIFFERENTIAL (B)

ITEM	CÓDIGO Nº DE PIEZAS CODE	QNT. CT. QTY.	DENOMINAÇÃO / DENOMINACIÓN / DENOMINATION		
1	8009.103.482.00.9	01	Carcaça da Articulação - Direita		
2	8009.103.483.00.7	01	Carcaça da Articulação – Esquerda		
3	4001.035.081.00.3	04	Rolamento		
4	8009.103.251.00.8	04	Capa de Vedação		
5	8009.103.369.00.8	04	Anel-O		
6	8009.103.260.00.9	02	Arruela de Ajuste 0,20 mm		
6	8009.103.261.00.7	02	Arruela de Ajuste 0,30 mm		
6	8009.103.258.00.3	02	Arruela de Ajuste 0,40 mm		
6	8009.103.253.00.4	02	Arruela de Ajuste 1,00 mm		
7	8009.103.262.00.5	04	Pino do Mancal		
8	8013.103.074.00.6	04	Graxeira		
9	4101.048.024.05.5	12	Parafuso Sextavado		
10	8009.103.263.00.3	02	Bucha		
11	4002.010.053.00.9	02	Retentor		
12	8013.103.075.00.3	02	Retentor		
13	8009.103.486.00.0	02	Anel Elástico		
14	8009.103.537.00.0	02	Conj. Articulação Dupla (inclui itens 15 a 21)		
15	8013.103.076.00.1	16	Anel Elástico 1,10 mm		
15	8013.103.077.00.9	16	Anel Elástico 1,20 mm		
15	8013.103.078.00.7	16	Anel Elástico 1,50 mm		
16	8009.103.476.00.1	02	Conj. Garfo Duplo (inclui itens 17 e 21)		
17	8009.103.370.00.6	04	Graxeira		
18	8009.103.536.00.2	02	Garfo da Articulação		
19	8009.103.477.00.9	04	Cruzeta		
20	8009.103.490.00.2	02	Garfo da Articulação		
21	—	02	Item Sem Reposição Individual		
22	8009.103.493.00.6	02	Retentor		
23	4001.035.084.00.7	04	Rolamento		
24	8009.103.275.00.7	02	Anel de Ajuste 14,089 mm		

SISTEMA DO EIXO DIANTEIRO - DIFERENCIAL DIANTEIRO (B)
SISTEMA DEL EJE DELANTERO - DIFERENCIAL DELANTERO (B)
FRONT AXLE SYSTEM - FRONT DIFFERENTIAL (B)

ITEM	CÓDIGO Nº DE PIEZAS CODE	QNT. CT. QTY.	DENOMINAÇÃO / DENOMINACIÓN / DENOMINATION		
24	8009.103.276.00.5	02	Anel de Ajuste 14,114 mm		
24	8009.103.277.00.3	02	Anel de Ajuste 14,139 mm		
24	8009.103.278.00.1	02	Anel de Ajuste 14,164 mm		
24	8009.103.279.00.9	02	Anel de Ajuste 14,189 mm		
24	8009.103.280.00.7	02	Anel de Ajuste 14,214 mm		
24	8009.103.281.00.5	02	Anel de Ajuste 14,239 mm		
24	8009.103.282.00.3	02	Anel de Ajuste 14,264 mm		
24	8009.103.283.00.1	02	Anel de Ajuste 14,289 mm		
24	8009.103.284.00.9	02	Anel de Ajuste 14,314 mm		
24	8009.103.285.00.6	02	Anel de Ajuste 14,339 mm		
24	8009.103.286.00.4	02	Anel de Ajuste 14,364 mm		
24	8009.103.287.00.2	02	Anel de Ajuste 14,389 mm		
24	8009.103.288.00.0	02	Anel de Ajuste 14,414 mm		
24	8009.103.289.00.8	02	Anel de Ajuste 14,439 mm		
24	8009.103.290.00.6	02	Anel de Ajuste 14,464 mm		
24	8009.103.291.00.4	02	Anel de Ajuste 14,489 mm		
24	8009.103.292.00.2	02	Anel de Ajuste 14,514 mm		
24	8009.103.293.00.0	02	Anel de Ajuste 14,539 mm		
24	8009.103.294.00.8	02	Anel de Ajuste 14,564 mm		
24	8009.103.295.00.5	02	Anel de Ajuste 14,589 mm		
24	8009.103.296.00.3	02	Anel de Ajuste 14,614 mm		
24	8009.103.297.00.1	02	Anel de Ajuste 14,639 mm		
24	8009.103.298.00.9	02	Anel de Ajuste 14,664 mm		
24	8009.103.299.00.7	02	Anel de Ajuste 14,689 mm		
24	8009.103.300.00.3	02	Anel de Ajuste 14,714 mm		
25	8009.103.266.00.6	02	Cubo da Roda		
26	8009.103.373.00.0	02	Anel-O		
27	8009.103.374.00.8	02	Porca		
28	8009.103.269.00.0	02	Chapa de Segurança		
29	8009.103.397.00.9	02	Parafuso de Segurança		
30	8009.103.392.00.0	16	Pino da Roda		
31	8009.103.265.00.8	02	Parafuso de Encosto		
32	4102.011.023.05.8	02	Porca Sextavada		

(B) Utilizado após os tratores nº B0016764, B0016774, B0016874, B0016974, B0016984, B0017014, B0017144 e B0017474.

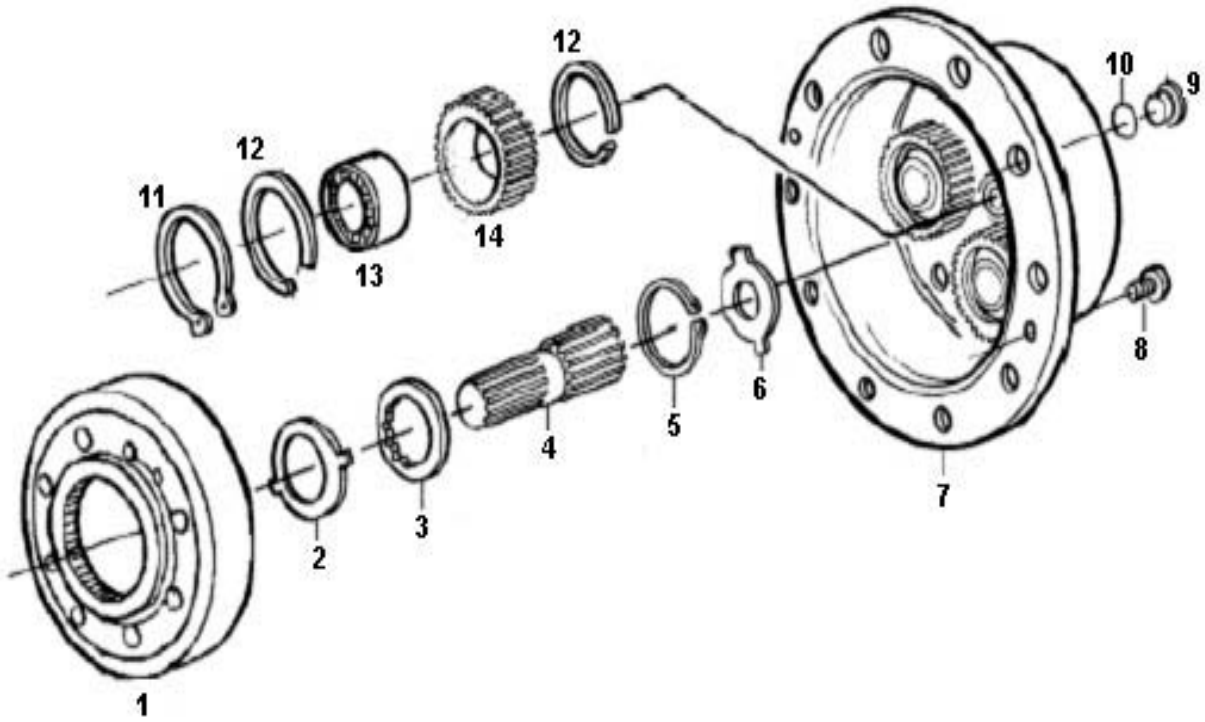

SISTEMA DO EIXO DIANTEIRO - DIFERENCIAL DIANTEIRO (B)
SISTEMA DEL EJE DELANTERO - DIFERENCIAL DELANTERO (B)
FRONT AXLE SYSTEM - FRONT DIFFERENTIAL (B)

ITEM	CÓDIGO Nº DE PIEZAS CODE	QNT. CT. QTY.	DENOMINAÇÃO / DENOMINACIÓN / DENOMINATION		
1	8009.103.301.00.1	02	Engrenagem		
2	8009.103.376.00.3	02	Arruela		
3	8009.103.377.00.1	02	Arruela Dentes Internos		
4	8009.103.302.00.9	02	Eixo Solar		
5	8009.103.378.00.9	02	Anel de Segurança		
6	8009.103.306.00.0	02	Arruela de Ajuste 1,5 mm		
6	8009.103.310.00.2	02	Arruela de Ajuste 1,7 mm		
6	8009.103.307.00.8	02	Arruela de Ajuste 2,0 mm		
6	8009.103.311.00.0	02	Arruela de Ajuste 2,2 mm		
6	8009.103.308.00.6	02	Arruela de Ajuste 2,5 mm		
6	8013.103.079.00.5	02	Arruela de Ajuste 2,7 mm		
6	8009.103.309.00.4	02	Arruela de Ajuste 3,0 mm		
7	8009.103.303.00.7	02	Portador das Planetárias		
8	4101.065.017.00.8	04	Parafuso Cabeça Cilíndrico		
9	4010.013.021.00.6	02	Bujão		
10	8009.103.380.00.5	02	Anel-O		
11	4008.010.033.00.8	08	Anel Elástico		
12	8009.103.305.00.2	16	Anel Angular		
13	8009.103.379.00.7	08	Rolamento		
14	8009.103.304.00.5	08	Engrenagem Planetária		

(B) Utilizado após os tratores nº B0016764, B0016774, B0016874, B0016974, B0016984, B0017014, B0017144 e B0017474.

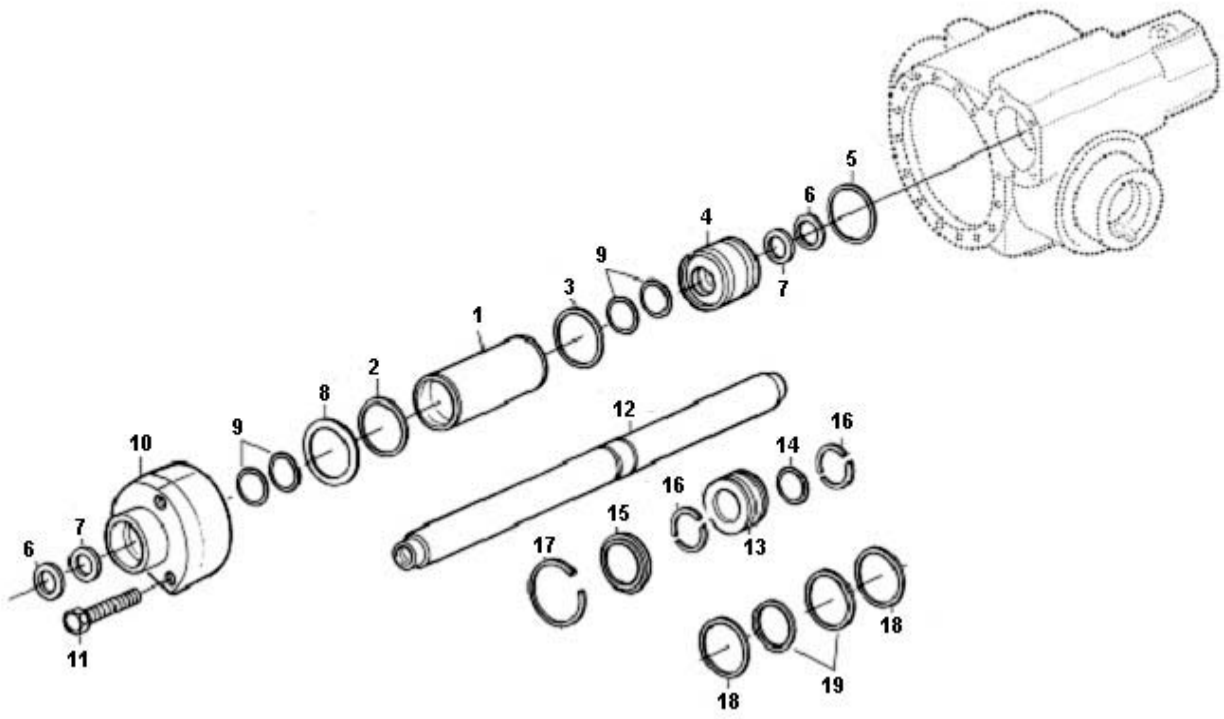

SISTEMA DO EIXO DIANTEIRO - DIFERENCIAL DIANTEIRO (B)
SISTEMA DEL EJE DELANTERO - DIFERENCIAL DELANTERO (B)
FRONT AXLE SYSTEM - FRONT DIFFERENTIAL (B)

ITEM	CÓDIGO Nº DE PIEZAS CODE	QNT. CT. QTY.	DENOMINAÇÃO / DENOMINACIÓN / DENOMINATION		
1	8009.103.312.00.8	01	Cilindro		
2	8009.103.381.00.3	01	Anel-O		
3	8009.103.382.00.1	01	Anel-O		
4	8013.103.080.00.3	01	Guia do Pistão		
5	8009.103.383.00.9	01	Anel-O		
6	8013.103.081.00.1	02	Elemento Retentor		
7	8009.103.315.00.1	02	Anel		
8	8009.103.329.00.2	01	Arruela de Ajuste 0,50 mm		
8	8009.103.330.00.0	01	Arruela de Ajuste 0,60 mm		
8	8009.103.331.00.8	01	Arruela de Ajuste 0,70 mm		
8	8009.103.332.00.6	01	Arruela de Ajuste 0,80 mm		
8	8009.103.333.00.4	01	Arruela de Ajuste 0,90 mm		
9	8013.103.046.00.4	04	Anel Guia		
10	8013.103.045.00.6	01	Guia do Pistão		
11	4101.045.086.05.7	05	Parafuso Sextavado		
12	8009.103.316.00.9	01	Haste do Pistão		
13	8013.103.042.00.3	01	Pistão		
14	8009.103.384.00.7	01	Anel-O		
15	8009.103.386.00.2	01	Anel de Encosto		
16	8009.103.318.00.5	02	Anel Bi-Partido		
17	8013.103.082.00.9	01	Anel de Segurança		
18	8009.103.044.00.9	02	Anel Guia		
19	8013.103.043.00.1	01	Anel Guia		

(B) Utilizado após os tratores nº B0016764, B0016774, B0016874, B0016974, B0016984, B0017014, B0017144 e B0017474.

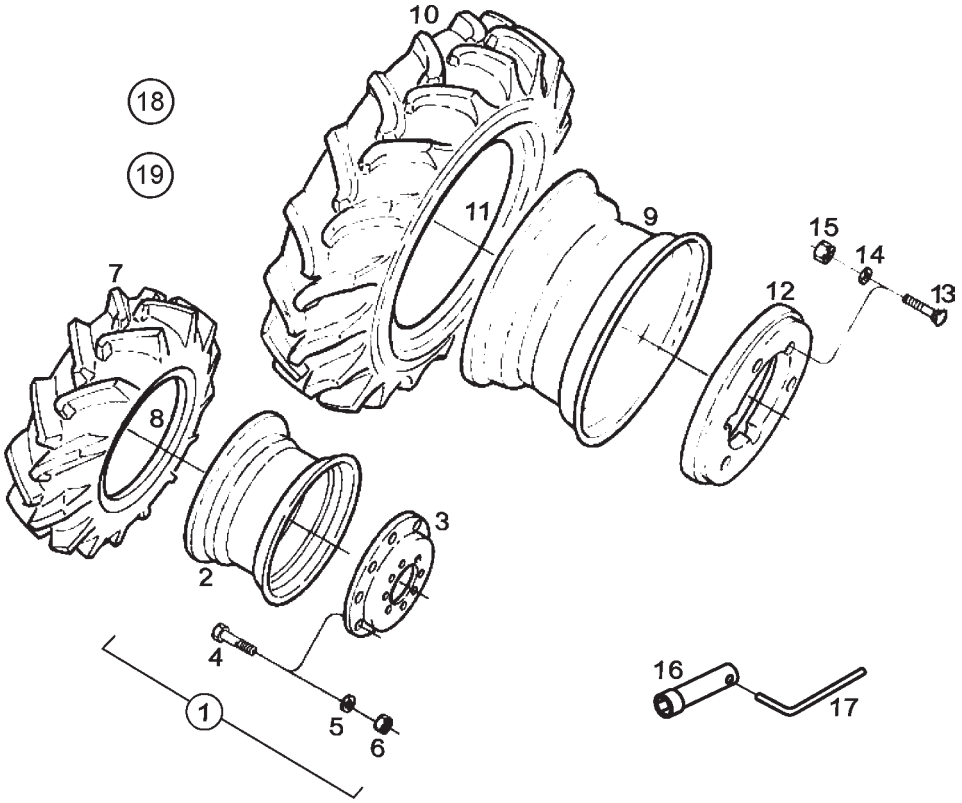

SISTEMA DO RODADO - RODADO TRASEIRO E DIANTEIRO
SISTEMA DEL RODADO - RODADO TRASERO Y DELANTERO
WHEEL SYSTEM - REAR AND FRONT WHEELS

	ITEM	CÓDIGO Nº DE PIEZAS CODE	QNT. CT. QTY.	DENOMINAÇÃO / DENOMINACIÓN / DENOMINATION		
M	1	8009.110.029.00.9	01	Conj. Roda Dianteira W 12 x 24”	Conj. Rueda Delantera W 12 x 24”	Front Wheel Assy W 12 x 24”
				(inclui itens 2 ao 6)	(inclui itenes 2 al 6)	(include itens 2 until 6)
M	2	8009.110.101.00.6	01	Aro	Aro	Rim
	2a	8009.110.106.00.5	01	Aro **(Opcional)**	Aro **(Opcional)**	Rim **(Optional)**
M	3	8009.110.111.00.7	01	Disco	Disco	Disc
	3a	8009.110.112.00.3	01	Disco **(Opcional)**	Disco **(Opcional)**	Disc **(Optional)**
M	4	8009.110.114.00.9	06	Parafuso	Tornillo	Bolt
	5	8009.110.115.00.6	06	Arruela Lisa	Arandela Lisa	Flat Washer
	6	4102.018.029.04.1	06	Porca Sext. 5/8”	Tuerca Hex. 5/8”	Hex. Nut 5/8”
M	7	8008.110.010.00.1	01	Pneu 14.9 - 24 R1	Neumático 14.9 - 24 R1	Tire 14.9 - 24 R1
	7a	8005.110.068.00.5	01	Pneu 14.9 - 24 R2 **(Arrozeiro)**	Neumático 14.9 - 24 R2 **(Arrozera)**	Tire 14.9 - 24 R2 **(Rice)**
M	8	8005.110.011.00.5	01	Câmara de Ar 11.00 - 24 TR 218A	Cámara de Aire 11.00 - 24 TR 218A	Tube 11.00 - 24 TR 218A
M	9	8009.110.039.00.8	01	Roda DW 20 x 30”	Rueda DW 20 x 30”	Wheel DW 20 x 30”
	9a	8009.110.028.00.1	01	Roda DW 20 x 26” **(Arrozeiro)**	Rueda DW 20 x 26” **(Arrozera)**	Wheel DW 20 x 26” **(Rice)**
	9b	**8009.110.034.00.9**	**01**	Roda W 16L x 34” **(Opcional)**	Rueda W 16L x 34” **(Opcional)**	Wheel W 16L x 34” **(Optional)**
				(inclui itens 2a, 3a, 4, 5 e 6)	(inclui itenes 2a, 3a, 4, 5 y 6)	(include itens 2a, 3a, 4, 5 and 6)
M	10	8009.110.088.00.5	01	Pneu 23.1 - 30 R1	Neumático 23.1 - 30 R1	Tire 23.1 - 30 R1
	10a	8009.110.080.00.2	01	Pneu 23.1 - 26 R2 **(Arrozeiro)**	Neumático 23.1 - 26 R2 **(Arrozera)**	Tire 23.1 - 26 R2 **(Rice)**
	10b	8009.110.074.00.5	01	Pneu 18.4 - 34 R1 **(Opcional)**	Neumático 18.4 - 34 R1 **(Opcional)**	Tire 18.4 - 34 R1 **(Optional)**
M	11	8009.110.087.00.7	01	Câmara de Ar 23.1 - 30 TR 218A	Cámara de Aire 23.1 - 30 TR 218A	Tube 23.1 - 30 TR 218A
	11a	8009.110.081.00.0	01	Câmara de Ar 25.1 - 26 TR 218A	Cámara de Aire 25.1 - 26 TR 218A	Tube 25.1 - 26 TR 218A **(Rice)**
				(Arrozeiro)	**(Arrozera)**	
	11b	**8009.110.075.00.2**	**01**	Câmara de Ar 18.4 - 34 TR 218A	Cámara de Aire 18.4 - 34 TR 218A	Tube 18.4 - 34 TR 218A
				(Opcional)	**(Opcional)**	**(Optional)**
M	12	8013.110.009.00.3	03	Contrapeso Traseiro **(A)**	Contrapeso Trasero **(A)**	Rear Counterweight **(A)**
	13	4101.061.087.05.4	06	Parafuso Francês M20x170	Tornillo Francés M20x170	French Bolt M20x170
	14	4103.011.022.01.7	06	Arruela Lisa A21	Arandela Lisa A21	Flat Washer A21
	15	4102.011.025.06.1	06	Porca Sext. M20	Tuerca Hex. M20	Hex. Nut M20
	16	8009.113.009.00.8	01	Chave de Roda 27 x 30	Llave de Rueda 27 x 30	Wheel wrench - 27 x 30

SISTEMA DO RODADO - RODADO TRASEIRO E DIANTEIRO
SISTEMA DEL RODADO - RODADO TRASERO Y DELANTERO
WHEEL SYSTEM - REAR AND FRONT WHEELS

ITEM	CÓDIGO Nº DE PIEZAS CODE	QNT. CT. QTY.	DENOMINAÇÃO / DENOMINACIÓN / DENOMINATION		
17	8012.113.006.00.8	01	Alavanca	Palanca	Lever
18	8009.199.132.00.5	01	Kit Arrozeiro (inclui itens 1, 7a, 8,	Kit Arrozera (inclui itenes 1, 7a, 8,	Rice Kit (include itens 1, 7a, 8, 9a
			9a, 10a e 11a)	9a, 10a y 11a)	10a and 11a)
19	8013.110.001.13.3	01	Sistema Rodado Opcional (inclui	Sistema Rodado Opcional (inclui	Optional Wheel Sistem (include
			itens 9b, 10b e 11b)	itenes 9b, 10b y 11b)	itens 9b, 10b and 11b)

NOTA(A): Na versão arrozeiro não são utilizados contrapesos.
En la versión arrozera no son usados contrapesos.
In rice version not used counterweight.

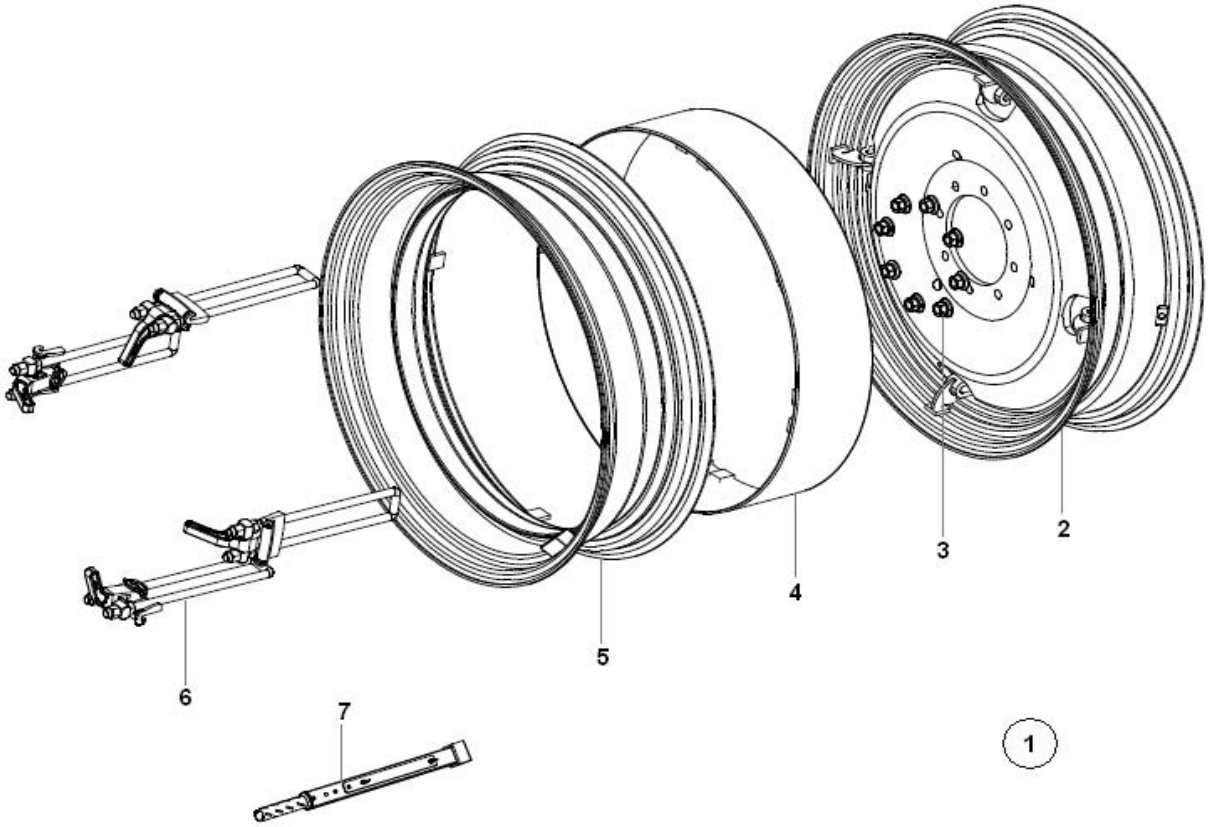

SISTEMA DOS RODADOS - DUPLO ENGATE RÁPIDO

ITEM	CÓDIGO Nº DE PIEZAS CODE	QNT CT CTY	DENOMINAÇÃO / DENOMINACIÓN / DENOMINATION		
1	8013.110.119.00.0	1	Rodado Duplo Engate Rápido		
			(Inclui Itens 2 ao 7		
2	8012.110.116.00.8	2	Roda 11x38		
3	8012.110.113.00.5	17	Porca		
4	8012.110.108.00.5	2	Calandra		
5	8012.110.109.00.3	2	Aro 11x38		
6	8012.110.114.00.3	9	Engate Rápido		
7	8012.110.115.00.0	1	Cano Montagem		

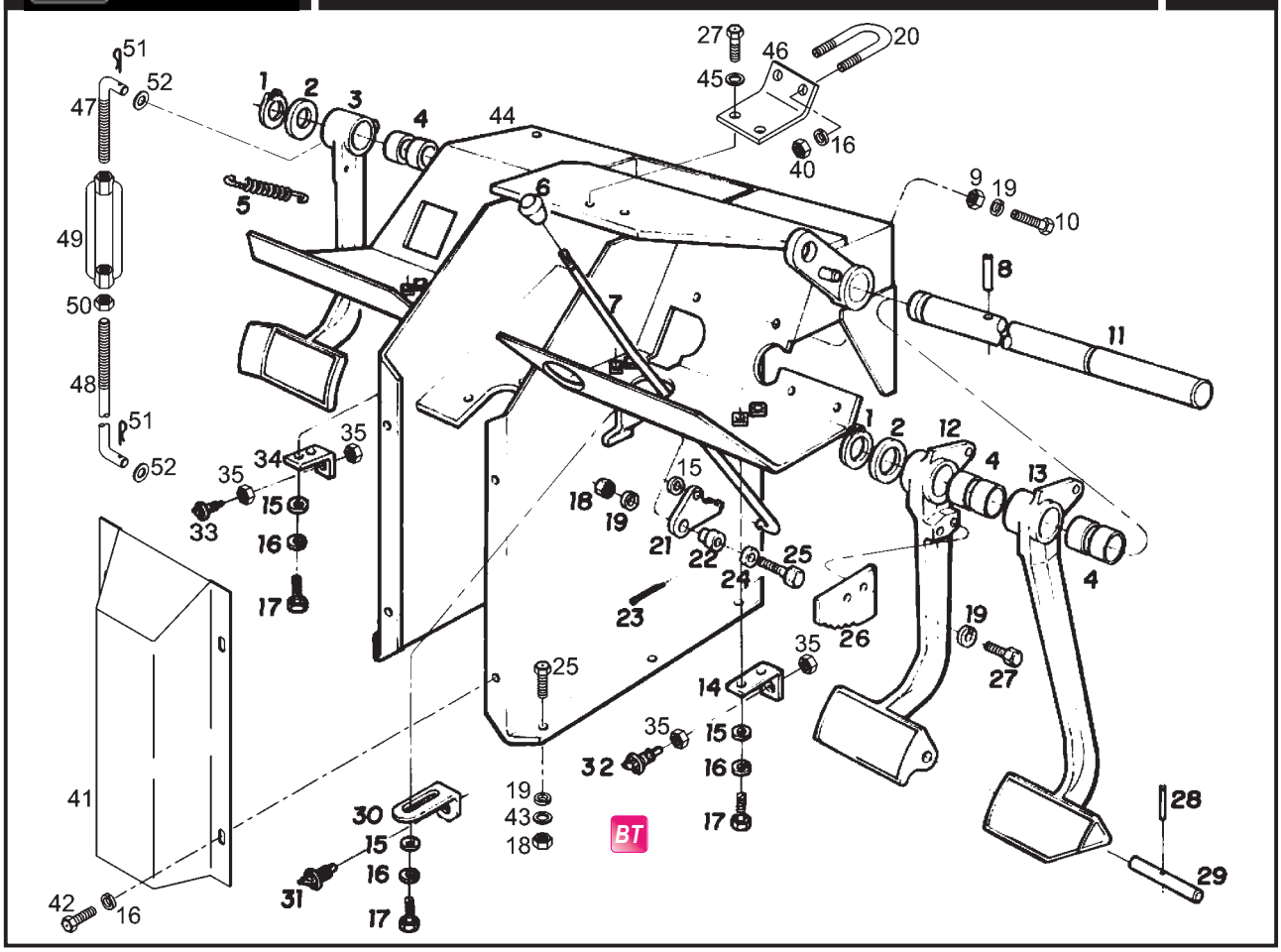

SISTEMA DE FREIO - EIXO DOS PEDAIS, PEDAIS DO FREIO, EMBREAGEM E TRAVA DO FREIO
SISTEMA DE FRENO - EJE DE LOS PEDALES, PEDALES DEL FRENO, EMBRAGUE Y TRABA DEL FRENO
BRAKE SYSTEM - PEDAL SHAFT, BRAKE PEDALS, BRAKE CLUTCH AND LOCK

ITEM	CÓDIGO Nº DE PIEZAS CODE	QNT. CT. QTY.	DENOMINAÇÃO / DENOMINACIÓN / DENOMINATION		
1	4008.010.027.00.0	02	Anel Elástico	Anillo Elastico	Spring Ring
2	8009.105.038.00.7	02	Arruela	Arandela	Washer
3	8009.102.005.00.9	01	Conj. Pedal da Embreagem	Conjunto de Pedal del Embrague	Clutch Pedal Assy
			(inclui item 4 - 2 peças)	(inclui item 4 - 2 piezas)	(inclui item 4 - 2 parts)
4	8009.105.008.00.0	06	Bucha dos Pedais	Casquillos de los Pedales	Bushing for Pedals
5	8009.105.041.00.1	03	Mola dos Pedais	Resorte de los Pedales	Spring for Pedals
6	8009.105.047.00.8	01	Puxador	Manija	Pull Rod
7	8013.105.061.00.1	01	Haste	Mástil	Rod
8	4006.011.028.00.1	01	Bucha Elástica	Buje Elástica	Spring Bushing
9	4102.011.007.06.9	03	Porca Sext. M8	Tuerca Hex. M8	Hex. Nut M8
10	4101.047.094.05.9	03	Parafuso Sext. M8 x 35	Tornillo Hex. M8 x 35	Hex. Bolt M8 x 35
11	8009.105.039.00.5	01	Eixo dos Pedais	Eje de los Pedales	Pedal Shaft
12	8009.105.005.00.6	01	Conj. do Pedal Esquerdo	Conj. de Pedal Izquierdo	Left-hand Pedal Assy
			(inclui item 4 - 2 peças)	(inclui item 4 - 2 piezas)	(inclui item 4 - 2 parts)
13	8013.105.066.00.0	01	Conj. do Pedal Direito	Conj. de Pedal Derecho	Right-hand Pedal Assy
			(inclui item 4 - 2 peças)	(inclui item 4 - 2 piezas)	(inclui item 4 - 2 parts)
M 14	8009.111.043.00.9	01	Suporte do Interruptor	Soporte del Interruptor	Switch Bracket
15	4103.011.011.01.0	08	Arruela Lisa A6,4	Arandela Lisa A6,4	Flat Washer A6,4
16	4103.012.007.01.7	12	Arruela de Pressão A6	Arandela de Presión A6	Spring Washer A6
17	4101.047.066.05.7	06	Parafuso Sext. M6 x 16	Tornillo Hex. M6 x 16	Hex. Bolt M6 x 16
18	4102.011.007.06.9	07	Porca Sext. M8	Tuerca Hex. M8	Hex. Nut M8
19	4103.012.009.01.3	09	Arruela de Pressão A8	Arandela de Presión A8	Spring Washer A8
20	8009.103.499.00.3	01	Abraçadeira	Abrazadera	Clamp
21	8009.105.042.00.9	01	Trava do Freio	Traba del Freno	Brake Lock
22	8009.105.043.00.7	01	Distânciador	Distanciador	Spacer
23	4009.010.004.00.7	01	Contrapino	Contraperno	Cotter Pin
24	4103.011.013.01.6	01	Arruela Lisa A8,4	Arandela Lisa A8,4	Flat Washer A8,4
25	4101.047.094.05.9	08	Parafuso Sext. M8 x 35	Tornillo Hex. M8 x 35	Hex. Bolt M8 x 35
26	8009.105.040.00.3	01	Engate	Enganche	Hitch

SISTEMA DE FREIO - EIXO DOS PEDAIS, PEDAIS DO FREIO, EMBREAGEM E TRAVA DO FREIO
SISTEMA DE FRENO - EJE DE LOS PEDALES, PEDALES DEL FRENO, EMBRAGUE Y TRABA DEL FRENO
BRAKE SYSTEM - PEDAL SHAFT, BRAKE PEDALS, BRAKE CLUTCH AND LOCK

ITEM	CÓDIGO Nº DE PIEZAS CODE	QNT. CT. QTY.	DENOMINAÇÃO / DENOMINACIÓN / DENOMINATION		
27	4101.047.088.05.1	02	Parafuso Sext. M8 x 20	Tornillo Hex. M8 x 20	Hex. Bolt M8 x 20
28	4006.011.057.00.0	01	Bucha Elástica	Buje Elástica	Spring Bushing
29	8009.105.009.00.8	01	Pino dos Pedais	Perno de los Pedales	Pedal Pin
30	8009.111.092.00.6	01	Suporte do Interruptor do Freio de Estacionamento	Soporte del Interruptor del Freno de Estacionamiento	Parking Brake Switch Bracket
31	5066.006.012.00.5	01	Interruptor Freio de Estacionamento	Interruptor Freno de Estacionamiento	Parking Brake Switch
M 32	8002.111.122.00.6	01	Interruptor do Freio	Interruptor del Freno	Brake Switch
M 33	8002.111.123.00.4	01	Interruptor da Embreagem	Interruptor del Embrague	Clutch Switch
M 34	8013.111.055.00.5	01	Suporte Interruptor da Embreagem	Soporte Interruptor del Embrague	Clutch Switch Bracket
35	4102.011.003.05.0	04	Porca Sext. M5	Tuerca Hex. M5	Hex. Nut M5
38	4103.011.013.01.6	06	Arruela Lisa A8,4	Arandela Lisa A8,4	Flat Washer A8,4
40	4102.011.005.05.5	02	Porca Sext. M6	Tuerca Hex. M6	Hex. Nut M6
41	8009.107.082.00.3	01	Tampa Dianteira	Tapa Delantera	Front Cover
42	4101.047.068.05.3	04	Parafuso Sext. M6 x 20	Tornillo Hex. M6 x 20	Hex. Bolt M6 x 20
43	4103.024.011.01.5	06	Arruela Lisa A8,4	Arandela Lisa A8,4	Flat Washer A8,4
M 44	8013.107.225.00.0	01	Suporte dos Pedais	Soporte de los Pedales	Pedals Bracket
45	7007.004.017.00.8	02	Arruela Lisa	Arandela Lisa	Flat Washer
46	8009.103.505.00.7	01	Suporte Superior da Coluna	Soporte Superior de la Columna	Upper Column Bracket
47	8009.102.030.00.7	01	Haste	Mástil	Rod
48	8009.102.026.00.5	01	Haste	Mástil	Rod
49	8002.105.070.00.5	01	Esticador	Tirante	Turnbuckle
50	4102.011.014.05.7	01	Porca Sext. M12	Tuerca Hex. M12	Hex. Nut M12
51	4009.010.018.00.7	04	Contrapino	Contraperno	Cotter Pin
52	4103.011.017.01.7	04	Arruela Lisa A13	Arandela Lisa A13	Flat Washer A13

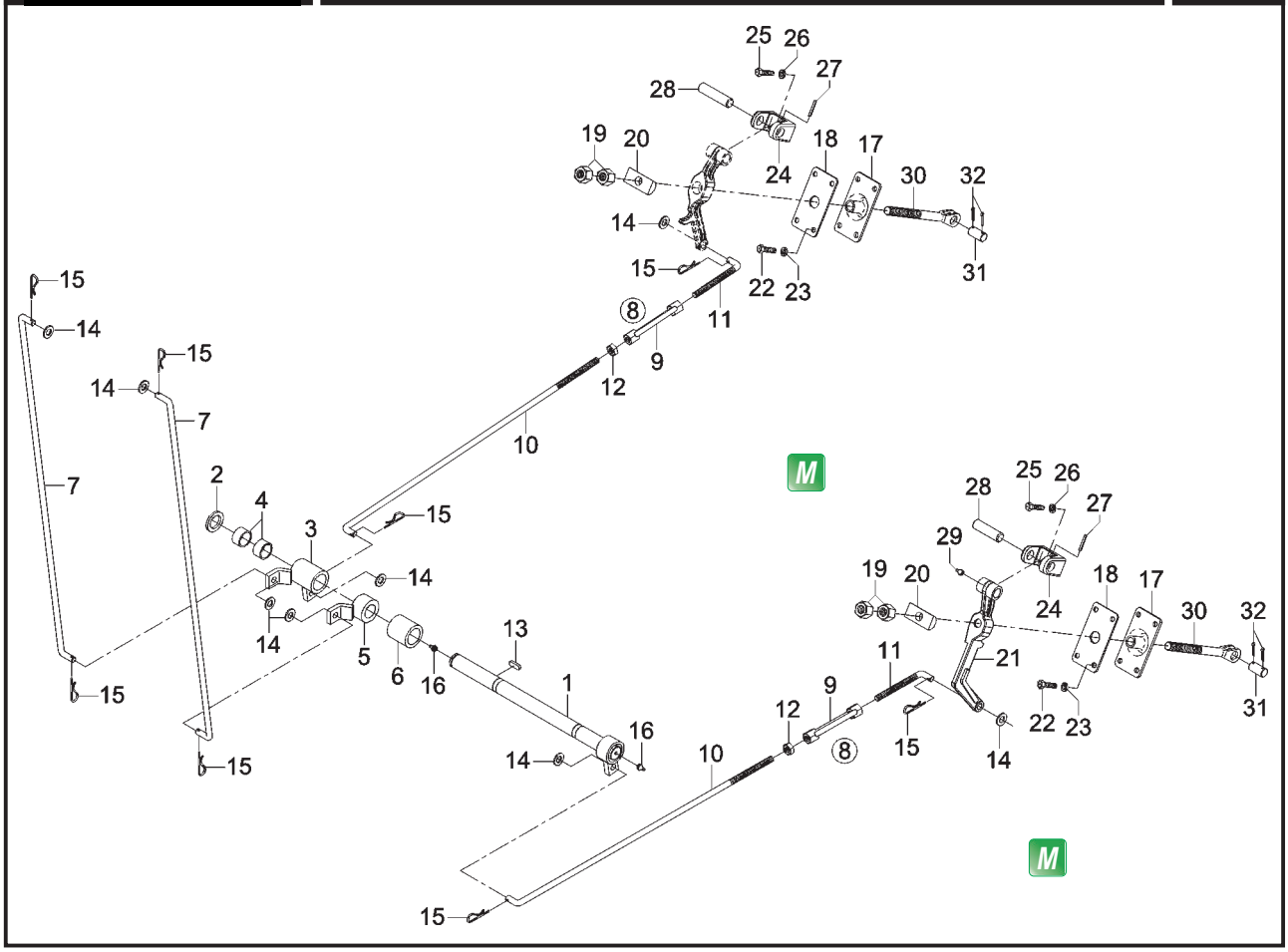

SISTEMA DO FREIO - EIXO INTERMEDIÁRIO E ARTICULAÇÕES
SISTEMA DEL FRENO - EJE INTERMEDIO Y ARTICULACIONES
BRAKE SYSTEM - INTERMEDIATE SHAFT AND PIVOTS

ITEM	CÓDIGO Nº DE PIEZAS CODE	QNT. CT. QTY.	DENOMINAÇÃO / DENOMINACIÓN / DENOMINATION		
1	8013.105.056.00.1	01	Eixo Intermediário	Eje Intemedio	Intermediate Shaft
2	4006.011.028.00.1	01	Bucha Elástica	Buje Elástica	Spring Bushing
3	8013.105.058.00.7	01	Acionador do Freio Direito (inclui	Accionador del Freno Derecho	Right-hand Brake Drive (include
			item 4)	(inclui item 4)	item 4)
4	8009.105.008.00.0	02	Bucha dos Pedais	Buje de los Pedales	Bushing for Pedals
5	8013.105.060.00.3	01	Acionador do Freio Esquerdo	Accionador del Freno Izquierdo	Left-hand Brake Drive
6	8013.105.062.00.9	01	Espaçador	Espaciador	Spacer
7	8013.105.055.00.3	02	Haste do Freio	Mástil del Freno	Brake Rod
M 8	8013.105.063.00.7	02	Conj. Tensor (inclui itens 8 ao 12)	Conj. Tirador (inclui itens 8 al 12)	Tensioner Assy (inclui itens 8 until 12)
9	8002.105.070.00.5	02	Esticador	Tirante	Turnbuckle
M 10	8009.105.013.00.0	02	Haste	Mástil	Rod
M 11	8009.102.030.00.7	02	Haste	Mástil	Rod
12	4102.011.014.05.7	02	Porca Sext. M12	Tuerca Hex. M12	Hex. Nut M12
13	4005.010.027.00.6	01	Chaveta	Chaveta	Woodruff Key
14	4103.011.017.01.7	08	Arruela Lisa A13	Arandela Lisa A13	Flat Washer A13
15	4009.010.018.00.7	08	Contrapino	Contraperno	Cotter Pin
16	4003.010.007.00.3	02	Graxeira	Engrasadora	Grease Fitting
17	8013.105.030.00.6	02	Protetor	Protector	Protector
18	8013.105.049.00.6	02	Tampa	Tapa	Cover
19	8013.105.064.00.5	04	Porca Sext.	Tuerca Hex.	Hex. Nut
20	8010.888.002.00.4	02	Anilha	Arandela	Washer
21	8013.105.065.00.2	02	Alavanca	Palanca	Lever
22	4101.047.065.05.9	08	Parafuso Sext. M6 x 12	Tornillo Hex. M6 x 12	Hex. Bolt M6 x 12
23	4103.012.007.01.7	08	Arruela de Pressão A6	Arandela de Presión A6	Spring Washer A6
24	8013.104.201.00.4	02	Suporte Alavanca	Soporte Palanca	Lever Bracket
25	4101.047.088.05.1	04	Parafuso Sext. M8 x 20	Tornillo Hex. M8 x 20	Hex. Bolt M8 x 20
26	4103.012.009.01.3	04	Arruela de Pressão A8	Arandela de Presión A8	Spring Washer A8
27	4006.010.089.00.4	02	Bucha Elástica	Buje Elástica	Spring Bushing
28	8010.888.001.00.6	02	Eixo	Eje	Shaft

SISTEMA DO FREIO - EIXO INTERMEDIÁRIO E ARTICULAÇÕES
SISTEMA DEL FRENO - EJE INTERMEDIO Y ARTICULACIONES
BRAKE SYSTEM - INTERMEDIATE SHAFT AND PIVOTS

ITEM	CÓDIGO Nº DE PIEZAS CODE	QNT. CT. QTY.	DENOMINAÇÃO / DENOMINACIÓN / DENOMINATION		
29	4003.010.006.00.5	02	Graxeira	Engrasadora	Grease Fitting
30	8009.105.035.00.3	02	Eixo Roscado	Eje Roscado	Shaft
31	8009.105.086.00.6	02	Pino	Perno	Pin
32	4009.010.010.00.4	04	Contrapino	Contraperno	Cotter Pin

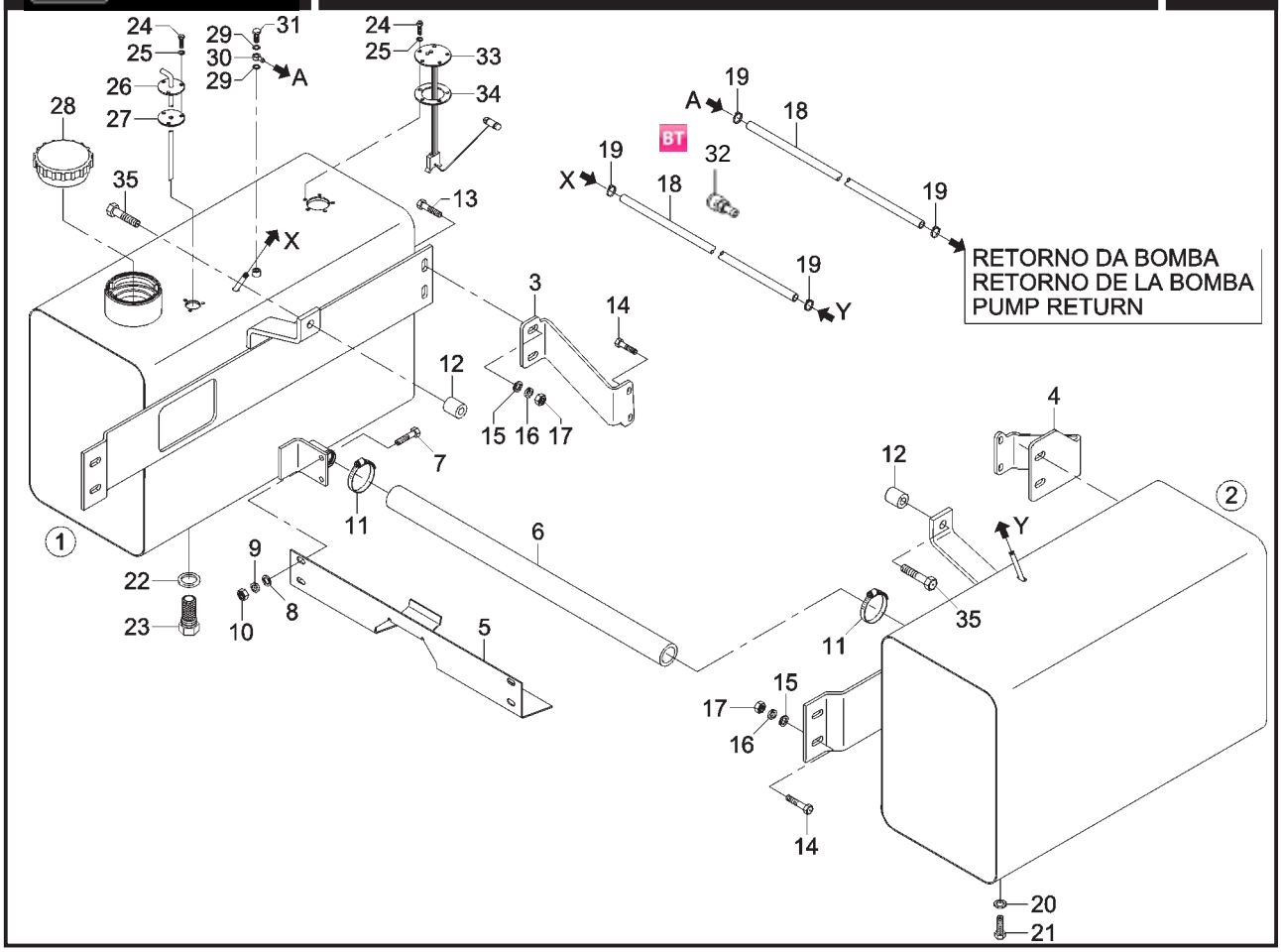

SISTEMA DE ALIMENTAÇÃO - TANQUE DE COMBUSTÍVEL ADICIONAL
SISTEMA DE ALIMENTACIÓN - TANQUE DE COMBUSTIBLE ADICIONAL
FUEL SUPPLY SYSTEM - ADDITIONAL FUEL TANK

	ITEM	CÓDIGO Nº DE PIEZAS CODE	QNT. CT. QTY.	DENOMINAÇÃO / DENOMINACIÓN / DENOMINATION		
M M	1	8013.106.030.00.5	01	Conj. Tanque de Combustível Direito	Conj. Tanque de Combustible Derecho	Right-hand Fuel Tank Assy
M M	2	8013.106.029.00.7	01	Conj. Tanque de Combustível Esquerdo	Conj. Tanque de Combustible Izquierdo	Left-hand Fuel Tank Assy
	3	8013.106.024.00.8	01	Suporte Tanque Direito	Soporte Tanque Derecho	Right-hand Tank Bracket
	4	8013.106.018.00.0	01	Suporte Tanque Esquerdo	Soporte Tanque Izquierdo	Left-hand Tank Bracket
	5	8013.106.025.00.5	01	Chapa de Proteção	Chapa de Protección	Sealing Ring
	6	8013.106.028.00.9	01	Mangueira de Ligação	Manguera de Conexión	Connecting Hose
	7	4101.047.090.05.7	04	Parafuso Sext. M8 x 25	Tornillo Hex. M8 x 25	Hex. Bolt M8 x 25
	8	4103.011.013.01.6	04	Arruela Lisa A8,4	Arandela Lisa A8,4	Flat Washer A8,4
	9	4103.012.009.01.3	04	Arruela de Pressão A8	Arandela de Presión A8	Spring Washer A8
	10	4102.011.007.06.9	04	Porca Sext. M8	Tuerca Hex. M8	Hex. Nut M8
	11	6002.001.040.00.5	02	Abraçadeira	Abrazadera	Clamp
	12	8013.107.222.00.8	02	Bucha Espaçadora	Buje Espaciadora	Spacer Bushing
	13	4101.045.057.05.8	04	Parafuso Sext. M10 x 55	Tornillo Hex. M10 x 55	Hex. Bolt M10 x 55
	14	4101.048.009.05.6	08	Parafuso Sext. M10 x 35	Tornillo Hex. M10 x 35	Hex. Bolt M10 x 35
	15	5053.005.009.00.0	08	Arruela	Arandela	Washer
	16	4103.012.010.01.1	08	Arruela de Pressão A10	Arandela de Presión A10	Spring Washer A10
	17	4102.011.011.05.3	08	Porca Sext. M10	Tuerca Hex. M10	Hex. Nut M10
BT M M M	18	8005.106.038.00.4	02	Tubulação de Combustível	Tuberia del Combustible	Fuel Line
	19	7006.011.041.00.1	04	Abraçadeira	Abrazadera	Clamp
	20	4014.010.014.00.6	01	Anel de Vedação	Anillo de Vedación	Sealing Ring
	21	4101.053.003.05.1	01	Parafuso Sext. M10 x 1 x 20	Tornillo Hex. M10 x 1 x 20	Hex. Bolt M10 x 1 x 20
	22	8009.106.083.00.2	01	Anel de Vedação	Anillo de Vedación	Sealing Ring
M	23	8009.106.082.00.4	01	Conj. Filtro do Pescador (inclui	Conj. Filtro del Pescador (inclui	Pick-up Tube Filter Assy (include
				item 22)	item 22)	item 22)
	24	4101.047.059.05.2	08	Parafuso Sext. M5 x 16	Tornillo Hex. M5 x 16	Hex. Bolt M5 x 16
	25	4014.010.004.00.7	08	Anel de Vedação	Anillo de Vedación	Sealing Ring
	26	8013.104.380.00.6	01	Conj. Pescador	Conj. Pescador	Pick-up Tube
				(Inclui item 27)	(Inclui item 27)	(Include item 27)
	27	8007.101.141.00.7	01	Junta	Empaque	Gasket

SISTEMA DE ALIMENTAÇÃO - TANQUE DE COMBUSTÍVEL ADICIONAL
SISTEMA DE ALIMENTACIÓN - TANQUE DE COMBUSTIBLE ADICIONAL
FUEL SUPPLY SYSTEM - ADDITIONAL FUEL TANK

ITEM	CÓDIGO Nº DE PIEZAS CODE	QNT. CT. QTY.	DENOMINAÇÃO / DENOMINACIÓN / DENOMINATION		
28	6005.006.071.00.8	01	Conj. Tampa - Tanque de Combustível	Conj. Tapa - Tanque de Combustible	Cover Assy - Fuel Tank
29	4014.010.020.00.3	02	Anel de Vedação	Anillo de Vedación	Sealing Ring
30	7006.011.049.00.4	01	Terminal da Tubulação	Terminal de la Tubería	Line Terminal
31	4101.055.023.04.0	01	Parafuso Ôco	Tornillo Hueco	Hollow Bolt
32	6008.009.720.00.1	01	Respiro	Respiro	Breather
33	8013.111.076.00.1	01	Conj. Sensor Nível de Combustível	Conj. Sensor Nivel de Combustible	Fuel Level Sensor Assy
34	8013.106.037.00.0	01	Junta de Vedação	Empaque de Vedación	Sealing Gasket
35	4101.045.081.05.8	02	Parafuso Sext. M12 x 65	Tornillo Hex. M12 x 65	Hex. Bolt M12 x 65

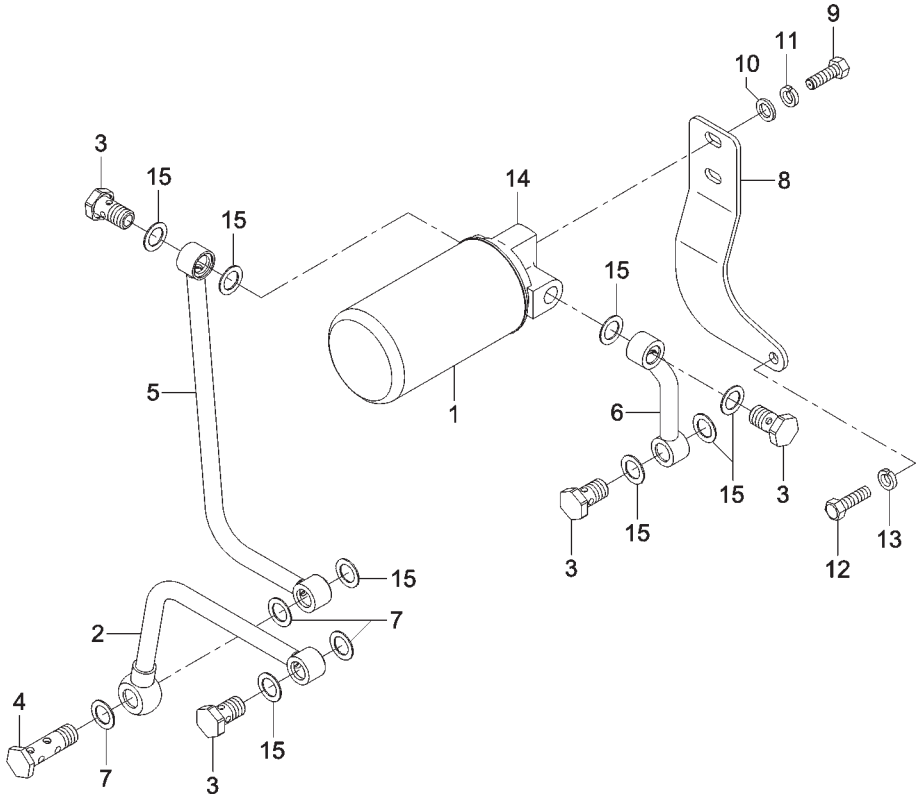

SISTEMA DE TRANSMISSÃO - FILTRO DA TRANSMISSÃO
SISTEMA DE TRANSMISIÓN - FILTRO DE LA TRANSMISIÓN
TRANSMISSION SYSTEM - TRANSMISSION FILTER

ITEM	CÓDIGO Nº DE PIEZAS CODE	QNT. CT. QTY.	DENOMINAÇÃO / DENOMINACIÓN / DENOMINATION		
1	8009.104.397.00.8	01	Filtro do Óleo	Filtro Hidráulico	Hydraulic Filter
2	8013.104.532.00.2	01	Tubo Óleo Transmissão	Caño Aceite Transmisión	Transmission Oil Pipe
3	8002.108.024.00.9	04	Parafuso Ôco	Tornillo Hueco	Hollow Bolt
4	8013.104.542.00.1	01	Parafuso Ôco	Tornillo Hueco	Hollow Bolt
5	8013.104.534.00.8	01	Tubo Óleo Transmissão	Caño Aceite Transmisión	Transmission Oil Pipe
6	8013.104.536.00.3	01	Tubo Óleo Transmissão	Caño Aceite Transmisión	Transmission Oil Pipe
7	4014.010.030.00.2	03	Anel de Vedação	Anillo de Vedación	Sealing Ring
8	8013.108.322.00.4	01	Suporte Filtro Hidráulico	Soporte del Filtro Hidráulico	Hydraulic Filter Bracket
9	4101.048.003.05.9	02	Parafuso Sext. M10 x 16	Tornillo Hex. M10 x 16	Hex. Bolt M10 x 16
10	4103.011.015.01.1	02	Arruela Lisa A10,5	Arandela Lisa A10,5	Flat Washer A10,5
11	4103.012.010.01.1	02	Arruela de Pressão A10	Arandela de Presión A10	Spring Washer A10
12	4101.045.033.05.9	01	Parafuso Sext. M8 x 35	Tornillo Hex. M8 x 35	Hex. Bolt M8 x 35
13	4103.012.009.01.3	01	Arruela de Pressão A8	Arandela de Presión A8	Spring Washer A8
14	8013.104.184.00.2	01	Suporte do Filtro	Soporte del Filtro	Filter Bracket
15	8002.108.023.00.1	08	Anel de Vedação	Anillo de Vedación	Sealing Ring

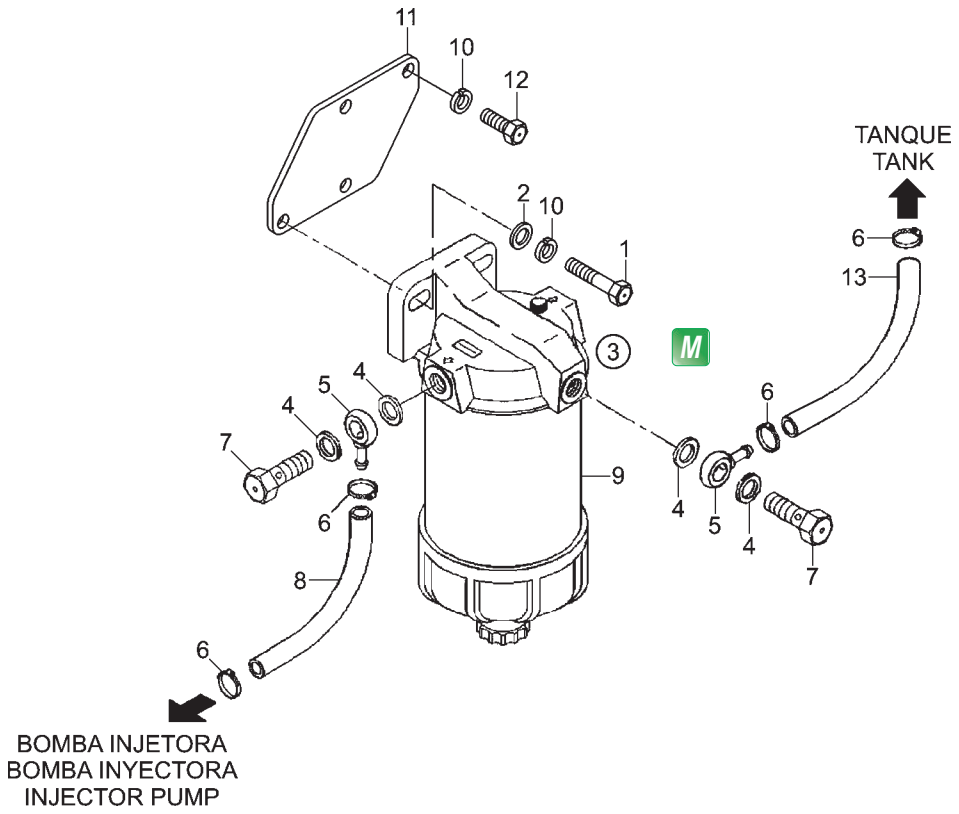

SISTEMA DE ALIMENTAÇÃO - FILTRO SEDIMENTADOR E TUBULAÇÕES
SISTEMA DE ALIMENTACIÓN - FILTRO SEDIMENTADOR Y TUBERÍAS
FUEL SUPPLY SYSTEM - SEDIMENT FILTER AND LINES

	ITEM	CÓDIGO Nº DE PIEZAS CODE	QNT. CT. QTY.	DENOMINAÇÃO / DENOMINACIÓN / DENOMINATION		
	1	4101.047.092.05.3	02	Parafuso Sext. M8 x 30	Tornillo Hex. M8 x 30	Hex. Bolt M8 x 30
	2	4103.011.013.01.6	02	Arruela Lisa A8,4	Arandela Lisa A8,4	Flat Washer A8,4
M BT	3	6007.006.310.00.6	01	Conj. do Filtro Sedimentador (inclui	Conj. del Filtro Sedimentador (inclui	Sediment Filter Assy (include
				item 9)	item 9)	item 9)
	4	4014.010.020.00.3	04	Anel de Vedação	Anillo de Vedación	Sealing Ring
BT	5	7006.011.049.00.4	02	Terminal da Tubulação	Terminal de la Tubería	Line Terminal
	6	7006.011.041.00.1	04	Abraçadeira	Abrazadera	Clamp
	7	4101.055.023.04.0	01	Parafuso Ôco	Tornillo Hueco	Hollow Bolt
M	8	8002.106.027.00.4	01	Tubulação de Combustível	Tubería de Combustible	Fuel Line
BT	9	6007.006.311.00.4	01	Elemento do Filtro Racor	Elemento del Filtro Racor	Racor Filter Element
	10	4103.012.009.01.3	04	Arruela de Pressão A8	Arandela de Presión A8	Spring Washer A8
	11	8013.106.034.00.7	01	Suporte Filtro Combustível	Soporte Filtro Combustible	Fuel Filter Bracket
	12	4101.047.086.05.5	02	Parafuso Sext. M8 x 16	Tornillo Hex. M8 x 16	Hex. Bolt M8 x 16
M	13	8005.106.045.00.9	01	Tubulação de Combustível	Tubería de Combustible	Fuel Line

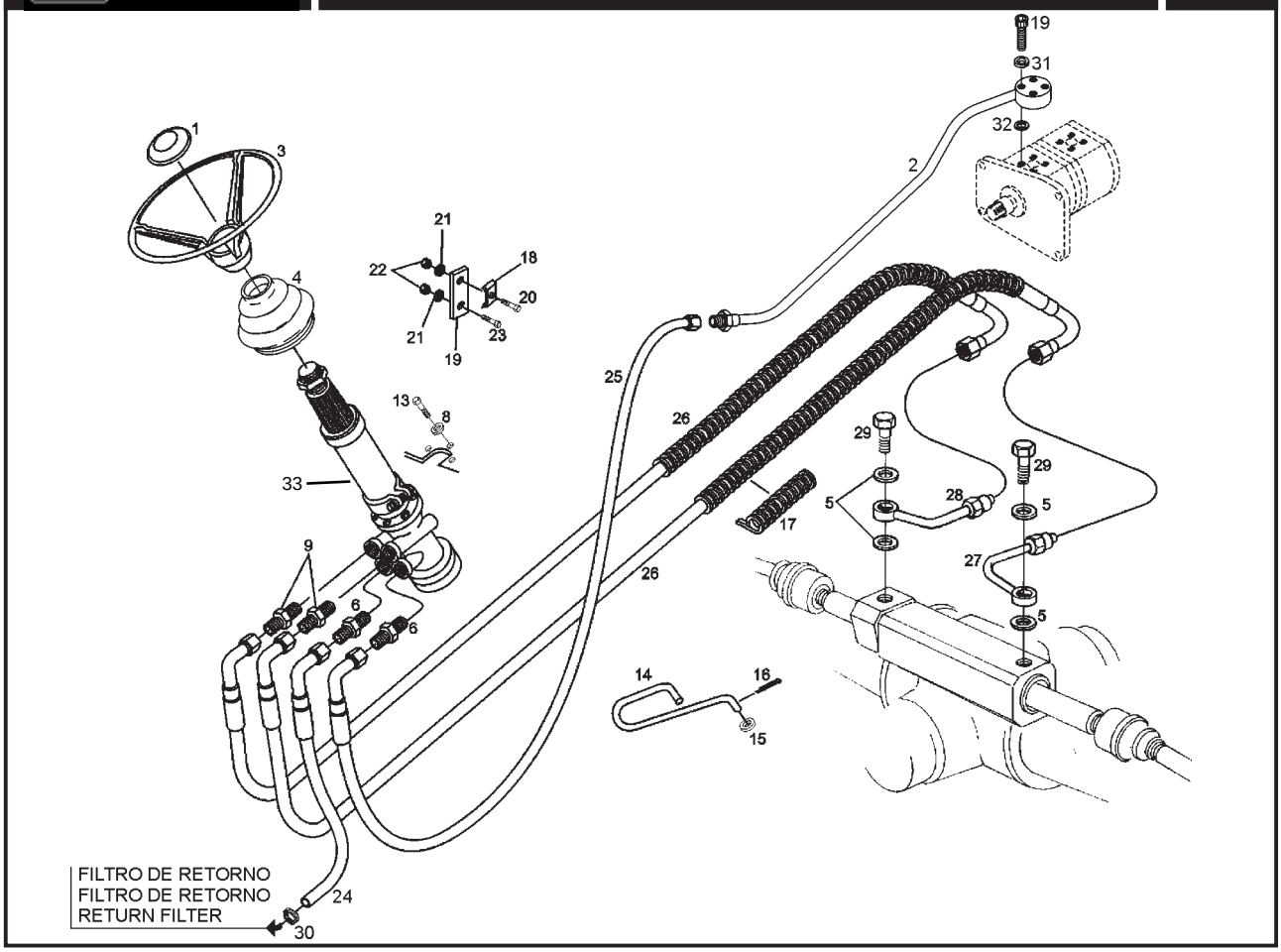

SISTEMA DE DIREÇÃO - TUBULAÇÕES DA DIREÇÃO
SISTEMA DE DIRECCIÓN - TUBERÍAS DE LA DIRECCIÓN
STEERING SYSTEM - STEERING LINES

	ITEM	CÓDIGO Nº DE PIEZAS CODE	QNT. CT. QTY.	DENOMINAÇÃO / DENOMINACIÓN / DENOMINATION		
	1	6011.007.028.00.5	01	Tampa do Volante	Tapa del Volante	Flywheel Cover
BT	2	8009.103.460.00.5	01	Conj. Tubo de Pressão Setor Direção	Conj. Caño de Presión Setor Dirección	Flywheel Pressure Tube Assy
	3	6011.007.027.00.7	01	Volante da Direção (inclui item 1)	Volante de la Dirección (inclui item 1)	Flywheel (include item 1)
	4	6007.007.041.00.6	01	Protetor de Pó	Protector de Polvo	Dust Cap
M	5	8002.108.023.00.1	04	Anel de Vedação	Anillo de Vedación	Sealing Ring
	6	8009.103.089.00.2	02	Adaptador	Adaptador	Adaptor
	9	8009.103.088.00.4	02	Adaptador	Adaptador	Adaptor
	13	4101.047.086.05.5	03	Parafuso Sext. M8 x 16	Tornillo Hex. M8 x 16	Hex. Bolt M8 x 16
	14	8009.103.515.00.6	01	Posicionador	Posicionador	Detent
	15	4103.011.010.01.2	01	Arruela Lisa A5,3	Arandela Lisa A5,3	Flat Washer A5,3
	16	4009.010.004.00.7	01	Contrapino	Contraperno	Cotter Pin
	17	8002.103.552.00.4	02	Protetor Espiral	Protector Espiral	Helical protector
	18	8009.108.439.00.4	01	Abraçadeira	Abrazadera	Clamp
BT	19	4101.037.045.05.0	04	Parafuso Sext. Int. M6 x 35	Tornillo Hex. Int. M6 x 35	Inner Hex. Bolt M6 x 35
	20	4101.047.071.05.7	02	Parafuso Sext. M6 x 30	Tornillo Hex. M6 x 30	Hex. Bolt M6 x 30
	21	4103.012.007.01.7	02	Arruela de Pressão A6	Arandela de Presión A6	Spring Washer A6
	22	4102.011.005.05.5	02	Porca Sext. M6	Tuerca Hex. M6	Hex. Nut M6
	23	4101.047.068.05.3	01	Parafuso Sext. M6 x 20	Tornillo Hex. M6 x 20	Hex. Bolt M6 x 20
	24	8013.103.034.00.0	01	Mangueira Retorno da Direção	Manguera Retorno de la Dirección	Steering System Return Rose
BT	25	8013.108.184.00.8	01	Mangueira de Pressão	Manguera de Presión	Pressure Hose
	26	8013.108.183.00.0	02	Mangueira de Pressão	Manguera de Presión	Pressure Hose
M	27	8009.103.420.00.9	01	Conj. do Tubo Direito Eixo Tração	Conj. del Tubo Derecho Eje Tracción	Right-hand Pull Shaft Tube Assy
M	28	8009.103.403.00.5	01	Conj. do Tubo Esquerdo Eixo Tração	Conj. del Ttubo Izquierdo Eje Tracción	Left-hand Pull Shaft Tube Assy
M	29	8002.108.024.00.9	02	Parafuso Ôco	Tornillo Hueco	Hollow Bolt
	30	8002.108.105.00.6	01	Abraçadeira	Abrazadera	Clamp
BT	31	4103.012.007.01.7	04	Arruela de Pressão A6	Arandela de Presión A6	Spring Washer A6
BT M	32	8002.108.023.00.1	01	Anel de Vedação	Anillo de Vedación	Sealing Ring

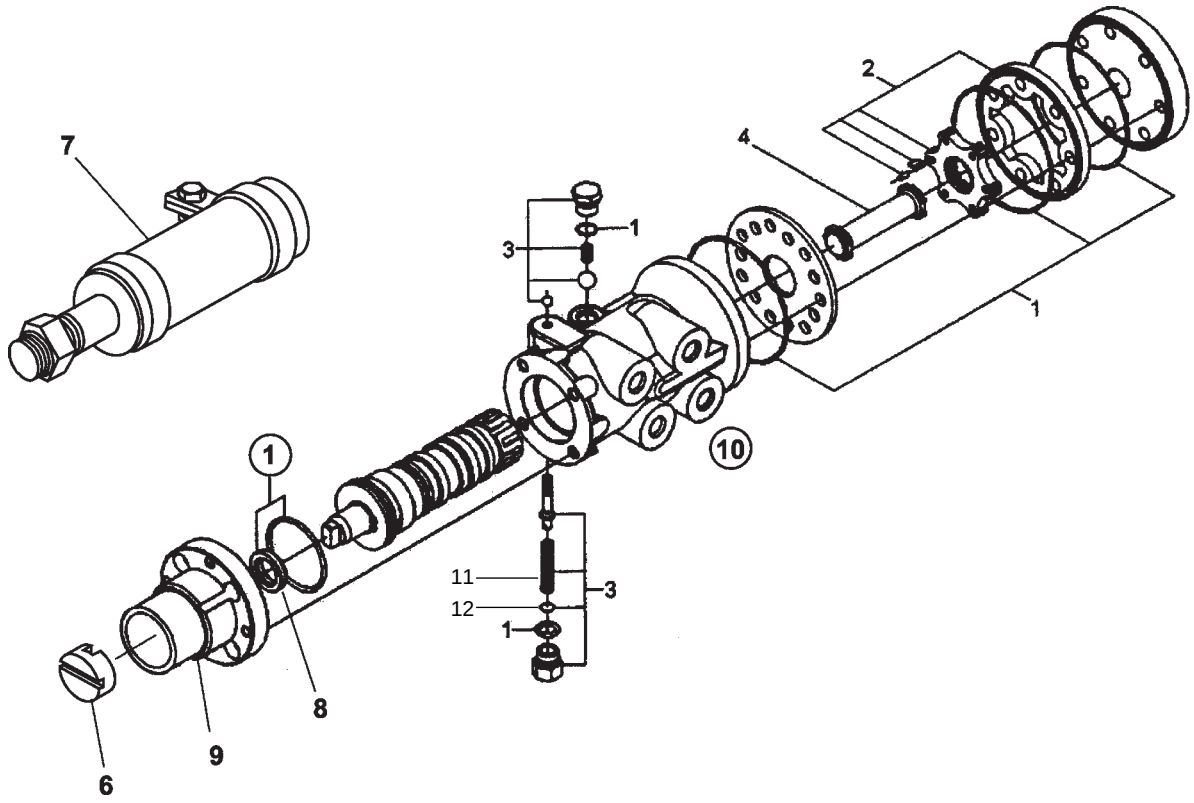

SISTEMA DA DIREÇÃO - UNIDADE HIDROSTÁTICA
SISTEMA DE LA DIRECCIÓN - UNIDAD HIDROSTÁTICA
STEERING SYSTEM - HYDROSTATIC UNIT

ITEM	CÓDIGO Nº DE PIEZAS CODE	QNT. CT. QTY.	DENOMINAÇÃO / DENOMINACIÓN / DENOMINATION		
1	8009.199.165.00.5	01	Jogo de Reparo (inclui item 8)	Juego de Reparaciones (inclui item 8)	Repair kit (include item 8)
2	8009.199.166.00.3	01	Jogo Dosificador-Impulsor	Juego Dosificador-Impulsor	Propeller-Doser Kit
3	8009.103.526.00.3	01	Jogo Reparo da Válvula	Juego Reparación de la Válvula	Valve Repair Kit
4	8009.103.521.00.4	01	Eixo	Eje	Shaft
6	8009.103.532.00.1	01	Cruzeta	Cruceta	Spider
M 7	8009.103.509.00.9	01	Coluna-Unidade Hidrostática	Columna-Unidad Hidrostática	Hydrostatic Column Unit
8	8009.103.523.00.0	01	Retentor	Retén	Seal
9	8009.103.531.00.3	01	Coluna	Columna	Column
10	8009.103.508.00.1	01	Unidade Hidrostática	Unidad Hidrostática	Hydrostatic Unit
11	8009.103.544.00.6	01	Mola Válvula Pressão		
12	8009.103.545.00.3	02	Calço Válvula de Pressão		
M M -	8009.103.500.00.8	01	Conj. Unidade Hidrostática (inclui	Conj. Unidad Hidrostática (inclui	Hydrostatic Unit Assy (include itens
			itens 1 ao10 e itens 1 ao 10 PGXX)	itenes 1 al10 y itenes 1 al 10 PGXX)	1 until 10 and itens 1 until 10 PGXX)

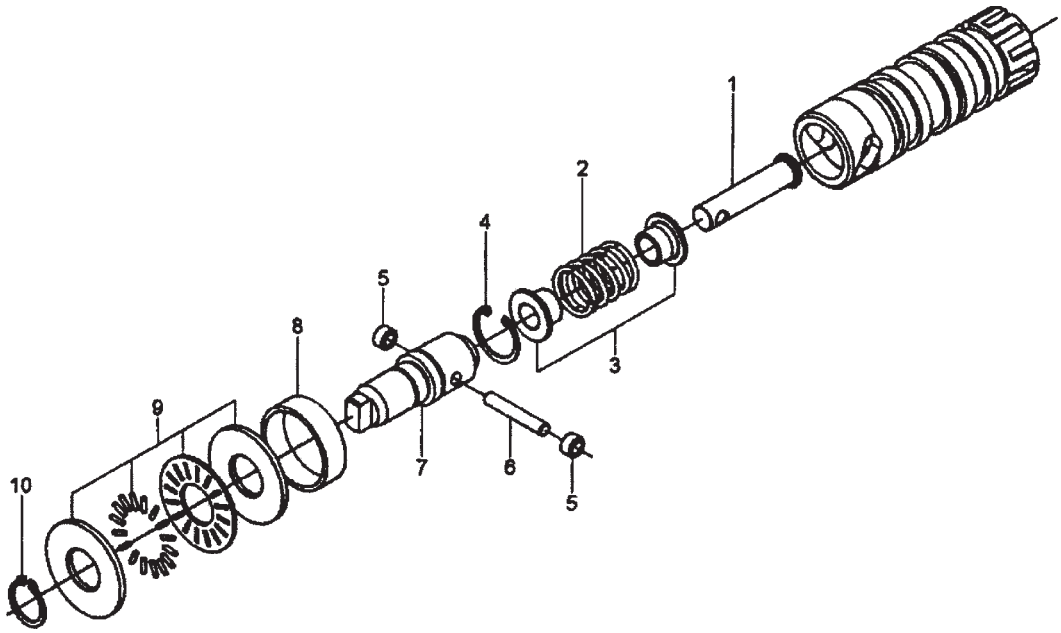

SISTEMA HIDRÁULICO - DIREÇÃO HIDROSTÁTICA
SISTEMA HIDRÁULICO - DIRECCIÓN HIDROSTÁTICA
HYDRAULIC SYSTEM - HYDROSTATIC STEERING UNIT

ITEM	CÓDIGO Nº DE PIEZAS CODE	QNT. CT. QTY.	DENOMINAÇÃO / DENOMINACIÓN / DENOMINATION		
1	8009.103.528.00.9	01	Pino Batente	Perno de Tope	Stop Pin
2	8009.103.530.00.5	01	Mola	Resorte	Spring
3	8009.103.529.00.7	02	Assento da Mola	Asiento del Resorte	Spring Seat
4	4008.011.020.00.4	01	Anel Elástico	Anillo Elastico	Spring Ring
5	8009.103.518.00.0	02	Rolamento	Rodamiento	Bearing
6	8009.103.519.00.8	01	Pino	Perno	Pin
7	8009.103.517.00.2	01	Eixo de Entrada	Eje de Entrada	Input Shaft
8	8009.103.520.00.6	01	Bucha	Buje	Bushing
9	8009.103.527.00.1	01	Rolamento Axial	Rodamiento Axial	Axial Bearing
10	4008.010.017.00.1	01	Anel Elástico	Anillo Elastico	Spring Ring

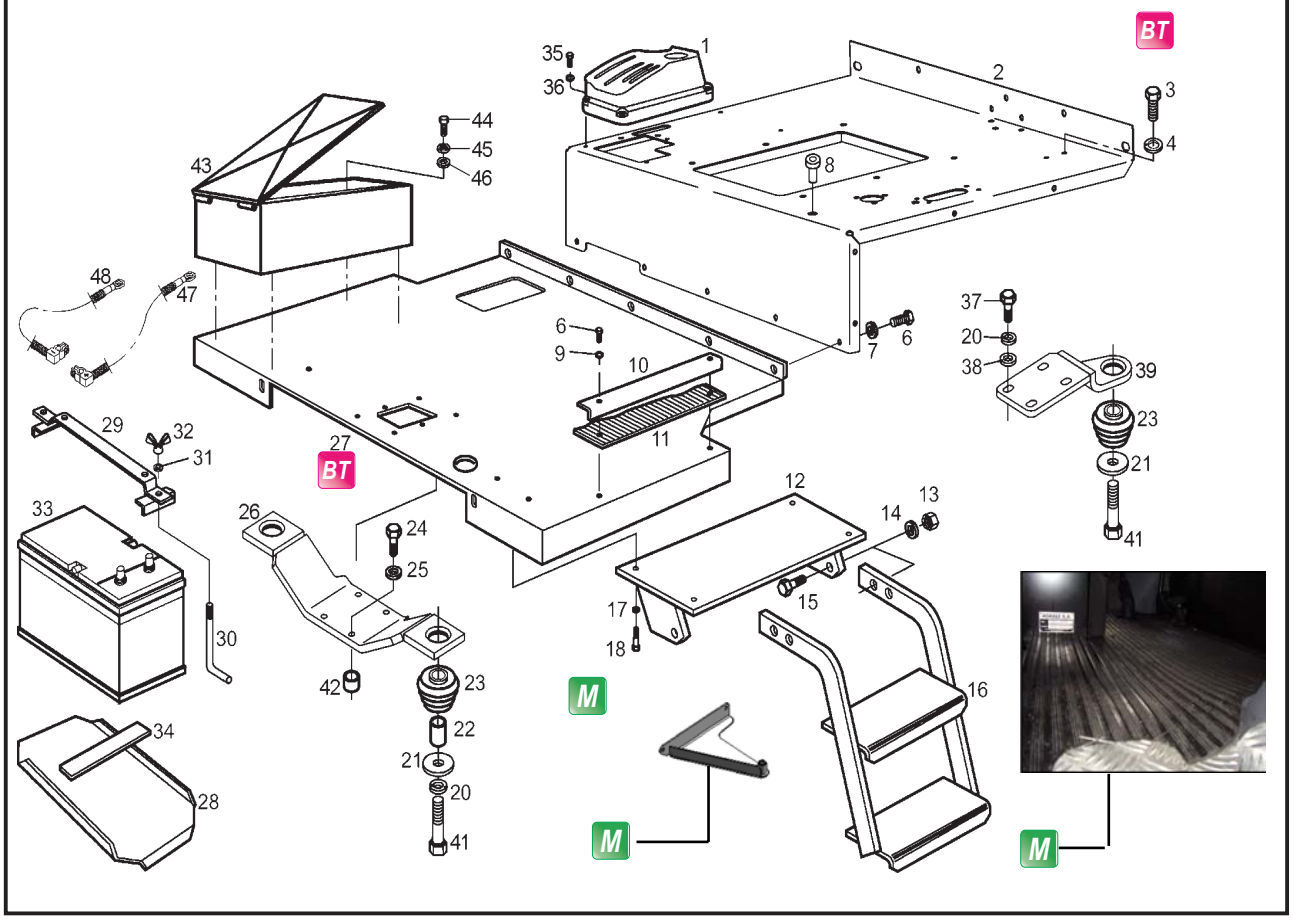

SISTEMA DA CARROCERIA - BATERIA, PISO DIANTEIRO, TRASEIRO, SUPORTE DO PISO, ESTRIBO E CAIXA DE FERRAMENTAS
SISTEMA DE LA CARROCERÍA - BATERÍA, PISO DELANTERO, TRASERO, SOPORTE DEL PISO, ESTRIBO Y CAJA DE HERRAMIENTAS
BODY SYSTEM - BATTERY, FRONT AND REAR FLOOR, FLOOR SUPPORT, FOOTSTEP AND TOOLBOX

	ITEM	CÓDIGO Nº DE PIEZAS CODE	QNT. CT. QTY.	DENOMINAÇÃO / DENOMINACIÓN / DENOMINATION		
	1	8013.107.107.00.0	01	Conj. Console Completo	Conj. Consola Completo	Whole Console Assy
M	2	8013.107.232.00.6	01	Conj. do Piso Traseiro	Conj. del Piso Trasero	Rear Floor Assy
	3	4101.048.013.05.5	04	Parafuso Sext. M14 x 35	Tornillo Hex. M14 x 35	Hex. Bolt M14 x 35
	4	4103.011.019.01.3	02	Arruela Lisa	Arandela Lisa	Flat Washer
	6	4101.047.090.05.7	02	Parafuso Sext.	Tornillo Hex.	Hex. Bolt
	7	4103.012.009.01.3	02	Arruela de Pressão	Arandela de Presión	Spring Washer
	8	8009.107.022.00.9	01	Bucha	Buje	Bushing
	9	4103.011.013.01.6	02	Arruela Lisa	Arandela Lisa	Flat Washer
	10	8009.107.275.00.3	01	Protetor Esquerdo	Protector Izquierdo	Left-hand Shield
	11	8013.107.168.00.2	01	Tapete	Alfombra	Mat
M	12	8013.107.099.00.9	01	Base da Escada	Base de la Escalera	Stairs Base
	13	4102.011.014.05.7	04	Porca Sext. M12	Tuerca Hex. M12	Hex. Nut M12
	14	4103.012.011.01.9	04	Arruela de Pressão A12	Arandela de Presión A12	Spring Washer A12
	15	4101.048.029.05.4	04	Parafuso Sext. M12 x 45	Tornillo Hex. M12 x 45	Hex. Bolt M12 x 45
M	16	8009.107.390.00.0	01	Conj. do Estribo	Conj. del Estribo	Footstep Assy
	17	4103.012.009.01.3	04	Arruela de Pressão A8	Arandela de Presión A8	Spring Washer A8
	18	4101.047.094.05.9	04	Parafuso Sext. M8 x 35	Tornillo Hex. M8 x 35	Hex. Bolt M8 x 35
	19	4101.048.079.01.8	02	Parafuso Sext. M16 x 45	Tornillo Hex. M16 x 45	Hex. Bolt M16 x 45
	20	4103.012.055.01.6	16	Arruela de Pressão B16	Arandela de Presión B16	Spring Washer B16
M	21	8009.107.087.00.2	02	Disco	Disco	Disc
M	22	8009.107.086.00.4	02	Distânciador	Distanciador	Spacer
M	23	8009.107.075.00.7	04	Coxim	Cojín	pad
M	24	4101.048.079.01.8	04	Parafuso Sext.	Tornillo Hex.	Hex. Bolt
M	25	4103.012.055.01.6	04	Arruela de Pressão B16	Arandela de Presión B16	Spring Washer B16
	26	8013.107.224.00.3	01	Conj. Suporte do Piso Dianteiro	Conj. Soporte del Piso Delantero	Front Floor Bracket Assy
M	27	8013.107.126.00.0	01	Conj. do Piso Frontal	Conj. del Piso Frontal	Front Floor Assy
M	28	8009.111.065.00.2	01	Chapa Base Bateria	Chapa Base Batería	Battery Base Plate
M	29	8009.111.057.00.9	01	Conj. Travessa Fixação Bateria	Conj. Travesaño Fijación Batería	Battery Fastening Crossbar Assy
M	30	8009.111.064.00.5	02	Parafuso Fixação Bateria	Tornillo Fijación Batería	Battery Fastening Bolt

SISTEMA DA CARROCERIA - BATERIA, PISO DIANTEIRO, TRASEIRO, SUPORTE DO PISO, ESTRIBO E CAIXA DE FERRAMENTAS
SISTEMA DE LA CARROCERÍA - BATERÍA, PISO DELANTERO, TRASERO, SOPORTE DEL PISO, ESTRIBO Y CAJA DE HERRAMIENTAS
BODY SYSTEM - BATTERY, FRONT AND REAR FLOOR, FLOOR SUPPORT, FOOTSTEP AND TOOLBOX

	ITEM	CÓDIGO Nº DE PIEZAS CODE	QNT. CT. QTY.	DENOMINAÇÃO / DENOMINACIÓN / DENOMINATION		
	31	4103.012.009.01.3	02	Arruela de Pressão A8	Arandela de Presión A8	Spring Washer A8
M	32	8002.111.150.00.7	02	Porca Borboleta	Tuerca Mariposa	Wing Nut
	33	8013.111.042.00.3	01	Bateria 135 A. Selada	Batería 135 A. Sellada	135 A Sealed Battery
	34	8009.111.066.00.0	03	Perfil Protetor Inferior da Bateria	Lower Battery Shield Profile	Perfil Protector Inferior de la Batería
	35	4101.080.033.04.8	04	Parafuso Philips M6 x 45	Tornillo Philips M6 x 45	Philips Screw M6 x 45
	36	4103.011.011.01.0	04	Arruela Lisa A6,4	Arandela Lisa A6,4	Flat Washe A6,4
	37	4101.046.023.05.9	08	Parafuso Sext.	Tornillo Hex.	Hex. Bolt
	38	4103.011.020.01.1	10	Arruela Lisa	Arandela Lisa	Flat Washer
M M M	39	8013.107.213.00.6	01	Conj. Suporte Taseiro Esquerdo	Conj. Soporte Trasero Izquierdo	Left Rear Bracket Assy
M M M	39	8013.107.210.00.2	01	Conj. Suporte Taseiro Direito	Conj. Soporte Trasero Derecho	Right Rear Bracket Assy
	41	4101.046.034.05.6	02	Parafuso Sext. M16 x 110	Tornillo Hex. M16 x 110	Hex. Bolt M16 x 110
	42	8009.107.086.00.4	04	Distânciador	Distanciador	Spacer
	43	8012.113.007.00.6	01	Caixa de Ferramentas	Caja de Herramientas	Toolbox
	44	4101.047.088.05.1	04	Parafuso Sext. M8 x 20	Tornillo Hex. M8 x 20	Hex. Bolt M8 x 20
	45	4103.012.009.01.3	04	Arruela de Pressão A8	Arandela de Presión A8	Spring Washer A8
	46	4103.011.013.01.6	04	Arruela Lisa A8,4	Arandela Lisa A8,4	Flat Washe A8,4
M M	47	8012.111.325.00.4	01	Cabo Positivo Bateria	Cable Positivo Batería	Battery Positive Cable
M M	48	8012.111.326.00.2	01	Cabo Negativo Bateria	Cable Negativo Batería	Battery Negative Cable

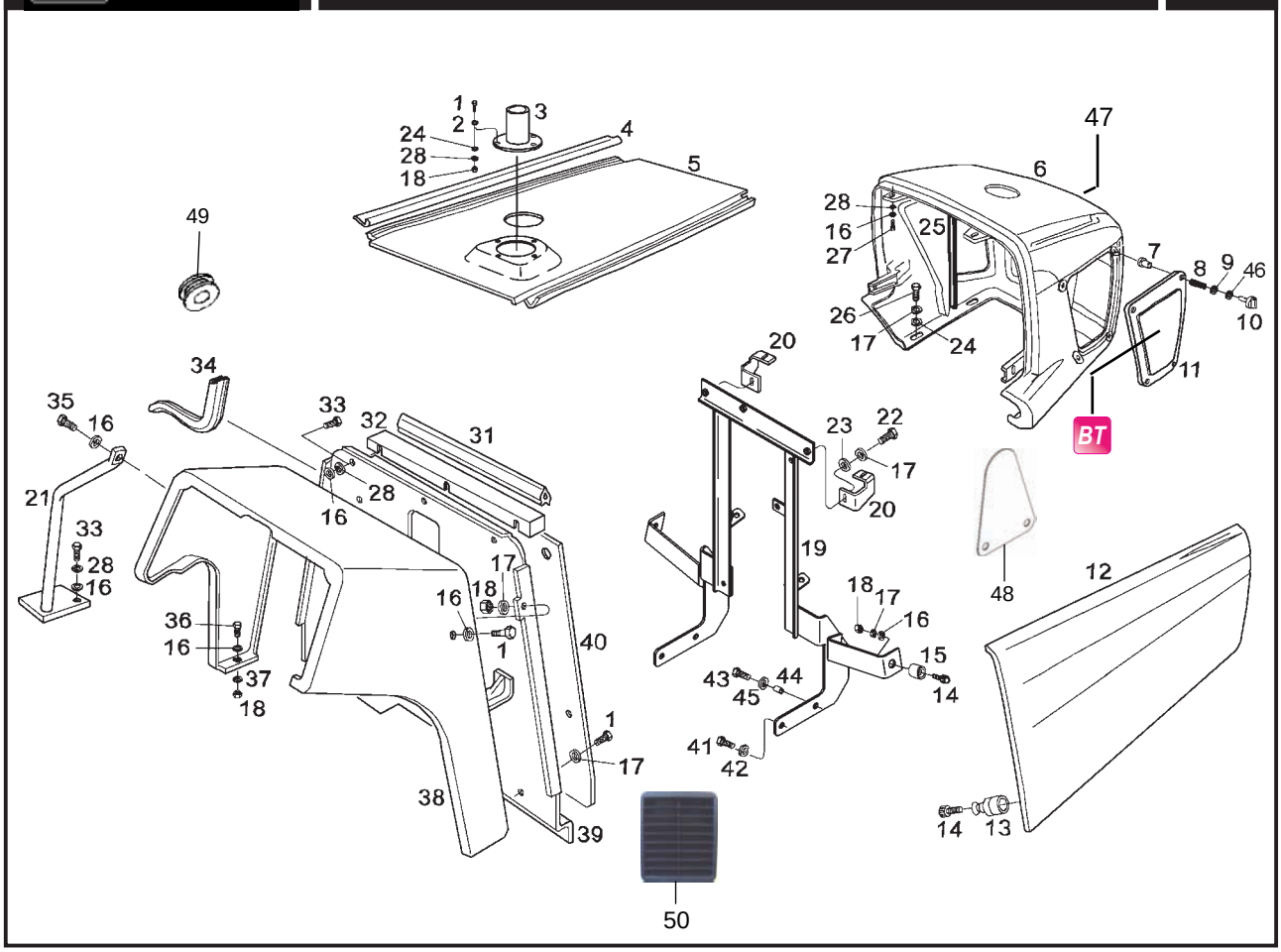

SISTEMA DA CARROCERIA - COBRIMENTO DO PAINEL, LATERAIS, CAPÔ SUPERIOR E CARENAGEM DIANTEIRA
SISTEMA DE LA CARROCERÍA - COBERTURA DEL TABLERO, LATERALES, CAPÓ SUPERIOR Y CARENAJE DELANTERO
BODY SYSTEM - PANEL COVERING, SIDES, UPPER HOOD COVERING AND FRONT FAIRING

ITEM	CÓDIGO Nº DE PIEZAS CODE	QNT. CT. QTY.	DENOMINAÇÃO / DENOMINACIÓN / DENOMINATION		
1	4101.047.088.05.1	16	Parafuso Sext.	Tornillo Hex.	Hex. Bolt
2	4103.011.013.01.6	04	Arruela Lisa	Arandela Lisa	Flat Washer
3	8013.101.060.00.7	01	Tubo de Entrada de Ar	Tubo de Entrada de Aire	Air Intake Pipe
4	8013.107.245.00.8	02	Guarnição do Capô	Guarnición del Capó	Hood Trim
5	8013.107.200.00.3	01	Capô Traseiro	Capó Trasero	Rear Hood
6	8013.107.025.00.4	01	Capô Frontal	Capó Frontal	Front Hood
7	8013.107.104.00.7	08	Guia Menor da Mola	Guía Menor del Resorte	Spring Little Guide
8	8012.107.081.00.9	08	Mola	Resorte	Spring
9	8012.107.533.00.9	08	Arruela Lisa	Arandela Lisa	Flat Washer
10	8013.107.029.00.6	08	Pino Trava	Perno Traba	Lock-pin
11	8013.107.034.00.6	01	Tela do Lado Direito	Tela del Lado Derecho	Right-hand Side Screen
11	8013.107.033.00.8	01	Tela do Lado Esquerdo	Tela del Lado Izquierdo	Left-hand Side Screen
12	8013.107.202.00.9	01	Conj. Tampa Lateral Direita	Conj. Tapa Lateral Derecha	Right-hand Side Cover Assy
12	8013.107.201.00.1	01	Conj. Tampa Lateral Esquerda	Conj. Tapa Lateral Izquierda	Left-hand Side Cover Assy
13	8009.107.206.00.8	04	Amortecedor de Borracha	Amortiguador de Goma	Rubber Shock Absorber
14	4101.037.084.05.2	06	Parafuso Sext. M8 x 25	Tornillo Hex. M8 x 25	Hex. Bolt M8 x 25
15	8009.107.207.00.6	04	Acento de Borracha	Asiento de Goma	Rubber Seat
16	4103.011.013.01.6	16	Arruela Lisa	Arandela Lisa	Flat Washer
17	4103.012.009.01.3	12	Arruela de Pressão	Arandela de Presión	Spring Washer
18	4102.011.007.06.9	12	Porca Sext.	Tuerca Hex.	Hex. Nut
19	8013.107.215.00.1	01	Suporte do Capô	Soporte del Capó	Hood Bracket
20	8013.107.042.00.9	01	Suporte Traseiro do Capô Lado Direito	Soporte Trasero del Capó Lado Derecho	Right-hand Hood Rear Bracket
20	8013.107.043.00.7	01	Suporte Traseiro do Capô Lado Esquerdo	Soporte Trasero del Capó Lado Izquierdo	Left-hand Hood Rear Bracket
M 21	8013.107.055.00.1	01	Conj. Pega-mão	Conj. Pega-manija	Handle Assy
22	4101.047.088.05.1	08	Parafuso Sext.	Tornillo Hex.	Hex. Bolt
23	4103.011.013.01.6	02	Arruela Lisa	Arandela Lisa	Flat Washer
24	4103.024.011.01.5	10	Arruela Lisa	Arandela Lisa	Flat Washer
25	8013.107.096.00.5	02	Guarnição	Guarnición	Trim
26	4101.047.088.05.1	06	Parafuso Sext.	Tornillo Hex.	Hex. Bolt

SISTEMA DA CARROCERIA - COBRIMENTO DO PAINEL, LATERAIS, CAPÔ SUPERIOR E CARENAGEM DIANTEIRA
SISTEMA DE LA CARROCERÍA - COBERTURA DEL TABLERO, LATERALES, CAPÓ SUPERIOR Y CARENAJE DELANTERO
BODY SYSTEM - PANEL COVERING, SIDES, UPPER HOOD COVERING AND FRONT FAIRING

ITEM	CÓDIGO Nº DE PIEZAS CODE	QNT. CT. QTY.	DENOMINAÇÃO / DENOMINACIÓN / DENOMINATION		
27	4101.047.086.05.5	04	Parafuso Sext.	Tornillo Hex.	Hex. Bolt
28	4103.012.009.01.3	16	Arruela de Pressão	Arandela de Presión	Spring Washer
31	8013.107.092.00.4	01	Guarnição	Guarnición	Trim
32	8013.107.039.00.5	01	Cobertura Traseira do Capô	Cobertura Trasera del Capó	Rear Hood Cover
33	4101.047.088.05.1	05	Parafuso Sext.	Tornillo Hex.	Hex. Bolt
34	8013.107.093.00.2	02	Guarnição	Guarnición	Trim
35	4101.045.033.05.9	01	Parafuso Sext.	Tornillo Hex.	Hex. Bolt
36	4101.047.092.05.3	02	Parafuso Sext.	Tornillo Hex.	Hex. Bolt
37	4103.012.009.01.3	02	Arruela de Pressão	Arandela de Presión	Spring Washer
38	8013.107.203.00.7	01	Cobrimento do Painel	Cobertura del Tablero	Panel Covering
39	8013.107.057.00.7	01	Chapa Frontal	Chapa Frontal	Front Plate
40	8013.101.016.00.9	01	Isolante do Painel	Aislante del Tablero	Panel Sealing
41	4101.049.052.05.5	02	Parafuso Sext.	Tornillo Hex.	Hex. Bolt
42	4103.012.015.01.0	02	Arruela de Pressão	Arandela de Presión	Spring Washer
43	4101.048.029.05.4	02	Parafuso Sext.	Tornillo Hex.	Hex. Bolt
44	8013.101.020.00.1	02	Distânciador	Distanciador	Spacer
45	4103.012.011.01.9	02	Arruela Lisa	Arandela Lisa	Flat Washer
46	4006.010.021.00.7	08	Bucha Elástica	Buje Elástica	Spring Bushing
47	8013.107.035.00.3	01	Grade frontal		
48	8013.107.657.00.4	02	Chapa de Fechamento		
49	8009.111.025.00.6	02	Passador Chicote Elétrico		
50	8013.107.718.00.4	01	Defletor de Ar		

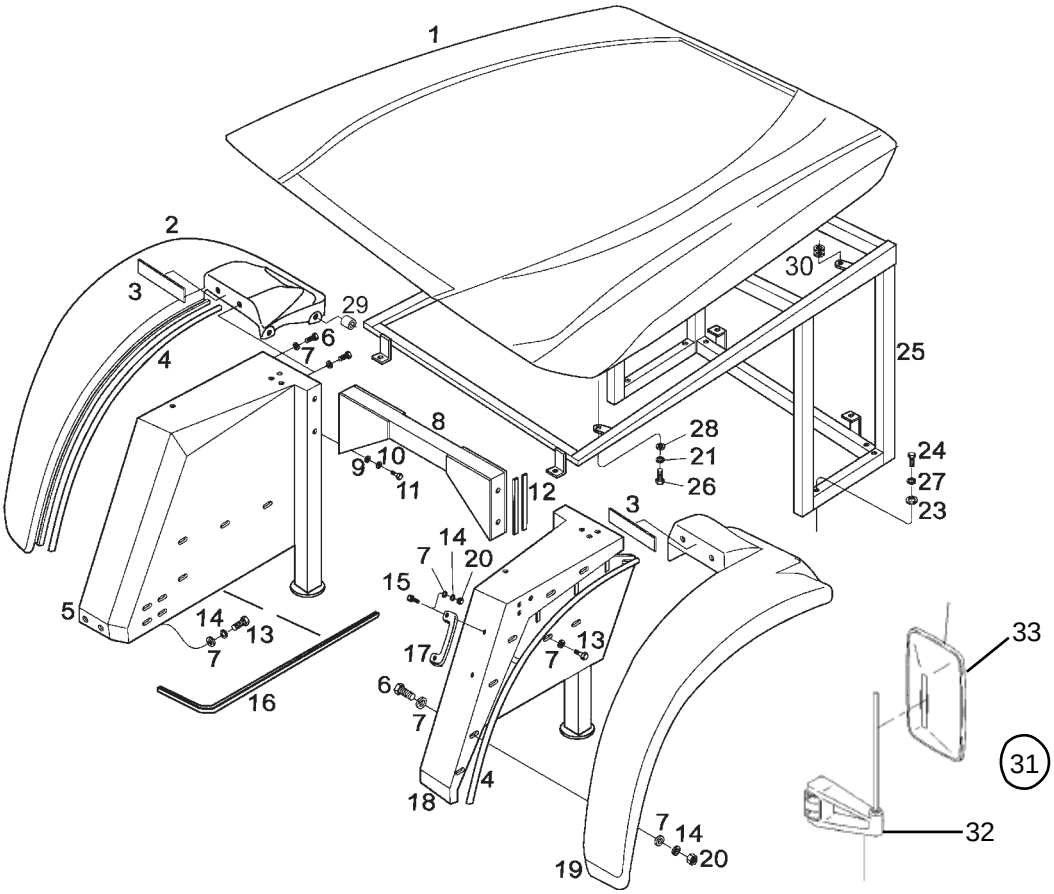

SISTEMA DA CARROCERIA - PÁRA-LAMAS, ESTRUTURA DA CABINA E TETO SOLAR
SISTEMA DE LA CARROCERÍA - GUARDABARROS, ESTRUCTURA DE LA CABINA Y TECHO SOLAR
BODY SYSTEM - FENDERS, CAB FRAME AND SUN ROOF

ITEM	CÓDIGO Nº DE PIEZAS CODE	QNT. CT. QTY.	DENOMINAÇÃO / DENOMINACIÓN / DENOMINATION		
1	8013.107.170.00.8	01	Conj. Teto Solar	Conj. Techo Solar	Sun Roof Assy
2	8013.107.164.00.1	01	Complemento Pára-lama Direito	Complemento Guardabarros Derecho	Whole Right-hand Fender
3	8013.107.111.00.2	02	Perfil Protetor	Perfil Protector	Shield Profile
4	8013.107.112.00.0	02	Perfil Protetor	Perfil Protector	Shield Profile
M 5	8013.107.146.00.8	01	Conj. Pára-lama Direito	Conj. Guardabarros Derecho	Right-hand Fender Assy
6	4101.047.090.05.7	18	Parafuso Sext. M8 x 25	Tornillo Hex. M8 x 25	Hex. Bolt M8 x 25
7	4103.024.011.01.5	38	Arruela Lisa A8,4	Arandela Lisa A8,4	Flat Washer A8,4
M 8	8013.107.045.00.2	01	União dos Pára-lamas	Ensamble de los Guardabarros	Fender Union
9	4103.011.020.01.1	04	Arruela Lisa A17	Arandela Lisa A17	Flat Washer A17
10	4103.012.055.01.6	04	Arruela de Pressão B16	Arandela de Presión B16	Spring Washer B16
11	4101.048.080.05.7	04	Parafuso Sext. M16 x 50	Tornillo Hex. M16 x 50	Hex. Bolt M16 x 50
M 12	8013.107.049.00.4	04	Perfil Protetor	Perfil Protector	Shield Profile
13	4101.047.092.05.3	04	Parafuso Sext. M8 x 30	Tornillo Hex. M8 x 30	Hex. Bolt M8 x 30
14	4103.012.009.01.3	10	Arruela de Pressão A8	Arandela de Presión A8	Spring Washer A8
15	4101.037.085.05.9	02	Parafuso Sext. Int. M8 x 30	Tornillo Hex. Int. M8 x 30	Inner Hex. Bolt M8 x 30
16	8013.107.108.00.8	04	Perfil Protetor	Perfil Protector	Shield Profile
17	6007.013.077.00.2	02	Pega-mão	Pega-manija	Handle
M 18	8013.107.147.00.6	01	Conj. Pára-lama Esquerdo	Conj. Guardabarros Izquierdo	Left-hand Fender Assy
19	8013.107.169.00.0	01	Complemento Pára-lama Esquerdo	Complemento Guardabarros Izquierdo	Whole Left-hand Fender
20	4102.011.007.06.9	12	Porca Sext. M8	Tuerca Hex. M8	Hex. Nut M8
21	4103.012.010.01.1	04	Arruela de Pressão A10	Arandela de Presión A10	Spring Washer A10
23	4103.024.016.04.8	06	Arruela Lisa B13	Arandela Lisa B13	Flat Washer B13
24	4101.045.081.05.8	06	Parafuso Sext. M12 x 65	Tornillo Hex. M12 x 65	Hex. Bolt M12 x 65
M 25	8013.107.173.00.2	01	Conj. Estrutura do Teto Solar	Conj. Estructura del Techo Solar	Sun Roof Frame Assy
26	4101.048.006.05.2	04	Parafuso Sext. M10 x 25	Tornillo Hex. M10 x 25	Hex. Bolt M10 x 25
27	4103.012.011.01.9	12	Arruela de Pressão A12	Arandela de Presión A12	Spring Washer A12
28	4103.024.013.01.1	04	Arruela Lisa B10,5	Arandela Lisa B10,5	Flat Washer B10,5
29	5061.001.116.00.0	04	Bucha Distânciadora	Buje Distanciadora	Spacer Bushing
30	7015.008.042.00.5	04	Coxim	Cojín	pad

SISTEMA DA CARROCERIA - PÁRA-LAMAS, ESTRUTURA DA CABINA E TETO SOLAR
SISTEMA DE LA CARROCERÍA - GUARDABARROS, ESTRUCTURA DE LA CABINA Y TECHO SOLAR
BODY SYSTEM - FENDERS, CAB FRAME AND SUN ROOF

ITEM	CÓDIGO Nº DE PIEZAS CODE	QNT. CT. QTY.	DENOMINAÇÃO / DENOMINACIÓN / DENOMINATION		
31.1	6009.013.699.00.9	1	Espelhos Esquerdo (Inclui Itens 32		
			e 33)		
31.2	6009.013.698.00.1	1	Espelho Direito (Inclui Itens 32 e 33)		
32.1	6007.013.659.00.7	1	Suporte Esquerdo		
32.2	6007.013.658.00.9	1	Suporte Direito		
33	6010.013.243.00.4	2	Espelho		

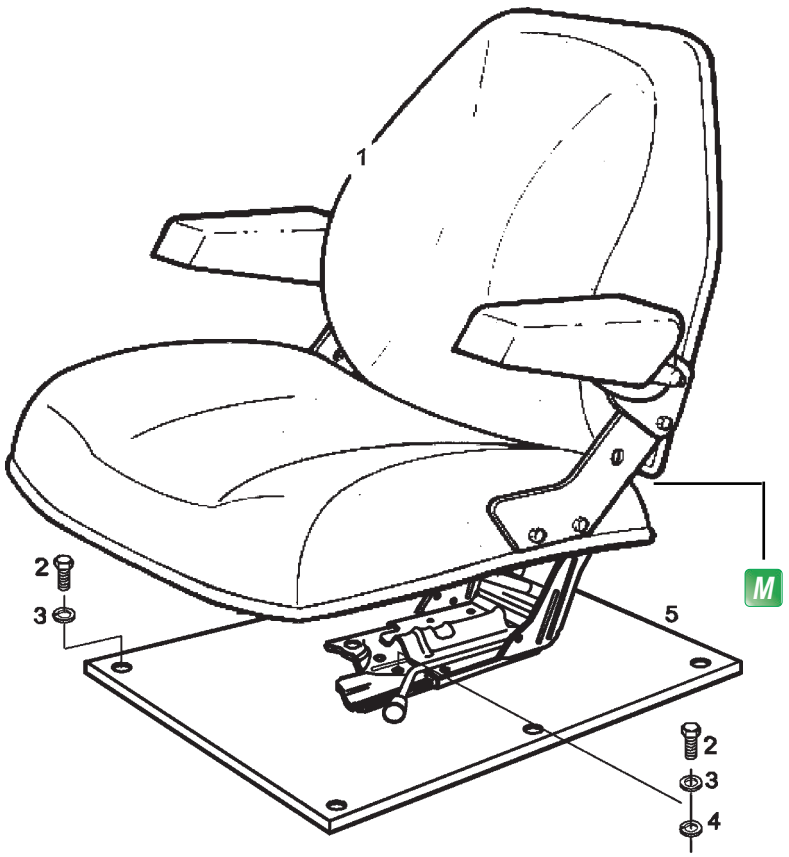

SISTEMA DE CARROCERIA - ASSENTO DO OPERADOR
SISTEMA DE CARROCERÍA - ASIENTO DEL OPERADOR
BODY SYSTEM - OPERATOR'S SEAT

ITEM	CÓDIGO Nº DE PIEZAS CODE	QNT. CT. QTY.	DENOMINAÇÃO / DENOMINACIÓN / DENOMINATION		
1.1	8012.107.468.00.8	01	Assento do Operador	Asiento del Operador	Operator's Seat
1.2	8013.107.533.00.7	01	Assento do Operador	Asiento del Operador	Operator's Seat
2	4101.048.005.05.4	10	Parafuso Sext. M10 x 20	Tornillo Hex. M10 x 20	Hex. Bolt M10 x 20
3	4103.012.010.01.1	10	Arruela de Pressão A10	Arandela de Presión A10	Spring Washer A10
4	4103.011.015.01.1	04	Arruela Lisa A10,5	Arandela Lisa A10,5	Flat Washer A10,5
5	8013.107.037.00.9	01	Conj. Base do Assento	Conj. Base del Asiento	Seat Base Assy

(A) Utilizado Nos Tratores Sem Cabine e Com Cabine 1° Modelo
(B) Utilizado Nos Tratores Com Cabine 2° Modelo

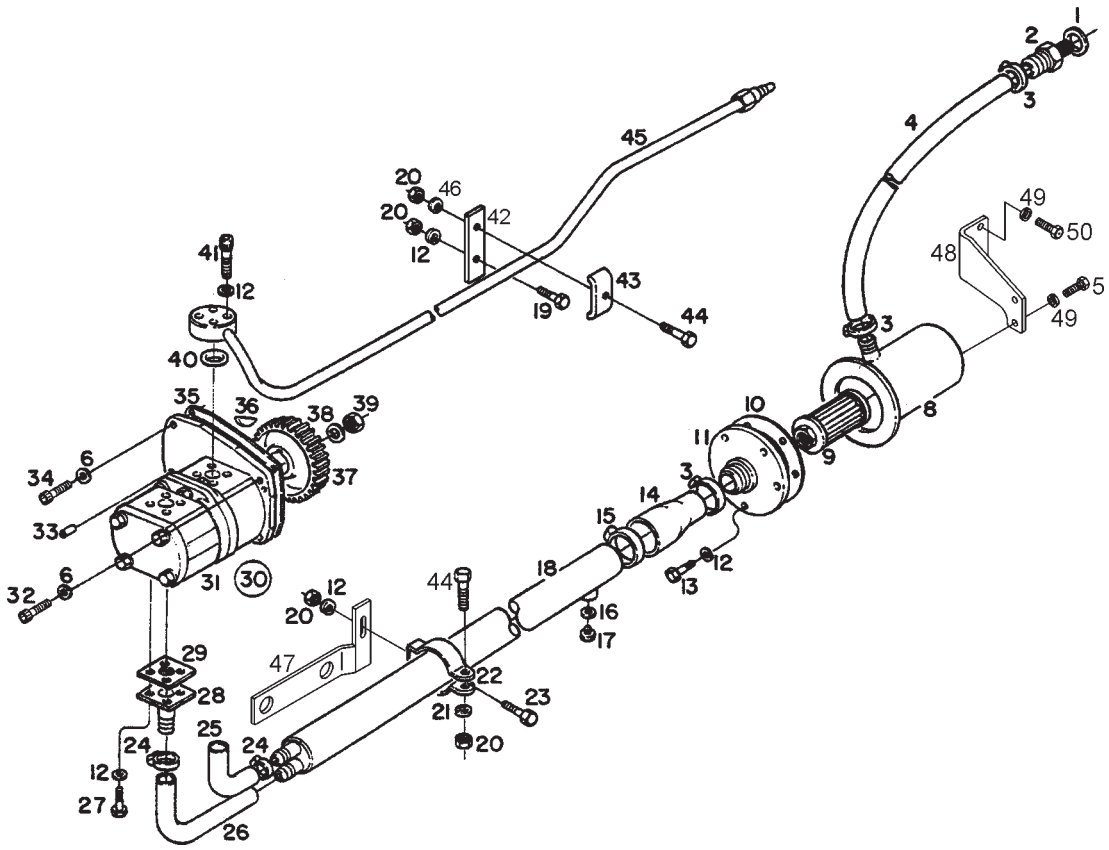

SISTEMA HIDRÁULICO - ACOPLAMENTO DA BOMBA HIDRÁULICA, TUBULAÇÕES DE PRESSÃO E SUCÇÃO
SISTEMA HIDRÁULICO - ACOPLAMIENTO DE LA BOMBA HIDRÁULICA, TUBERÍAS DE PRESIÓN Y SUCCIÓN
HYDRAULIC SYSTEM - HYDRAULIC PUMP COUPLING , PRESSURE AND SUCTION LINES

	ITEM	CÓDIGO Nº DE PIEZAS CODE	QNT. CT. QTY.	DENOMINAÇÃO / DENOMINACIÓN / DENOMINATION		
	1	4014.010.046.00.8	01	Anel de Vedação	Anillo de Vedación	Sealing Ring
	2	8009.108.627.00.4	01	Adaptador	Adaptador	Adaptor
BT	3	8008.108.146.00.7	03	Abraçadeira	Abrazadera	Clamp
	4	8013.108.042.00.8	01	Mangueira	Manguera	Hose
	5	4101.047.086.05.5	02	Parafuso Sext. M8 x 16	Tornillo Hex. M8 x 16	Hex. Bolt M8 x 16
	6	4103.012.009.01.3	04	Arruela de Pressão A8	Arandela de Presión A8	Spring Washer A8
	8	8009.108.621.00.7	01	Conj. Corpo do Reservatório	Conj. Cuerpo del Reservatório	Reservóir Body Assy
	9	8009.108.609.00.2	01	Filtro de Sucção	Filtro de Succión	Suction Filter
	10	8009.108.610.00.0	01	Junta da Tampa	Empaque de la Tapa	Cover Gasket
	11	8009.108.624.00.1	01	Conj. Tampa do Reservatório	Conj. Tapa del Reservatório	Reservóir Cover Assy
BT	12	4103.012.007.01.7	14	Arruela de Pressão A6	Arandela de Presión A6	Spring Washer A6
	13	4101.047.066.05.7	05	Parafuso Sext.	Tornillo Hex.	Hex. Bolt
	14	8009.108.628.00.2	01	Mangueira	Manguera	Hose
BT	15	7015.008.047.00.4	02	Abraçadeira	Abrazadera	Clamp
	16	4014.010.020.00.3	01	Anel de Vedação	Anillo de Vedación	Sealing Ring
	17	4010.010.017.00.7	01	Bujão	Tapón	Plug
	18	8009.108.615.00.9	01	Conj. Tubo Sucção da Bomba	Conj. Caño Succión de la Bomba	Pump Suction Pipe Assy
	19	4101.047.071.05.7	01	Parafuso Sext. M6 x 30	Tornillo Hex. M6 x 30	Hex. Bolt M6 x 30
	20	4102.011.005.05.5	04	Porca Sext.	Tuerca Hex.	Hex. Nut
	21	4103.011.011.01.0	02	Arruela Lisa	Arandela Lisa	Flat Washer
	22	8009.108.419.00.6	01	Abraçadeira	Abrazadera	Clamp
	23	4101.045.008.00.2	01	Parafuso Sext. M6 x 16	Tornillo Hex. M6 x 16	Hex. Bolt M6 x 16
BT	24	8008.108.146.00.7	04	Abraçadeira	Abrazadera	Clamp
	25	8009.108.583.00.9	01	Mangueira	Manguera	Hose
	26	8009.108.582.00.1	01	Mangueira	Manguera	Hose
	27	4101.047.068.05.3	08	Parafuso Sext.	Tornillo Hex.	Hex. Bolt
	28	8009.108.423.00.8	02	Flange da Bomba	Brida de la Bomba	Pump Flange
	29	8009.108.105.00.1	02	Junta de Vedação	Empaque de Vedación	Sealing Gasket
	30	8013.108.537.00.7	01	Conj. Bomba Hidráulica (inclui item 31)	Conj. Bomba Hidráulica (inclui item 31)	Hydraulic Pump Assy (include item 31)

SISTEMA HIDRÁULICO - ACOPLAMENTO DA BOMBA HIDRÁULICA, TUBULAÇÕES DE PRESSÃO E SUCÇÃO
SISTEMA HIDRÁULICO - ACOPLAMIENTO DE LA BOMBA HIDRÁULICA, TUBERÍAS DE PRESIÓN Y SUCCIÓN
HYDRAULIC SYSTEM - HYDRAULIC PUMP COUPLING , PRESSURE AND SUCTION LINES

ITEM	CÓDIGO Nº DE PIEZAS CODE	QNT. CT. QTY.	DENOMINAÇÃO / DENOMINACIÓN / DENOMINATION		
31	8013.199.023.00.8	01	Kit de Reparo	Kit de Reparación	Repair Kit
32	4101.037.093.01.2	02	Parafuso Sext. Int. M8 x 90	Tornillo Hex. Int. M8 x 90	Inner Hex. Bolt M8 x 90
33	4006.011.012.00.5	02	Bucha Elástica	Buje Elástica	Spring Bushing
34	4101.037.084.05.2	02	Parafuso Sext. Int. M8 x 25	Tornillo Hex. Int. M8 x 25	Inner Hex. Bolt M8 x 25
35	8009.108.061.00.6	01	Junta de Vedação	Empaque de Vedación	Sealing Gasket
36	4005.011.005.00.1	01	Chaveta Redonda	Chaveta Redonda	Round Woodruff Key
37	8009.108.425.00.3	01	Engrenagem da Bomba	Engranaje de la Bomba	Pump Gear
38	4103.012.011.01.9	01	Arruela de Pressão	Arandela de Presión	Spring Washer
39	4102.011.016.07.8	01	Porca Sext.	Tuerca Hex.	Hex. Nut
BT 40	8002.108.023.00.1	01	Anel de Vedação	Anillo de Vedación	Sealing Ring
BT 41	4101.037.075.00.1	04	Parafuso Allen M6 x 35	Tornillo Allen M6 x 35	Allen Bolt M6 x 35
42	8008.108.559.00.1	01	Suporte	Soporte	Bracket
43	8009.108.100.00.2	01	Distânciador	Distanciador	Spacer
44	4101.045.040.05.4	01	Parafuso Sext. M8 x 65	Tornillo Hex. M8 x 65	Hex. Bolt M8 x 65
BT 45	8009.108.563.00.1	01	Conj. Tubo Pressão Completo	Conj. Caño Presión Completo	Whole Pressure Pipe Assy
46	4103.011.013.01.6	01	Arruela Lisa A8,4	Arandela Lisa A8,4	Flat Washer A8,4
M 47	8009.108.568.00.0	01	Suporte Tubo Sucção	Soporte Caño Succión	Suction Pump Bracket
48	8013.108.308.00.3	01	Suporte Filtro Sucção	Soporte Filtro Succión	Suction Filter Bracket
49	4103.012.009.01.3	04	Arruela de Pressão A8	Arandela de Presión A8	Spring Washer A8
50	4101.047.094.00.0	02	Parafuso Sext. M8 x 35	Tornillo Hex. M8 x 35	Hex. Bolt M8 x 35

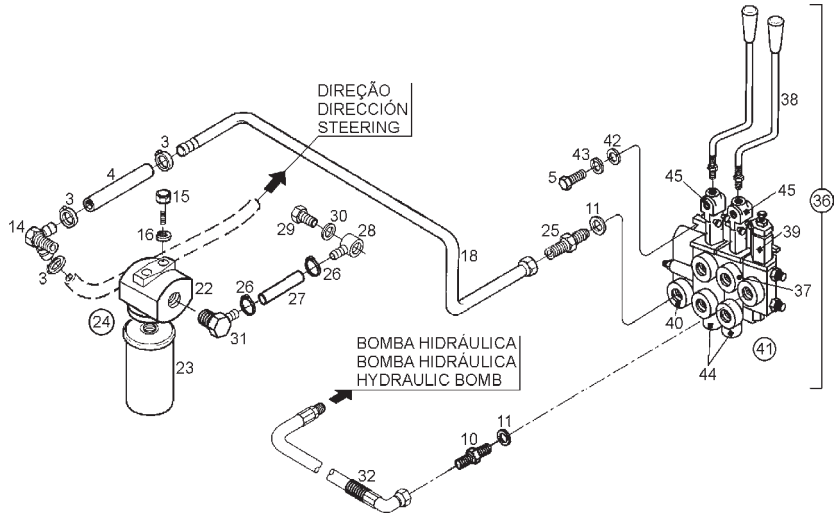

NOVO SISTEMA HIDRAULICO, FILTRO E TUBULAÇÕES

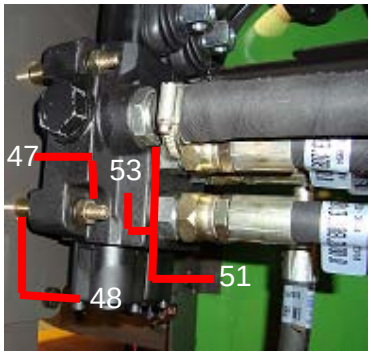

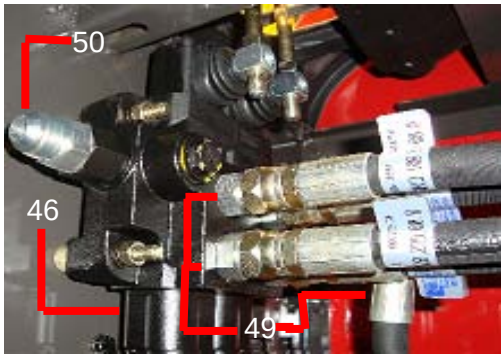

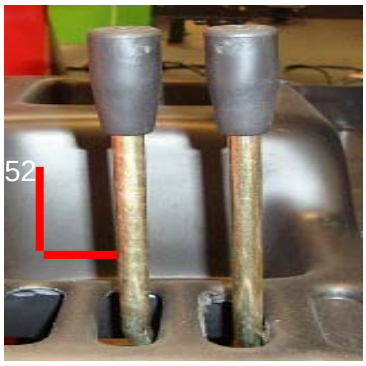

SISTEMA HIDRÁULICO - COMANDO HIDRÁULICO, FILTRO E TUBULAÇÕES
SISTEMA HIDRÁULICO - MANDO HIDRÁULICO, FILTRO Y TUBERÍAS
HYDRAULIC SYSTEM - HYDRAULIC CONTROL, FILTER AND LINES

ITEM	CÓDIGO Nº DE PIEZAS CODE	QNT. CT. QTY.	DENOMINAÇÃO / DENOMINACIÓN / DENOMINATION		
3	8009.108.023.00.4	04	Abraçadeira	Abrazadera	Clamp
4	8009.108.429.00.5	01	Mangueira	Manguera	Hose
5	4101.047.090.05.7	03	Parafuso Sext.	Tornillo Hex.	Hex. Bolt
10	8009.108.111.00.9	04	Adaptador de Passagem de Pressão	Adaptador de Pasaje de Presión	Pressure Passage Adaptor
11	4014.010.030.00.2	06	Anel de Vedação	Anillo de Vedación	Sealing Ring
14	8009.108.432.00.9	01	Conj. Adaptador de Entrada do Filtro	Conj. Adaptador de Entrada del Filtro	Inlet Filter Adaptor Assy
15	4101.057.085.05.4	02	Parafuso Sext. 5/16” x 5/8”	Tornillo Hex. 5/16” x 5/8”	Hex. Bolt 5/16” x 5/8”
16	4103.012.009.01.3	02	Arruela de Pressão A8	Arandela de Presión A8	Spring Washer A8
M 18	8009.108.430.00.3	01	Conj. Tubo Saída	Conj. Tubo Salida	Outlet Pipe Assy
22	-	01	Item Sem Reposição Individual	Item Sin Reposición Individual	Item Without Individual Replacement
23	8009.108.579.00.7	01	Elemento do Filtro	Elemento del Filtro	Filter Element
M 24	8009.108.580.00.5	01	Conj. do Filtro (inclui itens 22 e 23)	Conj. del Filtro (inclui itenes 22 y 23)	Filter Assy (include itens 22 and 23)
M 25	8009.108.161.00.4	01	União Macho	Ensamble Macho	Male Union
26	8005.108.023.00.4	02	Abraçadeira	Abrazadera	Clamp
27	8005.108.021.00.8	01	Mangueira	Manguera	Hose
28	8009.108.573.00.0	01	Mancal de Acoplamento	Cojinete de Acoplamiento	Coupling Bearing
29	4101.055.027.04.1	01	Parafuso Ôco M26 x 1	Tornillo Hueco M26 x 1	Hollow Bolt M26 x 1
30	4014.010.046.00.8	01	Anel de Vedação	Anillo de Vedación	Sealing Ring
31	8009.108.094.00.7	01	Conj. Adaptador de Saída do Filtro	Conj. Adaptador de Salida del Filtro	Outlet Filter Adaptor Assy
32	8012.108.688.00.0	01	Mangueira Alta Pressão	Manguera Alta Presión	Higher Pressure Hose
36	8009.108.519.00.3	01	Conj. Válvula Comando Hidráulico	Conj. Válvula Mando Hidráulico	Hydraulic Control Valve assy
			(inclui itens 37, 39 e 40)	(inclui itenes 37, 39 y 40)	(include itens 37, 39 and 40)
37	8009.108.549.00.0	02	Conj. Corpo Central (inclui item 38)	Conj. Cuerpo Central (inclui item 38)	Central Body Assy (include item 38)
38	8013.108.036.00.0	01	Conj. Alavanca	Conj. Palanca	Lever Assy
39	8009.108.481.00.6	01	Conj. Corpo Admissão	Conj. Cuerpo Admisión	Inlet Body Assy
40	8009.108.483.00.2	01	Conj. Corpo Retorno	Conj. Cuerpo Retorno	Return Body Assy
41	8009.199.125.00.9	01	Jogo Reparo Comando Hidráulico	Juego Reparación Mando Hidráulico	Hydraulic Control Repair Kit
42	4103.024.011.01.5	04	Arruela Lisa A8,4	Arandela Lisa A8,4	Flat Washer A8,4
43	4103.019.009.01.3	04	Arruela de Pressão A8	Arandela de Presión A8	Spring Washer A8

SISTEMA HIDRÁULICO - COMANDO HIDRÁULICO, FILTRO E TUBULAÇÕES
SISTEMA HIDRÁULICO - MANDO HIDRÁULICO, FILTRO Y TUBERÍAS
HYDRAULIC SYSTEM - HYDRAULIC CONTROL, FILTER AND LINES

ITEM	CÓDIGO Nº DE PIEZAS CODE	QNT. CT. QTY.	DENOMINAÇÃO / DENOMINACIÓN / DENOMINATION		
44	8009.108.487.00.3	02	Conj. de Ação por Mola	Conj. de Acción por Resorte	Spring Action Assy
45	8009.108.517.00.7	01	Conj. do Suporte	Conj. del Soporte	Support Assy
-	8009.199.123.00.4	01	Jogo Reparo Corpo Central	Juego Reparación Cuerpo Central	Central Body Repair Kit
-	8009.108.482.00.4	01	Válvula	Válvula	Valve
-	8009.199.121.00.8	01	Jogo Reparo Corpo Admissão	Juego Reparación Cuerpo Admisión	Inlet Body Repair Kit
-	8009.108.484.00.0	01	Válvula Corpo Retorno	Válvula Cuerpo Retorno	Return Body Valve
-	8009.199.122.00.6	01	Jogo Reparo Corpo Retorno	Juego Reparación Cuerpo Retorno	Return Body Repair Kit
46	8013.108.414.00.9	01	CJ Comando Hidraulico Monobloco		
47	4101.037.086.05.7	03	PF Sex I M8X70 912 8.8 ZA		
48	8002.115.590.00.0	03	Distanciador		
49	8013.108.118.00.6	05	União Macho UNF 3/4 X JIC 7/8 +O		
50	8013.108.119.00.4	01	União Macho UNF 7/8 X JIC 7/8 +o		
51	8013.108.396.00.8	01	Terminal 3/4 "UNF-P/MANG.3/4" +O		
52	8013.108.400.00.8	02	Alavanca Comando		
53	8013.108.356.00.2	01	Mangueira de Retorno		

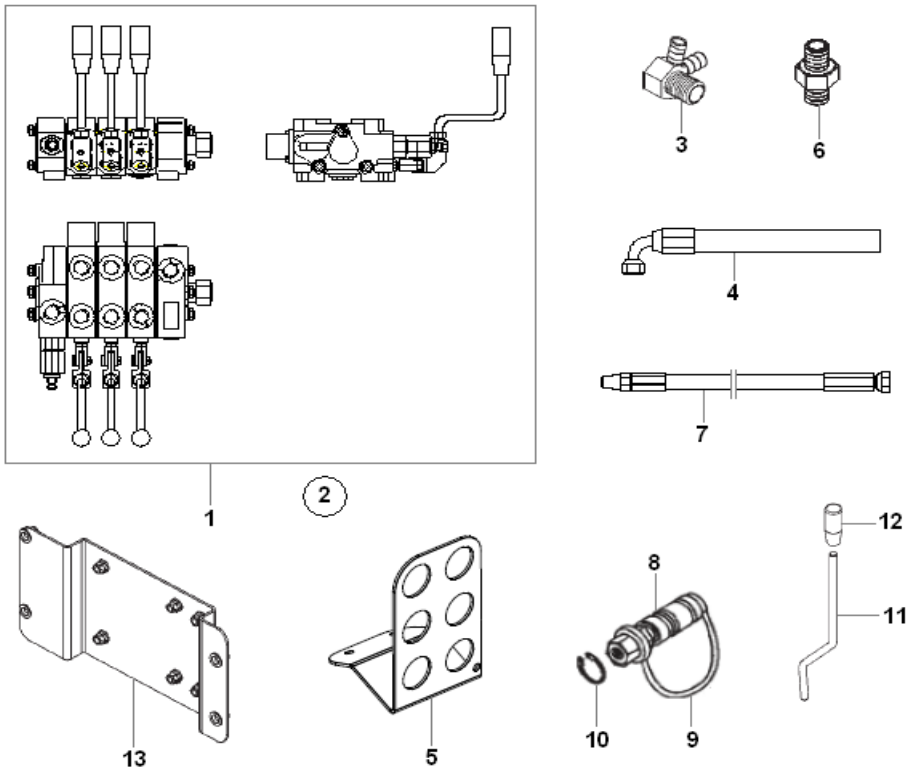

SISTEMA HIDRÁULICO - COMANDO TRIPLO 6 VIAS
SISTEMA HIDRÁULICO - MANDO TRIPLE 6 VÍAS
HYDRAULIC SYSTEM - TRIPLE CONTROL 6 WAY

ITEM	CÓDIGO Nº DE PIEZAS CODE	QNT CT CTY	DENOMINAÇÃO / DENOMINACIÓN / DENOMINATION		
1	8013.108.333.00.1	1	Comando Hidráulico Triplo	Mando Hidráulico Triple	Hydraulic Control Triple
2	8013.199.036.00.0	1	Reparo Hidráulico Triplo	Reparación Hidráulico Triple	Hydraulic Control Repair
3	8012.108.673.00.2	1	Conjunto Adaptador Entrada	Conjunto Adaptador Entrada	
			Filtro	Filtro	
4	6112.007.096.00.8	1	Mangueira 7/8X1150 mm	Manguera 7/81150 mm	7/8X1150 mm Hose
5	8013.108.337.00.2	1	Suporte Engate Rápido	Soporte Enganche Rápido	
6	8009.108.111.00.9	9	União M18X1,5XJIC7/8	Ensamble M18X1,5XJIZ7/8	M18X1,5XJIC7/8 Union
7	8013.108.239.00.0	2	Mangueira 1/2X1000X7/8	Manguera 1/2X1000X7/8	1/2X1000X7/8 Hose
8	8013.108.192.00.1	2	Engate Rápido vermelho	Enganche Rápido Rojo	
9	8009.108.165.00.5	1	Tampa	Tapa	Cover
10	4008.010.035.00.3	4	Anel Elástico	Anillo Elastico	Spring Ring
11	8013.108.400.00.8	2	Alavanca de Comando	Palanca de Mando	Control Lever
12	8013.108.462.00.8	1	Manípulo	Perilla	Manipulo
13	8013.108.406.00.5	1	Suporte Comando	Soporte de Mando	

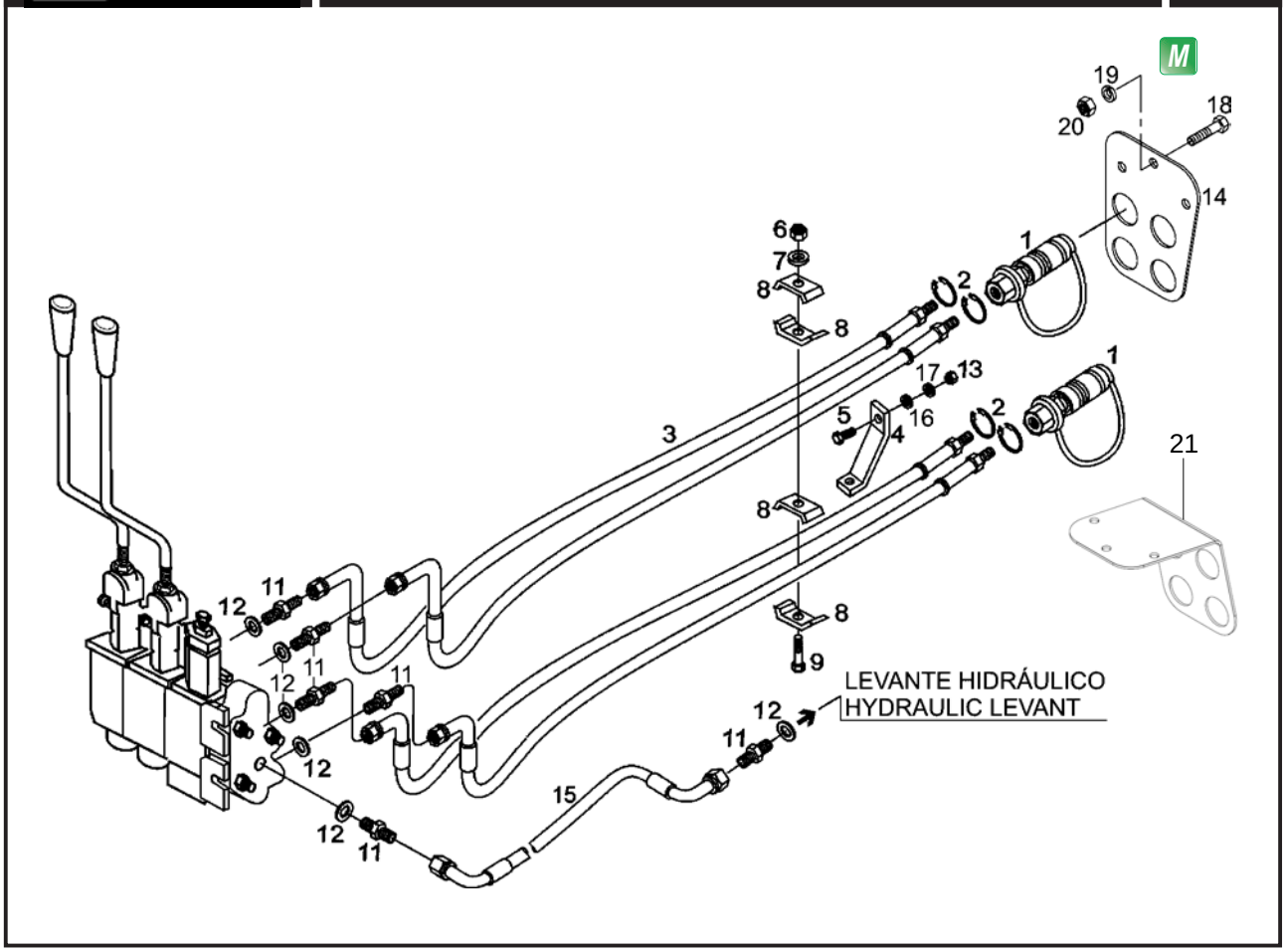

SISTEMA HIDRÁULICO - CONTROLE REMOTO 1 E 2 ESTÁGIOS E TUBULAÇÕES DO CILINDRO AUXILIAR
SISTEMA HIDRÁULICO - CONTROL REMOTO 1 Y 2 ETAPAS Y TUBERÍAS DEL CILINDRO AUXILIAR
HYDRAULIC SYSTEM - REMOTE CYLINDER - 1 AND 2 STAGES AND AUXILIARY CYLINDER LINES

ITEM	CÓDIGO Nº DE PIEZAS CODE	QNT. CT. QTY.	DENOMINAÇÃO / DENOMINACIÓN / DENOMINATION		
1	8013.108.192.00.1	04	Engate Rápido	Enganche Rápido	Quick Hitch
2	4008.010.035.00.3	08	Anel Elástico	Anillo Elastico	Spring Ring
3	8013.108.239.00.0	04	Conj. Mangueira de Pressão	Conj. Manguera de Presión	Pressure Hose Assy
4	8013.108.075.00.8	01	Suporte Mangueira Hidráulica	Soporte Manguera Hidráulica	Hydraulic Hose Bracket
5	4101.047.068.05.3	01	Parafuso Sext. M6 x 20	Tornillo Hex. M6 x 20	Hex. Bolt M6 x 20
6	4102.011.007.06.9	01	Porca Sext. M8	Tuerca Hex. M8	Hex. Nut M8
7	4103.012.009.01.3	01	Arruela de Pressão A8	Arandela de Presión A8	Spring Washer A8
8	8009.108.403.00.0	04	Distânciador	Distanciador	Spacer
9	4101.047.102.05.0	01	Parafuso Sext. M8 x 75	Tornillo Hex. M8 x 75	Hex. Bolt M8 x 75
11	8009.108.111.00.9	04	Adaptador Passagem Pres. do Comando	Adaptador Pasaje Presión del Mando	Control Pressure Passage Adaptor
12	4014.010.030.00.2	08	Anel de Vedação	Anillo de Vedación	Sealing Ring
13	4102.011.073.00.4	01	Porca Sext. M6	Tuerca Hex. M6	Hex. Nut M6
M 14	8013.108.323.00.2	01	Suporte Engate Rápido	Soporte Enganche Rápido	Quick Hitch Bracket
M 15	8009.108.081.00.4	01	Conj. Mangueira Bomba Comando	Conj. Manguera Bomba Mando	Control Pump Hose Assy
16	4103.012.007.01.7	01	Arruela de Pressão A6	Arandela de Presión A6	Spring Washer A6
17	4103.024.008.01.1	01	Arruela Lisa A6,4	Arandela Lisa A6,4	Flat Washer A6,4
18	4101.048.005.05.4	03	Parafuso Sext. M10 x 20	Tornillo Hex. M10 x 20	Hex. Bolt M10 x 20
19	4103.012.010.01.1	03	Arruela de Pressão A10	Arandela de Presión A10	Spring Washer A10
20	4102.011.077.00.5	03	Porca Sext. M10	Tuerca Hex. M10	Hex. Nut M10
21	8013.108.539.00.3	01	Suporte Engate Rapido	Soporte Engaje Rapido	Support Quick Hitch

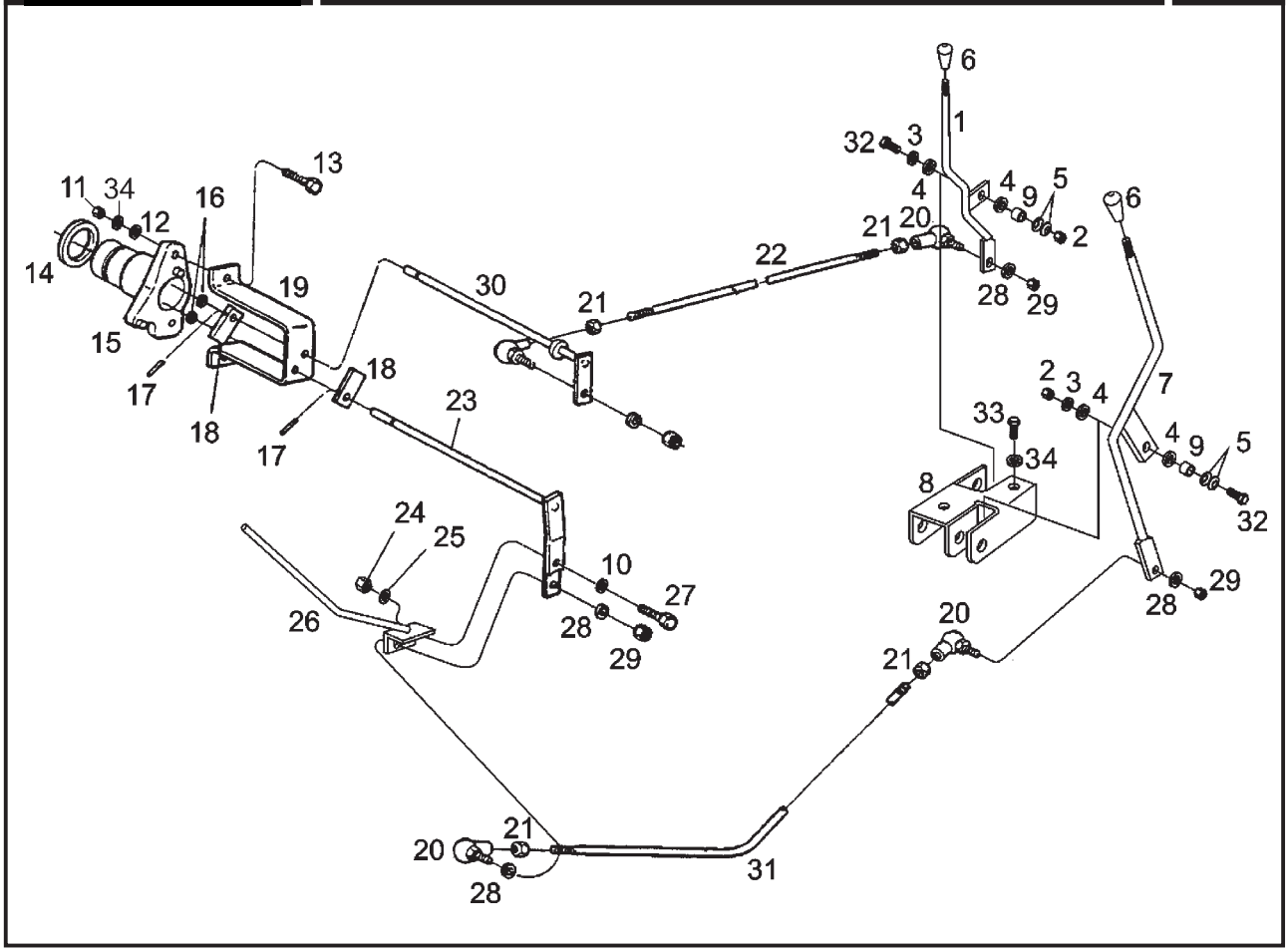

SISTEMA DE TRANSMISSÃO - COMPONENTES DO LEVANTE HIDRÁULICO SISTEMA DE TRANSMISIÓN - COMPONENTES DEL LEVANTE HIDRÁULICO TRANSMISSION SYSTEM - HYDRAULIC LIFT COMPONENTS					
ITEM	CÓDIGO Nº DE PIEZAS CODE	QNT. CT. QTY.	DENOMINAÇÃO / DENOMINACIÓN / DENOMINATION		
1	8013.107.184.00.9	01	Alavanca de Seleção	Palanca de Selección	Position
2	4102.013.010.04.6	02	Porca Sext. M10	Tuerca Hex. M10	Hex. Nut M10
3	4103.015.016.01.5	02	Arruela Lisa	Arandela Lisa	Flat Washer
4	8009.108.227.00.3	04	Disco Freno	Disco Freno	Brake Disc
5	4018.010.042.00.8	04	Mola Prato	Resorte Plato	Plate Spring
6	6008.007.216.00.2	02	Manípulo	Perilla	Knob
7	8013.107.187.00.2	01	Alavanca de Comando	Palanca de Mando	Control Lever
8	8013.107.180.00.7	01	Conj. Suporte	Conj. Soporte	Bracket Assy
9	8002.111.207.00.5	02	Espaçador	Espaciador	Spacer
10	4103.011.013.01.6	01	Arruela Lisa A8,4	Arandela Lisa A8,4	Flat Washer A8,4
11	4102.011.011.05.3	02	Porca Sext. M10	Tuerca Hex. M10	Hex. Nut M10
12	4103.024.013.01.1	02	Arruela Lisa B10,5	Arandela Lisa B10,5	Flat Washer B10,5
13	4101.048.005.05.4	02	Parafuso Sext.	Tornillo Hex.	Hex. Bolt
14	8009.108.298.00.4	01	Anel de Vedação	Anillo de Vedación	Sealing Ring
15	8009.108.224.00.0	01	Viga Suporte	Viga Soporte	Bracket Beam
16	8009.108.228.00.1	02	Anel de Vedação	Anillo de Vedación	Sealing Ring
17	4006.010.057.00.1	02	Bucha Elástica	Buje Elástica	Spring Bushing
18	8009.108.229.00.9	02	Trava	Traba	Luck
19	8009.108.689.00.4	01	Suporte	Soporte	Bracket
20	6001.015.043.00.5	04	Terminal Articulado M6	Terminal Articulada M6	M6 Folding Terminal
21	4102.011.005.05.5	04	Porca Sext.	Tuerca Hex.	Hex. Nut
22	8013.108.320.00.8	01	Haste Sensibilidade	Mástil Sensibilidad	Sensing Rod
23	8009.108.544.00.1	01	Eixo de Comando	Eje de Mando	Control Shaft
24	4102.011.007.06.9	01	Porca Sext.	Tuerca Hex.	Hex. Nut
25	4103.012.009.01.3	02	Arruela de Pressão A8	Arandela de Presión A8	Spring Washer A8
26	8013.108.182.00.2	01	Conj. Alavanca Acionamento Auxiliar	Conj. Palanca Accionamiento Auxiliar	Auxiliary Drive Lever Assy
27	4101.047.088.05.1	01	Parafuso Sext.	Tornillo Hex.	Hex. Bolt
28	4103.012.007.01.7	05	Arruela de Pressão A6	Arandela de Presión A6	Spring Washer A6
29	4102.011.005.05.5	04	Porca Sext.	Tuerca Hex.	Hex. Nut

SISTEMA DE TRANSMISSÃO - COMPONENTES DO LEVANTE HIDRÁULICO
SISTEMA DE TRANSMISIÓN - COMPONENTES DEL LEVANTE HIDRÁULICO
TRANSMISSION SYSTEM - HYDRAULIC LIFT COMPONENTS

ITEM	CÓDIGO Nº DE PIEZAS CODE	QNT. CT. QTY.	DENOMINAÇÃO / DENOMINACIÓN / DENOMINATION		
30	8009.108.543.00.3	01	Eixo de Pré-seleção	Eje de Pre Selección	Pre-selection Shaft
31	8013.108.321.00.6	01	Haste Regulagem Altura	Mástil Regulador Altura	Height Adjustment Bar
32	4101.045.054.05.5	02	Parafuso Sext. M10 x 45	Tornillo Hex. M10 x 45	Hex. Bolt M10 x 45
33	4101.048.005.05.4	02	Parafuso Sext. M10 x 20	Tornillo Hex. M10 x 20	Hex. Bolt M10 x 20
34	4103.012.010.01.1	02	Arruela de Pressão	Arandela de Presión	Spring Washer

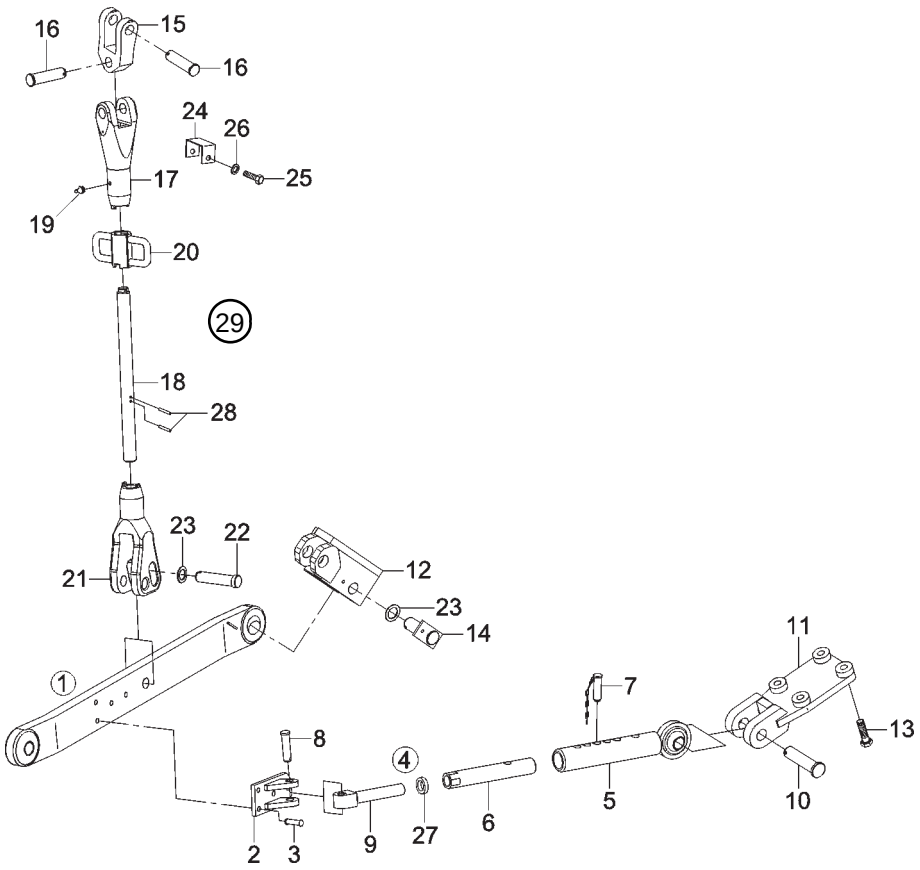

SISTEMA HIDRÁULICO - LONGARINAS
SISTEMA HIDRÁULICO - LARGUEROS
HYDRAULIC SYSTEM - LONGERON

ITEM	CÓDIGO Nº DE PIEZAS CODE	QNT. CT. QTY.	DENOMINAÇÃO / DENOMINACIÓN / DENOMINATION		
1	8013.108.298.00.6	02	Conj. da Longarina Completa	Conj. del Larguero Completo	Whole Longeron Assy (include
			(inclui itens 2 e 3)	(inclui itenes 2 y 3)	itens 2 and 3)
2	8009.108.646.00.4	01	Conj. Mancal da Longarina	Conj. Cojinete del Larguero	Longeron Bearing Assy
3	4015.010.095.00.2	04	Rebite - 7/16” x 2.1/4”	Remache - 7/16” x 2.1/4”	Rivet - 7/16” x 2.1/4”
4	8009.108.033.00.5	02	Conj. do Braço Tensor (inclui itens	Conj. del Brazo Tirador (inclui itenes	Tension Arm Assy (include itens
			5 ao 7)	5 al 7)	5 until 7)
5	8009.108.218.00.2	01	Conj. do Tubo do Braço Tensor	Conj. del Tubo del Brazo Tirante	Tension Arm Tube Assy
6	8009.108.219.00.0	01	Braço Tensor	Brazo Tirante	Tension Arm
7	8009.108.073.00.1	01	Conj. Pino Posicionador	Conj. Perno Posicionador	Stop Pin Assy
8	8009.108.062.00.4	01	Pino Braço Tensor	Perno Brazo Tirante	Tension Arm Pin
9	8009.108.026.00.9	01	Parafuso - Tensor	Tornillo - Tirante	Bolt - Tension
10	8009.108.158.00.0	01	Pino de União Inferior	Perno de Ensamble Inferior	Lower Union Pin
11	8013.108.313.00.3	01	Conj. Suporte Estabilizador	Conj. Soporte de Estabilización	Establisher Bracket Assy
12	8013.108.318.00.2	01	Conj. Suporte Direito do Cilindro	Conj. Soporte Derecho del Cilindro	Cylinder Right Bracket Assy
12	8013.108.319.00.0	01	Conj. Suporte Esquerdo do Cilindro	Conj. Soporte Izquierdo del Cilindro	Cylinder Left Bracket Assy
13	4101.048.024.01.6	04	Parafuso Sext. M16 x 60	Tornillo Hex. M16 x 60	Hex. Bolt M16 x 60
14	8009.108.070.00.7	01	Conj. Pino do Suporte	Conj. Perno del Soporte	Bracket Pin Assy
15	8013.108.302.00.6	02	Articulação	Articulación	Pivot
16	8009.108.154.00.9	04	Pino de União	Perno de Ensamble	Union Pin
17	8009.108.509.00.4	02	Garfo Superior	Garfio Superior	Upper Fork
18	8013.108.303.00.4	02	Haste Roscada Nívelador	Mástil Roscada Nívelador	Leveling Thread Rod
19	4003.010.008.00.1	02	Graxeira	Engrasadora	Grease Fitting
20	8009.108.156.00.4	02	Manivela	Empuñadura	Crank
21	8013.108.304.00.2	02	Braço Inferior Nívelador	Brazo Inferior Nívelador	Leveling Lower Arm
22	8013.108.299.00.4	02	Pino de União	Perno de Ensamble	Union Pin
23	8009.107.273.00.8	04	Arruela Distânciadora	Arandela Distanciadora	Spacer Washer
24	8009.108.637.00.3	02	Fechamento do Garfo	Cierre del Garfio	Fork Closing
25	4101.047.059.05.2	04	Parafuso Sext. M5 x 16	Tornillo Hex. M5 x 16	Hex. Bolt M5 x 16
26	4103.011.010.01.2	04	Arruela Lisa A5,3	Arandela Lisa A5,3	Flat Washer A5,3

SISTEMA HIDRÁULICO - LONGARINAS
SISTEMA HIDRÁULICO - LARGUEROS
HYDRAULIC SYSTEM - LONGERON

ITEM	CÓDIGO Nº DE PIEZAS CODE	QNT. CT. QTY.	DENOMINAÇÃO / DENOMINACIÓN / DENOMINATION		
27	8013.108.332.00.3	01	Calço Braço Tensor	Calzo Brazo Tirante	Tension Arm Shim
BT 28	4006.010.089.00.4	04	Bucha	Buje	Bushing
BT 29	8013.108.324.00.0	02	Conjunto Braço Nivelador	Conjunto Brazo Nivelador	Arm Assembly Levy
			(inclui itens 15 ao 21, 24 ao 26 e 28)	(inclui itenes 15 al 21, 24 al 26 y 28)	(include 5 until 7, 24 until 26 and 28)

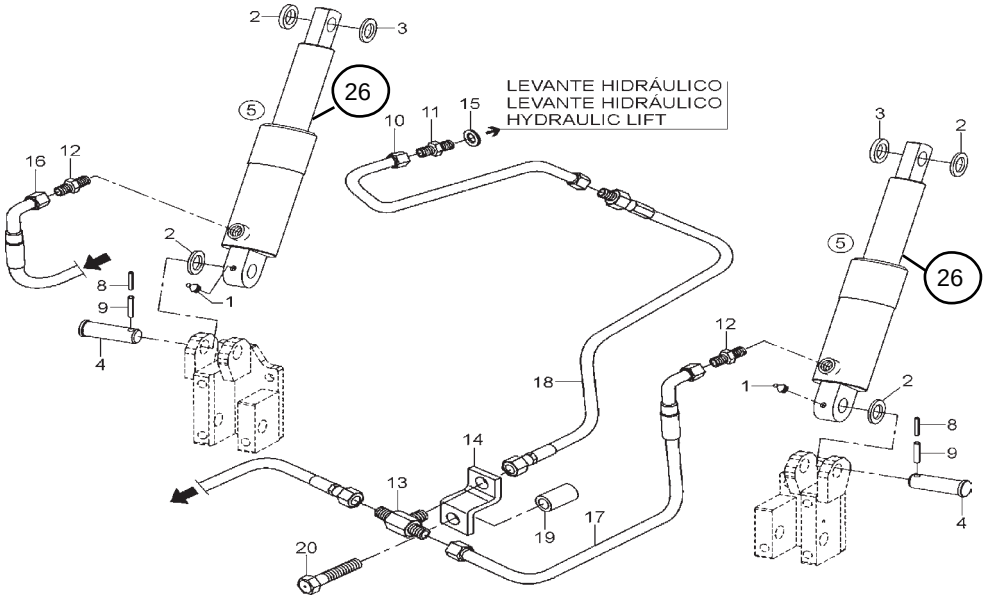

Novo Sistema da tubulação hidraulica do cilindro auxiliar

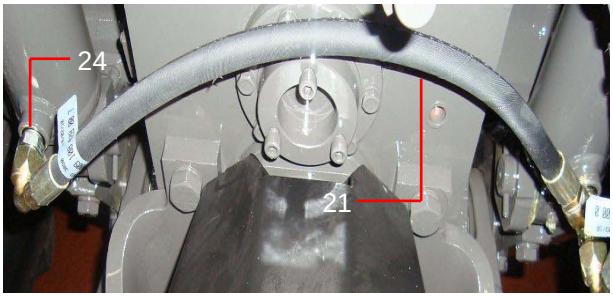

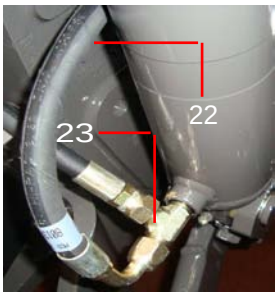

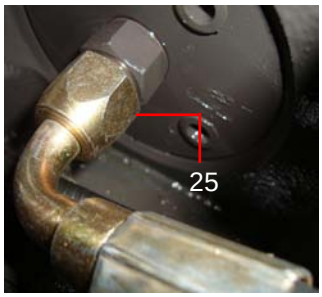

SISTEMA HIDRÁULICO - CILÍNDRO AUXILIAR E TUBULAÇÕES
SISTEMA HIDRÁULICO - CILINDRO AUXILIAR Y TUBERÍAS
HYDRAULIC CYLINDER - AUXILIARY CYLINDER AND LINES

	ITEM	CÓDIGO Nº DE PIEZAS CODE	QNT. CT. QTY.	DENOMINAÇÃO / DENOMINACIÓN / DENOMINATION		
	1	4003.010.011.00.5	04	Graxeira A 1/8”	Engrasadora A 1/8”	Grease Fitting A 1/8”
	2	8009.107.273.00.8	04	Arruela Distânciadora	Arandela Distanciadora	Spacer Washer
	3	8013.108.035.00.2	02	Arruela Cilindro do Levante	Arandela Cilindro do Levante	Lift Cylinder Washer
	4	8009.108.209.00.1	02	Pino Inferior	Perno Inferior	Lower Pin
M	5	8009.108.025.00.1	02	Conj. Cilíndro Auxiliar	Conj. Cilindro Auxiliar	Auxiliary Cylinder Assy
	8	4006.011.031.00.5	02	Bucha Elástica	Buje Elástica	Spring Bushing
M	9	4006.010.048.00.0	02	Bucha Elástica	Buje Elástica	Spring Bushing
	10	8009.108.383.00.4	01	Tubo Auxiliar Completo	Caño Auxiliar Completo	Whole Auxiliary Pipe
M	11	8009.108.162.00.2	01	União Macho	Ensamble Macho	Male Union
M	12	8009.108.397.00.4	02	Adaptador	Adaptador	Adaptor
M	13	8013.108.047.00.7	01	“T” Igual	“T” Igual	Idem “T”
	14	8013.108.033.00.7	01	Fixador Mangueira do Levante	Fijador Manguera del Levante	Lift Hose Fastener
	15	4014.010.030.00.2	01	Anel de Vedação	Anillo de Vedación	Sealing Ring
M	16	8013.108.040.00.2	01	Mangueira de Pressão	Manguera de Presión	Pressure Hose
M	17	8013.108.041.00.0	01	Conj. Mangueira de Alta Pressão	Conj. Manguera de Alta Presión	Pressure Hose Higher Assy
M	18	8009.108.402.00.2	01	Conj. Mangueira de Pressão	Conj. Manguera de Presión	Pressure Hose Assy
M	19	8013.108.330.00.7	01	Espaçador	Espaciador	Spacer
M	20	4101.048.085.01.5	01	Parafuso Sext. M18 x 40	Tornillo Hex. M18 x 40	Hex. Bolt M18 x 40
	21	8009.108.428.00.7	01	Mangueira de alta pressão	Mangueira de alta presión	High-pressure hose
	22	8013.108.338.00.0	01	Mangueira de presão	Mangueira de presión	Pressure hose
	23	8009.108.396.00.6	01	Adaptador Te		
	24	8009.108.397.00.4	01	União macho métrica		
	25	8009.108.398.00.2	01	União macho métrica		
	26	8009.199.058.00.2	02	Reparo Cilindro **(A)**		

NOTA(A): Itens incluidos: 1 anel anti extrusão, 1 raspador, 1 graxeira e 1 anel “O” .
Itenes incluidos: 1 anillo anti-estrusión, 1 raspador, 1 engrasadora y 1 anillo “O” .
Itens incluidos: 1 anti-extrusion ring, 1 rasp, 1 grease fitting and 1 O-Ring .

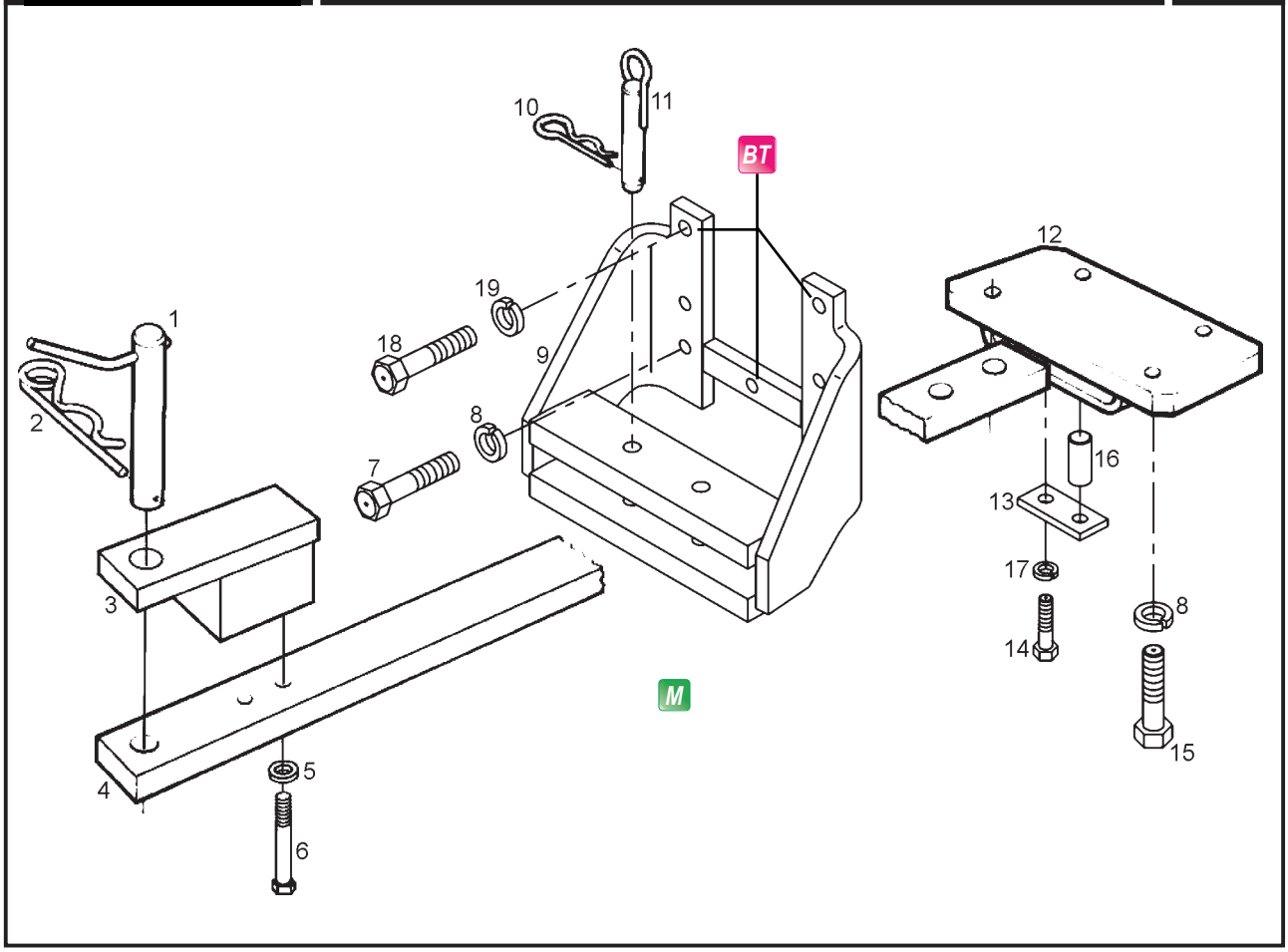

SISTEMA HIDRÁULICO - BARRA DE TRAÇÃO
SISTEMA HIDRÁULICO - BARRA DE TIRO
HYDRAULIC SYSTEM - DRAWBAR

ITEM	CÓDIGO Nº DE PIEZAS CODE	QNT. CT. QTY.	DENOMINAÇÃO / DENOMINACIÓN / DENOMINATION		
1	8009.108.658.00.9	01	Conj. Pino de Engate	Conj. Perno de Enganche	Hitch Pin Assy
2	8009.108.186.00.1	01	Pino de Segurança	Perno de Seguridad	Safety Pin
3	8009.108.653.00.0	01	Reforço da Barra de Tração	Refuerzo de la Barra de Tiro	Drawbar Reinforcement
4	8013.108.307.00.5	01	Barra de Tração	Barra de Tiro	Drawbar
5	4103.012.015.01.0	02	Arruela de Pressão A20	Arandela de Presión A20	Spring Washer A20
6	4101.049.055.05.8	02	Parafuso Sext. M20 x 70	Tornillo Hex. M20 x 70	Hex. Bolt M20 x 70
7	4101.046.023.01.8	05	Parafuso Sext. M16 x 55	Tornillo Hex. M16 x 55	Hex. Bolt M16 x 55
8	4103.012.055.01.6	08	Arruela de Pressão	Arandela de Presión	Spring Washer
9	8013.108.306.00.7	01	Conj. Guia Barra de Tração	Conj. Guía Barra de Tiro	Drawbar Guide Assy
10	8002.108.051.00.2	02	Grampo de Fixação	Ganchos de Fijación	Fastening Clip
11	8009.108.660.00.5	02	Conj. Pino de Posição	Conj. Perno de Posición	Stop Pin Assy
12	8013.108.300.00.0	01	Conj. Guia da Barra	Conj. Guía de la Barra	Bar Guide Assy
13	8009.108.656.00.3	01	Fixador do Pino	Fijador del Perno	Pin Fastening
14	4101.048.005.05.4	02	Parafuso Sext. M10 x 20	Tornillo Hex. M10 x 20	Hex. Bolt M10 x 20
15	4101.048.079.01.8	04	Parafuso Sext. M16 x 45	Tornillo Hex. M16 x 45	Hex. Bolt M16 x 45
16	8009.108.657.00.1	01	Pino Trava	Perno Traba	Lock-pin
17	4103.012.010.01.1	02	Arruela de Pressão A10	Arandela de Presión A10	Spring Washer A10
18	4101.048.085.01.5	02	Parafuso Sext. M18 x 40	Tornillo Hex. M18 x 40	Hex. Bolt M18 x 40
19	4103.012.014.01.3	02	Arruela de Pressão B18	Arandela de Presión B18	Spring Washer B18

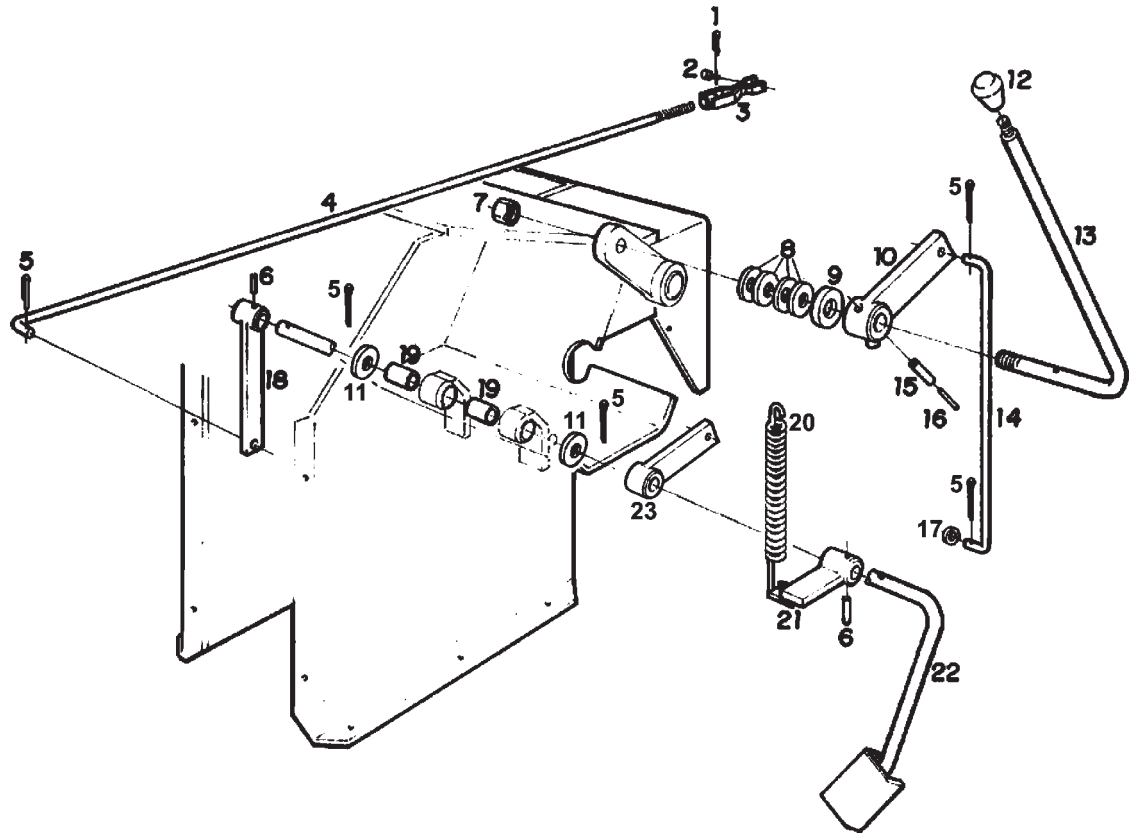

SISTEMA DO ACELERADOR - PEDAL, ALAVANCA DO ACELERADOR MANUAL E ARTICULAÇÕES
SISTEMA DEL ACELERADOR - PEDAL, PALANCA DEL ACELERADOR MANUAL Y ARTICULACIONES
THROTTLE SYSTEM - PEDAL, HAND THROTTLE LEVER AND PIVOTS

ITEM	CÓDIGO Nº DE PIEZAS CODE	QNT. CT. QTY.	DENOMINAÇÃO / DENOMINACIÓN / DENOMINATION		
1	4009.010.004.00.7	01	Contrapino	Contraperno	Cotter Pin
2	6001.015.004.00.7	01	Pino	Perno	Pin
3	6005.015.010.00.5	01	Conj. do Garfo	Conj. del Garfio	Fork Assy
4	8013.114.014.00.9	01	Varão do Acelerador	Barrote del Acelerador	Throttle Bar
5	4009.010.006.00.2	05	Contrapino	Contraperno	Cotter Pin
6	4006.011.021.00.6	02	Bucha Elástica	Buje Elástica	Spring Bushing
7	4102.014.017.05.7	01	Porca Freno M16X1,5	Tuerca Freno M16X1,5	Brake Nut M16X1,5
8	4018.010.050.02.7	04	Mola Prato	Resorte Plato	Plate Spring
9	8009.114.023.00.8	01	Arruela Distânciadora	Arandela Distanciadora	Spacer Washer
10	8009.114.012.00.1	01	Conj. da Articulação do Acelerador	Conj. de la Articulación del Acelerador	Hand Throttle Pivot Assy
			Manual	Manual	
11	4103.011.020.01.1	02	Arruela Lisa A17	Arandela Lisa A17	Flat Washer A17
12	8002.108.039.00.7	01	Manípulo	Perilla	Knob
13	8009.114.015.00.4	01	Alavanca do Acelerador Manual	Palanca del Acelerador Manual	Hand Throttle Lever
14	8009.114.033.00.7	01	Haste do Acelerador Manual	Mástil del Acelerador Manual	Hand Throttle Rod
15	4006.011.028.00.1	01	Bucha Elástica	Buje Elástica	Spring Bushing
16	4006.010.047.00.2	01	Bucha Elástica	Buje Elástica	Spring Bushing
17	4103.011.013.01.6	01	Arruela Lisa A8,4	Arandela Lisa A8,4	Flat Washer A8,4
18	8013.114.005.00.7	01	Conj. do Braço Inferior do Acelerador	Conj. del Brazo Inferior del Acelerador	Lower Throttle Arm Assy
19	8009.114.016.00.2	02	Bucha do Acelerador	Buje del Acelerador	Throttle Bushing
20	8005.102.048.00.7	01	Mola do Pedal do Acelerador	Resorte del Pedal del Acelerador	Throttle Pedal Spring
21	8009.114.008.00.9	01	Conj. da Articulação do Acelerador	Conj. de la Articulación del Acelerador	Throttle Pivot Assy
22	8009.114.027.00.9	01	Conj. do Pedal do Acelerador	Conj. del Pedal del Acelerador	Throttle Pedal Assy
23	8009.114.032.00.9	01	Conj. da Articulação do Acelerador	Conj. de la Articulación del Acelerador	Hand Throttle Pivot Assy
			Manual	Manual	

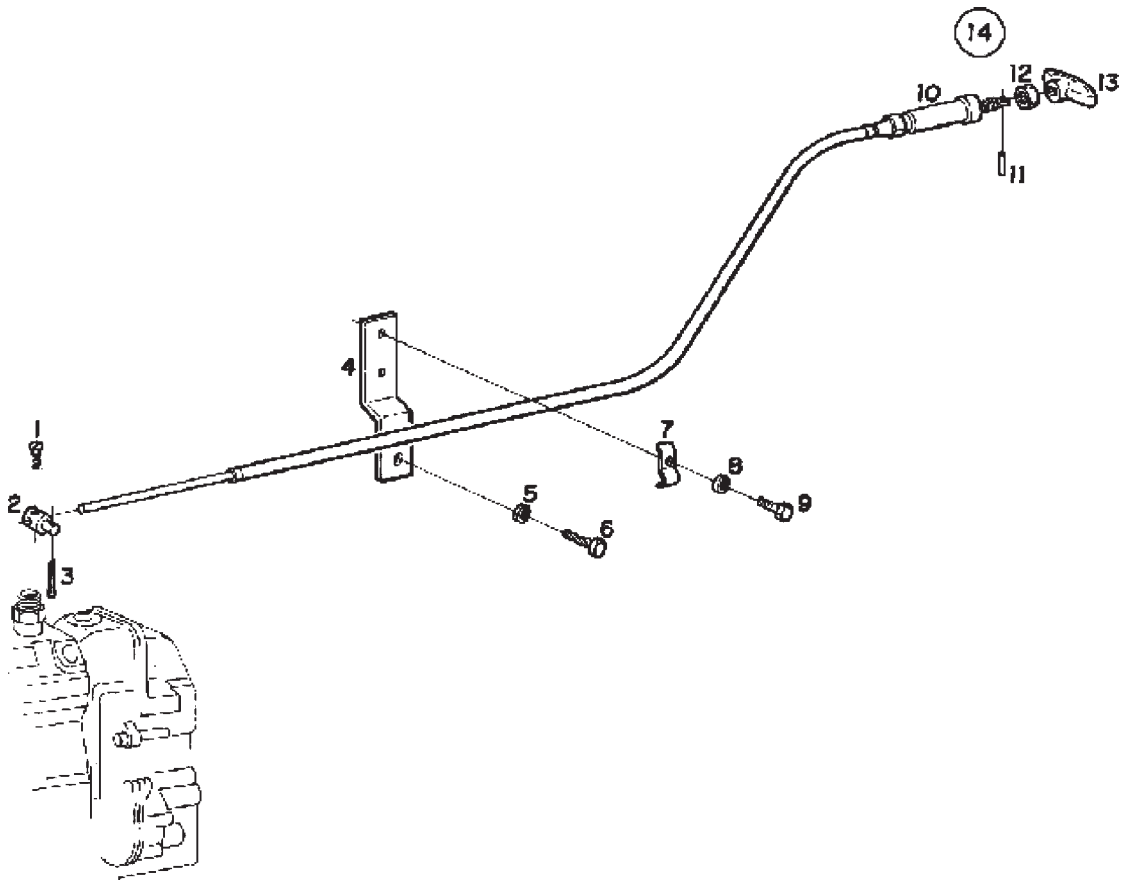

SISTEMA DO ACELERADOR - DISPOSITIVO DE PARADA
SISTEMA DEL ACELERADOR - DISPOSITIVO DE PARADA
THROTTLE SYSTEM - STOP DEVICE

ITEM	CÓDIGO Nº DE PIEZAS CODE	QNT. CT. QTY.	DENOMINAÇÃO / DENOMINACIÓN / DENOMINATION		
1	4101.012.050.04.5	01	Parafuso com Fenda AM4 x 8	Tornillo con Ranura AM4 x 8	Slotted Bolt AM4 x 8
2	8009.114.026.00.1	01	Pino de Fixação do Cabo	Perno de Fijación del Cable	Cable Fastening Pin
3	4009.010.004.00.7	01	Contrapino	Contraperno	Cotter Pin
4	8009.114.031.00.1	01	Suporte do Estrangulador	Soporte del Estrangulador	Throttle Valve Bracket
5	4103.012.009.01.3	01	Arruela de Pressão A8	Arandela de Presión A8	Spring Washer A8
6	4101.047.086.05.5	01	Parafuso Sext. M8 x 16	Tornillo Hex. M8 x 16	Hex. Bolt M8 x 16
7	6005.015.024.00.6	01	Fixador do Cabo	Fijación del Cable	Cable Fastening
8	4103.012.007.01.7	01	Arruela de Pressão A6	Arandela de Presión A6	Spring Washer A6
9	4101.047.065.05.9	01	Parafuso Sext.	Tornillo Hex.	Hex. Bolt
10	8009.114.029.00.5	01	Cabo do Estrangulador	Cable del Estrangulador	Throttle Valve Cable
11	4006.010.006.00.8	01	Bucha Elástica	Buje Elástica	Spring Bushing
12	4102.013.015.07.8	01	Porca Sext. M12 x 1,5	Tuerca Hex. M12 x 1,5	Hex. Nut M12 x 1,5
13	6005.015.017.00.0	01	Manípulo do Cabo do Estrangulador	Empuñadura del Cable del Estrangulador	Throttle Valve Cable knob
14	8009.114.030.00.3	01	Conj. do Cabo do Estrangulador	Conj. del Cable del Estrangulador	Throttle Valve Cable Assy (include
			(inclui itens 10 ao 13)	(inclui itenes 10 al 13)	itens 10 until 13)

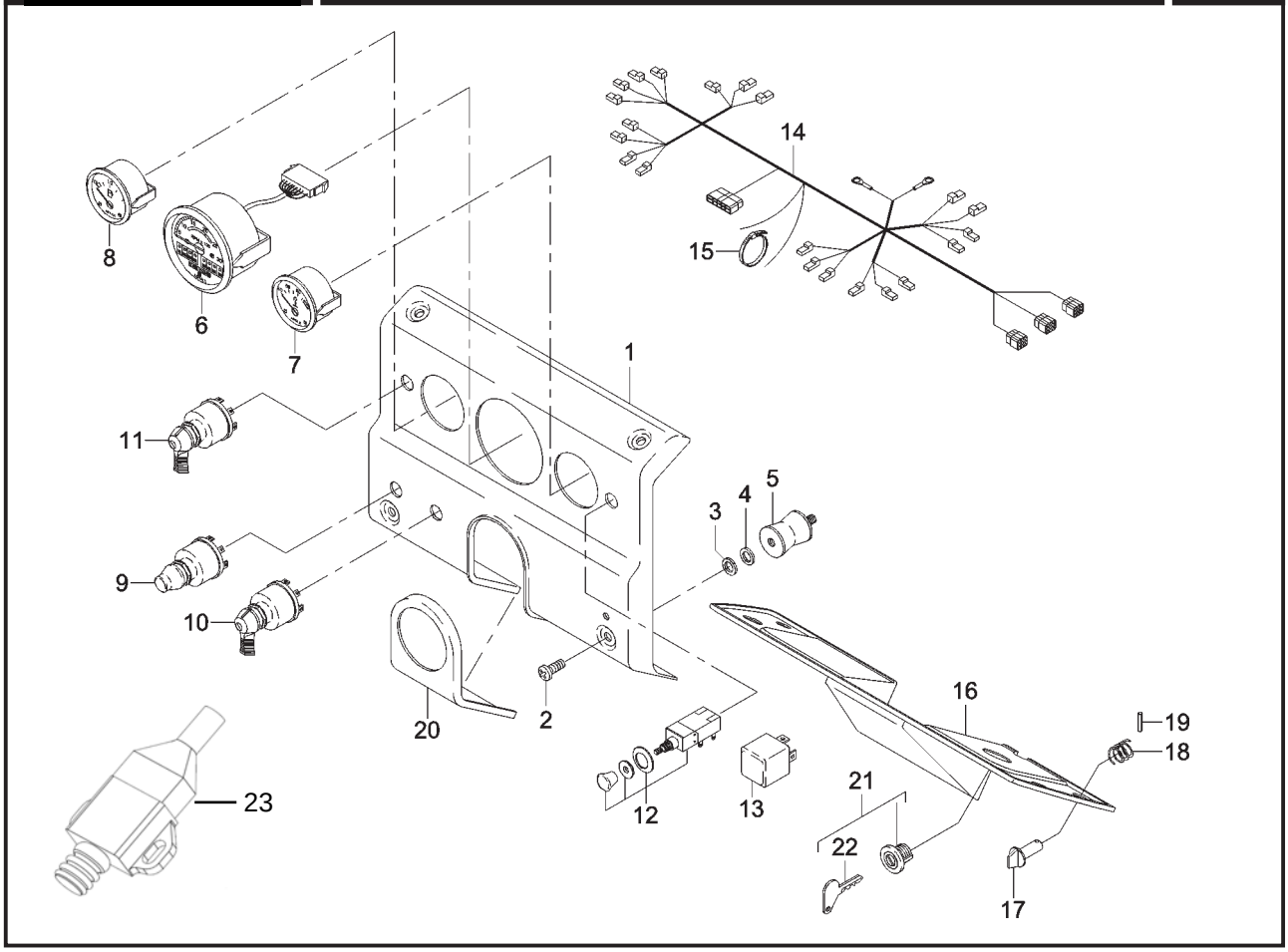

SISTEMA ELÉTRICO - PAINEL DE INSTRUMENTOS
SISTEMA ELÉCTRICO - TABLERO DE INSTRUMENTOS
ELECTRICAL SYSTEM - DASH PANEL

	ITEM	CÓDIGO Nº DE PIEZAS CODE	QNT. CT. QTY.	DENOMINAÇÃO / DENOMINACIÓN / DENOMINATION		
BT	1	8013.107.204.00.5	01	Painel de Instrumentos	Tablero de Instrumentos	Dash Panel
	2	4101.080.027.07.3	04	Parafuso Philips M6 x 16	Tornillo Philips M6 x 16	Philips Screw M6 x 16
	3	4103.024.008.04.5	04	Arruela Lisa 6,4	Arandela Lisa 6,4	Flat Washer 6,4
	4	8012.107.717.00.8	04	Arruela	Arandela	Washer
	5	8012.107.716.00.0	04	Coxim do Painel	Cojín del Tablero	Panel pad
	6	8013.111.053.00.0	01	Tacômetro com Horímetro	Tacômetro con Horímetro	Tachometer with Hourmeter
M	7	8012.111.331.00.2	01	Indicador de Temperatura	Indicador de Temperatura	Temperature Indicator
	8	8012.111.332.00.0	01	Indicador de Combustível	Indicador de Combustible	Fuel Indicator
	9	8002.111.123.00.4	01	Interruptor da Buzina	Interruptor de la Bocina	Horn Switch
BT	10	8012.111.327.00.0	01	Chave Seletora de Luz	Llave Selectora de Luz	Light Selector Switch
M BT	11	8009.111.062.00.9	01	Conj. Chave Pisca-pisca	Conj. Llave Intermitente	Intermittent Switch Assy
BT	12	8012.111.334.00.6	01	Chave Pisca Alerta	Llave Alerta	Alert Switch
	13	8002.111.152.00.3	01	Relé Pisca Alerta	Relé Intermitente	Intermittent Relay
M BT	14	8013.111.048.00.0	01	Cabo de Ligação do Painel	Cable de Conexión del Tablero	Panel Connecting Cable
M	15	5061.006.105.00.8	03	Abraçadeira	Abrazadera	Clamp
	16	8013.107.206.00.0	01	Fechamento Inferior do Painel	Cierre Inferior del Tablero	Panel Lower Closing
	17	8013.107.029.00.6	02	Pino Trava Menor	Perno Traba Menor	Little Lock-pin
	18	8012.107.081.00.9	02	Mola	Resorte	Spring
	19	4006.010.021.00.7	02	Bucha Elástica	Buje Elástica	Spring Bushing
	20	8013.107.205.00.2	01	Tampa do Painel	Tapa del Tablero	Panel Cover
	21	8005.111.529.00.5	01	Conj. Chave de Ignição (inclui item 22)	Conj. Llave de Contacto (inclui item 22)	Ignition Key Assy (include item 22)
	22	8005.111.533.00.7	01	Chave	Llave	Switch
	23	8002.111.623.00.3	01	Interuptor	Interuptor	Interuptor

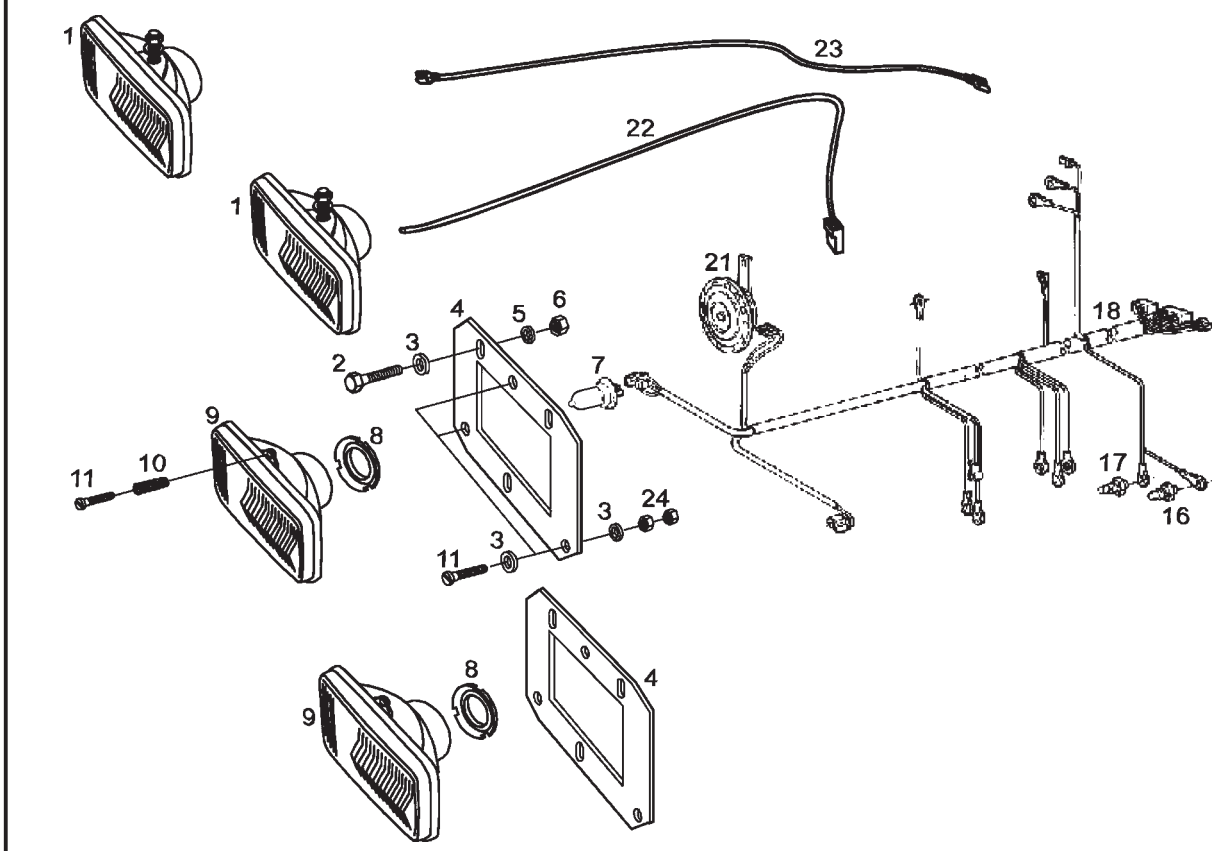

SISTEMA ELÉTRICO - CABO DE LIGAÇÃO PRINCIPAL, FARÓIS DIANTEIROS E BUZINA
SISTEMA ELÉCTRICO - CABE DE CONEXIÓN PRINCIPAL, FAROS DELANTEROS Y BOCINA
ELECTRICAL SYSTEM - MAIN CONNECTING CABLE, FRONT HEADLIGHTS AND HORN

ITEM	CÓDIGO Nº DE PIEZAS CODE	QNT. CT. QTY.	DENOMINAÇÃO / DENOMINACIÓN / DENOMINATION		
1	8009.111.091.00.8	02	Farol de Serviço	Faro de Trabajo	Work Light
2	4101.047.068.05.3	06	Parafuso Sext.	Tornillo Hex.	Hex. Bolt
3	4103.011.011.01.0	12	Arruela Lisa A6,4	Arandela Lisa A6,4	Flat Washer A6,4
4	8013.107.012.00.2	02	Suporte de Fixação do Farol	Soporte de Fijación del Faro	Headlight Fastening Bracket
5	4103.012.007.01.7	06	Arruela de Pressão A6	Arandela de Presión A6	Spring Washer A6
6	4102.023.003.05.8	06	Porca Sext.	Tuerca Hex.	Hex. Nut
7	6005.011.062.00.0	02	Lâmpada 12V - 60/55W	Lámpara 12V - 60/55W	Lamp 12V - 60/55W
8	8013.111.021.00.7	02	Suporte da Lâmpada	Soporte da Lámpara	Lamp Bracket
9	8013.111.018.00.3	02	Conj. Farol Dianteiro (inclui item 7)	Conj. Faro Delantero (inclui item 7)	Front Headlight Assy (include item 7)
10	8009.107.313.00.2	06	Mola Regulagem do Farol	Resorte Regulación del Faro	Light Adjusting Spring
11	4101.054.056.07.4	06	Parafuso com Fenda	Tornillo con Ranura	Slotted Bolt
16	8008.111.052.00.2	01	Sensor Temperatura	Sensor Temperatura	Temperature Sensor
17	8009.101.058.00.9	01	Indicador de Temperatura	Indicador de Temperatura	Temperature Indicator
BT BT BT BT 18	8013.111.046.00.4	01	Cabo de Ligação Dianteiro	Cable de Conexión Delantero	Front Connecting Cable
BT 21	8005.111.503.00.0	01	Conj. Buzina	Conj. Bocina	Horn Assy
22	8013.111.007.00.6	01	Cabo de Ligação	Cable de Conexión	Connecting Cable
23	8013.111.008.00.4	01	Cabo de Ligação	Cable de Conexión	Connecting Cable
24	4102.011.005.05.5	06	Porca Sext.	Tuerca Hex.	Hex. Nut

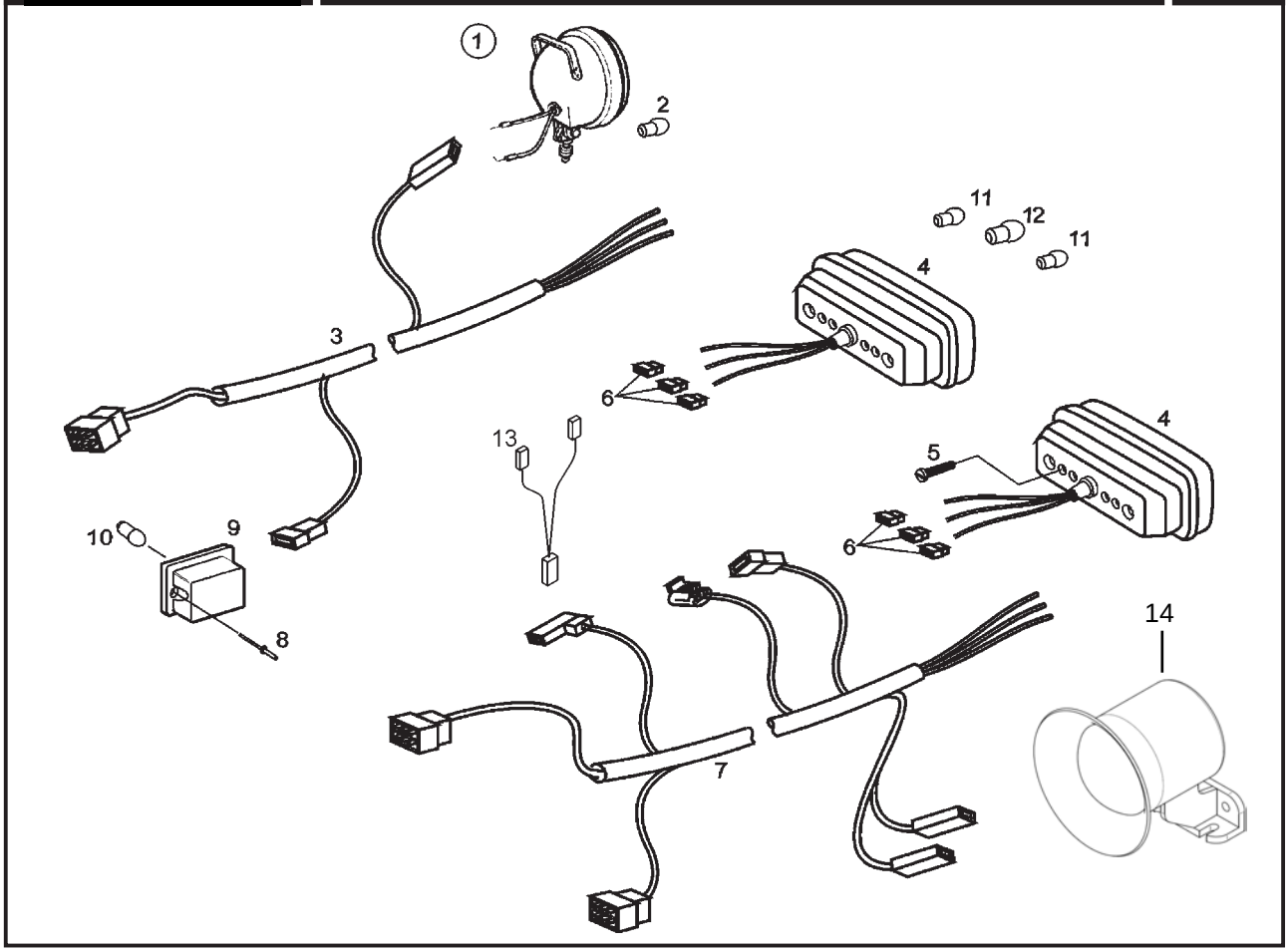

SISTEMA ELÉTRICO - CABO DE LIGAÇÃO DAS LANTERNAS TRASEIRAS, LANTERNAS TRASEIRAS E FAROL DA RÉ
SISTEMA ELÉCTRICO - CABE DE CONEXIÓN DE LAS LUCES TRASERAS, LUCES DE ATRÁS Y FARO MARCHA ATRÁS
ELECTRICAL SYSTEM - TAIL LIGHT CONNECTING CABLE,TAIL LIGHTS AND REVERSE LIGHT

	ITEM	CÓDIGO Nº DE PIEZAS CODE	QNT. CT. QTY.	DENOMINAÇÃO / DENOMINACIÓN / DENOMINATION		
	1	8009.111.010.00.8	01	Farol Traseiro	Faro Trasero	Rear Light
	2	8002.111.022.00.8	01	Lâmpada - Farol 12,5V - 48W	Lámpara - Faro 12,5V - 48W	Lamp - Light 12,5V - 48W
BT M M	3	8013.111.050.00.6	01	Cabo de Ligação Traseiro Direito	Cable de Conexión Trasero Derecho	Right-hand Rear Connecting Cable
BT	4	8012.111.283.00.5	02	Conj. Lanterna Traseira (inclui itens	Conj. luz trasera (inclui itenes 11	Taillight (include itens 11 and 12)
				11 e 12)	y 12)	
	5	4101.012.054.04.7	04	Parafuso Rosca Soberba	Tornillo Rosca	Thead Bolt
BT	6	8002.111.026.00.9	08	Conector	Conector	Connector
BT M M	7	8013.111.049.00.8	01	Cabo de Ligação Traseiro Esquerdo	Cable de Conexión Trasero Izquierdo	Left-hand Rear Connecting Cable
	8	4011.101.017.00.5	04	Rebite	Remache	Rivet
BT	9	8013.111.019.00.1	02	Sinaleira Lateral	Luz Lateral	Side Light
	10	8008.111.065.00.4	02	Lâmpada 12V - 5W	Lámpara 12V - 5W	Lamp 12V - 5W
BT	11	8002.111.118.00.4	02	Lâmpada 12V - 21W	Lámpara 12V - 21W	Lamp 12V - 21W
BT	12	8008.111.065.00.4	01	Lâmpada 12V - 5W	Lámpara 12V - 5W	Lamp 12V - 5W
M	13	8013.111.058.00.9	01	Cabo de Ligação Traseiro Auxiliar	Cable de Conexión Trasero Auxiliar	Auxiliary Rear Connecting Cable
M	14	8013.111.104.00.1	01	Sirene 12V	Zumbador 12V	Buzzer 12V

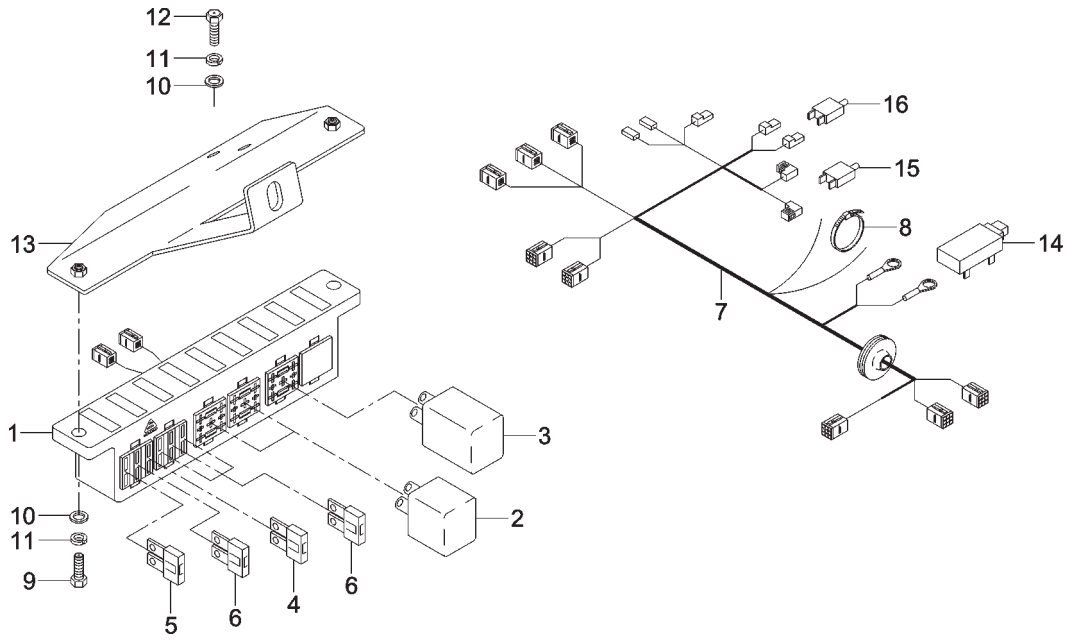

SISTEMA ELÉTRICO - CENTRAL ELÉTRICA
SISTEMA ELÉCTRICO - CENTRAL ELÉCTRICA
ELECTRICAL SYSTEM - ELECTRICAL CENTRAL

	ITEM	CÓDIGO Nº DE PIEZAS CODE	QNT. CT. QTY.	DENOMINAÇÃO / DENOMINACIÓN / DENOMINATION		
BT	1	8013.111.052.00.2	01	Central Elétrica	Central Eléctrica	Electrical Central
M	2	8012.111.282.00.7	02	Relé Auxiliar	Relé Auxiliar	Auxiliary Relay
	3	8002.111.129.00.1	01	Relé do Pisca-pisca	Relé del Intermitente	Intermittent Relay
BT	4	6007.011.024.00.6	01	Fusível 7,5A	Fusible 7,5A	Fuse 7,5A
M	5	6009.011.522.00.5	01	Fusível 10A	Fusible 10A	Fuse 10A
	6	6007.011.025.00.3	04	Fusível 15A	Fusible 15A	Fuse 15A
M M BT	7	8013.111.047.00.2	01	Cabo de Ligação Principal	Cable de Conexión Principal	Principal Connecting Cable
	8	5061.006.105.00.8	02	Abraçadeira	Abrazadera	Clamp
	9	4101.047.068.05.3	02	Parafuso Sext. M6 x 20	Tornillo Hex. M6 x 20	Hex. Bolt M6 x 20
	10	4103.011.011.01.0	04	Arruela Lisa A6,5	Arandela Lisa A6,5	Flat Washer A6,5
	11	4103.012.007.01.7	04	Arruela de Pressão A6	Arandela de Presión A6	Spring Washer A6
	12	4101.047.066.05.7	06	Parafuso Sext. M6 x 16	Tornillo Hex. M6 x 16	Hex. Bolt M6 x 16
BT	13	8013.111.054.00.8	01	Conj. Suporte Central Elétrica	Conj. Soporte Central Eléctrica	Electrical Central Bracket Assy
	14	8002.111.123.00.4	01	Interruptor da Embreagem	Interruptor de la Embrague	Clutch Switch
	15	8002.111.122.00.6	02	Interruptor do Freio	Interruptor del Freno	Brake Switch
	16	5066.006.012.00.5	01	Interruptor do Freio de Estacionamento	Interuptor del Freno de Estacionamiento	Parking Brake Switch

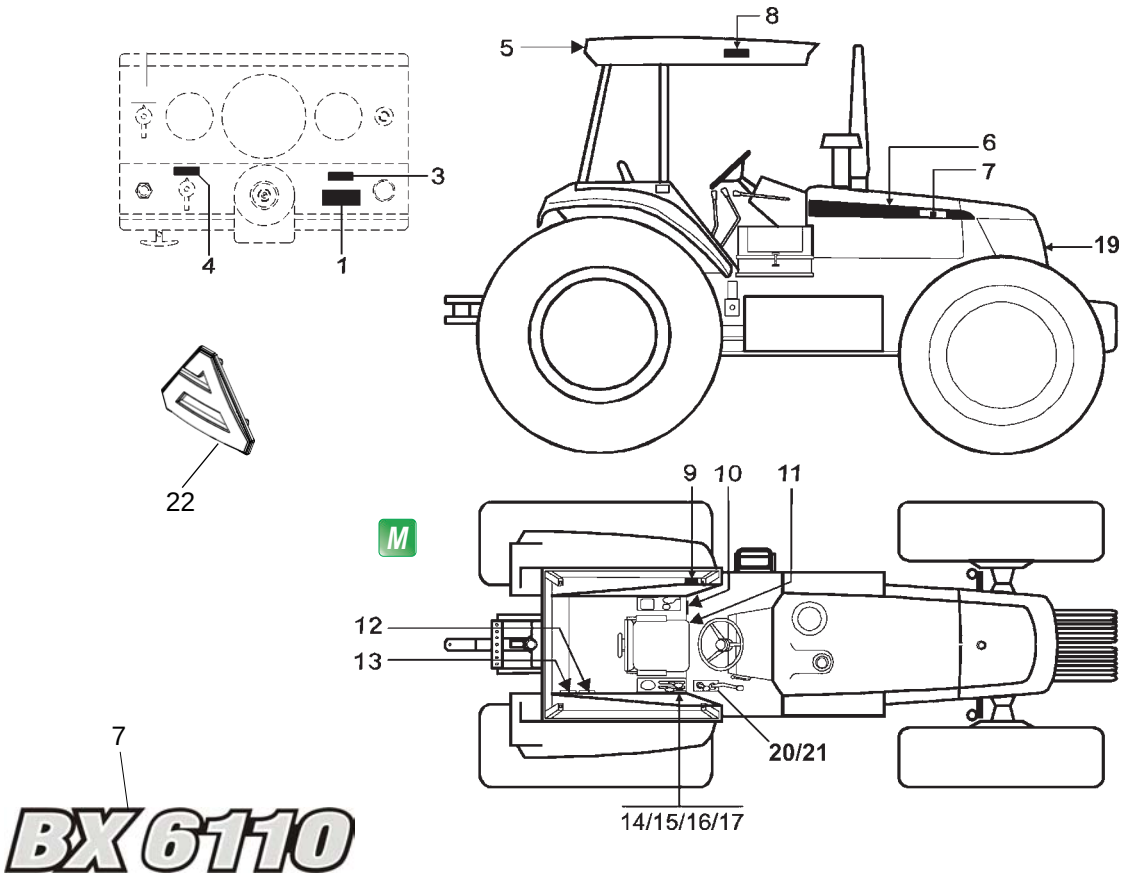

SISTEMA DE GRAFISMO - ADESIVOS
SISTEMA DE GRAFISMO - ADHESIVOS
GRAPHIC SYSTEM - DECALS

ITEM	CÓDIGO Nº DE PIEZAS CODE	QNT. CT. QTY.	DENOMINAÇÃO / DENOMINACIÓN / DENOMINATION		
1	8009.112.023.00.0	01	Adesivo Orientativo	Adhesivo de Orientación	Guidance Decal
M 3	8013.112.006.00.7	01	Adesivo Seleção de Marchas	Adhesivo Selección de Marchas	Gear Selection Decal
M 4	8009.112.020.00.6	01	Adesivo Chave de Luz	Adhesivo Llave de Luz	Light Switch Decal
5	8005.112.509.00.6	01	Adesivo Agrale	Adhesivo Agrale	Agrale Decal
6.1	8013.112.051.00.3	01	Adesivo Lateral Esquerdo	Adhesivo Lateral Izquierda	Left-hand Side Deca
6.2	8013.112.052.00.1	01	Adesivo Lateral Direito	Adhesivo Lateral Derecha	Right-hand Side Decal
7	8013.112.053.00.9	01	Adesivo BX 6110	Adhesivo BX 6110	BX 6110 Sticker
8	8013.112.016.00.6	01	Adesivo do Teto Direito	Adhesivo del Techo Derecho	Right-hand Roof Decal
8	8013.112.017.00.4	01	Adesivo do Teto Esquerdo	Adhesivo del Techo Izquierdo	Left-hand Roof Decal
9	8009.112.051.00.1	01	Adesivo de Segurança	Adhesivo de Seguridad	Safety Decal
10	8013.112.007.00.5	01	Adesivo Tração Dianteira	Adhesivo Tracción Delantera	4WD Decal
11	8013.112.014.00.1	01	Adesivo Elemento Filtrante	Adhesivo Elemento de Filtrado	Filtering Element Decal
12	8013.112.024.00.0	01	Adesivo Faixas de Velocidade	Adhesivo Rangos de Velocidad	Speed Range decal
13	8013.112.015.00.8	01	Adesivo de Manutenção	Adhesivo de Mantenimiento	Maintenance Decal
14	8009.112.053.00.7	01	Adesivo Alavanca do Comando	Adhesivo Palanca del Mando	Control Lever Decal
15	8009.112.058.00.6	01	Adeviso Alavanca do Controle Remoto	Adhesivo Palanca del Control Remoto	Auxiliary Remote Cylinder Lever Decal
16	8009.112.018.00.0	01	Adeviso de Pré-seleção **(A)**	Adhesivo de Pre Selección **(A)**	Pre-selection Decal **(A)**
17	8009.112.033.00.9	01	Adeviso Alavanca Hidráulico **(A)**	Adhesivo Palanca Hidráulico **(A)**	Hydraulic Lever Decal **(A)**
18	8013.112.021.00.6	01	Adeviso Sensibilidade **(A)**	Adhesivo sensibilidad **(A)**	Sensitivity Decal **(A)**
19	8013.112.012.00.5	01	Emblema Agrale	Emblema Agrale	Agrale Emblem
20	8013.112.025.00.7	01	Adesivo Grupo de Marchas	Adhesivo Grupo de Marchas	Gearshift Group Decal
21	8013.112.027.00.3	01	Adesivo de Marchas	Adhesivo de Marchas	Gearshift Decal
22	8012.112.121.00.6	01	Logotipo Dianteiro Cabine		

NOTA(A): Itens usados apenas nos tratores equipados com levante hidráulico.
Itenes usados sólo en tractores equipados con levante hidráulico.
Itens used on tractors equipped with hydraulic lift system only.

CONJUNTO CABINE
CONJUNTO CABINA
CAB SET

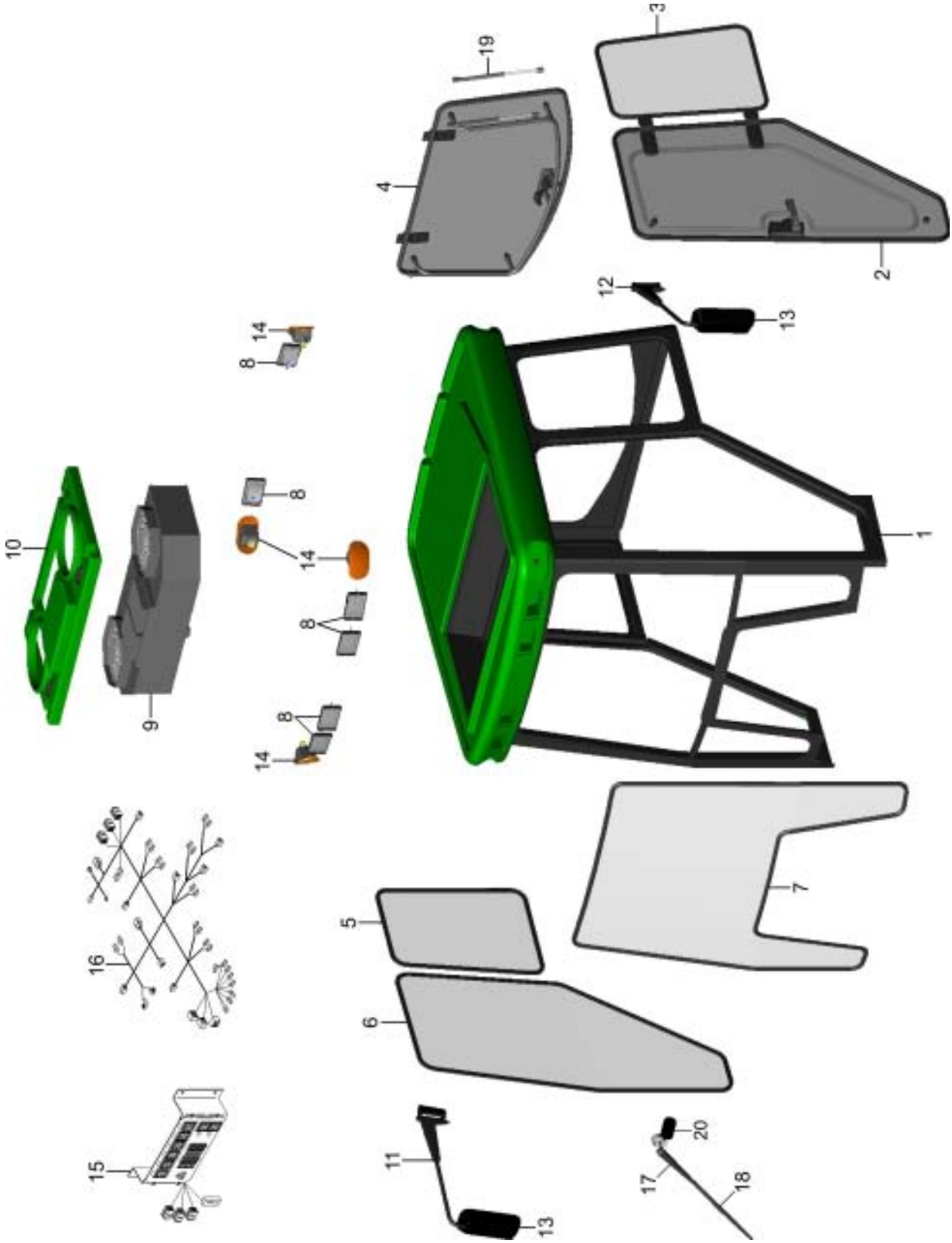

Utilizado Até o Trator BX 6110 n° B002399A

CONJUNTO CABINE
CONJUNTO CABINA
CAB SET

ITEM	CÓDIGO Nº DE PIEZAS CODE	QNT. CT. QTY.	DENOMINAÇÃO / DENOMINACIÓN / DENOMINATION		
2	8013.107.302.00.7	1	Porta	Puerta	Door
3	8013.107.303.00.5	1	Vidro Esq. Traseiro	Vidrio Izq. Trasero	Rear Left Glass
4	8013.107.341.00.5	1	Conj. Janela	Conj. Ventana	Window Set
5	8013.107.306.00.8	1	Vidro Dir. Traseiro	Vidrio Der. Trasero	Rear Right Glass
6	8013.107.304.00.3	1	Vidro Dir. Dianteiro	Vidrio Der. Delantero	Front Right Glass
7	8013.107.301.00.9	1	Pára-brisa	Parabrisas	Windshield
8	8013.111.092.00.8	6	Farol	Faro	Light
9	-	1	Item sem Reposição	Iten sin Reposición	Item with no Replac.
10	8013.107.352.00.2	1	Tampa A/C	Tapa A/C	A/C Cover
11	8013.107.370.00.4	1	Braço Espelho Direito	Brazo Espejo Derecho	Right Mirror Arm
12	8013.107.369.00.6	1	Braço Espelho Esquerdo	Brazo Espejo Izquierdo	Left Mirror Arm
13	6010.013.186.00.5	2	Espelho	Espejo	Mirror
14	8013.111.091.00.0	4	Sinaleira Meia-Lua	Señalera	Headlight
15	8013.111.086.00.0	1	Central Elétrica da Cabine	Central Electrica de la Cabina	Cab Generating Station
16	8013.111.084.00.4	1	Chicote Elétrico da Cabine	Chicote Electrico de la Cabina	Cab Electric Rope
17	8013.107.375.00.3	1	Braço Limpador de Pára-brisa	Brazo Limpiador Parabrisas	Windshield Wipr Arm
18	8013.107.376.00.1	1	Palheta Limpador de Pára-brisa	Paleta Limpiador Parabrisas	Windshield Wipr Palette
19	8013.107.346.00.4	3	Amortecedor Porta/Janela	Amortiguador Puerta/Ventana	Window/Door Damper
20	8013.111.093.00.6	1	Motor Limpador	Motor Limpiador	Wipr Engine

CONJUNTO PORTA
CONJUNTO PUERTA
DOOR SET

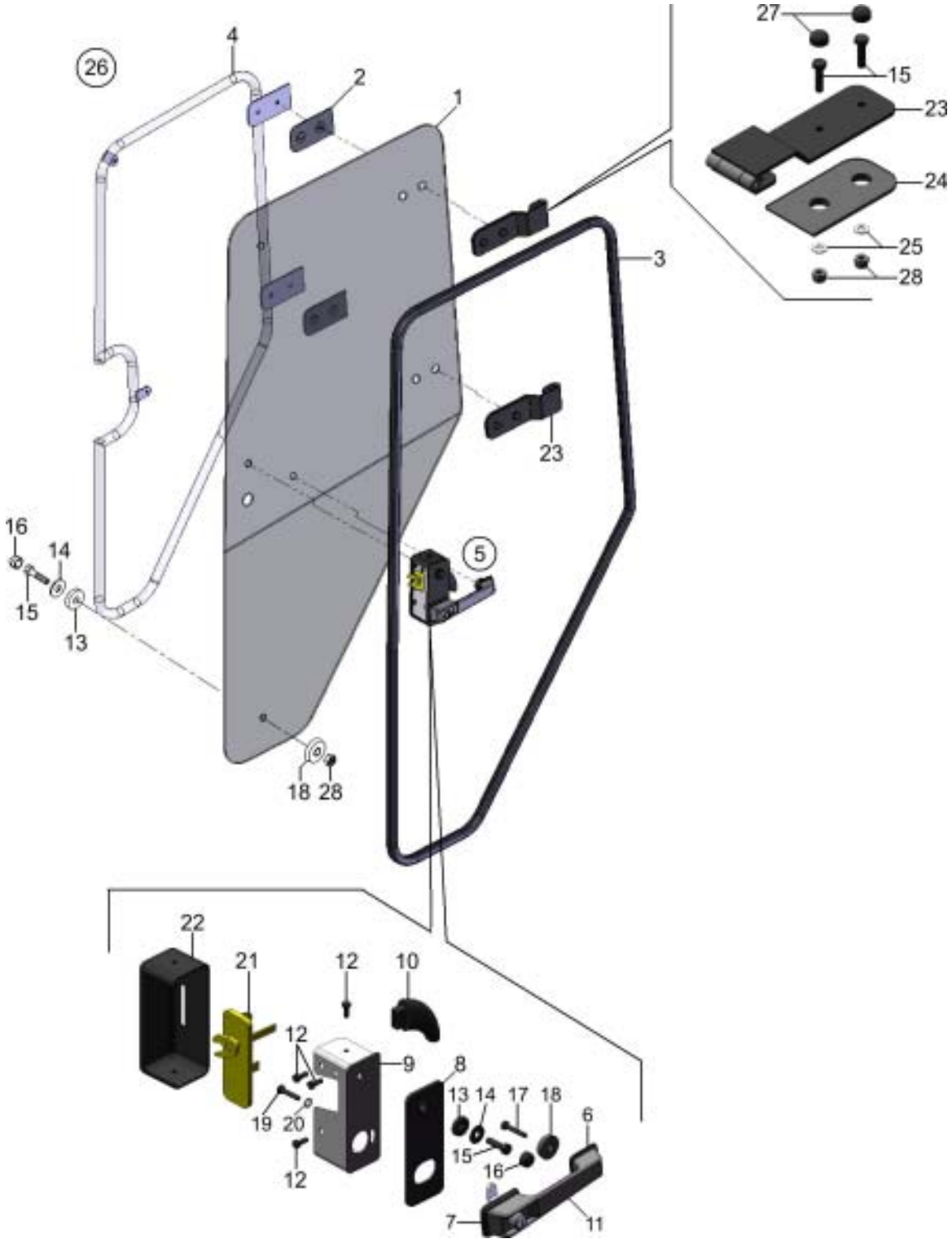

Utilizado Até o Trator BX 6110 n° B002399A

CONJUNTO PORTA
CONJUNTO PUERTA
DOOR SET

ITEM	CÓDIGO Nº DE PIEZAS CODE	QNT. CT. QTY.	DENOMINAÇÃO / DENOMINACIÓN / DENOMINATION		
1	8013.107.302.00.7	1	Porta	Puerta	Door
2	8013.107.339.00.9	2	Borracha Encosto Puxador Porta	Goma Apoyo Manija Puerta	Door Pull Rod Flange Rubber
3	8013.107.353.00.0	1	Borracha da Porta	Goma de la Puerta	Door Rubber
4	8013.107.354.00.8	1	Puxador da Porta	Manija de la Puerta	Door Pull Rod
5	8013.107.342.00.3	1	Conj. Maçaneta/Fechadura (inclui	Conj. Manija/Cerradura (inclui	Lock/Handle Set (include
			itens 6 ao 22)	itenes 6 al 22)	items 6 to 22)
6	6007.013.359.00.4	1	Vedação Menor da Maçaneta	Estanquedad Menor de la Manija	Handle Smaller Sealing
7	6007.013.360.00.2	1	Vedação Maior da Maçaneta	Estanquedad Maior de la Manija	Handle Bigger Sealing
8	8013.107.332.00.4	1	Borracha Fechadura da Porta	Goma Cerradura de la Puerta	Door Lock Rubber
9	8013.107.333.00.2	1	Suporte Fechadura da Porta	Soporte Cerradura de la Puerta	Door Lock Support
10	8013.107.334.00.0	1	Manopla da Porta	Perilla de la Puerta	Door Maniple
11	6007.013.527.00.6	1	Conj. Maçaneta	Conj. Manija	Handle Set
12	4101.047.066.05.7	5	Parafuso Sext. M6 x 16	Tornillo Hex. M6 x 16	Hex. Screw M6x16
13	8013.107.337.00.3	3	Arruela de Borracha	Arandela de Goma	Rubber Collar
14	8013.107.340.00.7	3	Arruela Lisa	Arandela Lisa	Flat Collar
15	4101.047.092.05.3	3	Parafuso Sext. M8x30	Tornillo Hex. M8x30	Hex. Screw M8x30
16	8013.107.338.00.1	3	Capa Parafuso Sext.	Capa Tornillo Hex.	Hex. Screw Cap
17	4101.047.069.05.1	1	Parafuso Sext. M6x25	Tornillo Hex. M6x25	Hex. Screw M6x25
18	8013.107.339.00.9	1	Borracha Encosto Puxador Porta	Goma Apoyo Manija Puerta	Door Pull Rod Flange Rubber
19	4101.047.071.05.7	3	Parafuso Sext. M6x30	Tornillo Hex. M6x30	Hex. Screw M6x30
20	4103.011.011.02.8	1	Arruela Lisa A6,4	Arandela Lisa A6,4	Flat Collar A6,4
21	8013.107.335.00.7	1	Fechadura da Porta	Cerradura de la Puerta	Door Lock
22	8013.107.336.00.5	1	Carenagem Suporte Fechadura	Carenaje Soporte Cerradura	Lock Support Fairing
23	8013.107.356.00.3	2	Dobradiça da Porta	Bisagra de la Puerta	Door Hinge
24	8013.107.314.00.2	2	Borracha Dobradiça da Porta	Goma Bisagra de la Puerta	Door Hinge Rubber
25	4103.011.013.01.6	2	Arruela Lisa A8,4	Arandela Lisa A8,4	Flat Collar A8,4
26	8013.107.350.00.6	1	Conj. Porta (inclui itens 1 ao 5,	Conj. Puerta (inclui itenes 1 al 5,	Door Set (include items 1 to 5,
			13 ao 16, 18, 23 e 28)	13 al 16, 18, 23 y 28)	13 to 16, 18, 23 and 28)
27	8013.107.338.00.1	2	Capa Parafuso Sext.	Capa Tornillo Hex.	Hex. Screw Cap
28	4102.014.011.05.0	2	Porca Freno M8	Tuerca Freno M8	Lock Nut M8

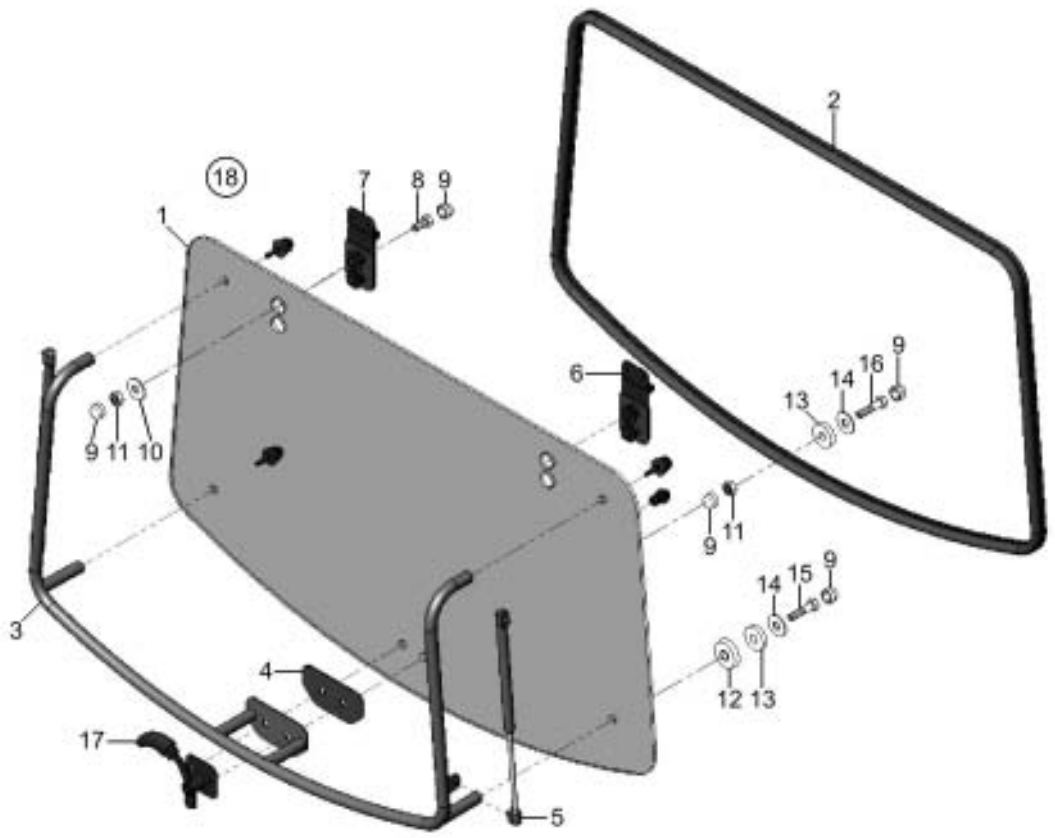

CONJUNTO JANELA CONJUNTO VENTANA WINDOW SET					
ITEM	CÓDIGO Nº DE PIEZAS CODE	QNT. CT. QTY.	DENOMINAÇÃO / DENOMINACIÓN / DENOMINATION		
1	8013.107.305.00.0	1	Janela	Ventana	Window
2	8013.107.343.00.1	1	Borracha da Janela	Goma de la Ventana	Window Rubber
3	8013.107.344.00.9	1	Puxador da Janela	Manija de la Ventana	Window Pull Rod
4	8013.107.345.00.6	1	Borracha Encosto Maçaneta	Goma Apoyo Manija	Handle Flange Rubber
5	8013.107.346.00.4	2	Amortecedor Porta/Janela	Amortiguador Puerta/Ventana	Window/Door Damper
6	8013.107.347.00.2	1	Dobradiça Lateral Dir.	Bisagra Lateral Der.	Right Side Hinge
7	8013.107.348.00.0	1	Dobradiça Lateral Esq.	Bisagra Lateral Izq.	Left Side Hinge
8	4101.047.092.05.3	2	Parafuso Sext. M8x30	Tornillo Hex. M8x30	Hex. Screw M8x30
9	8013.107.338.00.1	12	Capa Parafuso Sext.	Capa Tornillo Hex.	Hex. Screw Cap
10	8013.107.355.00.5	2	Arruela Lisa 5/8”	Arandela Lisa 5/8”	Flat Collar 5/8”
11	4102.014.011.05.0	4	Porca Freno M8	Tuerca Freno M8	Lock Nut M8
12	8013.107.339.00.9	4	Borracha Encosto Puxador Porta	Goma Apoyo Manija Puerta	Door Pull Rod Flange Rubber
13	8013.107.337.00.3	6	Arruela de Borracha	Arandela de Goma	Rubber Collar
14	8013.107.340.00.7	4	Arruela Lisa	Arandela Lisa 8,4	Flat Collar
15	4101.047.097.05.2	4	Parafuso Sext. M8x50	Tornillo Hex. M8x50	Hex. Screw M8x50
16	4101.047.090.05.7	2	Parafuso Sext. M8x25	Tornillo Hex. M8x25	Hex. Screw M8x25
17	8013.107.349.00.8	1	Maçaneta Chapa Janela	Manija Placa Ventana	Window Plate Handle
18	8013.107.341.00.5	1	Conj. Janela (inclui itens 1 ao 17)	Conj. Ventana (inclui itenes 1 al 17)	Window Set (include items 1 to 17)

CONJUNTO AR CONDICIONADO
CONJUNTO AIRE CONDICIONADO
AIR-CONDITIONED SET

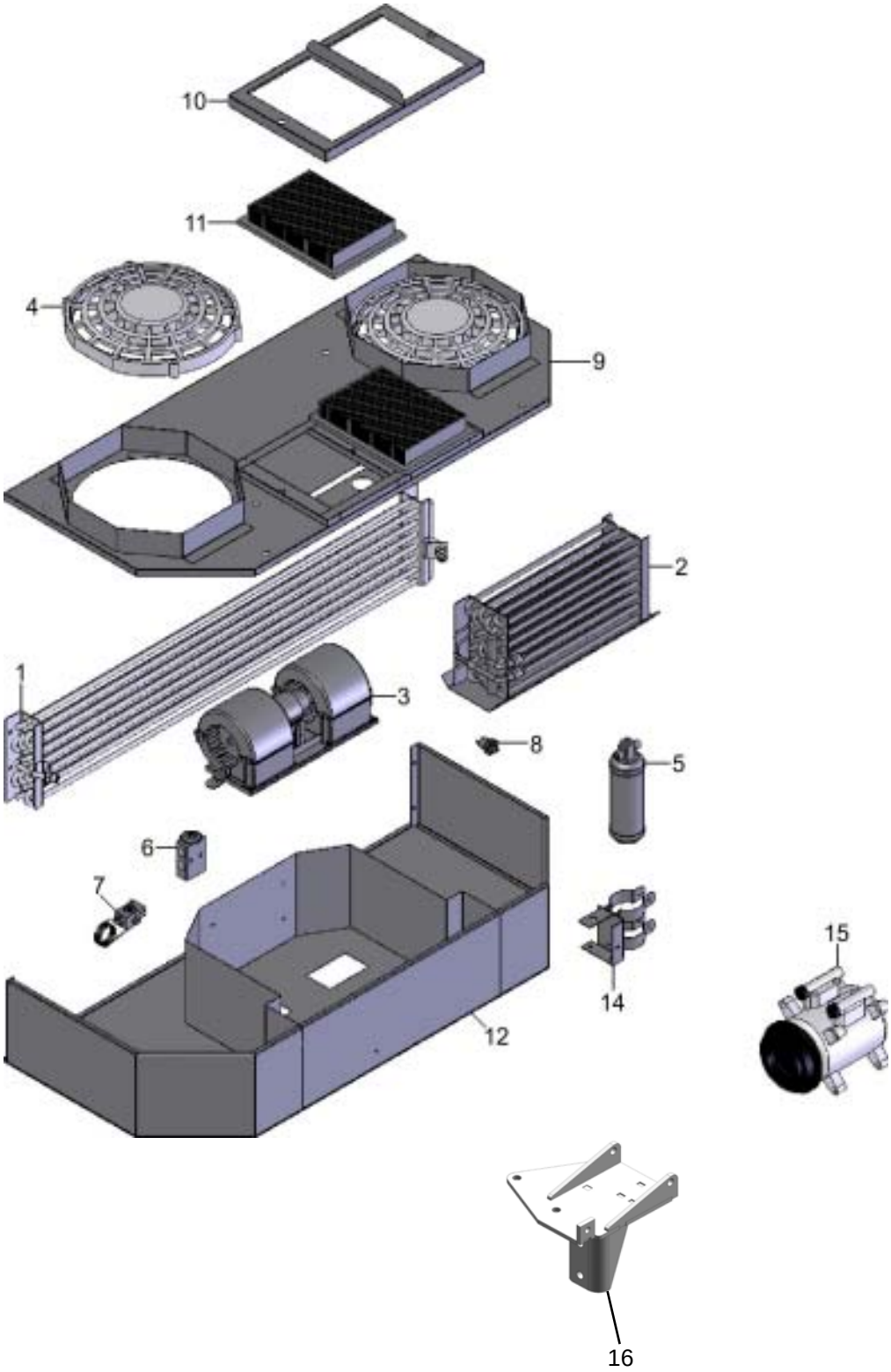

Utilizado Até o Trator BX 6110 n° B002399A

CONJUNTO AR CONDICIONADO
CONJUNTO AIRE CONDICIONADO
AIR-CONDITIONED SET

ITEM	CÓDIGO Nº DE PIEZAS CODE	QNT. CT. QTY.	DENOMINAÇÃO / DENOMINACIÓN / DENOMINATION		
1	8013.107.308.00.4	1	Serpentina Condensadora de Ar	Serpentina Condensadora de Aire	Air Condenser Serpentine
2	8013.107.309.00.2	1	Serpentina Evaporadora de Ar	Serpentina Evaporadora de Aire	Air Evaporator Serpentine
3	8013.107.310.00.0	1	Ventilador Radial 100mm	Ventilador Radial 100mm	Radial Fan 100mm
4	8013.107.311.00.8	2	Ventilador Axial	Ventilador Axial	Axial Fan
5	8013.107.312.00.6	1	Filtro Secador	Filtro Secador	Dryer Filter
6	8013.107.313.00.4	1	Válvula de Expansão	Válvula de Expansión	Expansion Valve
7	6011.101.126.00.2	1	Termostato	Termostato	Thermostat
8	8013.107.315.00.9	1	Pressostato	Presostato	Pressure Switch
9	-	1	Tampa Superior	Tapa Superior	Upper Cover
10	-	1	Suporte dos Filtros	Soporte de los Filtros	Filters Support
11	8013.107.618.00.6	2	Filtro de Ar	Filtro de Aire	Air Filter
12	-	1	Caixa Inferior	Caja Inferior	Low Box
13	8013.107.317.00.5	2	Abraçadeira	Abrazadera	Clamp
14	8013.107.318.00.3	1	Suporte do Filtro - Secador	Soporte del Filtro - Secador	Filter Support - Dryer
15	8013.101.325.00.4	1	Compresso (B)	Compreso (B)	Compressor (B)
16	8013.101.320.00.5	1	Suporte (A)	Soporte (A)	Support (A)

(A) Para BX 6150 - Até o U000155A código 8013.101.084.00.7, a partir do U000156A código 8013.101.320.00.5
(A) Para BX 6150 - hasta U000155A código 8013.101.084.00.7, codigo U000156A del código 8013.101.320.00.5
(A) For BX 6150 - Until U000155A código 8013.101.084.00.7,Code from the Code U000156A, 8013.101.320.00.5

(B) Para tartores montados antes de 18.07.2010, usar 8013.107.319.00.1, após usar 8013.101.325.00.8
(B) Montaje en el Tractor antes de 18.07.2010, el uso 8013.107.319.00.1, duespues 8013.101.325.00.8
(B) Tractor mounted before 18/07/2010, use 8013.107.319.00.1 after using 8013.101.325.00

KIT ACABAMENTO INTERNO
KIT ACABAMIENTO INTERNO
INNER FINISHING KIT

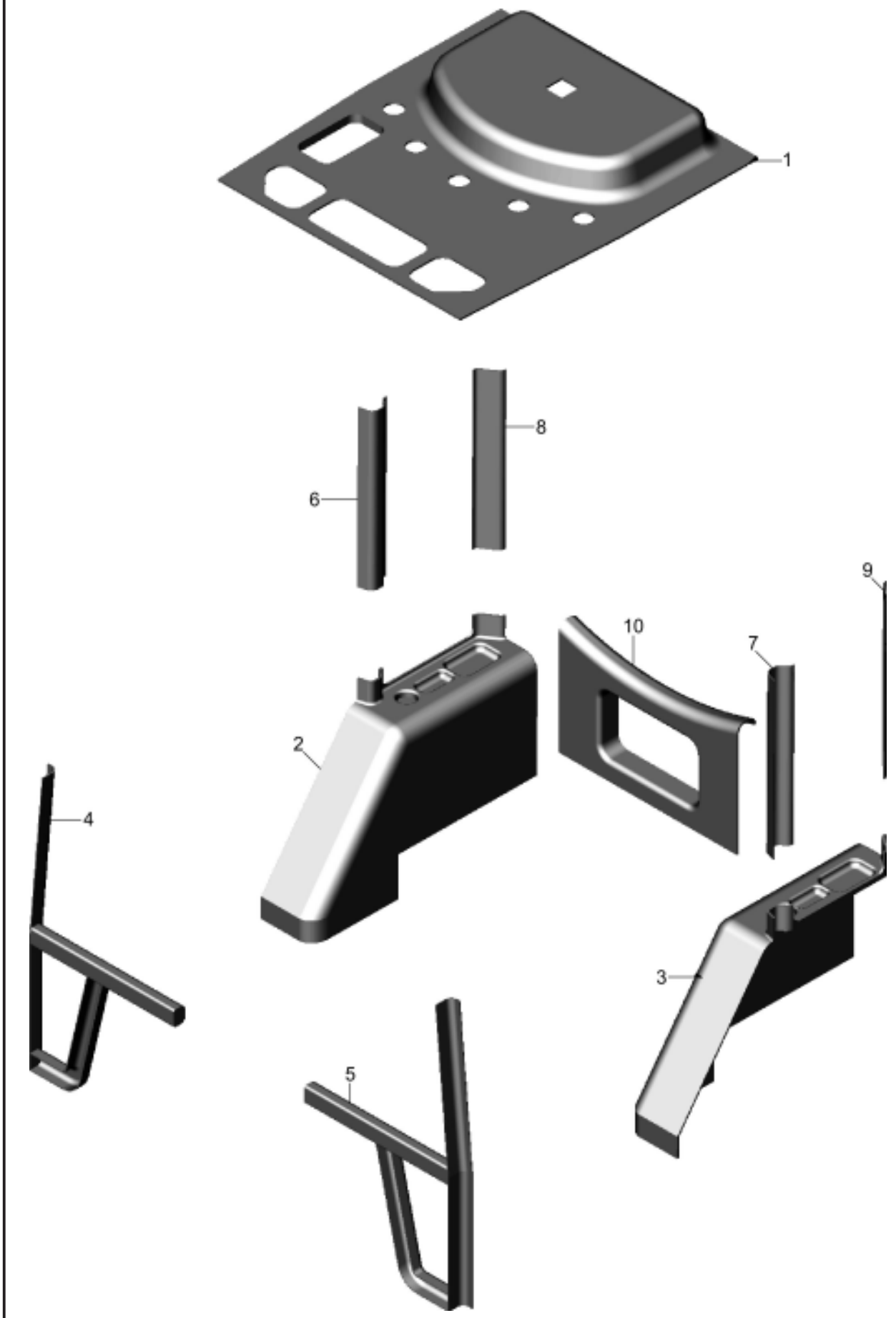

Utilizado Até o Trator BX 6110 n° B002399A

KIT ACABAMENTO INTERNO
KIT ACABAMIENTO INTERNO
INNER FINISHING KIT

ITEM	CÓDIGO Nº DE PIEZAS CODE	QNT. CT. QTY.	DENOMINAÇÃO / DENOMINACIÓN / DENOMINATION		
	8013.107.358.00.9	1	Cj. Teto Interno	Cj. Techo Interno	Inner Roof Set
2	8013.107.380.00.3	1	Paralama Lat. Dir.	Guardabarros Lat. Derecho	Right-hand Fender
3	8013.107.379.00.5	1	Paralama Lat. Esq.	Guardabarros Lat. Izquierdo	Left-hand Fender
4	8013.108.382.00.9	1	Coluna Frontal Lat. Dir.	Columna Frontal Lat. Derecha	Right Front Column
5	8013.107.381.00.1	1	Coluna Frontal Lat. Esq.	Columna Frontal Lat. Izquierda	Left Front Column
6	8013.107.384.00.5	2	Coluna Central Lat. Dir.	Columna Central Lat. Derecha	Right Central Column
7	8013.107.383.00.7	2	Coluna Central Lat. Esq.	Columna Central Lat. Izquierda	Left Central Column
8	8013.107.386.00.0	1	Coluna Traseira Lat. Dir.	Columna Trasera Lat. Derecha	Right Rear Column
9	8013.107.385.00.2	1	Coluna Traseira Lat. Esq.	Columna Trasera Lat. Izquierda	Left Rear Column
10	8013.107.387.00.8	1			

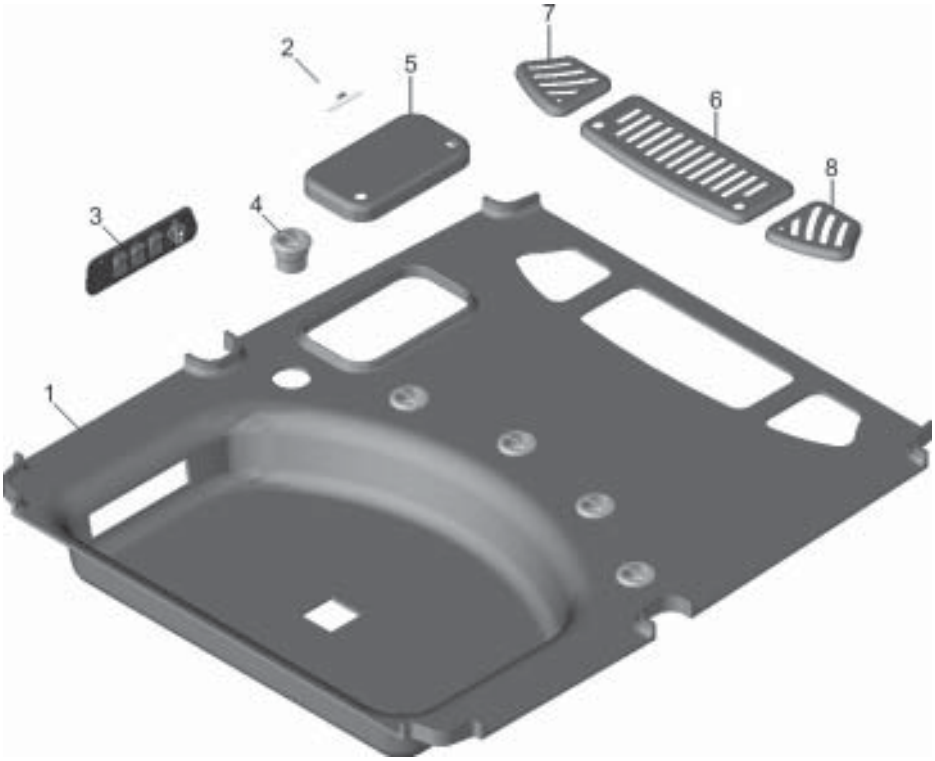

TETO INTERNO E PAINEL DE COMANDO
TECHO INTERNO Y TABLERO DE COMANDO
INNER ROOF AND COMMAND PANEL

ITEM	CÓDIGO Nº DE PIEZAS CODE	QNT. CT. QTY.	DENOMINAÇÃO / DENOMINACIÓN / DENOMINATION		
1	8013.107.358.00.9	1	Teto Interno	Techo Interno	Inner Roof
2	8013.111.090.00.2	1	Lanterna Interna	Linterna Interna	Inner Light
3	8013.111.094.00.4	1	Cj. Painel de Comando	Cj. Tablero de Comando	Command Panel Set
4	8013.107.363.00.9	5	Duto de Ar	Tubo de Aire	Air Pipe
5	8013.107.362.00.1	1	Tampa da Central Elétrica	Tapa de la Central Electrica	Electric Central Cover
6	8013.107.359.00.7	1	Tampa de Acesso Central	Tapa de Acceso Central	Central Access Cover
7	8013.107.361.00.3	1	Tampa de Acesso Lat. Esq.	Tapa de Acceso Lat. Izq.	Left Side Cover
8	8013.107.360.00.5	1	Tampa de Acesso Lat. Dir.	Tapa de Acceso Lat. Der.	Right Side Cover

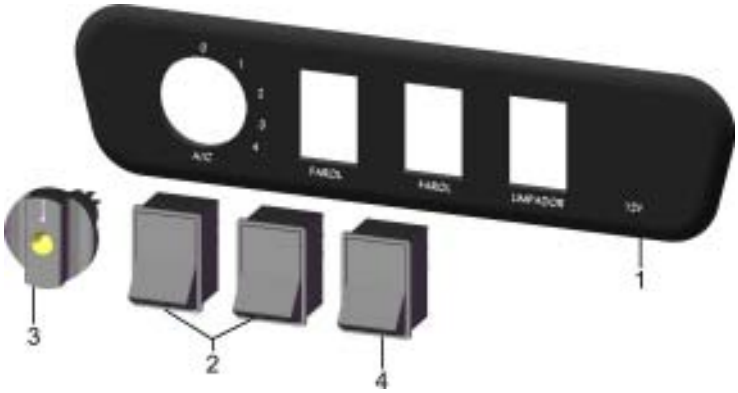

PAINEL DE COMANDO
TABLERO DE COMANDO
COMMAND PANEL

ITEM	CÓDIGO Nº DE PIEZAS CODE	QNT. CT. QTY.	DENOMINAÇÃO / DENOMINACIÓN / DENOMINATION		
1	8013.111.094.00.4	1	Painel de Comando	Tablero de Comando	Command Panel
2	8013.111.087.00.8	2	Interruptor do Farol	Interruptor del Faro	Light Switch
3	8013.111.089.00.4	1	Chave de Corsa do A/C	Llave de Corsa del A/C	A/C Corsa Key
4	8013.111.088.00.6	1	Interruptor do Limpador	Interruptor del Limpiador	Cleaner Switch

CJ PLATAFORMA
CJ PLATAFORMA

ITEM	CÓDIGO Nº DE PIEZAS CODE	QNT. CT. QTY.	DENOMINAÇÃO / DENOMINACIÓN / DENOMINATION		
1	8013.107.535.00.2	1	Cj Plataforma	Cj Plataforma	
2	8013.107.536.00.0	1	Cj Estrutura	Cj Estructura	

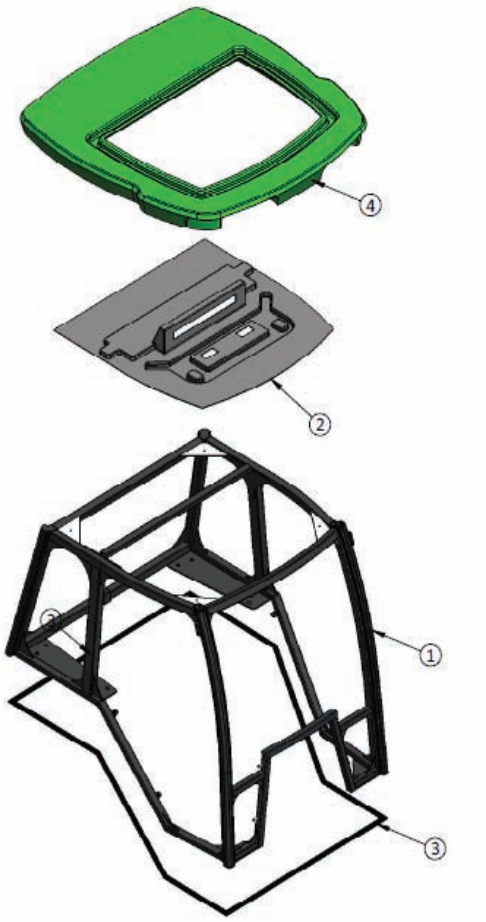

CJ ESTRUTURA
CJ ESTRUCTURA

ITEM	CÓDIGO Nº DE PIEZAS CODE	QNT. CT. QTY.	DENOMINAÇÃO / DENOMINACIÓN / DENOMINATION		
1	8013.107.536.00.0	01	Cj Estrutura	Cj Estructura	
2	8013.107.537.00.8	01	Teto Intermediário	Techo Intermediario	
3	8013.107.538.00.6	6m	Borracha Perfil Esponjoso 29x10mm	Goma Perfil Esponjoso 29x10mm	
4	8013.107.539.00.4	01	Cj Teto Externo	Cj Techo Externo	

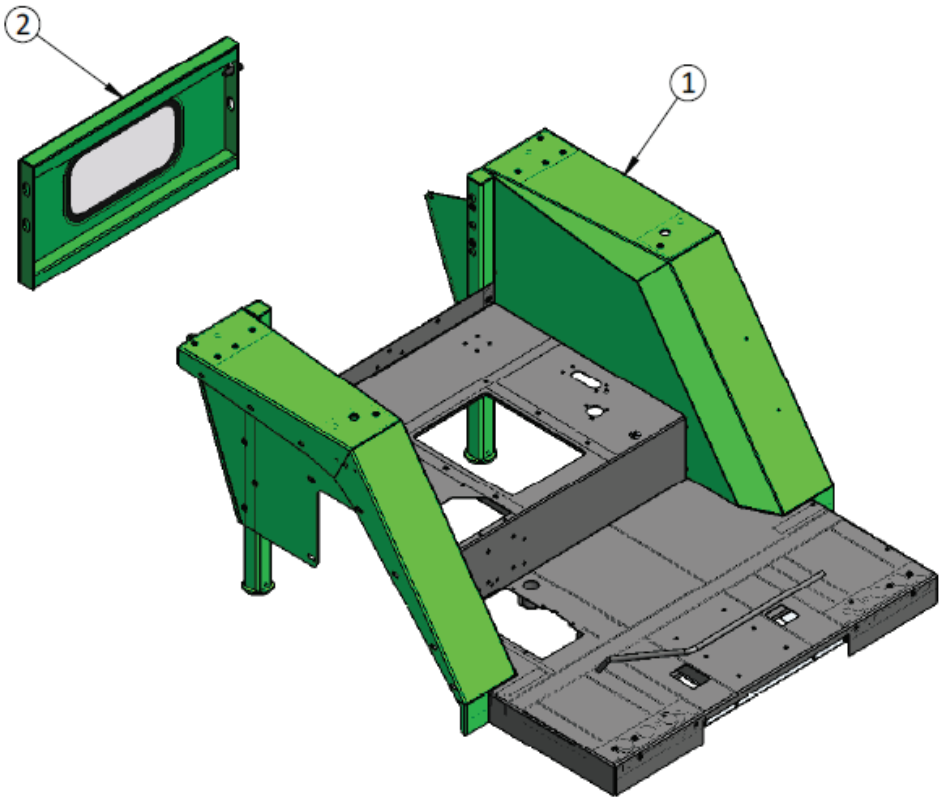

CJ PLATAFORMA
CJ PLATAFORMA

ITEM	CÓDIGO Nº DE PIEZAS CODE	QNT. CT. QTY.	DENOMINAÇÃO / DENOMINACIÓN / DENOMINATION		
1	8013.107.535.00.2	01	Plataforma Agrale BX	Plataforma Agrale BX	
2	8013.107.541.00.0	01	Cj Tampa Traseira	Cj Tapa Trasera	

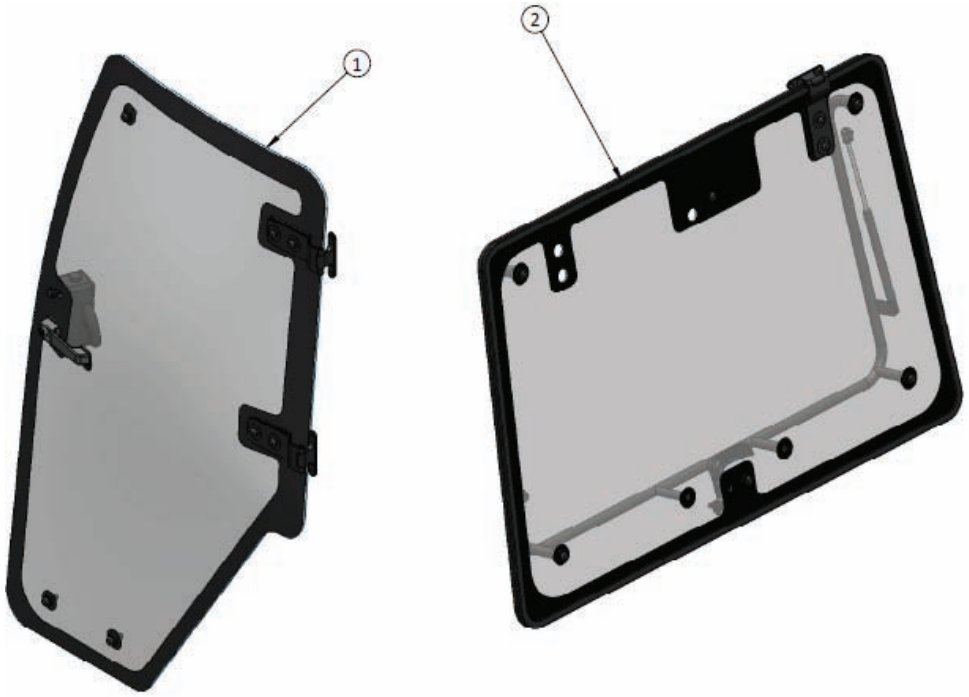

CJ VIDROS MÓVEIS
CJ VIDRIO MÓVIL

ITEM	CÓDIGO Nº DE PIEZAS CODE	QNT. CT. QTY.	DENOMINAÇÃO / DENOMINACIÓN / DENOMINATION		
1	8013.107.544.00.4	01	Cj Porta	Cj Puerta	
2	8013.107.543.00.6	01	Cj Janela	Cj Ventana	

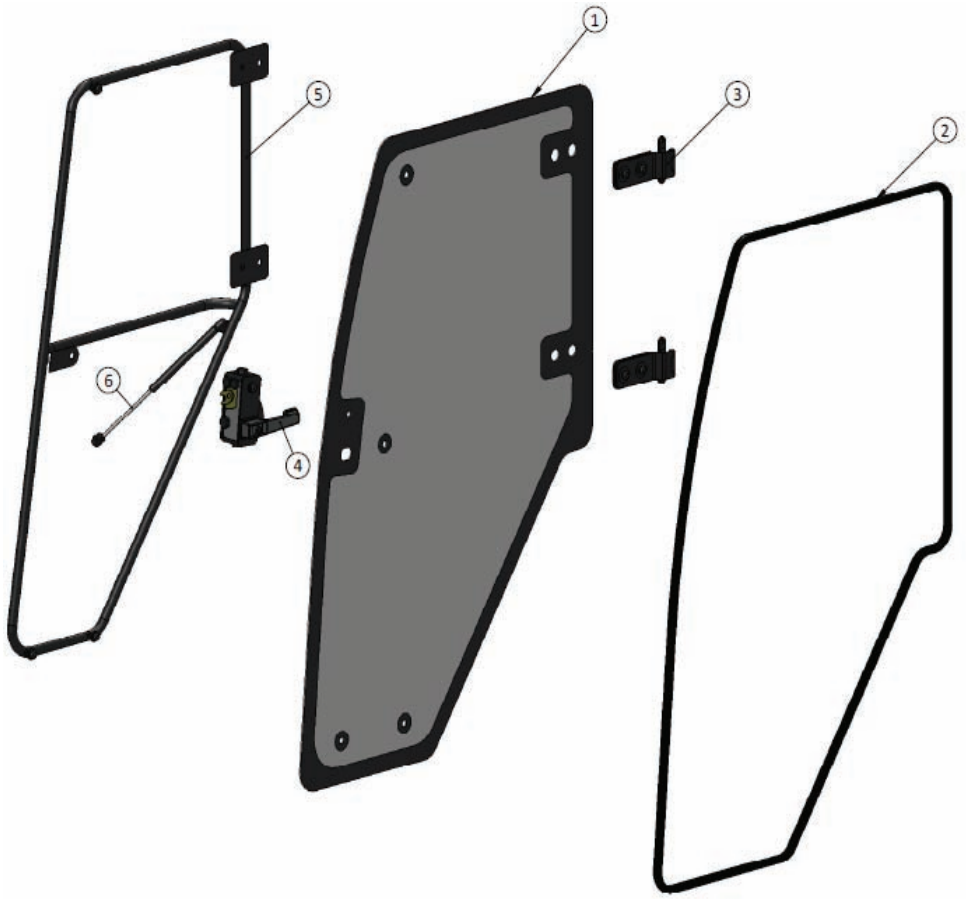

CJ PORTA
CJ PUERTA

ITEM	CÓDIGO Nº DE PIEZAS CODE	QNT. CT. QTY.	DENOMINAÇÃO / DENOMINACIÓN / DENOMINATION		
1	8013.107.545.00.1	01	Vidro Porta	Vidrio Puerta	
2	8013.107.546.00.9	01	Borracha Vulcanizada Porta/Janela	Goma Vulcanizada Puerta/Ventana	
3	8013.107.547.00.7	02	Cj Dobradiça Microfundida Plana	Cj Bisagra Micro. Plana	
4	8013.107.548.00.5	01	Cj Fechadura Maçaneta Porta	Cj Cerradura Asidero Puerta	
5	8013.107.549.00.3	01	Puxador Porta	Puxador Puerta	
6	8013.107.346.00.4	01	Amortecedor Mola a Gas	Amortiguador Muelle Gas	

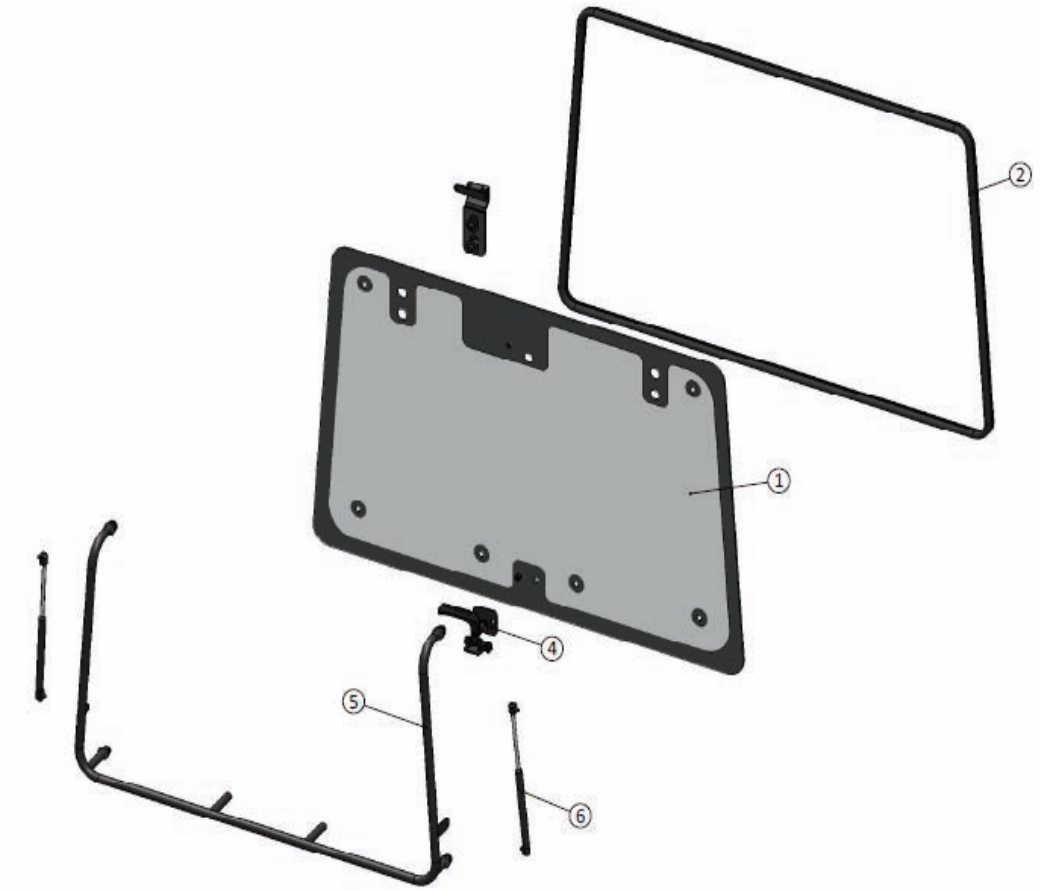

CJ JANELA
CJ VENTANA

ITEM	CÓDIGO Nº DE PIEZAS CODE	QNT. CT. QTY.	DENOMINAÇÃO / DENOMINACIÓN / DENOMINATION		
1	8013.107.552.00.7	01	Vidro Janela	Vidrio Ventana	
2	8013.107.546.00.9	01	Borracha Vulcanizada Porta/Janela	Goma Vulcanizada Puerta / Ventana	
3	8013.107.547.00.7	02	Cj Dobradiça Microfundida Plana	Cj Bisagra Micro. Plana	
4	8013.107.555.00.0	01	Cj Maçaneta Janela Injetada	Cj Asidero Ventana Injetada	
5	8013.107.556.00.8	01	Cj Puxador Janela	Cj Puxador Ventana	
6	8013.107.346.00.4	02	Amortecedor Mola a Gas	Amortiguador Muelle Gas	

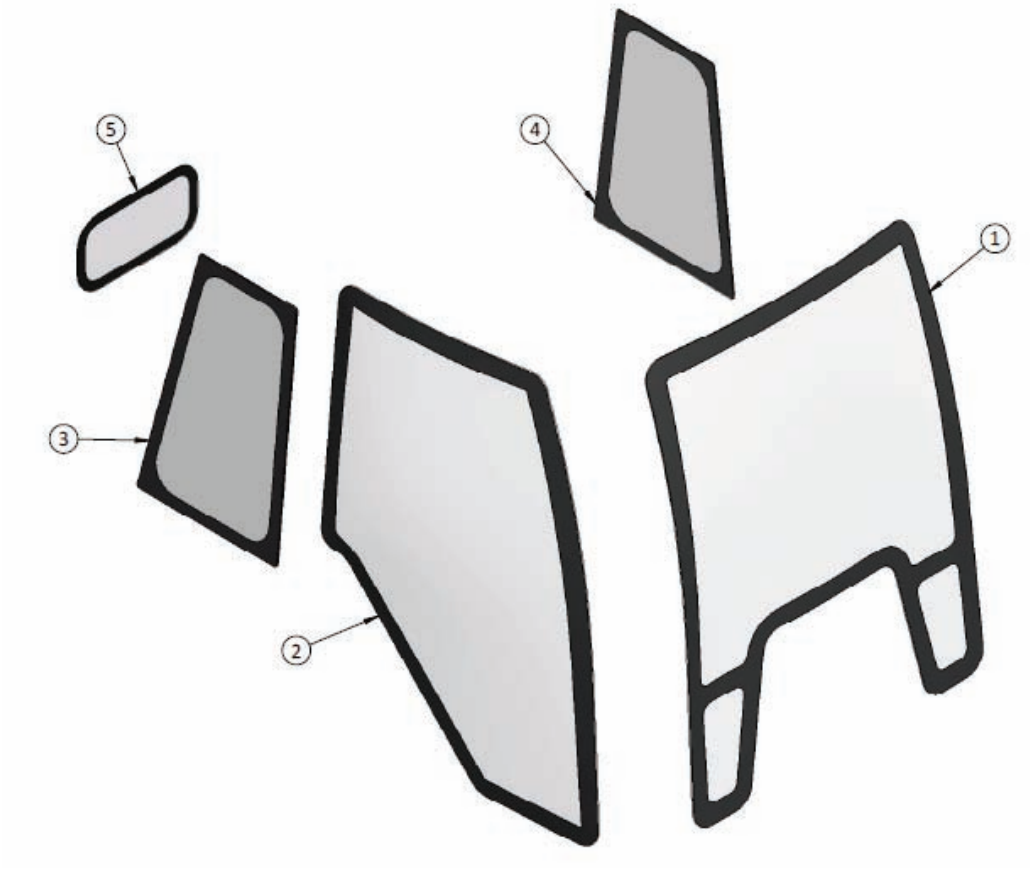

CJ VIDROS FIXOS
CJ VIDRIOS FIJOS

ITEM	CÓDIGO Nº DE PIEZAS CODE	QNT. CT. QTY.	DENOMINAÇÃO / DENOMINACIÓN / DENOMINATION		
1	8013.107.559.00.2	01	Vidro Parabrisa	Vidrio Parabrisa	
2	8013.107.560.00.0	01	Vidro Ld Frontal	Vidrio Ld Frontal	
3	8013.107.561.00.8	02	Vidro Ld Traseiro	Vidrio Ld Trasero	
4	8013.107.562.00.6	01	Vidro Le Traseiro	Vidrio Le Trasero	
5	8013.107.563.00.4	01	Vidro Fixo Traseiro	Vidro Fijo Trasero	

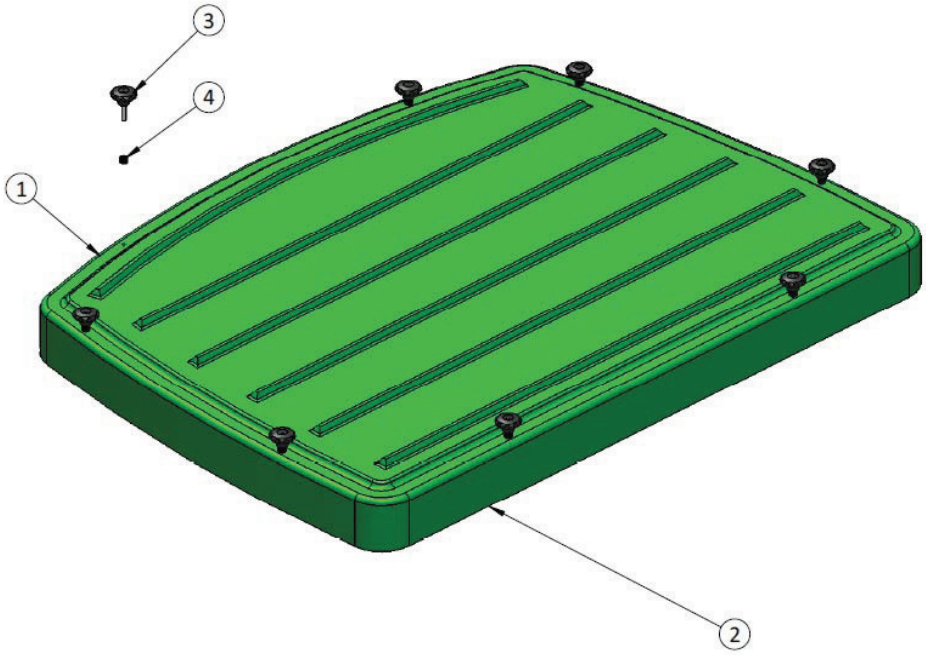

CJ TAMPA DE ACESSO
CJ TAPA DE ACCESO

ITEM	CÓDIGO Nº DE PIEZAS CODE	QNT. CT. QTY.	DENOMINAÇÃO / DENOMINACIÓN / DENOMINATION		
1	8013.107.565.00.9	01	Tampa Ac Agrale Bx G2	Tapa Ac Agrale Bx G2	
2	8013.107.566.00.78	01	Bor. Vulca. Tampa Ac Agrale Bx G2	Goma. Vulca. Tapa Ac Agrale Bx G2	
3	8013.107.567.00.5	08	Manípulo Macho M6	Manipulo Macho	
4	8013.107.568.00.3	08	Arruela Borracha E-162	Arandela Goma E-162	

CJ ELÉTRICO
CJ ELECTRICO

ITEM	CÓDIGO Nº DE PIEZAS CODE	QNT. CT. QTY.	DENOMINAÇÃO / DENOMINACIÓN / DENOMINATION		
1	8013.111.129.00.8	06	Cj Farol Ft 900	Cj Farol Ft 900	
1	8013.111.130.00.6	02	Cj Lanterna Direcional Cobo Smv	Cj Linterna de Direccional Cobo Smv	
1	8013.111.131.00.4	02	Cj Lanterna Direcional Cobo 70mm	Cj Linterna de Direccion Cobo 70mm	
1	8013.111.132.00.2	01	Lanterna de Teto	Linterna de techo	
2	8013.111.133.00.0	01	Cj Painel de comando Coluna	Cj Panel de Comando Columna	
2	8013.111.134.00.8	01	Central Elétrica	Central Electrica	
2	8013.111.135.00.5	01	Chicote Elétrico C/AC	Cchicote Electrico	
3	8013.111.136.00.3	01	Cj Limpador de Pára-Brisa	Cj Limpiador de Parabrisas	
3	8013.111.137.00.1	01	Cj Limpador Traseiro	Cj Limpiador Trasero	
3	8013.111.138.00.9	01	Cj Esguicho	Cj Esguicho	

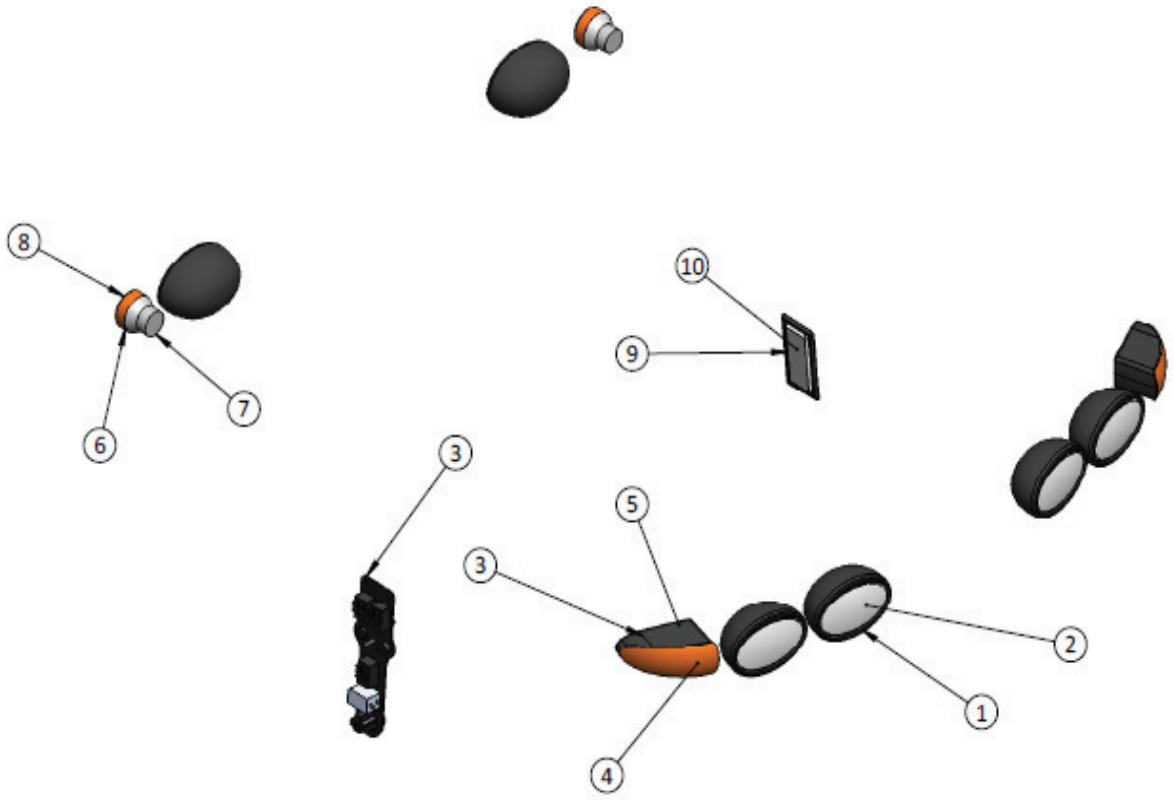

CJ ILUMINAÇÃO
CJ ILUMINACIÓN

ITEM	CÓDIGO Nº DE PIEZAS CODE	QNT. CT. QTY.	DENOMINAÇÃO / DENOMINACIÓN / DENOMINATION		
1	8013.111.139.00.7	01	Cj Farol Ft 900	Cj Farol Ft 900	
2	8013.111.140.00.5	01	Lãmpada Halógena H3 12v 55w	Lámpara Halógena H3 12v 55w	
3	8013.111.141.00.3	01	Lanterna Direcional Cobo Smv	Linterna Direccional Cobo Smv	
4	8013.111.142.00.1	01	Lãmpada12v 12w 1 Pólo	Lámpara 12v 12w Pólo	
5	8013.111.143.00.9	02	Paraf. Allen Cab. Cilindrica M6 x 80	Tornillo Alien Cab. Cilindrica M6 x 80	
6	8013.111.144.00.7	01	Lanterna Direcional Traseira 70mm	Linterna Direccional Trasera 70mm	
7	8013.111.145.00.4	01	Soquete Lanter. Direcional Traseira	Soquete Lint. Direccional Trasera	
8	8013.111.146.00.2	01	Lãmpada 12v 4w 9mm T4w	Lámpara 12v 4w 9mm T4w	
9	8013.111.132.00.2	01	Lanterna de Teto Palio	Linterna de Techo Palio	
10	8013.111.148.00.8	01	Lãmpada 12v 10w Torpedo 40mm	Lámpara 12v 10w Torpedo 40mm	

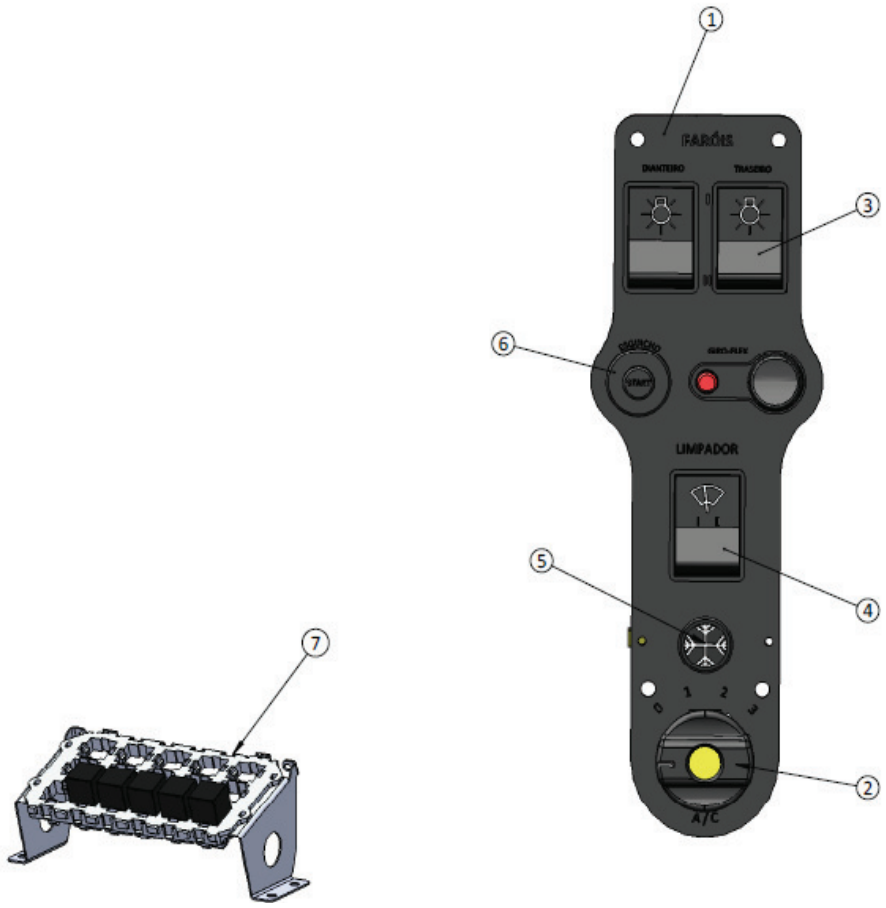

CJ COLUNA DE COMANDO CJ COLUMNA DE COMANDO					
ITEM	CÓDIGO Nº DE PIEZAS CODE	QNT. CT. QTY.	DENOMINAÇÃO / DENOMINACIÓN / DENOMINATION		
1	8013.111.149.00.6	01	Adesivo Policarb. Painel de Coman.	Adhesivo Policarb. Panel de Cman.	
2	8013.111.150.00.4	01	Interruptor A/C Corsa	Interruptor A/C Corsa	
3	8013.111.151.00.2	02	Interruptor Farol 2 Estágios	Interruptor Farol 2 Estagios	
4	8013.111.152.00.0	01	Interruptor Limpador	Interruptor Limpiador	
5	8013.111.153.00.8	01	Termostato Standart RC-32607-2	Termostato Stamdart Rc-32607-2	
6	8013.111.154.00.6	01	Interruptor Esguicho	Interruptor Esguicho	
7	8013.111.134.00.8	01	Central Elétrica	Central Elétctrica	
8	8013.111.135.00.5	01	Chicote Elétrico	Chicote Eléctrico	

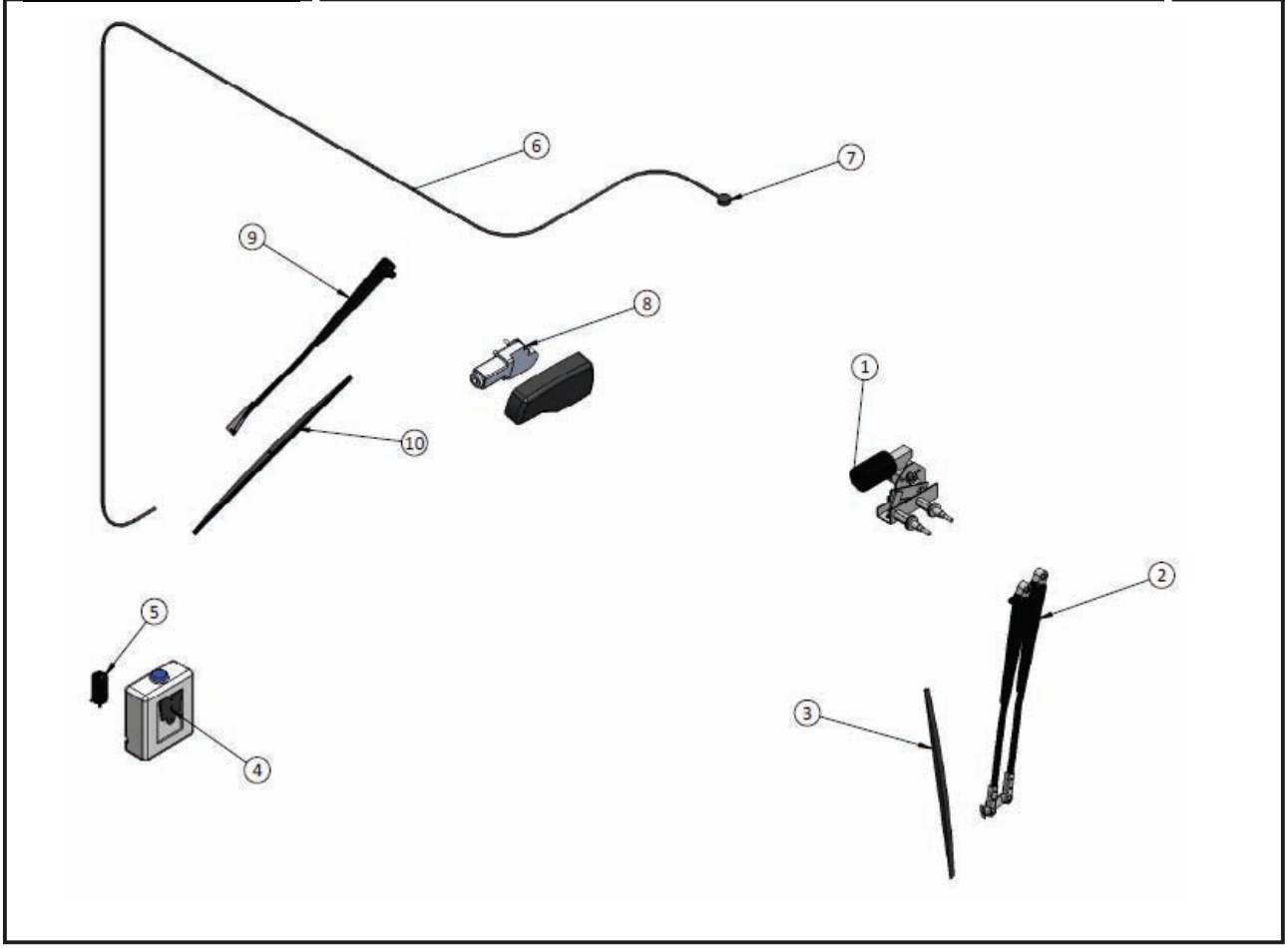

CJ LIMPADORES
CJ LIMPIADORES

ITEM	CÓDIGO Nº DE PIEZAS CODE	QNT. CT. QTY.	DENOMINAÇÃO / DENOMINACIÓN / DENOMINATION		
1	8013.111.158.00.7	01	Motor Limpa. Trator Agrale Bx/G2	Motor Limp. Tractor Agrale Bx/G2	
2	8013.111.159.00.5	01	Braço Limp. Para-Brisa Duplo 60mm	Brazo Limp. Parabrisa Duplo 60mm	
2	8013.111.167.00.8	01	Palheta Limpador Trator 16	Palheta Limpiador Tractor 16	
3	8013.111.160.00.3	01	Palheta Limp. Pára-Brisa Trator 24	Palheta Limp. Parabrisa Tractor 24	
4	8013.111.161.00.1	01	Reservatório Universal 1,2L	Reservatorio Universal 1,2L	
5	8013.111.162.00.9	01	Bomba Esguicho Limpador	Bomba Esguicho Limpiador	
6	8013.111.163.00.7	3,5MT	Mangueira Esguicho	Manguera Esguicho	
7	8013.111.164.00.5	01	Bico Ejetor de Agulha - Burucutu	Pico Eyector de Aguja - Burucutu	
8	8013.111.165.00.2	01	Motor Limpador Traseiro Trator	Motor Limpiador Trasero Tractor	
9	8013.111.166.00.0	01	Braço Limpador Trator 440mm	Brazo Limpiador Tractor 440mm	

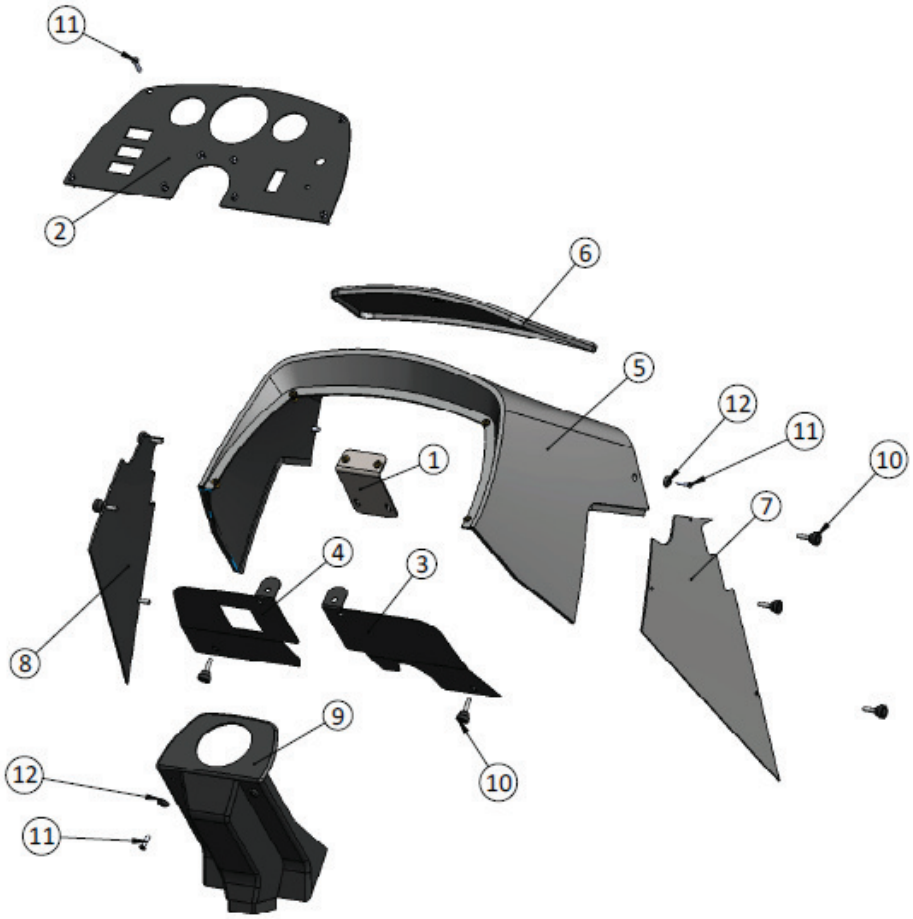

CJ PAINEL DE COMANDOS
CJ PANEL DE COMANDO

ITEM	CÓDIGO Nº DE PIEZAS CODE	QNT. CT. QTY.	DENOMINAÇÃO / DENOMINACIÓN / DENOMINATION		
1	8013.107.571.00.7	01	Chapa Suporte do Painel	Chapa Soporte del Panel	
2	8013.107.572.00.5	01	Chapa Painel de Comandos	Chapa Panel de Control	
3	8013.107.573.00.3	01	Chapa Inferior Ld Painel	Chapa Inferior Ld Panel	
4	8013.107.574.00.1	01	Chapa Inferior Le Painel	Chapa Inferior Le Panel	
5	8013.107.575.00.8	01	Acabamento Superior Painel	Acabamiento Superior Panel	
6	8013.107.576.00.6	01	Tampa de Acesso do Painel	Tapa de Acesso do Panel	
7	8013.107.577.00.4	01	Acabamento Ld Painel	Acabamiento Ld Panel	
8	8013.107.578.00.2	01	Acabamento Le Painel	Acabamiento Le Panel	
9	8013.107.579.00.0	01	Acabameto Barra Direção	Acabamiento Barra Direcção	
10	8013.107.580.00.8	08	Manípulo Macho Botão	Manipulo Macho Botón	
11	8013.107.581.00.6	12	Paraf. Philips Cabeça Chata M6x25	Tornil. Philips Cabeza Chata M6x25	
12	8013.107.582.00.4	02	Arr. Acabamento Plastica M6x20x4	Arand. Acabamiento Plas. M6x20x4	

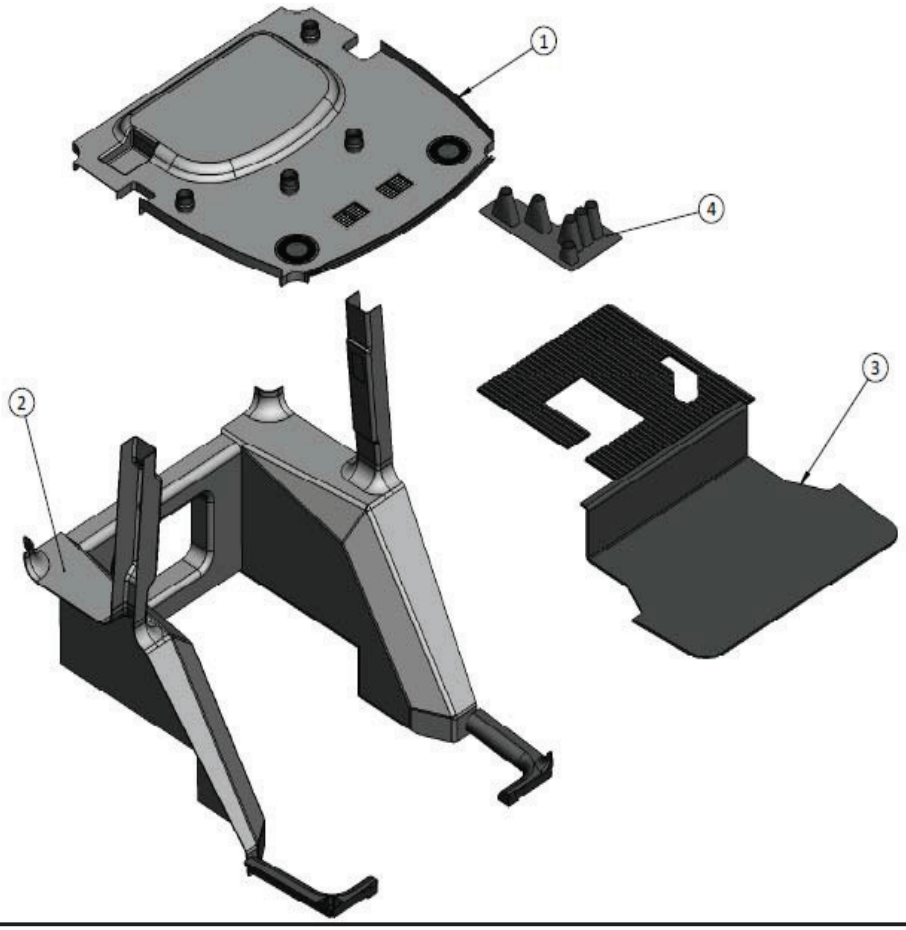

CJ ACABAMENTO
CJ ACABAMIENTO

ITEM	CÓDIGO Nº DE PIEZAS CODE	QNT. CT. QTY.	DENOMINAÇÃO / DENOMINACIÓN / DENOMINATION		
1	8013.199.583.00.2	01	Cj Teto Interno Agrale Bx/G2	Cj Techo Interno Agrale Bx/G2	
2	8013.199.176.00.4	01	Kit Acabam. Interno Agrale Bx/G2	Kit Acabam. Interno Agrale Bx/G2	
3	8013.199.584.00.0	01	Cj Tapete Agrale Bx/G2	Cj Tapiz Agrale Bx/G2	
4	8013.199.177.00.2	01	Kit Vedação Agrale Bx/G2	Kit Vedación Agrale Bx/G2	
5	8013.199.178.00.9	01	Kit Componentes Extras Bx 6110	Kit Componentes Extras Bx 6110	

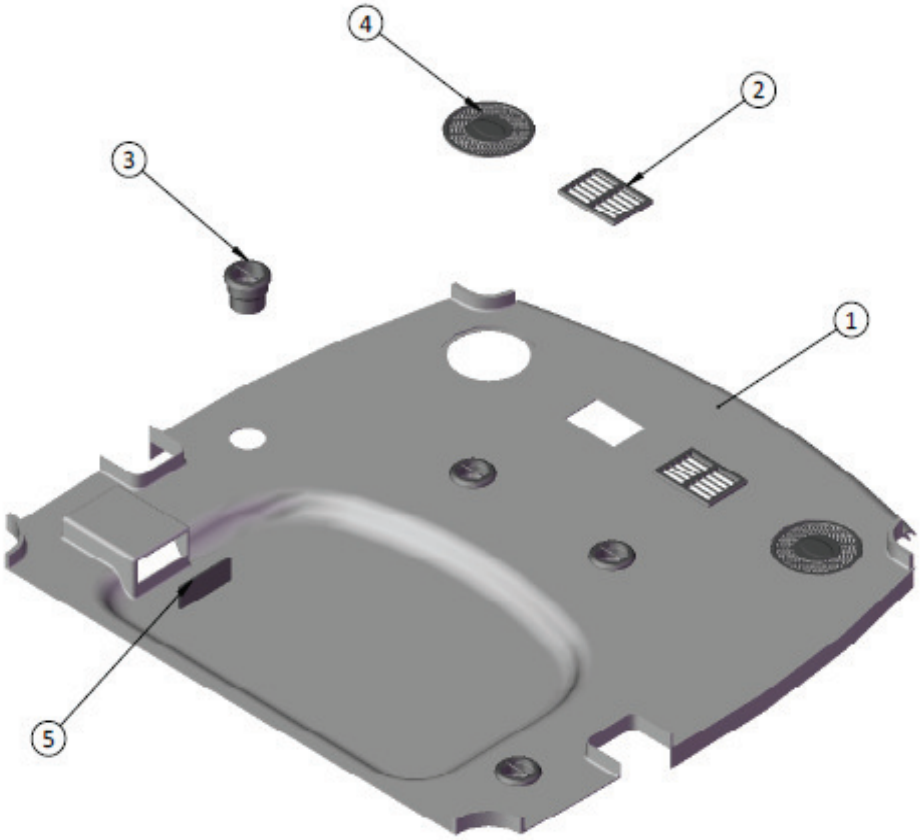

CJ TETO INTERNO
CJ TECHO INTERNO

ITEM	CÓDIGO Nº DE PIEZAS CODE	QNT. CT. QTY.	DENOMINAÇÃO / DENOMINACIÓN / DENOMINATION		
1	8013.107.585.00.7	01	Acab. Interno Teto Agrale Bx/G2	Acab. Interno Techo Agrale Bx/G2	
2	8013.107.586.00.5	02	Difusor Renovação Ar Retangular	Difusor Renovación Aire Retangular	
3	8013.107.587.00.3	04	Bocal Saida de Ar Agrale	Bocal Saida de Aire Agrale	
4	8013.107.588.00.1	02	Par Tela Alto - Falante 6	Par Alambrera Alto Hablante	
5	8013.107.589.00.9	01	Tapa Buraco Cd Player	Empasto Cd-Player	

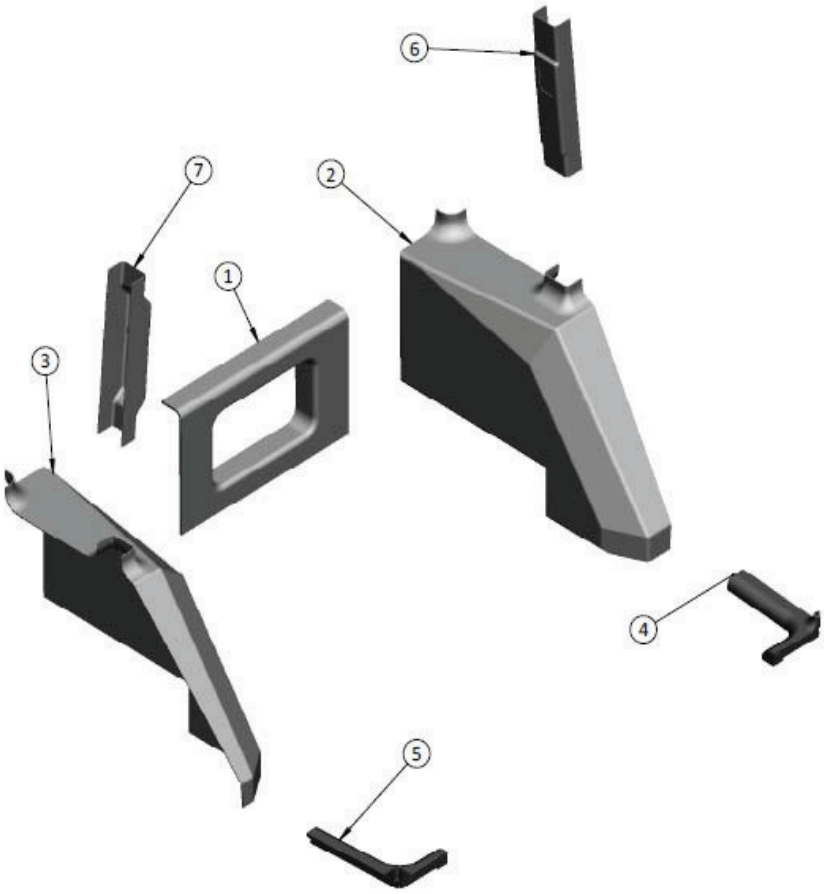

CJ FORRAÇÃO INTERNA
CJ FORRAÇÃO INTERNA

ITEM	CÓDIGO Nº DE PIEZAS CODE	QNT. CT. QTY.	DENOMINAÇÃO / DENOMINACIÓN / DENOMINATION		
1	8013.107.590.00.7	01	Acab. Interno Traseiro Agrale Bx/G2	Acab. Interno Trasero Agrale Bx/G2	
2	8013.107.591.00.5	01	Acab, Interno Pára-Lama Le Agrale	Acab. Interno Guardabarro Le Agrale	
3	8013.107.592.00.3	01	Acab. Interno Pára-lama Ld Agrale	Acab. Interno Guardabarro Ld Agrale	
4	8013.107.593.00.1	01	Acab. Interno Frontal Le Agrale	Acab. Interno Frontal Le Agrale	
5	8013.107.594.00.9	01	Acab. Interno Frontal Ld Agrale	Acab. Interno Frontal Le Agrale	
6	8013.107.595.00.6	01	Acab. Coluna Central Le Agrale	Acab. Columna Central Le Agrale	
7	8013.107.596.00.4	01	Acab. Coluna Central Ld Agrale	Acab. Columna Central Ld Agrale	

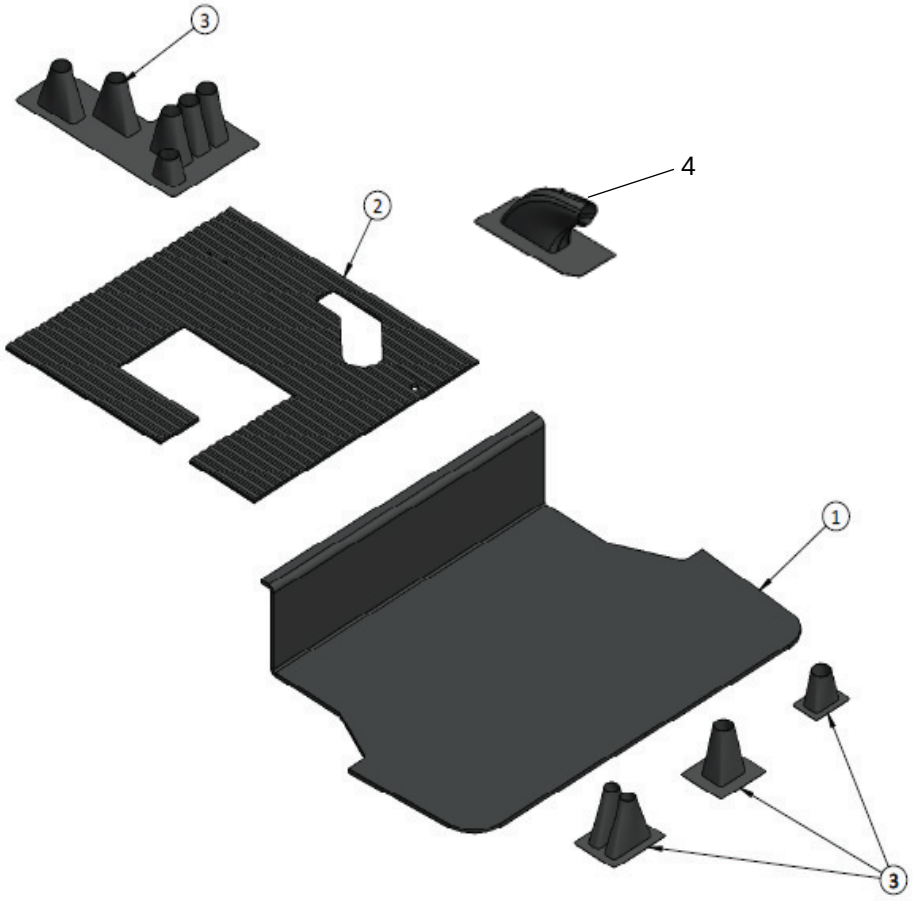

CJ VEDAÇÕES
CJ VEDACION

ITEM	CÓDIGO Nº DE PIEZAS CODE	QNT. CT. QTY.	DENOMINAÇÃO / DENOMINACIÓN / DENOMINATION		
1	8013.107.540.00.2	01	Tapete Dianteiro	Tapiz Delantero	
2	8013.107.151.00.8	01	Tapete Traseiro	Tapiz Trasero	
3	8013.199.177.00.2	01	Kit Vedação	Kit Vedación	
4	8013.107.531.00.1	01	Vedação Embreagem TDP		

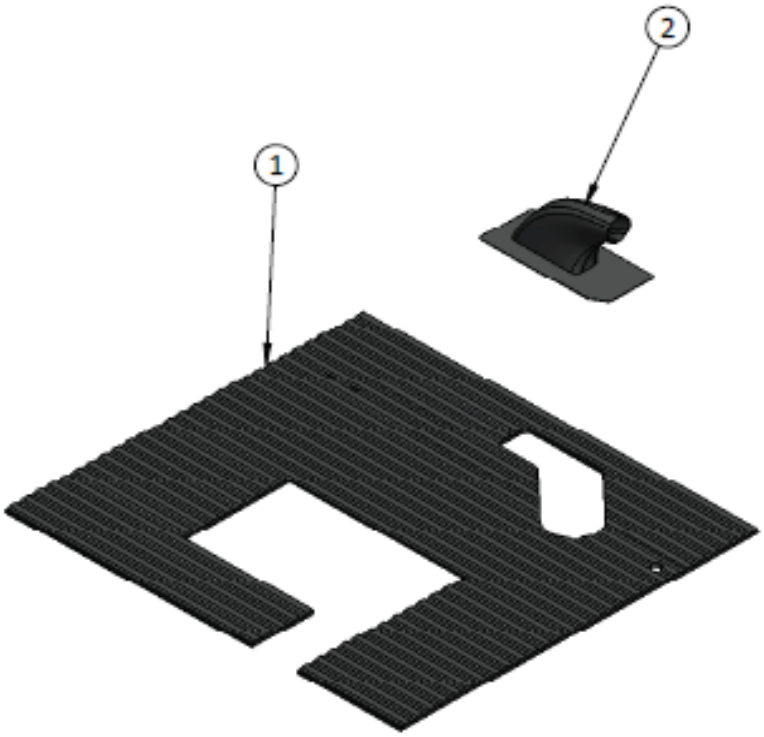

CJ VEDAÇÕES
CJ VEDACION

ITEM	CÓDIGO Nº DE PIEZAS CODE	QNT. CT. QTY.	DENOMINAÇÃO / DENOMINACIÓN / DENOMINATION		
1	8013.107.553.00.5	01	Tapete Traseiro 6110	Tapiz Trasero 6110	
2	8013.199.179.00.8	01	Kit Vedação Freio de Mão Embreag.	Kit Vedación Freno de Mão Embrag.	

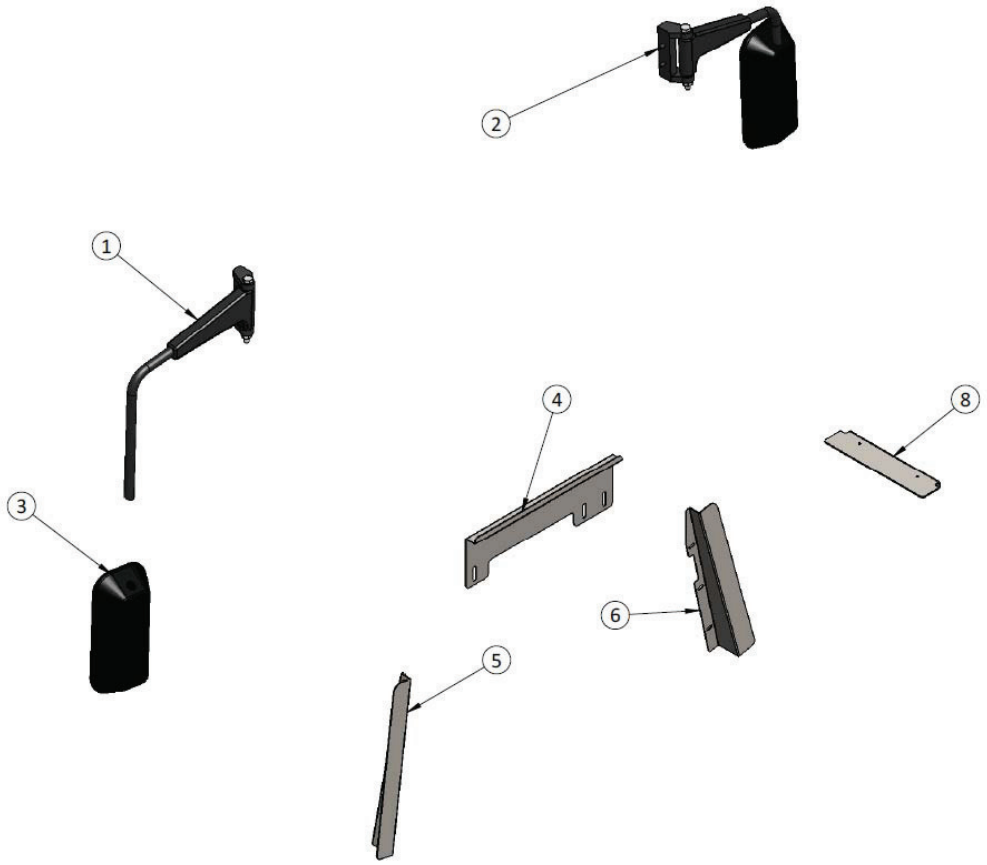

CJ COMPONENTES EXTERNOS
CJ COMPONIENTES EXTERNOS

ITEM	CÓDIGO Nº DE PIEZAS CODE	QNT. CT. QTY.	DENOMINAÇÃO / DENOMINACIÓN / DENOMINATION		
1	8013.107.507.00.2	01	Braço Espelho Agrale Bx Ld	Brazo Espejo Agrale Bx Ld	
2	8013.107.598.00.0	01	Braço Espelho Agrale Bx Le	Brazo Espejo Agrale Bx Le	
3	8013.107.599.00.8	02	Espelho Rtrovisor 16mm	Espejo Retrovisor 16mm	
4	8013.107.600.00.4	01	Ch Acabamento Capõ Le	Ch Acabamiento Capó Le	
5	8013.107.601.00.2	01	Ch Acabamento Capô Ld	Ch Acabamiento Capó Ld	
6	8013.107.602.00.0	01	Ch Acabamento Capõ Superior	Ch Acabamiento Capó Supeior	
7	8013.107.603.00.8	01	Bielastomero Painel Agrale Bx G2	Bielastomero Panel Agrale Bx G2	
8	8013.107.604.00.6	01	Chapa Acabamento Degrau	Chapa Acabamiento Scabel	

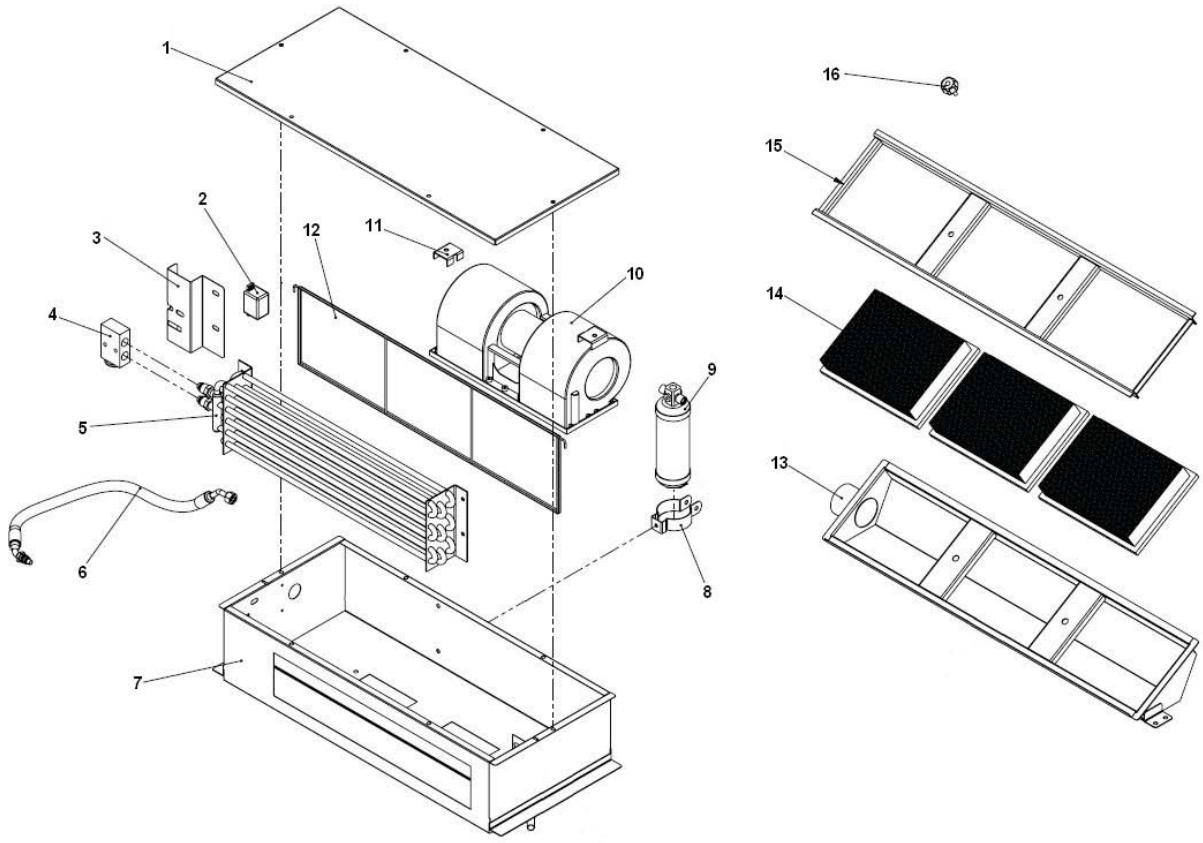

MÓDULO EVAPORADOR E FILTRO DE AR
MÓDULO EVAPORADOR Y FILTRO DE LO AR

ITEM	CÓDIGO Nº DE PIEZAS CODE	QNT. CT. QTY.	DENOMINAÇÃO / DENOMINACIÓN / DENOMINATION		
1	8013.107.615.00.2	01	Tampa da Caixa Evaporadora	Tapa de la Caja Evaporadora	
2	8013.107.616.00.0	01	Termostato	Termostato	
3	8013.107.617.00.8	01	Suporte Valvula Serpentina	Soporte Valvula Serpentina	
4	8013.107.619.00.4	01	Válvula de Expansão 1,5TR	Válvula de Expansión 1,5TR	
5	8013.107.620.00.2	01	Serpentina Evaporadora	Serpentina Evaporadora	
6	8013.107.621.00.0	01	Mtg Mangueira 6700mm	Mtg Maguera 6700mm	
7	8013.107.622.00.8	01	Mtg Caixa Evaporadora	Mtg Caja Evaporadora	
8	8013.107.623.00.6	02	Abraçadeira Sobenial 2	Abrazadeira Sobenial 2	
9	8013.107.624.00.4	01	Filtro Secador	Filtro Secador	
10	8013.107.625.00.1	01	Ventilador Radial	Ventilador Radial	
11	8013.107.626.00.9	02	Presilha do Motor	Presilla Motor	
12	8013.107.627.00.7	01	Filtro Grade Interno	Filtro Grade Interno	
13	8013.107.630.00.1	01	Mtg Caixa Filtro	Mtg Caja Filtro	
14.1	8013.107.618.00.6	03	Filtro de Ar Anti Polen	Filtro de Aire Anti Polen	
14.2	8013.107.884.00.4	01	Filtro Carvão Ativido		
15	8013.107.631.00.9	01	Mgt Grade Fixação Filtro	Mtg Grade Fijación Filtro	
16	8013.107.632.00.7	02	Manípulo M8	Manipulo M8	
-	8013.107.633.00.5	6,0m	Tubo Dreno Spiroflex 1/2	Tubo Dreno Spiroflex 1/2	
-	8013.107.634.00.3	0,7m	Tubo Vacuo-Ar 2.1/2	Tubo Vacuo Aire 2.1/2	
-	8013.107.635.00.0	01	Termostato com Regulagem	Termostato con Reglaje	
-	8013.107.636.00.8	02	Anéis O' Ring 6	Anillos O' Ring 6	
-	8013.107.637.00.6	01	Anéis O' Ring 10	Anillos O' Ring 10	
-	8013.107.638.00.4	02	Purgadores Bico de Pato	Purgadores Pico de Pato	
-	8013.107.640.00.0	4,3m	Mangueira 6	Manguera	
-	8013.107.644.00.8	02	Capa de Conexão Mangueira	Capa de Conexão Manguera	
-	8013.107.642.00.6	01	Conexão 6 45° F 5/8 s/ Válvula	Conexão 6 45° F 5/8 s/ Válvula	
-	8013.107.643.00.4	01	Conexão 9 90° F 5/8 s/ Válvula	Conexão 9 90° F 5/8 s/ Válvula	
	8013.107.458.00.7	01	Kit Evaporador Ac Agrale Bx G2	Kit Evaporador Ac Agrale Bx G2	

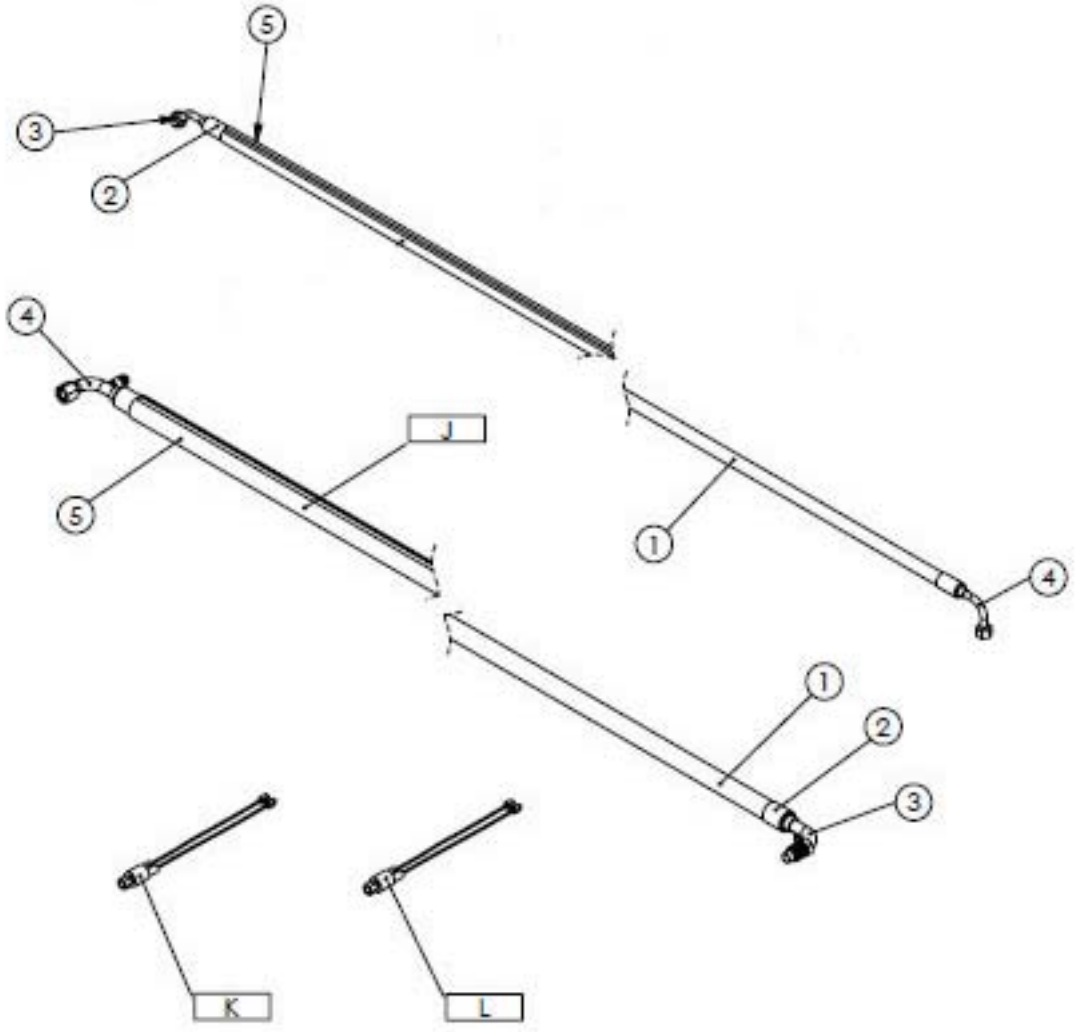

KIT EVAPORADOR KIT DE EVAPORACIÓN					
ITEM	CÓDIGO Nº DE PIEZAS CODE	QNT. CT. QTY.	DENOMINAÇÃO / DENOMINACIÓN / DENOMINATION		
5	8013.107.644.00.2	1,70m	Tubo Corrugado 3/4 Preto c/ Corte	Tubo Corrugado 3/4 Negro c/ Corte	
J	8013.107.645.00.9	-	Mtg Mangueira 12 4030mm	Mtg Manguera 12 4030mm	
1	8013.107.646.00.7	4,03m	Mangueira	Manguera	
2	8013.107.647.00.5	12	Capa de Conexão Mangueira	Capa Conexión Manguera	
3	8013.107.648.00.3	01	Conexão 12 90° M 7/8 c/ Válvula 1/4	Conexión 12 90° M 7/8 c/ Válvula 1/4	
4	8013.107.649.00.1	01	Con. 12 90° F 7/8 c/ Vál. Baixa Pre.	Con. 12 90° F 7/8 c/ Val. Baja Pre.	
5	8013.107.650.00.9	1,85m	Tubo Corrugado 1.1/4 Preto c/ Corte	Tubo Corrugado 1.1/4 Negro c/ Corte	
K	8013.107.651.00.7	01	Mtg Pressostato Baixa Pressão	Mtg Pressostato Baja Presión	
L	8013.107.652.00.5	01	Mtg Pressostato Alta Pressão	Mtg Pressostato Alta Presión	

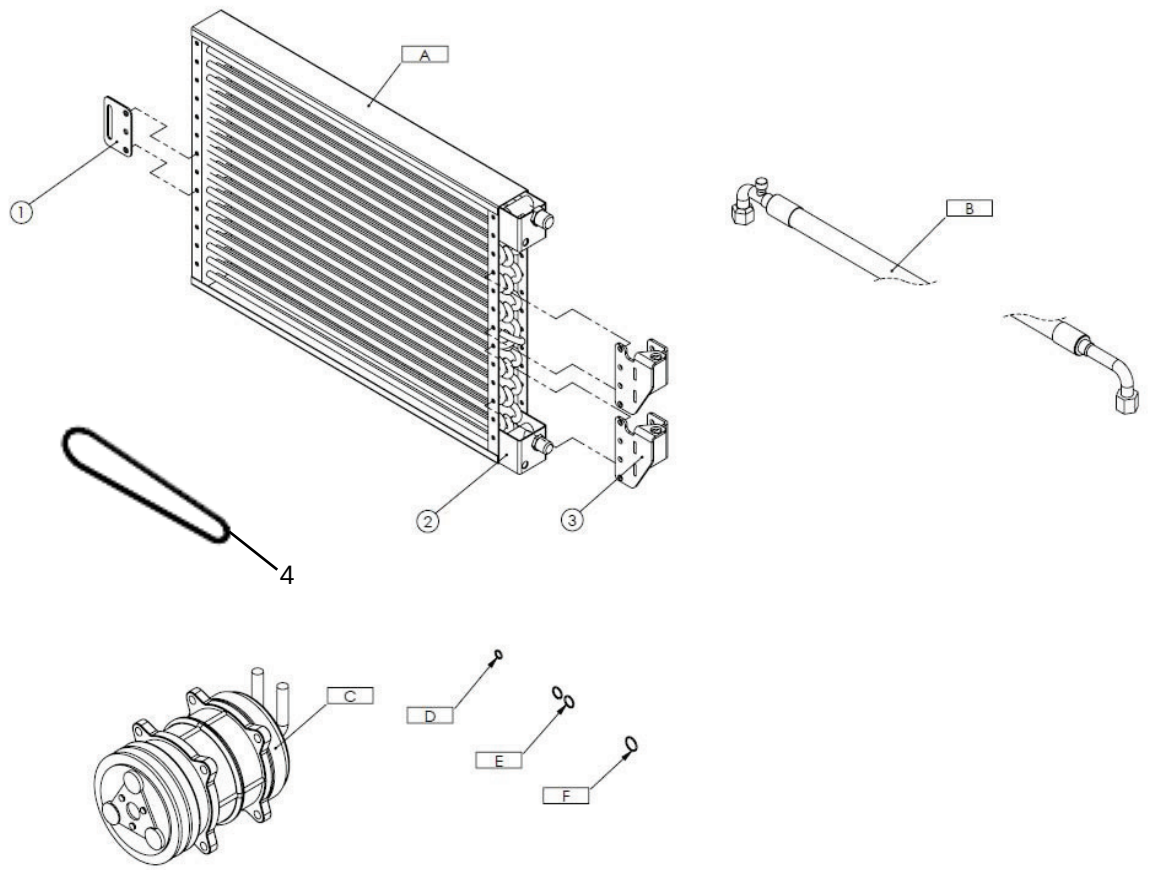

KIT COMPRESSOR
KIT DE COMPRESOR

ITEM	CÓDIGO Nº DE PIEZAS CODE	QNT. CT. QTY.	DENOMINAÇÃO / DENOMINACIÓN / DENOMINATION		
A	8013.107.605.00.3	01	Mtg Condensador Imple. Agrale Bx	Mtg Condensador Imple. Agrale Bx	
1	8013.107.606.00.1	01	Suporte Serpentina	Soporte Serpentina	
2	8013.107.607.00.9	01	Serpentina Condensadora	Serpentina Condensadora	
3	8013.107.608.00.7	02	Mtg Suporte Serpentina	Mtg Soporte Serpentina	
4	8002.111.212.00.5	01	Correia	Correa	
B	8013.107.609.00.5	01	Mtg Mangueira 8 1550mm	Mtg Manguera 8 1550mm	
C	8013.107.610.00.3	01	Compressor	Compressor	
D	8013.107.611.00.1	01	Anel O' Ring 6	Anillo O' Ring 6	
E	8013.107.612.00.9	02	Anel O' Ring 8	Anillo O' Ring 8	
F	8013.107.613.00.7	01	Anel O' Ring 10	Anillo O' Ring 10	