Catálogo de Peças Catálogo de Piezas Parts Catalog

Linha de Tratores *Linea de Tractores* Tractor Line

1ª Edição
1ª Edición / 1st Edition

Linha 5000 / Linea 5000 / Line 5000

5105 - ZETOR PROXIMA

www.agrale.com.br

AGRALE

AGRALE

TRATOR / TRATOR / TRACTOR

5105 - ZETOR PROXIMA

Linha 5000 / Linea 5000 / Line 5000

1ª Edição / 1ª Edición / 1ST Edition

ASSISTÊNCIA TÉCNICA / ASISTENCIA TECNICA / TECHNICAL ASSISTANCE

CAXIAS DO SUL - RS - BRASIL

Catálogo de Peças

Este catálogo de peças foi desenvolvido para facilitar a identificação e localização das peças de reposição. As ilustrações aqui contidas não devem servir como base para quaisquer resoluções de ordem técnica.

A correta interpretação e manuseio deste catálogo são formas para se obter um melhor atendimento dos pedidos de peças de reposição. Na ilustração estão identificadas a peça e o número dos itens, e na relação encontramos o número do item por ordem sequencial, código, quantidade, denominação e sua aplicação por modelo, quando houver.

Quaisquer alterçãoes que ocorrerem na estrutura do produto serão inseridas em forma de botões com links para as informações, ou através de notas nas páginas.

Assistência Técnica

Catálogo de Piezas

Este catálogo de piezas fue desarrollado para facilitar la identificación de las piezas de reposición. Las ilustraciones que acompañan el mismo no deben servir de base para cualquier resolución de orden técnica.

La correcta interpretación y manuseo de este catálogo son formas para obtener un mejor atendimento de los pedidos de las piezas de reposición. En la ilustracion estan identificadas las piezas y el número de los itens, y en la relación encontramos el número del item por ordem de sequencia, código, cantidade, denominación y su aplicación por modelo, cuando existir.

Cualquier alteración que ocurra en la estrutura del producto estaram en forma de botones con links para las informaciones, o através de notas en las páginas.

Asistencia Técnica

Catalog of Parts

This catalog of parts was developed to make it easier the identification and location of replacement parts. The pictures shown here must not be used as a fundament for any technical decision.

The correct interpretation and handling of this catalog are ways to get a better understanding of replacement parts orders.The part and items number are identified in the picture and in the list we can find the item number by sequence order, code, quantity, denomination and its use by model, when exist.

Any changes that may occur in the product structure are informed through links and notes inserts in the pages.

Technical Assistance

AGRALE

AGRALE FÊNIX

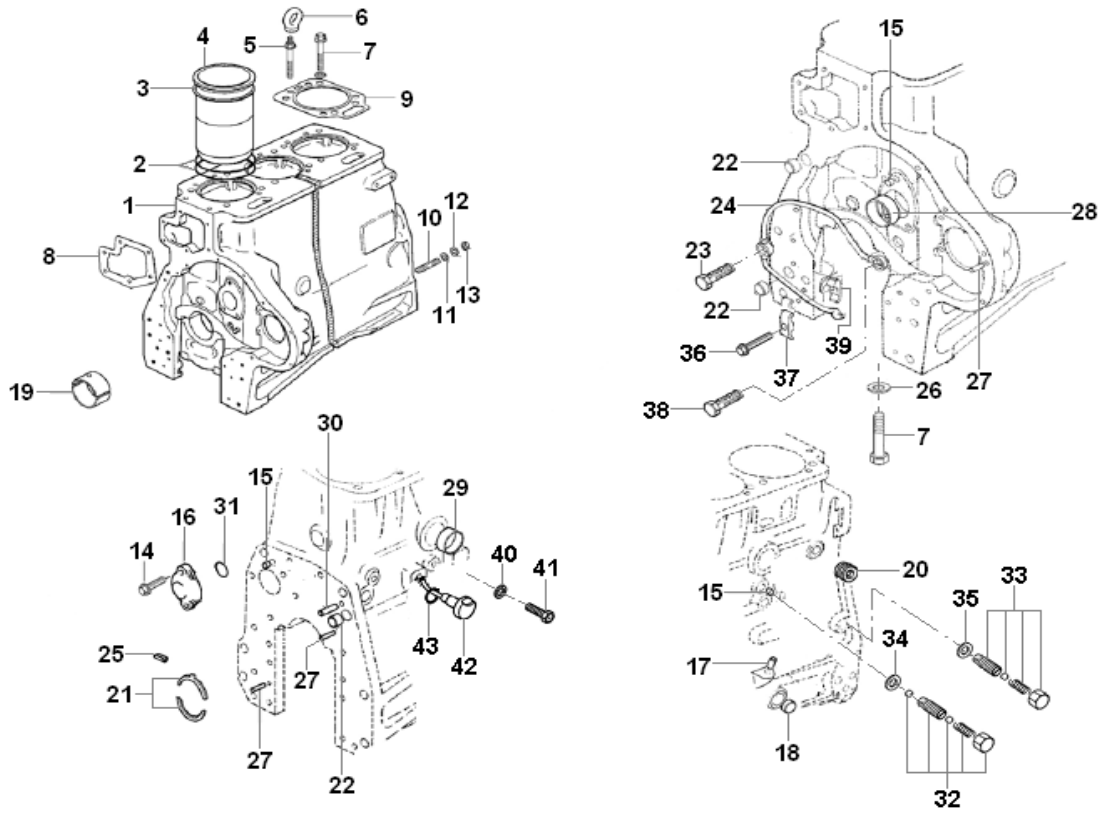

SISTEMA DO MOTOR - BLOCO
SISTEMA DO MOTOR - BLOQUE
ENGINE SYSTEM - BLOCK

ITEM	CÓDIGO Nº DE PIEZAS CODE	QNT CT CTY	DENOMINAÇÃO / DENOMINACIÓN / DENOMINATION		
1.1	8009.101.144.00.7	1	Bloco do Motor	Bloque del Motor	Engine Block
1.2	8009.101.144.00.7	1	Motor Parcial - Inclui : bloco,	Motor Parcial - Incluye : bloc,	Partial Engine - Include :block
			árvore,manivelas,pistões,	cigueñal,manivelas,pistónes,	arbol,cranks,pistones,
			bielas,bronzinas,comando.	bielas,broncinas,mando	bearings,crankshaft
2	6003.001.015.00.5	8	Anel de Vedação	Anillo de Vedación	Sealing Ring
3.1	8009.101.356.00.7	CN	Calço Camisa 0,05 mm	Calzo Camisa 0,05 mm	Jacket Shim 0,05 mm
3.2	8009.101.357.00.5	CN	Calço Camisa 0,10 mm	Calzo Camisa 0,10 mm	Jacket Shim 0,10 mm
3.3	8009.101.358.00.3	CN	Calço Camisa 0,15 mm	Calzo Camisa 0,15 mm	Jacket Shim 0,15 mm
3.4	8009.101.359.00.1	CN	Calço Camisa 0,20 mm	Calzo Camisa 0,20 mm	Jacket Shim 0,20 mm
4	8015.101.060.00.2	4	Camisa do Cilindro	Camisa del Cilindro	Cylinder Jacket
5	8013.101.197.00.7	2	Parafuso	Tornillo	Screw
6	6003.001.217.00.7	2	Alça de Levante	Alza de Levante	Lift Handle
7	8013.101.196.00.9	10	Parafuso	Tornillo	Screw
8	8012.201.063.00.2	1	Junta da Bomba de Água	Junta de la Bomba de Água	Water Pump Seal
9	8013.101.106.00.8	4	Junta do Cabeçote	Junta del Cabeza	Head Seal
10	8012.101.886.00.7	4	Prisioneiro M10	Prisionero M10	Screw M10
11	8012.101.880.00.0	4	Arruela	Arandela	Washer
12	8015.101.061.00.0	4	Arruela Trava	Arandela Traba	Lock Washer
13	6007.001.355.00.6	4	Porca	Tuerca	Nut
14	4101.047.090.02.4	2	Parafuso M8X25	Tornillo M8X25	Screw M8X25
15	6007.001.364.00.8	7	Selo	Sello	Seal
16	6007.001.108.00.9	1	Tampa da Válvula	Tapa de la Válvula	Valve Cover
17	8009.101.328.00.6	1	Selo	Sello	Seal
18	6003.001.317.00.5	2	Selo	Sello	Seal
19.1	8009.101.172.00.9	5	Bronzina Mancal STD	Cojinete STD	Bearing STD
19.2	8009.101.354.00.2	5	Bronzina Mancal 0,25 mm	Cojinete 0,25 mm	Bearing 0,25 mm
19.3	8009.101.355.00.9	5	Bronzina Mancal 0,50 mm	Cojinete 0,50 mm	Bearing 0,50 mm
19.4	8009.101.159.00.5	5	Bronzina Mancal 0,75 mm	Cojinete 0,75 mm	Bearing 0,75 mm

AGRALE | AGRALE FÊNIX

SISTEMA DO MOTOR - BLOCO
SISTEMA DO MOTOR - BLOQUE
ENGINE SYSTEM - BLOCK

ITEM	CÓDIGO Nº DE PIEZAS CODE	QNT CT CTY	DENOMINAÇÃO / DENOMINACIÓN / DENOMINATION		
19.5	8012.501.028.00.2	5	Bronzina Mancal 1,00 mm	Cojinete 1,00 mm	Bearing 1,00 mm
20	4010.011.021.00.8	1	Bujão	Bujón	Plug
21.1	8009.101.360.00.9	2	Arruela de Encosto STD	Arandela de Apoyo STD	Support Washer STD
21.2	8009.101.361.00.7	2	Reparo STD	Repuesto STD	Repair STD
22	6003.001.318.00.3	3	Selo	Sello	Seal
23	6008.001.371.00.1	1	Parafuso Oco	Tornillo Hueco	Hollow Screw
24	8012.101.884.00.2	1	Tubo de Lubrificação	Tubo de Lubrificación	Lubrication Tube
25	6003.001.164.00.1	5	Bucha Expansora	Buje Expansora	Expander Bushing
26	6003.001.272.00.2	10	Arruela	Arandela	Washer
27	6003.001.321.00.7	4	Pino Cilíndrico	Pin Cilíndrico	Cylindrical Pin
28	6003.001.0158.00.3	1	Bucha Comando Válvulas	Buje Comando Válvulas	Camshaft Bushing
29	8015.101.083.00.4	3	Selo Metálico	Sello Metalico	Metallic Seal
30	6003.001.322.00.5	2	Pino Cilíndrico	Pin Cilíndrico	Cylindrical Pin
31	8009.101.339.00.3	1	Anel de Vedação	Anillo de Vedación	Sealing Ring
32	8009.101.259.00.3	1	Válvula	Válvula	Valve
33	8009.101.147.00.0	1	Válvula Pressão	Válvula Presión	Spring Valve
34	6003.001.376.00.1	1	Anel de Vedação	Anillo de Vedación	Sealing Ring
35	8009.101.149.00.6	1	Anel de Vedação	Anillo de Vedación	Sealing Ring
36	6011.001.154.00.5	1	Parafuso M6X20	Tornillo M6X20	Screw M6X20
37	6003.001.395.00.1	1	Abraçadeira	Abrazadera	Clamp
38	6008.001.111.00.1	1	Parafuso Oco	Tornillo Hueco	Hollow Screw
39	6003.001.396.00.9	1	Abraçadeira	Abrazadera	Clamp
40	8009.101.179.00.3	4	Arruela	Arandela	Washer
41	8012.101.944.00.4	4	Parafuso	Tornillo	Screw
42	8009.101.177.00.7	4	Ejetor	Eyector	Ejector
43	8009.101.178.00.5	4	Anel de Vedação	Anillo de Vedación	Sealing Ring
-	8012.501.001.00.9	1	Motor MWM 229 - 4.0 A	Motor MWM 229 - 4.0 A	Engine MWM 229 - 4.0 A

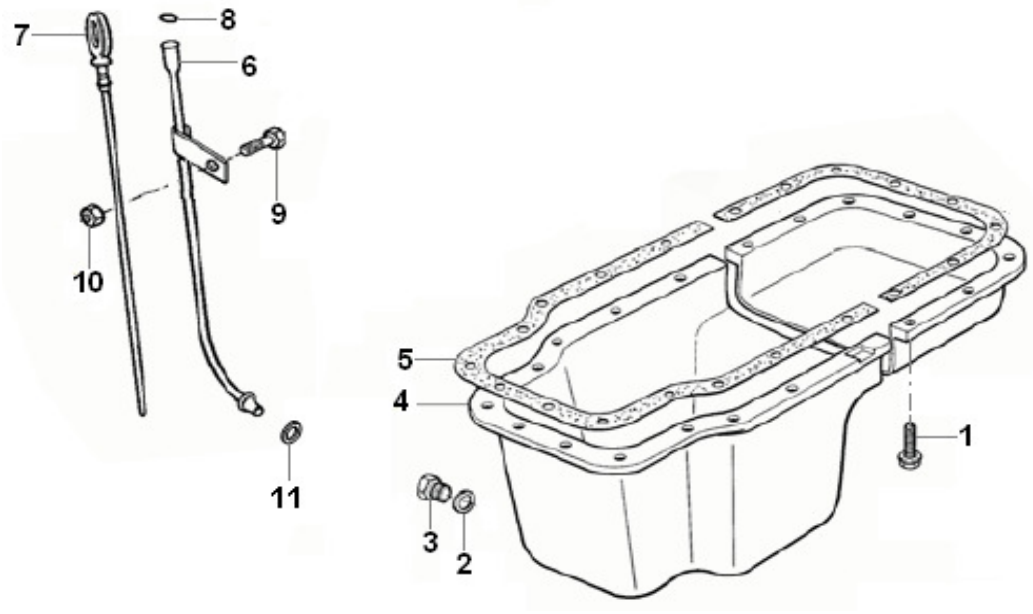

SISTEMA DO MOTOR - CÁRTER
SISTEMA DEL MOTOR - CÁRTER
ENGINE SYSTEM - CARTER

ITEM	CÓDIGO Nº DE PIEZAS CODE	QNT CT CTY	DENOMINAÇÃO / DENOMINACIÓN / DENOMINATION		
1.1	8012.101.973.00.3	14	Parafuso M8x45	Tornillo M8x45	Screw M8x45
1.2	8012.101.974.00.1	9	Parafuso M8x60	Tornillo M8x60	Screw M8x60
1.3	4101.045.047.06.7	2	Parafuso M8x110	Tornillo M8x110	Screw M8x110
1.4	8012.101.874.00.3	4	Parafuso M10x35	Tornillo M10x35	Screw M10x35
2	6003.001.008.00.0	1	Anel Vedação	Anillo Vedación	Sealing Ring
3	4010.010.011.00.0	1	Bujão	Tapón	Plug
4	8012.501.030.00.8	1	Carter	Carter	Crankcase
5	8015.101.032.00.1	2	Pino Guia	Pivote de Guia	Guide Pivot
6	8009.101.143.00.9	1	Tubo	Tubo	Pipe
7	8009.101.041.00.5	1	Haste de Nível	Varilla de Nivel	Level of rod
8	6003.001.149.00.2	1	Arruela de Vedação	Arandela de Vedación	Sealing Washer
9	6013.101.119.00.3	1	Parafuso	Tornillo	Screw
10	6007.011.711.00.0	1	Porca	Tuerca	Nut
11	8009.101.210.00.6	1	Anel de Vedação	Anillo Vedación	Sealing Ring

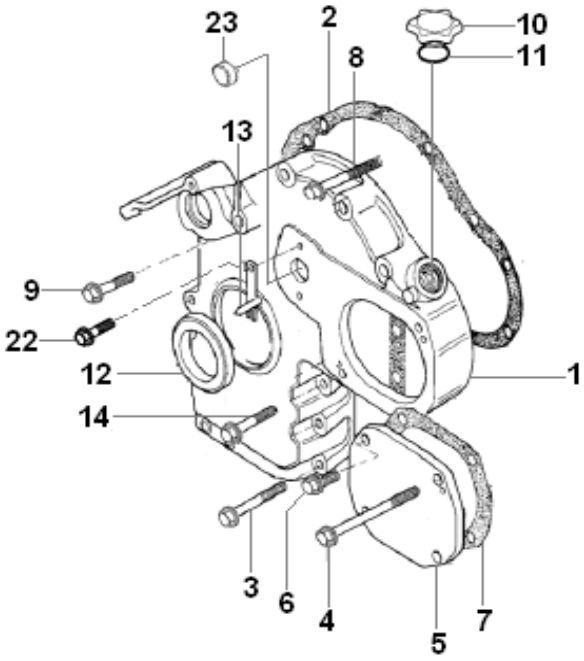

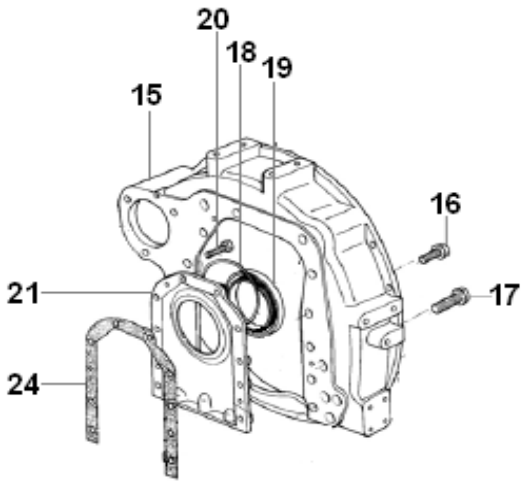

SISTEMA DO MOTOR - TAMPA DIANTEIRA E TRASEIRA
SISTEMA DEL MOTOR - TAPA DELANTERA Y TRASERA
ENGINE SYSTEM - FRONT COVER AND BACK COVER

ITEM	CÓDIGO Nº DE PIEZAS CODE	QNT CT CTY	DENOMINAÇÃO / DENOMINACIÓN / DENOMINATION		
1	6003.001.267.00.2	1	Tampa	Tapa	Cover
2	8012.501.029.00.0	1	Junta	Junta	Gasket
3	8012.101.974.00.1	4	Parafuso	Tornillo	Screw
4	6008.011.013.00.7	2	Parafuso	Tornillo	Screw
5	8012.101.977.00.4	1	Tampa	Tapa	Cover
6	6007.001.831.00.6	2	Parafuso	Tornillo	Screw
7	8012.101.978.00.2	1	Junta	Junta	Gasket
8	8012.101.975.00.8	5	Parafuso	Tornillo	Screw
9	6008.001.326.00.5	1	Parafuso	Tornillo	Screw
10	6003.001.059.00.3	1	Tampa	Tapa	Cover
11	6003.001.062.00.7	1	Anel de Vedação	Anillo de Vedación	Sealing Ring
12	4002.010.088.00.5	1	Retentor	Retén	Seal
13	6006.001.072.00.9	1	Pino Indicador	Perno Indicador	Indicator Pin
14	8012.101.973.00.3	3	Parafuso	Tornillo	Screw
15	8012.501.035.00.7	1	Carcaça do Volante	Carcaza del Volante	Flywheel Frame
16	6007.001.432.00.3	12	Parafuso M10x25	Tornillo M10x25	Screw M10x25
17	6012.301.119.00.3	3	Parafuso M12x40	Tornillo M12x40	Screw M12x40
18	6007.001.122.00.0	1	Anel Espaçador	Anillo Espaciador	Spacer Ring
19	4002.010.095.00.0	1	Retentor	Retén	Seal
20	4101.047.090.02.4	10	Parafuso	Tornillo	Screw
21	8009.101.322.00.9	1	Tampa	Tapa	Cover
22	8012.101.944.00.4	2	Parafuso	Tornillo	Screw
23	8012.101.891.00.7	1	Selo Metálico	Selo Metálico	Metal Seal
24	6003.001.275.00.5	1	Junta	Junta	Gasket

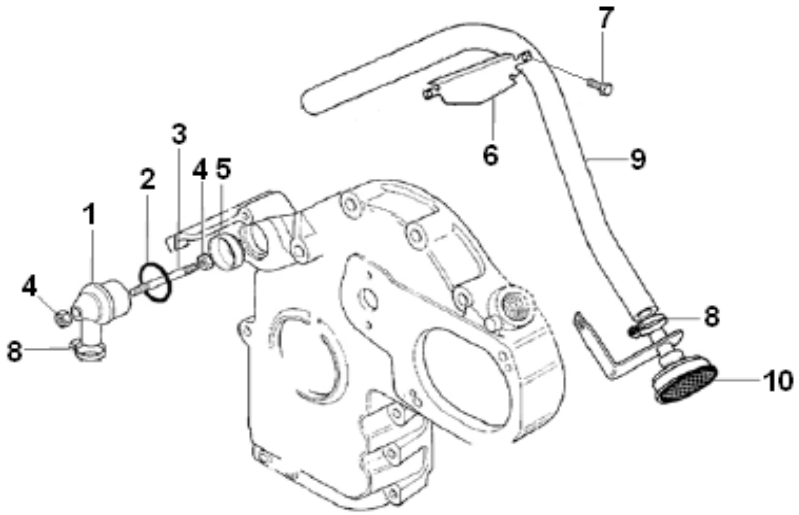

SISTEMA DO MOTOR - RESPIRO
SISTEMA DEL MOTOR - RESPIRADERO
ENGINE SYSTEM - BREATHER

ITEM	CÓDIGO Nº DE PIEZAS CODE	QNT CT CTY	DENOMINAÇÃO / DENOMINACIÓN / DENOMINATION		
1	6006.001.082.00.8	1	Carcaça do Respiro	Carcaza del Respiradero	Breather Carcase
2	6003.001.143.00.5	1	Anel de Vedação	Anillo de Vedación	Sealing Ring
3	6005.001.238.00.8	1	Prisioneiro	Prisionero	Prisioner
4	6007.001.711.00.0	2	Porca	Tuerca	Nut
5	6003.001.309.00.2	1	Defletor	Deflector	Deflector
6	6003.001.154.00.2	1	Placa Defletora	Placa Deflectora	Baffle Plaque
7	8012.101.893.00.3	2	Parafuso	Tornillo	Screw
8	6007.001.359.00.8	2	Abraçadeira	Abrazadera	Clamp
9	8009.101.275.00.9	1	Mangueira	Manguera	Hose
10	6007.001.200.00.6	1	Respiro	Respiradero	Breather

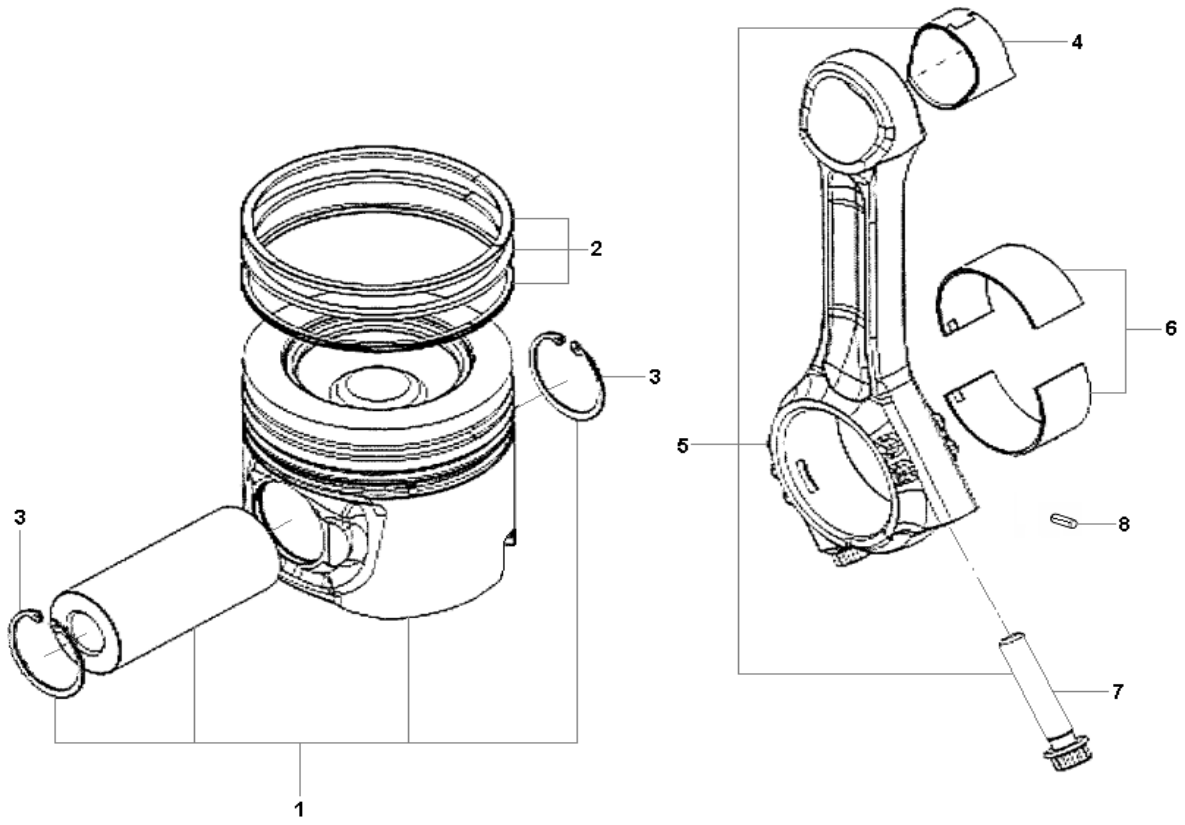

SISTEMA DO MOTOR - PISTÃO E BIELA
SISTEMA DEL MOTOR - PISTÓN Y BIELA
ENGINE SYSTEM - PISTON AND ROD

ITEM	CÓDIGO Nº DE PIEZAS CODE	QNT CT CTY	DENOMINAÇÃO / DENOMINACIÓN / DENOMINATION		
1	8009.101.442.00.5	4	Pistão	Pistón	Piston
2	8012.501.037.00.3	4	Aneis do Pistão	Anillos do Pistón	Piston Rings
3	6008.001.158.00.2	8	Anel Trava	Anillo Traba	Lock Ring
4	8009.101.372.00.4	4	Bucha da Biela	Buje de la Biela	Rod Bushing
5	8009.101.157.00.9	4	Biela - Inclui Itens 4 e 7	Biela - Incluye Itenes 4 y 7	Rod - Include Items 4 and 7
6.1	8009.101.158.00.7	4	Bronzina STD	Cojinete STD	Bearing STD
6.2	8012.501.038.00.1	4	Bronzina 0,25 mm	Cojinete 0,25 mm	Bearing 0,25 mm
6.3	8009.101.375.00.7	4	Bronzina 0,50 mm	Cojinete 0,50 mm	Bearing 0,50 mm
6.4	8012.501.040.00.7	4	Bronzina 0,75 mm	Cojinete 0,75 mm	Bearing 0,75 mm
6.5	8012.501.039.00.9	4	Bronzina 1,00 mm	Cojinete 1,00 mm	Bearing 1,00 mm
7	6007.001.812.00.6	8	Parafuso	Tornillo	Screw
8	6003.001.168.00.2	4	Bucha Expansora	Buje Expansor	Expander Bushing

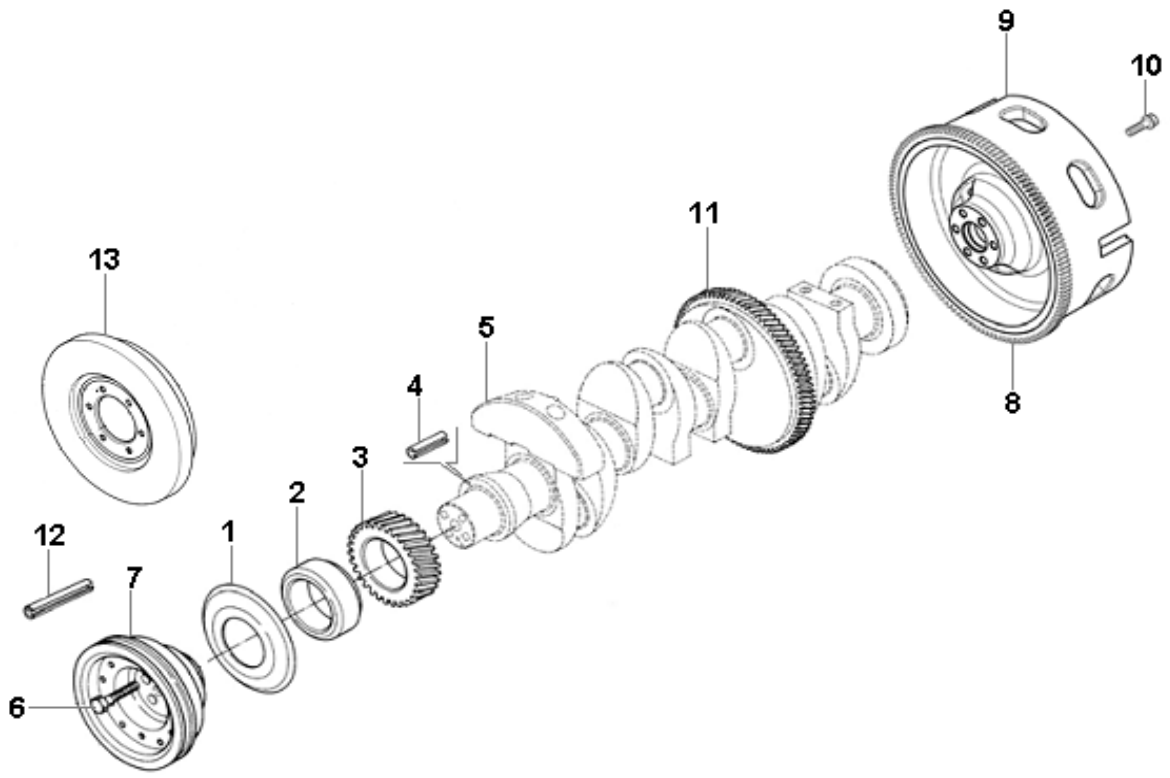

SISTEMA DO MOTOR - ÁRVORE DE MANIVELAS E VOLANTE
SISTEMA DEL MOTOR - CIGUEÑAL Y VOLANTE
ENGINE SYSTEM - CRANKSHAFT AND FLYWHEET

ITEM	CÓDIGO Nº DE PIEZAS CODE	QNT CT CTY	DENOMINAÇÃO / DENOMINACIÓN / DENOMINATION		
1	8009.101.171.00.0	1	Defletor de Pó	Deflector de Polvo	Deflector Powder
2	8009.101.170.00.2	1	Bucha	Buje	Bushing
3	8009.101.363.00.3	1	Engrenagem	Engranaje	Gear
4	6008.001.129.00.3	1	Pino Elástico	Perno Elastico	Elastic Pivot
5	8012.501.034.00.0	1	Árvore de Manivelas	Cigueñal	Crankshaft
6	8009.101.435.00.9	4	Parafuso	Tornillo	Screw
7	8009.101.169.00.4	1	Polia	Polea	Pulley
8	8012.201.070.00.7	1	Cremalheira	Corona Dentada	Ring Gear
9	8012.501.032.00.4	1	Volante	Volante	Flywheel
10	8012.501.033.00.2	6	Parafuso	Tornillo	Screw
11	6006.001.067.00.9	1	Cremalheira	Corona Dentada	Ring Gear
12	6008.001.129.00.3	1	Bucha Expansora	Buje Expansor	Expander Bushing
13	8009.101.188.00.4	1	Amortecedor Vibrações	Amortiguador Vibración	Vibration Absorber

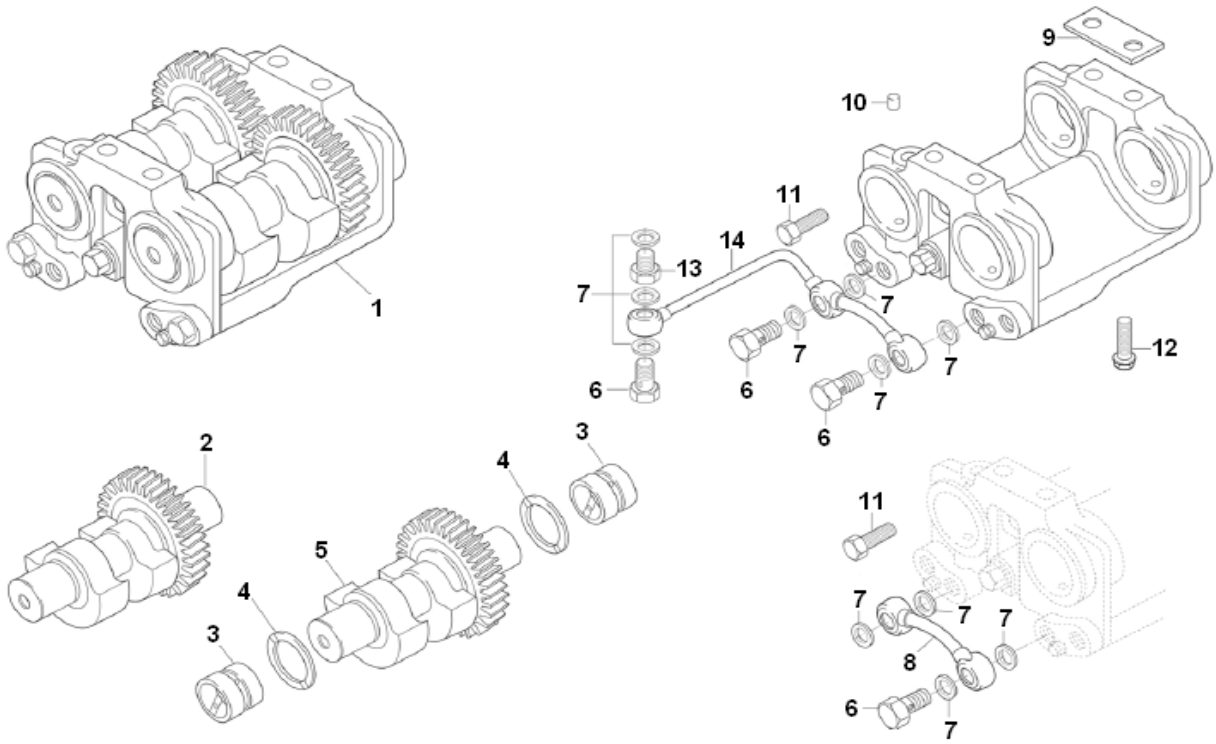

SISTEMA DO MOTOR - COMPENSADOR DE MASSAS
SISTEMA DEL MOTOR - COMPENSADOR DE MASSAS
ENGINE SYSTEM - ARRANGEMENTS FOR ENGINE

ITEM	CÓDIGO Nº DE PIEZAS CODE	QNT CT CTY	DENOMINAÇÃO / DENOMINACIÓN / DENOMINATION		
1	8012.101.945.00.1	1	Compensador de Massas	Compensador de Massas	Arrangements for Engine
2	6006.001.453.00.1	1	Eixo Movido	Eje Movido	Moved Axle
3	6007.001.440.00.6	4	Bucha	Buje	Bushing
4.1	6007.001.438.00.0	CN	Anel de Encosto - 3,4 mm	Anillo de Apoyo - 3,4 mm	Support Ring - 3,4 mm
4.2	6006.001.438.01.8	CN	Anel de Encosto - 3,5 mm	Anillo de Apoyo - 3,5 mm	Support Ring - 3,5 mm
4.3	6006.001.450.00.7	CN	Anel de Encosto - 3,6 mm	Anillo de Apoyo - 3,6 mm	Support Ring - 3,6 mm
5	6006.001.445.00.7	1	Eixo Motor	Eje Motor	Engine Axle
6	6008.001.371.00.1	3	Parafuso Oco	Tornillo Hueco	Hollow Screw
7	4014.010.014.00.6	8	Arruela de Vedação	Arandela de Vedación	Sealing Washer
8	6006.001.441.00.6	1	Tubo de Lubrificação	Tubo de Lubrificación	Lubrication Tube
9	6006.001.074.00.5	1	Calço	Calzo	Shim
10	6006.001.438.00.2	2	Tampão	Tapón	Plug
11	4101.048.010.05.4	3	Parafuso	Tornillo	Screw
12	8012.101.875.00.0	4	Parafuso	Tornillo	Screw
13	8009.101.451.00.6	1	Conexão	Conexión	Connection
14	6007.001.116.00.2	1	Tubo de Lubrificação	Tubo de Lubrificación	Lubrication Tube

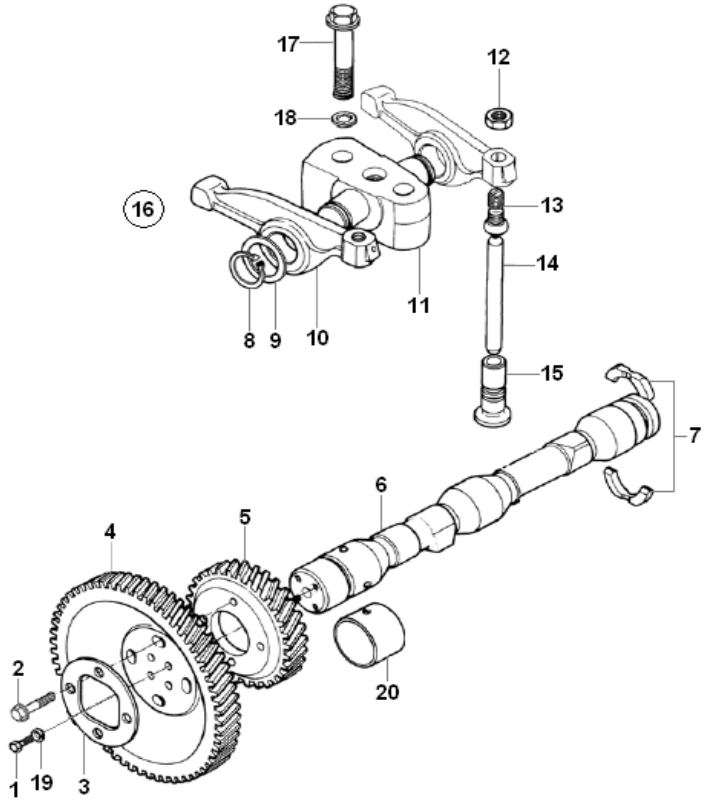

SISTEMA DO MOTOR - ÁRVORE DE COMANDO DE VÁLVULAS
SISTEMA DEL MOTOR - ÁRBOL DE COMANDO DE VÁLVULAS
ENGINE SYSTEM - CAMSHAFT VALVE

ITEM	CÓDIGO Nº DE PIEZAS CODE	QNT CT CTY	DENOMINAÇÃO / DENOMINACIÓN / DENOMINATION		
1	8012.101.919.00.6	4	Parafuso	Tornillo	Screw
2	4101.047.090.02.4	4	Parafuso	Tornillo	Screw
3	6003.001.254.00.0	1	Anel Fixação	Anillo Fijación	Fixation Ring
4	8012.201.084.00.8	1	Engrenagem	Engranaje	Gear
5	8012.501.036.00.5	1	Engrenagem	Engranaje	Gear
6	8009.101.162.00.9	1	Comando Válvulas	Árbol Levas	Command Valves
7	6005.001.096.00.0	1	Anel Trava	Anillo Traba	Lock Ring
8	4008.010.013.00.0	8	Anel Elástico	Anillo Elastico	Elastic Ring
9	6003.001.259.00.9	8	Arruela Encosto	Arandela Apoyo	Thrust Washer
10	8012.101.928.00.7	8	Balancim	Balancin	Swingle
11	6005.001.291.00.7	4	Suporte dos Balancins	Soporte de los Balancins	Swingle Support
12	6008.001.342.00.2	8	Porca	Tuerca	Nut
13	6003.001.261.00.5	8	Parafuso	Tornillo	Screw
14	6003.001.148.00.4	8	Vareta das Válvulas	Varilla de las Válvulas	Valve Dipstick
15	6007.001.404.00.2	6	Tucho	Botador	Tappet
16	6005.001.290.00.9	1	Suporte dos Balancins Compl.	Soporte de los Balancíns Compl.	Balancim Support - Include
			Inclui Itens 8 ao 13	Incluye Itenes 8 al 13	Items 8 to 13
17	4101.048.010.05.4	8	Parafuso	Tornillo	Screw
18	8015.101.064.00.4	8	Arruela de Pressão	Arandela Presión	Spring Washer
19	4103.012.009.01.3	4	Arruela	Arandela	Spring
20	8012.101.898.00.2	2	Bucha	Buje	Bush

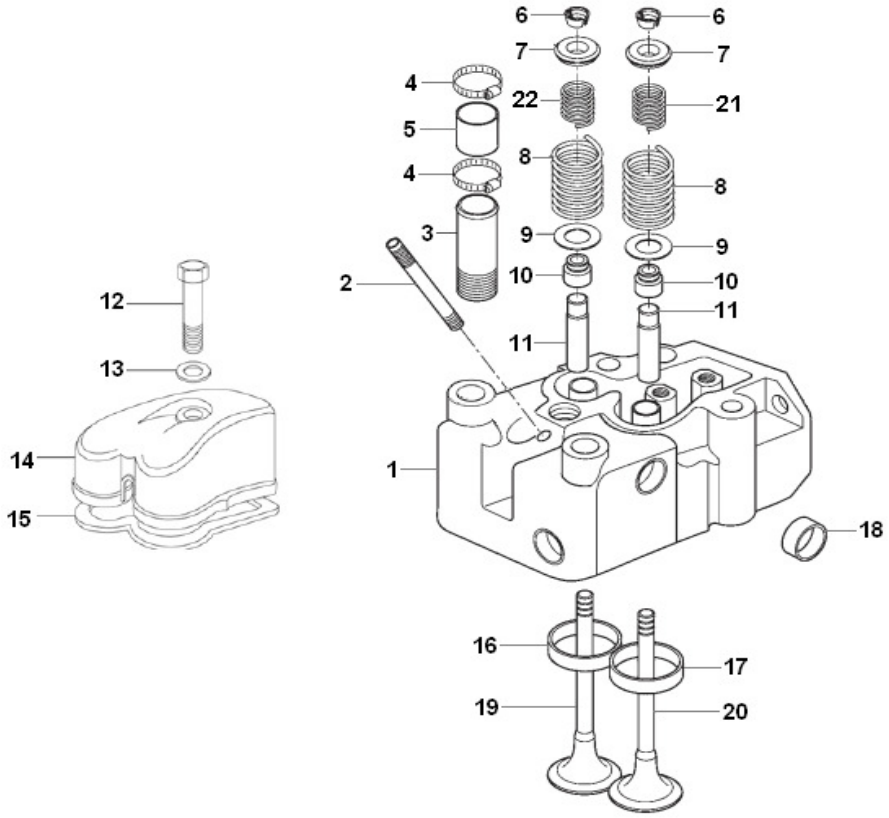

SISTEMA DO MOTOR - CABEÇOTE
SISTEMA DEL MOTOR - CULATA
ENGINE SYSTEM - HEADSTOCK

ITEM	CÓDIGO Nº DE PIEZAS CODE	QNT CT CTY	DENOMINAÇÃO / DENOMINACIÓN / DENOMINATION		
1	8013.101.074.00.8	4	Cabeçote -	Culata -	Headstock -
			Inclui Itens 11 e 16 ao 18	Incluy itenes 11 y 16 al 18	Include Items 11 and 16 to 18
2	8012.101.925.00.3	8	Prisioneiro	Esparrago	Stud
3	6003.001.074.00.2	4	Tubo Roscado	Tubo Roscado	Threaded Pipe
4	6007.001.359.00.8	16	Abraçadeira	Abrazadera	Clamp
5	6003.001.071.00.8	4	Mangueira	Manguera	Hose
6	6003.001.327.00.4	16	Cone	Cono	Cone
7	6003.001.186.00.4	8	Prato da Mola	Plato de lo Resorte	Plate Springs
8	8009.101.085.00.2	4	Mola de Pressão	Resorte de Presión	Spring Pressure
9	6006.001.455.00.6	8	Arruela	Arandela	Washer
10	6005.001.302.00.2	8	Retentor	Reten	Retainer
11	6005.001.301.00.4	8	Guia Válvula	Guia de la Válvula	Valve Guide
12	4101.048.010.05.4	4	Parafuso	Tornillo	Screw
13	6003.001.188.00.0	4	Anel Vedação	Anillo Vedación	Ring Seal
14	6005.001.013.00.5	4	Tampa de Válvulas	Tapa de Válvulas	Valve Cover
15	6005.001.014.00.3	4	Junta	Junta	Gasket
16	8012.101.922.00.0	4	Assento Escape	Asiento Escape	Exhaust Seat
17	8009.101.330.00.2	4	Assento Admissão	Asiento Admisión	Admission Seat
18	8009.101.380.00.7	20	Selo	Cierre	Seal
19	8013.101.073.00.0	4	Válvula Escape	Válvula Escape	Exhaust Valve
20	8013.101.072.00.2	4	Válvula Admissão	Válvula Admisión	Admission Valve
21	6006.001.456.00.4	8	Mola	Resorte	Spring
22	6003.001.328.00.2	4	Mola	Resorte	Spring

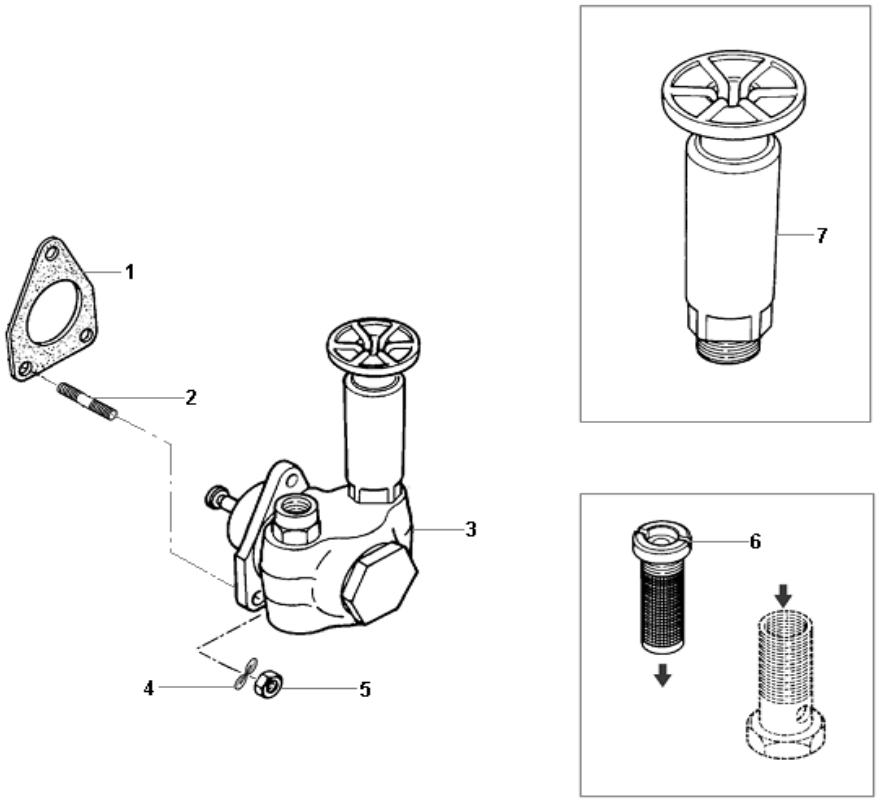

SISTEMA DO MOTOR - BOMBA ALIMENTADORA
SISTEMA DO MOTOR - BOMBA ALIMENTACIÓN
ENGINE SYSTEM - FEEDING PUMP

ITEM	CÓDIGO Nº DE PIEZAS CODE	QNT CT CTY	DENOMINAÇÃO / DENOMINACIÓN / DENOMINATION		
1	6003.001.052.00.8	1	Junta	Junta	Gasket
2	6006.001.385.00.5	3	Prisioneiro	Prisionero	Prisioner
3	6003.001.050.00.2	1	Bomba Alimentadora - Inclui	Bomba Alimentación - Incluye	Pump Feeding - Include Items
			Itens 6 e 7	Itenes 6 y 7	6 and 7
4	6007.001.712.00.8	3	Arruela Ondulada	Arandela Ondulada	Undulated Washer
5	6007.001.711.00.0	3	Porca	Tuerca	Nut
6	6003.001.051.00.0	1	Filtro	Filtro	Filter
7	6003.001.356.00.3	1	Bomba Manual	Bomba Manual	Hand Pump

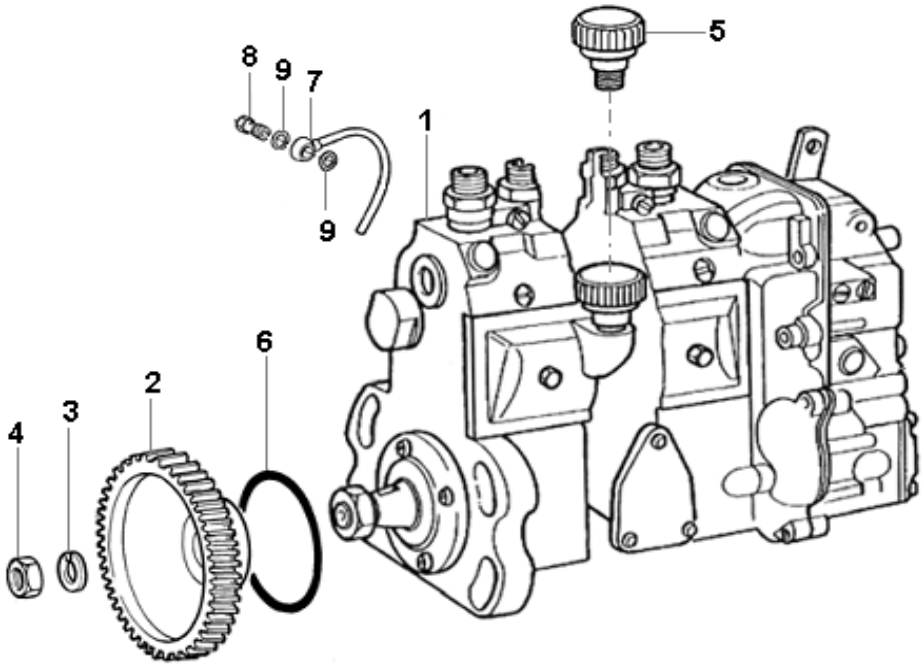

SISTEMA DO MOTOR - BOMBA INJETORA
SISTEMA DEL MOTOR - BOMBA INYECTORA
ENGINE SYSTEM - INJECTOR PUMP

ITEM	CÓDIGO Nº DE PIEZAS CODE	QNT CT CTY	DENOMINAÇÃO / DENOMINACIÓN / DENOMINATION		
1	8013.101.013.00.6	1	Bomba Injetora	Bomba Inyectora	Injector Pump
2	8009.101.055.00.5	1	Engrenagem	Engranaje	Gear
3	8009.101.389.00.8	1	Arruela de Pressão	Arandela de Presión	Spring Washer
4	8009.101.390.00.6	1	Porca	Tuerca	Nut
5	6005.001.267.00.7	1	Filtro de Ar	Filtro de Aire	Air Filter
6	8009.101.455.00.7	1	Anel de Vedação	Anillo de Vedación	Sealing Ring
7	8012.101.951.00.9	1	Tubo	Tubo	Pipe
8	6008.001.371.00.1	1	Parafuso Oco	Tornillo Hueco	Hollow Screw
9	4014.010.014.00.6	2	Anel Vedação	Anillo de Vedación	Sealing Ring

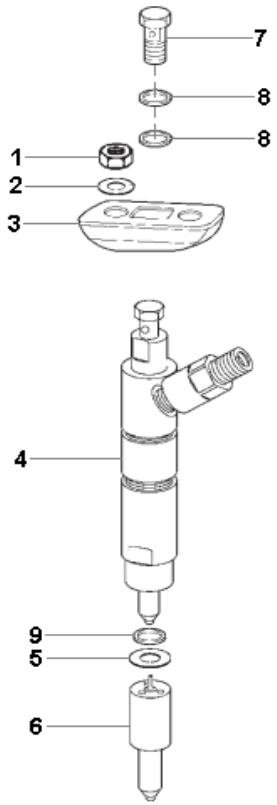

SISTEMA DO MOTOR - BICO INJETOR
SISTEMA DEL MOTOR - TOBERA
ENGINE SYSTEM - INJECTION NOZZLE

ITEM	CÓDIGO Nº DE PIEZAS CODE	QNT CT CTY	DENOMINAÇÃO / DENOMINACIÓN / DENOMINATION		
1	6008.001.342.00.2	8	Porca	Tuerca	Nut
2	4103.011.013.01.6	8	Arruela	Arandela	Washer
3	6005.001.266.00.9	4	Flange	Brida	Flange
4	6003.001.190.00.6	4	Porta Bico Injetor - Inclui Item 6	Puerta Tobera - Incluye Iten 6	Injection Nozzle Holder -
					Include Item 6
5	6003.001.393.00.6	4	Arruela de Vedação	Arandela de Vedación	Sealing Ring
6	6003.001.191.00.4	4	Bico Injetor	Tobera	Injection Nozzle
7	6003.001.385.00.2	4	Parafuso Oco	Tornillo Hueco	Hollow Screw
8	6003.001.216.00.9	8	Anel de Vedação	Anillo de Vedación	Sealing Ring
9	6003.001.189.00.8	4	Anel de Vedação	Anillo de Vedación	Sealing Ring

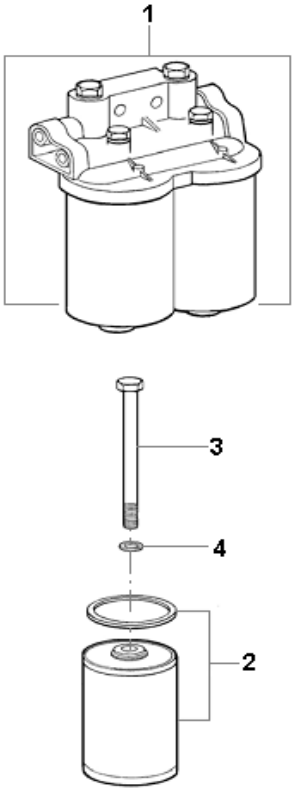

SISTEMA DO MOTOR - FILTRO DO COMBUSTÍVEL
SISTEMA DEL MOTOR - FILTRO DEL COMBUSTIBLE
ENGINE SYSTEM - FUEL FILTER

ITEM	CÓDIGO Nº DE PIEZAS CODE	QNT CT CTY	DENOMINAÇÃO / DENOMINACIÓN / DENOMINATION		
1	8012.501.041.00.5	1	Filtro do Combustível	Filtro del Combustible	Fuel Filter
2	6003.001.048.00.6	2	Elemento Filtrante	Elemento Filtro	Filter Element
3	6008.011.013.00.7	2	Parafuso	Tornillo	Screw
4	6003.001.049.00.4	2	Anel de Vedação	Anillo de Vedación	Sealing Ring

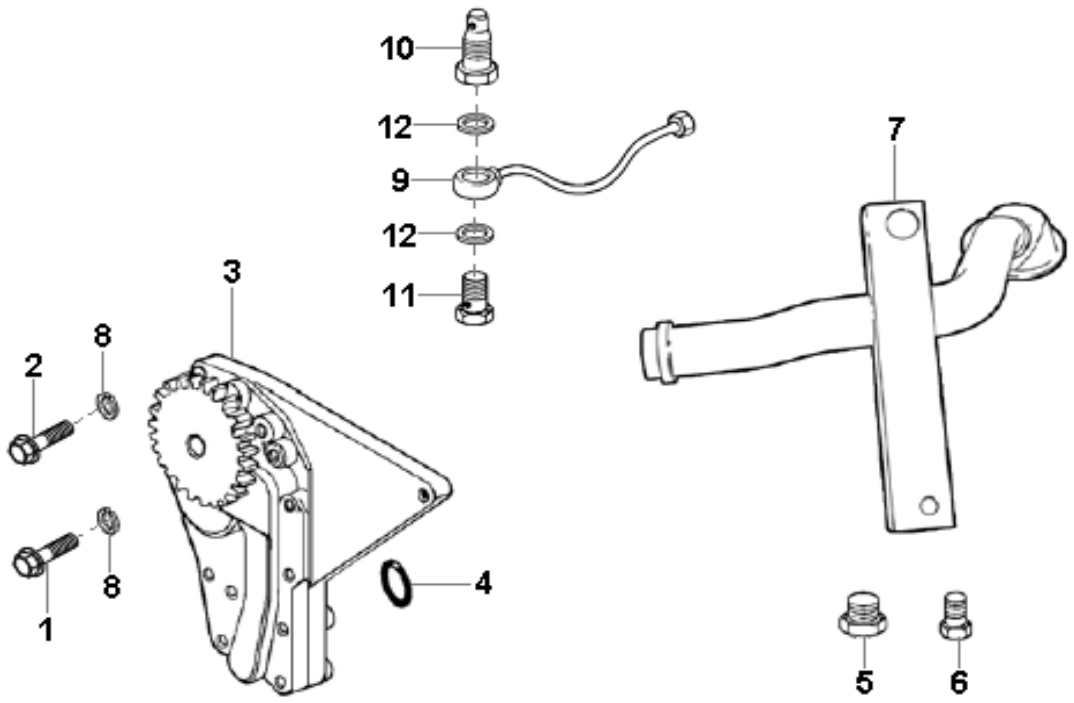

SISTEMA DO MOTOR - BOMBA DE ÓLEO
SISTEMA DEL MOTOR - BOMBA DE ÓLEO
ENGINE SYSTEM - OIL PUMP

ITEM	CÓDIGO Nº DE PIEZAS CODE	QNT CT CTY	DENOMINAÇÃO / DENOMINACIÓN / DENOMINATION		
1	8012.101.973.00.3	1	Parafuso M8x45	Tornillo M8x45	Screw M8x45
2	4101.047.090.02.4	2	Parafuso M8x25	Tornillo M8x25	Screw M8x25
3	8009.101.192.00.6	1	Bomba de Óleo	Bomba de Óleo	Oil Pump
4	8009.101.198.00.3	1	Anel de Vedação	Anillo de Vedación	Sealing Ring
5	6008.001.074.00.1	1	Parafuso M8x20	Tornillo M8x20	Screw M8x20
6	6008.001.221.00.8	1	Parafuso M8x16	Tornillo M8x16	Screw M8x16
7	8009.101.197.00.5	1	Tubo Sucção	Tubo Succión	Suction Pipe
8	6007.001.817.00.5	3	Arruela Ondulada	Arandela Ondulada	Wave Washer
9	6006.001.085.00.1	1	Tubo	Tubo	Pipe
10	6006.001.084.00.4	1	Parafuso Oco	Tornillo Hueco	Hollow Screw
11	6008.001.371.00.1	1	Parafuso Oco	Tornillo Hueco	Hollow Screw
12	6003.001.188.00.0	2	Anel Vedação	Anillo Vedación	Sealing Ring

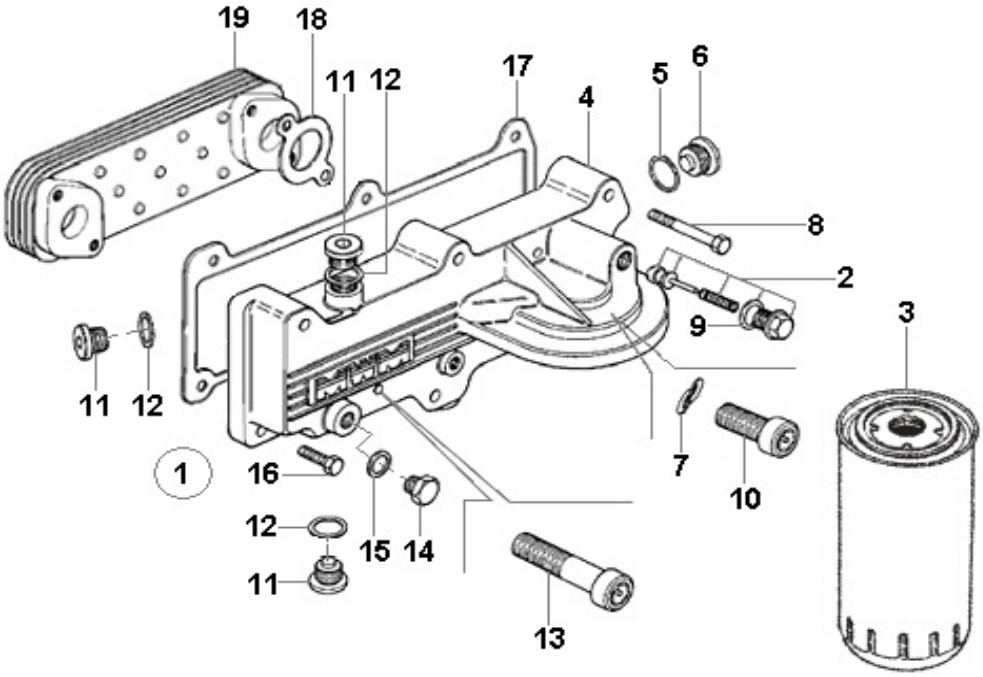

SISTEMA DO MOTOR - FILTRO DE ÓLEO LUBRIFICANTE
SISTEMA DEL MOTOR - FILTRO DEL ACEITE LUBRICANTE
ENGINE SYSTEM - OIL FILTER LUBRICATING

ITEM	CÓDIGO Nº DE PIEZAS CODE	QNT CT CTY	DENOMINAÇÃO / DENOMINACIÓN / DENOMINATION		
1	8009.101.194.00.2	1	Resfriador do óleo Completo -	Enfriador de Aceite Completo -	Oil Cooler Full - Include Items
			Inclui Itens 2 e 4 ao 15	Incluye Itenes 2 y 4 al 15	2 and 4 through 15
2	8009.101.367.00.4	1	Válvula de Transferência	Valvula de Transferencia	Transfer Valve
3	8009.101.211.00.4	1	Elemento Filtrante	Elemento Filtrante	Filter Oil Element
4	8013.101.079.00.7	1	Cabeçote do Filtro de Óleo	Culata del Filtro de Óleo	Head Filter Oil
5	6008.001.396.00.8	1	Arruela de Vedação	Arandela de Vedación	Sealing Washer
6	8009.101.349.00.2	1	Bujão M22x1.5	Tapón M22x1.5	Plug M22x1.5
7	6007.001.817.00.5	10	Arruela Ondulada	Arandela Ondulada	Wave Washer
8	8012.101.974.00.1	5	Parafuso M8x60	Tornillo M78x60	Screw M8x60
9	6003.001.376.00.1	1	Arruela de Vedação	Arandela de Vedación	Sealing Washer
10	6013.101.075.00.5	1	Parafuso Allen M8x20	Tornillo Allen M8x20	Screw Allen M8x20
11	8009.101.347.00.6	4	Bujão M20x1.5	Tapón M20x1.5	Plug M20x1.5
12	4014.010.033.00.6	4	Arruela de Vedação	Arandela de Vedación	Sealing Washer
13	6112.201.106.00.9	3	Parafuso Allen M8x35	Tornillo Allen M8x35	Screw Allen M8x35
14	4010.011.016.00.8	1	Bujão M14x1.5	Tapón M14x1.5	Plug M14x1.5
15	8009.101.089.00.7	1	Arruela de Vedação	Arandela de Vedación	Sealing Washer
16	4101.047.090.02.4	1	Parafuso M8x25	Tornillo M8x25	Screw M8x25
17	8009.101.195.00.9	1	Junta	Junta	Gasket
18	8009.101.321.00.1	2	Junta	Junta	Gasket
19	8009.101.320.00.3	1	Resfriador do Óleo	Enfriador del Aceite	Oil Cooler

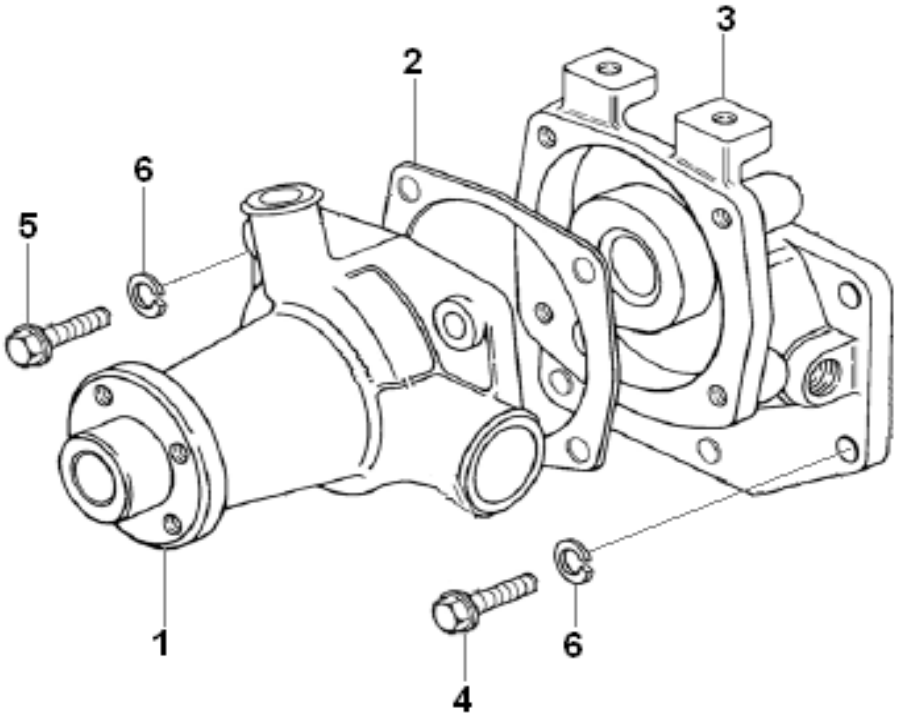

SISTEMA DO MOTOR - BOMBA DA ÁGUA
SISTEMA DEL MOTOR - BOMBA DE AGUA
ENGINE SYSTEM - WATER PUMP

ITEM	CÓDIGO Nº DE PIEZAS CODE	QNT CT CTY	DENOMINAÇÃO / DENOMINACIÓN / DENOMINATION		
1	8012.501.076.00.4	1	Bomba da Água	Bomba de Agua	Water Pump
2	8012.201.064.00.0	1	Junta	Junta	Gasket
3	8009.101.397.00.1	1	Flange	Brida	Flange
4.1	6008.001.074.00.1	2	Parafuso M8x20	Tornillo M8x20	Screw M8x20
4.2	6008.001.105.00.3	4	Parafuso M8x75	Tornillo M8x75	Screw M8x75
5	6008.001.201.00.0	4	Parafuso	Tornillo	Screw
6	4103.012.009.01.3	10	Arruela	Arandela	Washer

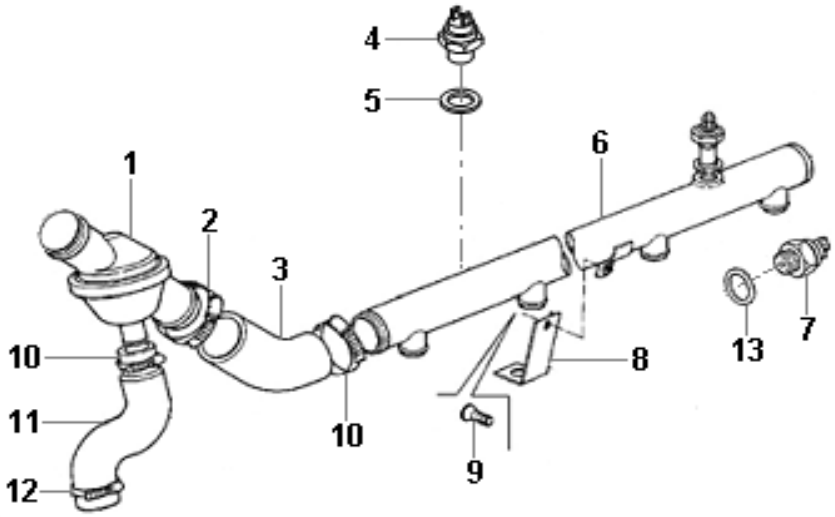

SISTEMA DO MOTOR - TUBULAÇÃO DE ARREFECIMENTO
SISTEMA DEL MOTOR - TUBERIA DE ENFRIAMIENTO
ENGINE SYSTEM - COOLING PIPING

ITEM	CÓDIGO Nº DE PIEZAS CODE	QNT CT CTY	DENOMINAÇÃO / DENOMINACIÓN / DENOMINATION		
1	6003.001.065.00.0	1	Válvula Termostática	Válvula Termostática	Thermostatic Valve
2	6002.006.028.00.5	1	Abraçadeira	Abrazadera	Clamp
3	8009.101.398.00.9	1	Mangueira	Manguera	Hose
4	8008.111.052.00.2	1	Sensor de Temperatura	Sensor de la Temperatura	Temperature Sensor
5	4014.010.020.00.3	1	Anel de Vedação	Anillo de Vedación	Sealing Ring
6	8012.101.953.00.5	1	Tubo da Água	Tubo de Agua	Water Pipe
7	8009.101.058.00.9	1	Interruptor de Temperatura	Interruptor de Temperatura	Temperature Switch
8	8009.101.095.00.1	1	Suporte	Soporte	Support
9	8013.101.077.00.1	1	Parafuso	Tornillo	Screw
10	8009.101.319.00.5	2	Abraçadeira	Abrazadera	Clamp
11	8009.101.048.00.0	1	Mangueira	Manguera	Hose
12	8009.101.327.00.8	1	Abraçadeira	Abrazadera	Clamp
13	8009.101.215.00.5	1	Anel de Vedação	Anillo de Vedación	Sealing Ring

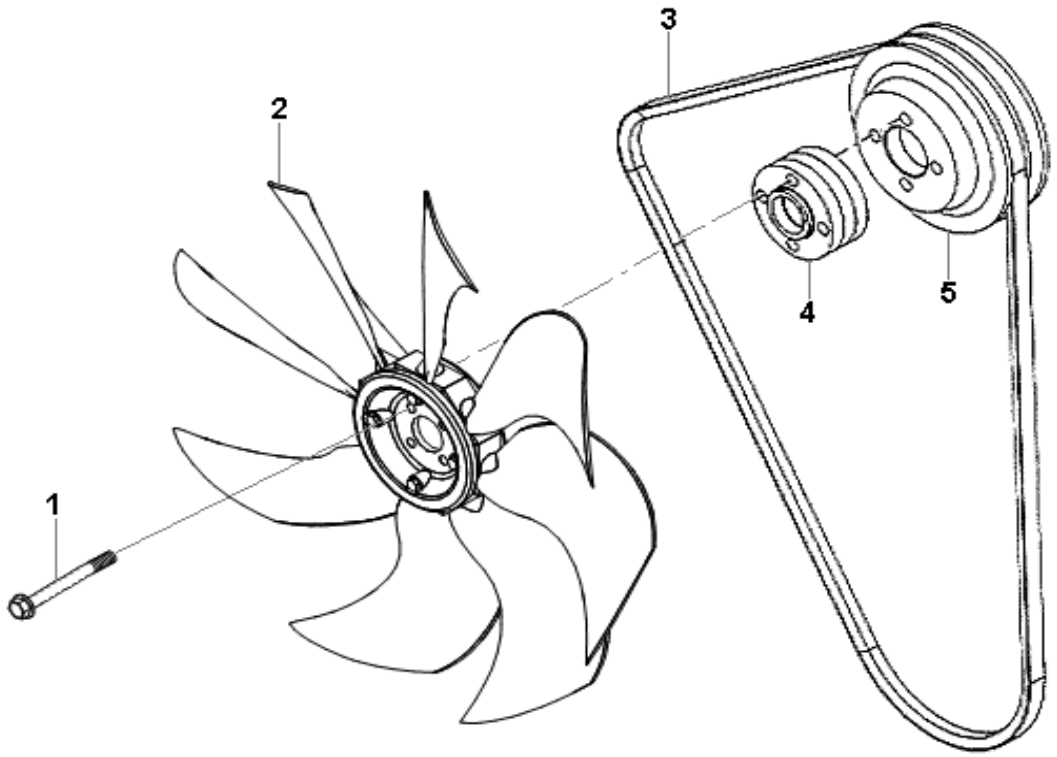

SISTEMA DO MOTOR - VENTILADOR

SISTEMA DO MOTOR - VENTILADOR

ENGINE SYSTEM - VENTILATOR

ITEM	CÓDIGO Nº DE PIEZAS CODE	QNT CT CTY	DENOMINAÇÃO / DENOMINACIÓN / DENOMINATION		
1	6007.001.431.00.5	4	Parafuso	Tornillo	Screw
2	8012.501.015.00.9	1	Ventoinha	Ventilador	Ventilator
3	8012.501.044.00.9	1	Correia	Correa	Belt
4	8013.101.317.00.1	1	Cubo Ventilador	Cubo Ventilador	Ventilator Cube
5	8009.101.436.00.7	1	Polia	Polea	Pulley

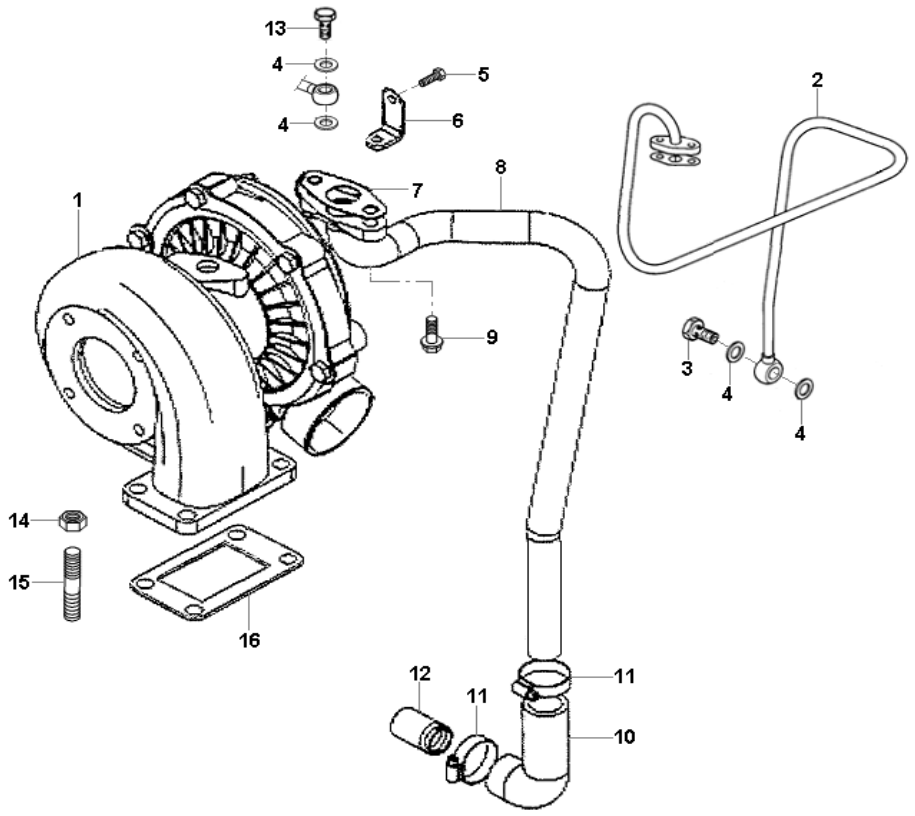

SISTEMA DO MOTOR - TURBO
SISTEMA DEL MOTOR - TURBO
ENGINE SYSTEM - TURBO

ITEM	CÓDIGO Nº DE PIEZAS CODE	QNT CT CTY	DENOMINAÇÃO / DENOMINACIÓN / DENOMINATION		
1	8009.101.180.00.1	1	Turboalimentador	Turboalimentador	Turbocharger
2	8009.101.182.00.7	1	Tubo Entrada de Óleo	Tubo Entrada Aceite	Inlet Hose Oil
3	6008.001.282.00.0	1	Parafuso Oco	Tornillo Hueco	Hollow Screw
4	8009.101.183.00.5	4	Anel de Vedação	Anillo de Vedación	Sealing Ring
5	6008.001.101.00.2	2	Parafuso	Tornillo	Screw
6	6003.001.394.00.4	1	Suporte	Soporte	Support
7	6020.101.308.00.7	1	Junta	Junta	Gasket
8	8009.101.184.00.3	1	Tubo Retorno Óleo	Tubo Retorno Aceite	Oil Return Pipe
9	6008.001.074.00.1	2	Parafuso	Tornillo	Screw
10	6012.201.081.00.6	1	Mangueira Retorno	Manguera Retorno	Return Hose
11	6007.001.359.00.8	2	Abraçadeira	Abrazadera	Clamp
12	8009.101.297.00.3	1	Tubo	Tubo	Tube
13	6003.001.241.00.7	1	Parafuso Oco	Tornillo Hueco	Hollow Scerew
14	6008.001.288.00.7	4	Porca	Tuerca	Nut
15	6008.001.287.00.9	4	Prisioneiro	Espárrago	Stud
16	8009.101.181.00.9	1	Junta	Junta	Gasket

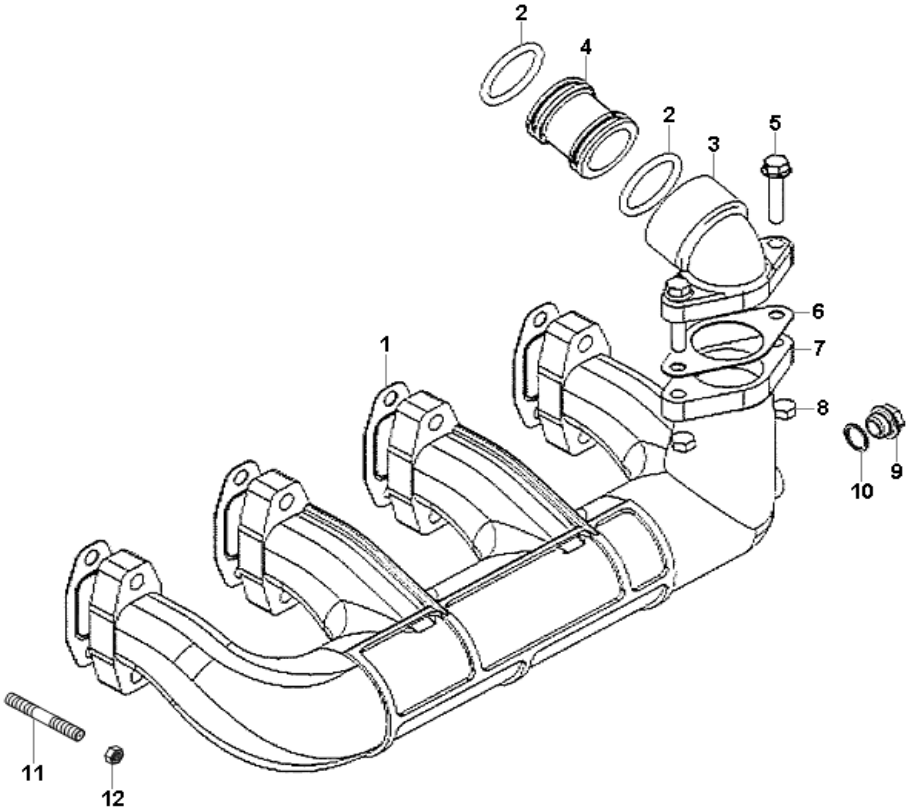

SISTEMA DO MOTOR - COLETOR DE ADMISSÃO
SISTEMA DEL MOTOR - COLECTOR DE ADMISIÓN
ENGINE SYSTEM - ADMISSION COLECTOR

ITEM	CÓDIGO Nº DE PIEZAS CODE	QNT CT CTY	DENOMINAÇÃO / DENOMINACIÓN / DENOMINATION		
1	8009.101.205.00.6	4	Junta	Junta	Joint
2	8009.101.339.00.3	2	Anel de Vedação	Anillo de Vedación	Sealing Ring
3	8009.101.203.00.1	1	Curva de Admissão	Curva de Admisión	Admission Curve
4	8009.101.204.00.9	1	Junção	Unión	Union
5	8012.101.973.00.3	2	Parafuso	Tornillo	Screw
6	8009.101.096.00.9	1	Junta	Junta	Gasket
7	8009.101.087.00.8	1	Coletor de Admissão	Colector de Admisión	Admission Colector
8	6008.001.342.00.2	2	Porca	Tuerca	Nut
9	4010.010.008.00.6	1	Bujão	Tapón	Plug
10	6003.001.376.00.1	1	Anel de Vedação	Anillo de Vedación	Sealing Ring
11	4101.050.021.04.9	8	Prisioneiro	Prisionero	Prisioner
12	6008.001.288.00.7	8	Porca	Tuerca	Nut

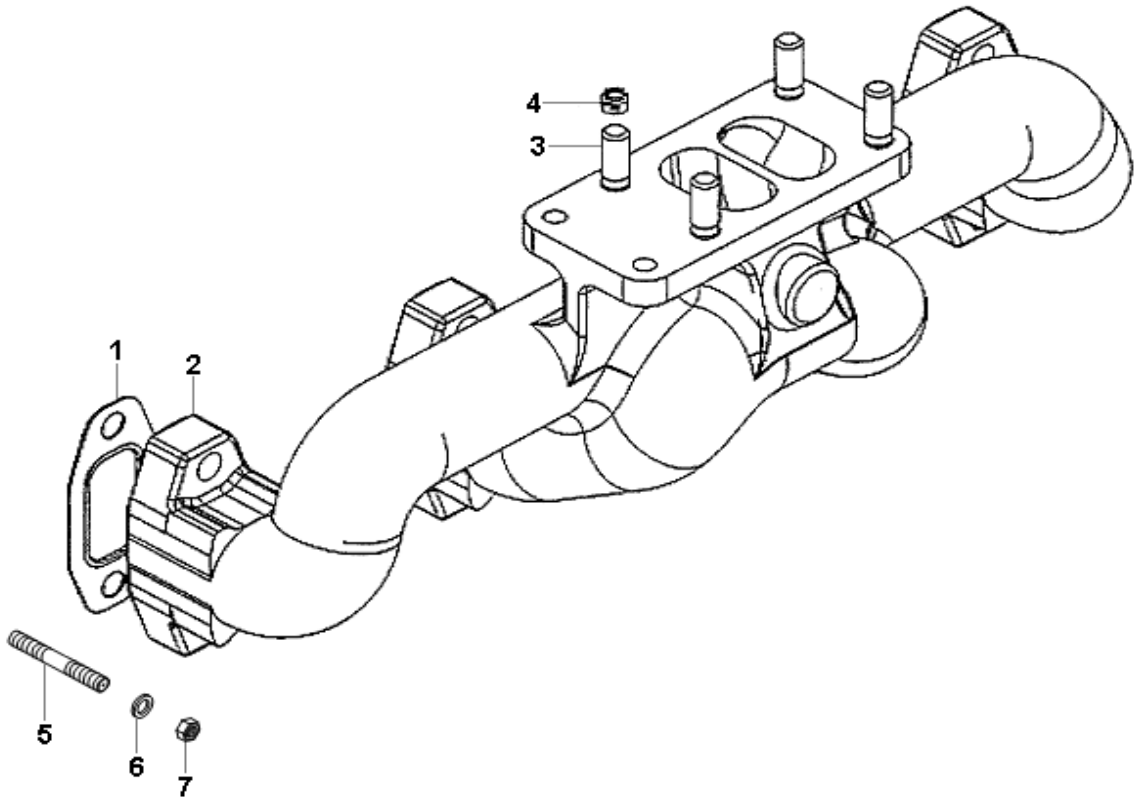

SISTEMA DO MOTOR - COLETOR DE ESCAPE
SISTEMA DEL MOTOR - COLECTOR DE ESCAPE
ENGINE SYSTEM - EXHAUST MANIFOLD

ITEM	CÓDIGO Nº DE PIEZAS CODE	QNT CT CTY	DENOMINAÇÃO / DENOMINACIÓN / DENOMINATION		
1	8009.101.205.00.6	4	Junta	Junta	Joint
2	8012.101.979.00.0	1	Coletor de Escape	Colector de Escape	Exhaust Manifold
3	6008.001.287.00.9	4	Prisioneiro	Prisionero	Prisioner
4	6008.001.288.00.7	4	Porca	Tuerca	Nut
5	8009.101.214.00.8	8	Prisioneiro	Prisionero	Prisioner
6	6003.001.334.00.0	8	Arruela	Arandela	Washer
7	6003.001.332.00.4	8	Porca	Tuerca	Nut

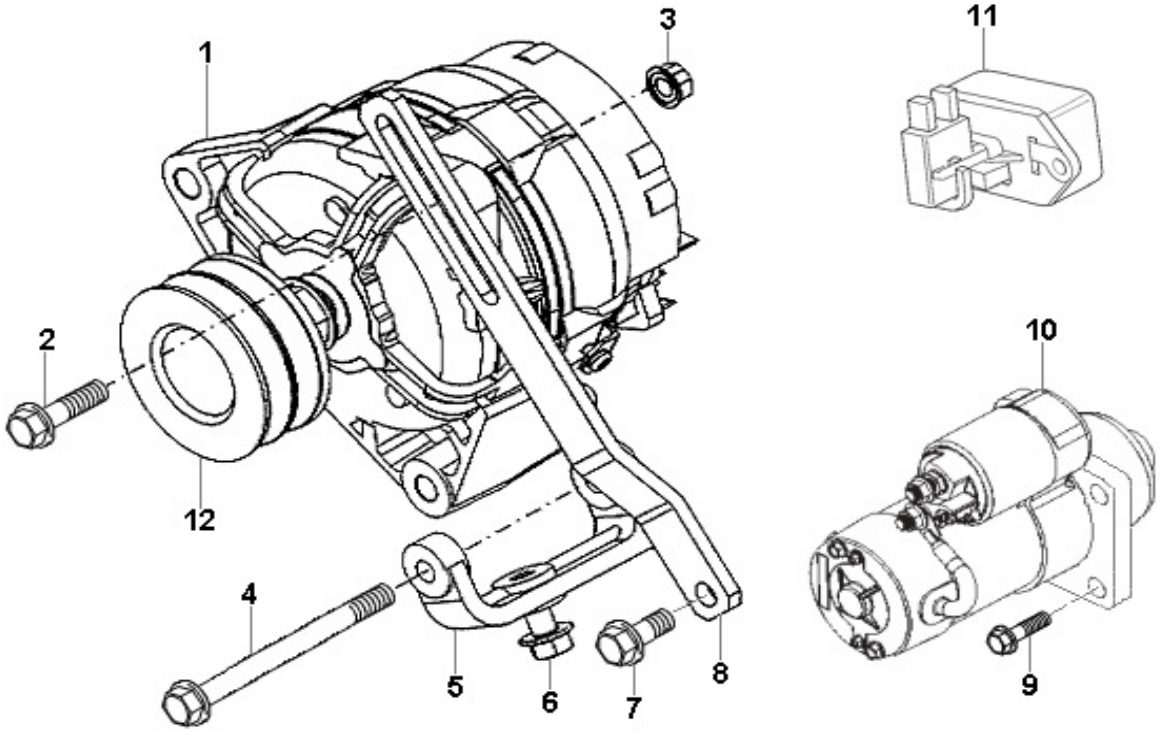

SISTEMA DO MOTOR - MOTOR DE PARTIDA E ALTERNADOR
SISTEMA DEL MOTOR - MOTOR DE PARTIDA Y ALTERNADOR
ENGINE SYSTEM - ENGINE STARTING

ITEM	CÓDIGO Nº DE PIEZAS CODE	QNT CT CTY	DENOMINAÇÃO / DENOMINACIÓN / DENOMINATION		
1	8013.111.064.00.7	1	Alternador 14V 90A	Alternador 14V 90A	Alternator 14V 90A
2	8012.101.874.00.3	1	Parafuso	Tornillo	Screw
3	6007.001.355.00.6	1	Porca Flange Dentada M10	Tuerca Brida Dentada M10	Flange Nut M10
4	8012.101.875.00.0	1	Parafuso	Tornillo	Screw
5	8013.111.066.00.2	1	Suporte do Alternador	Soporte del Alternador	Alternator Support
6	6008.001.075.00.8	1	Parafuso	Tornillo	Screw
7	6008.001.555.00.9	1	Parafuso Flange	Tornillo Brida	Flange Screw
8	8013.111.067.00.0	1	Esticador do Alternador	Tensor del Alternador	Alternator Tensor
9	6020.101.194.00.1	3	Parafuso Flange M10X30	Tornillo Brida M10X30	Flange Screw M10X30
10	8012.201.087.00.1	1	Motor de Partida	Motor de Partida	Engine Starting
11	6005.011.089.00.3	1	Regulador de Voltagem	Regulador de Voltaje	Voltage Adjuster
12	6005.011.084.00.4	1	Polia	Polea	Pulley

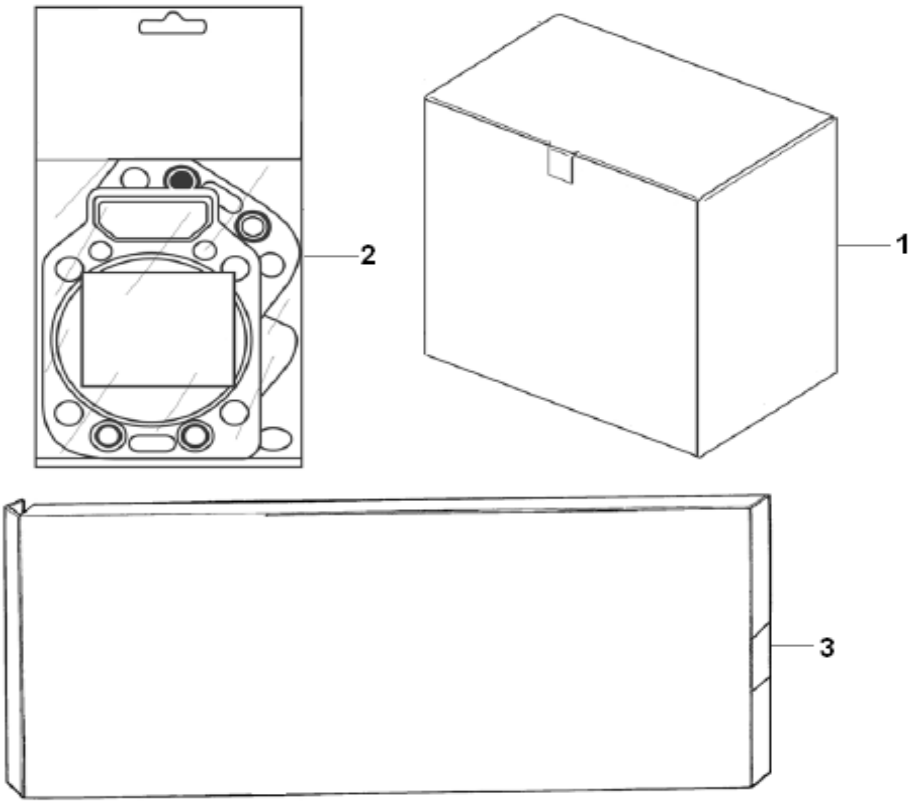

SISTEMA DO MOTOR - KITS DE REPARO
SISTEMA DEL MOTOR - KITS DE REPARACIÓN
ENGINE SYSTEM - REPAIR KITS

ITEM	CÓDIGO Nº DE PIEZAS CODE	QNT CT CTY	DENOMINAÇÃO / DENOMINACIÓN / DENOMINATION		
1.1	8013.199.024.00.6	4	Kit Cilindro - Inclui Camisa,	Kit Cilindro - Incluye Camisa	Kit Cilynder - Include Shirt,
			Pistão e Jogo de Anéis	Pistón y Conjunto de Anillos	Piston,and Set of Rings
1.2	8013.199.027.00.9	4	Kit Cilind. Super Master 0,25 -	Kit Cilindro Super Master 0.25 -	Kit Cilynder Super Drum Kit
			Inclui Camisa,Pistão,Jg. Anéis,	Incluye Camisa,Pistón,Conjunto	Master 0.25 - Include Shirt,
			Junta Cabeçote,Anel, Anticor-	de Anillos,Junta Culata,Anillo,	Piston,Set of Rings,Gasket,
			rosivo e Buchas Biela.	Anticorrosivo Buje Biela	Headstock,Rings,Anti Cor-
					rosion,Bushing Rod
1.3	8013.199.072.00.5	4	Kit Cilind. Super Master STD -	Kit Cilindro Super Master STD -	Kit Cilynder Super Drum Kit
			Inclui Camisa,Pistão,Jg. Anéis,	Incluye Camisa,Pistón,Conjunto	Master STD - Include Shirt,
			Junta Cabeçote,Anel, Anticor-	de Anillos,Junta Culata,Anillo,	Piston,Set of Rings,Gasket,
			rosivo e Buchas Biela.	Anticorrosivo Buje Biela	Headstock,Rings,Anti Cor-
					rosion,Bushing Rod
2	8009.199.150.00.7	4	Jg. Juntas Superiores 1 Cilind.	Conjunto Juntas Superiores	Kit Superior Gasket 1 Cilynd.
			Inclui Juntas : Coletores,	1 Cilindro Incluye Juntas :	Include Gaskets: Manifold,
			Cabeçote,Tampa Válv.,Aneis	Multiple,Culata,Tapa Valvulas	Headstock,Cover Valve,
			de Vedação	Anillos de Vedación	Sealing Rings
3	8012.501.045.00.6	1	Jg.Juntas Inferiores - Inclui	Conjunto Juntas Inferiores -	Kit Gaskets Lower Include -
			Juntas Filtro,Tampa Traseira e	Incluye Juntas Filtro,Tapa Tras.	Gaskets Filter,Back and
			Dianteira,Coletores,Turbo	y Diant. Multiple,Turbo,Bomba	Forward Cover,Manifold,
			Bomba Água,Hidráulica,	Água , Hidráulica,Alimentadora	Turbo,Water Pump,Hidraul.
			Alimentadora,Aneis Vedação	Anillos Vedación	Feed,Sealing Rings

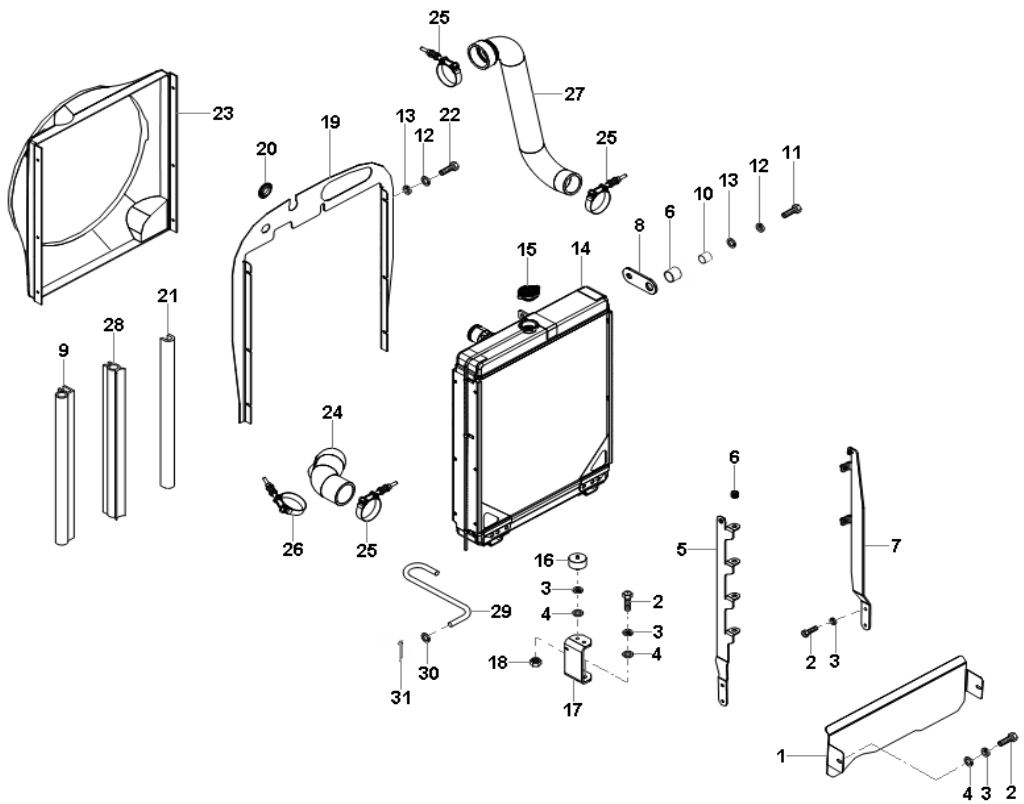

SISTEMA DE ARREFECIMENTO - RADIADOR DA ÁGUA
SISTEMA DE ENFRIAMENTO - RADIADOR DEL ÁGUA
COOLING SYSTEM - WATER RADIATOR

ITEM	CÓDIGO Nº DE PIEZAS CODE	QNT CT CTY	DENOMINAÇÃO / DENOMINACIÓN / DENOMINATION		
1	8012.501.019.00.1	1	Vedação Inferior	Vedación Inferior	Less Sealing
2	4101.047.088.05.1	10	Parafuso M8X20	Tornillo M8X20	Screw M8X20
3	4103.012.009.02.1	12	Arruela Pressão A8	Arandela Presión A8	Spring Washer A8
4	4103.011.013.01.6	8	Arruela Lisa A8,4	Arandela Lisa A8,4	Flat Washer A8,4
5	8012.504.006.00.5	1	Suporte Direito	Soporte Derecho	Right Support
6	7015.008.042.00.5	6	Coxim	Cojinete	Coxim
7	8012.504.007.00.3	1	Suporte Esquerdo	Soporte Izquierdo	Left Support
8	8012.501.002.00.7	2	Suporte Superior	Soporte Superior	Superior Support
9	8013.107.094.00.0	1	Guarnição	Guarnición	Trim
10	7015.008.041.00.7	2	Distanciador	Distanciador	Spacer
11	4101.047.069.07.7	2	Parafuso M6X25	Tornillo M6X25	Screw M6X25
12	4103.012.007.07.4	8	Arruela Pressão A6	Arandela Presión A6	Spring Washer A6
13	4103.024.008.01.1	8	Arruela Lisa A6,4	Arandela Lisa A6,4	Flat Washer A6,4
14	8009.101.220.00.5	1	Radiador	Radiador	Radiator
15	8013.101.055.00.7	1	Tampa	Tapa	Cover
16	8005.111.029.00.6	2	Coxim	Cojinete	Coxim
17	8013.101.096.00.1	2	Suporte Inferior	Soporte Inferior	Less Support
18	4102.011.007.06.9	2	Porca M8	Tuerca M8	Nut M8
19	8012.501.016.00.7	1	Defletor de Ar do Motor	Deflector de Aire del Motor	Air Engine Deflector
20	6011.013.701.00.9	1	Tampa	Tapa	Cover
21	1021.110.010.00.1	CN	Perfil Borracha 7,5 mm	Perfil de Caucho	Rubber Profile
22	4101.047.066.07.3	6	Parafuso M6X16	Tornillo M6X16	Screw M6X16
23	8009.101.221.00.3	1	Defletor	Deflector	Dflector
24	8009.101.021.00.7	1	Mangueira Superior	Manguera Superior	Superior Hose
25	6008.001.034.00.5	3	Abraçadeira 57 - 65	Abrazadera 57 - 65	Clamp 57 - 65
26	6008.001.437.00.0	1	Abraçadeira 48 - 54	Abrazadera 48 - 54	Clamp 48 - 54
27	8009.101.418.00.5	1	Mangueira Inferior	Manguera Inferior	Less Hose
28	8013.107.300.00.1	1	Guarnição	Guarnición	Trim

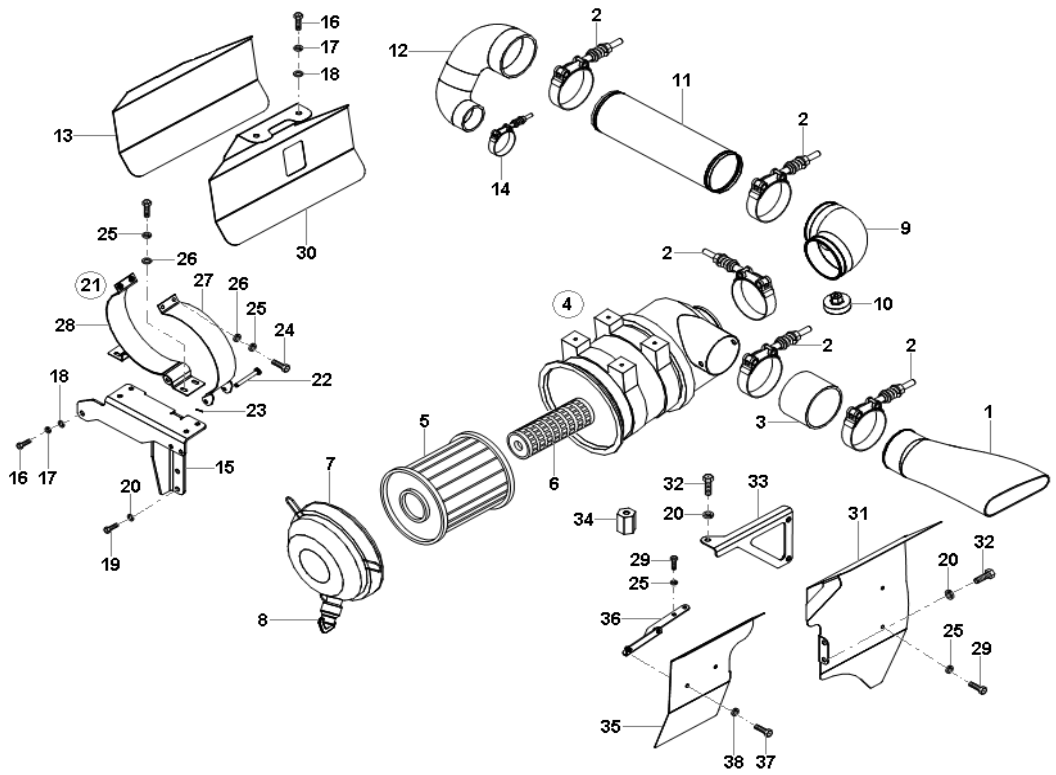

SISTEMA DE ADMISSÃO - FILTRO DO AR
SISTEMA DE ADMISIÓN - FILTRO DE AIRE
ADMISSION SYSTEM - AIR FILTER

ITEM	CÓDIGO Nº DE PIEZAS CODE	QNT CT CTY	DENOMINAÇÃO / DENOMINACIÓN / DENOMINATION		
1	8012.501.012.00.6	1	Duto	Ducto	Duct
2	6011.101.093.00.4	5	Abraçadeira	Abrazadera	Clamp
3	8012.501.003.00.5	1	Mangueira	Manguera	Hose
4	6015.001.008.00.4	1	Filtro de Ar - Inclui Itens 5 ao 8	Filtro Aire - Incluye Itenes 5 a 8	Air Filter - Include Items 5 to 8
5	6015.001.014.00.2	1	Elemento Primário	Elemento Primario	Primary Element
6	6015.001.015.00.9	1	Elemento Secundário	Elemento Secundario	Secondary Element
7	-	1	Tampa	Tapa	Cover
8	6007.001.745.00.8	1	Válvula Dreno	Válvula Dreno	Drain Valve
9	6007.001.747.00.4	1	Tubo Curvo	Tubo Curvo	Surge Tube
10	8009.101.127.00.2	1	Indicador Manutenção	Indicador de Mantenimiento	Mintenance Indicator
11	8012.501.008.00.4	1	Tubo Filtro - Turbo	Tubo Filtro - Turbo	Filter Tube - Turbe
12	8012.501.009.00.2	1	Mangueira Tubo - Turbo	Manguera Tubo - Turbo	Hose Tube - Turbo
13	8012.501.010.00.0	1	Manta Defletora	Manta Deflectora	Deflector Blanket
14	6008.001.440.00.4	1	Abraçadeira 63 - 71	Abrazadera 63 - 71	Clamp 63 - 71
15	8012.501.004.00.3	1	Suporte	Soporte	Support
16	4101.045.0229.005.7	3	Parafuso M8X25	Tornillo M8X25	Screw M8X25
17	4103.012.009.02.1	3	Arruela Pressão A8	Arandela Presión A8	Spring Washer A8
18	4103.024.011.01.5	3	Arruela Lisa A8,4	Arandela Lisa A8,4	Flat Washer
19	4101.048.005.05.4	2	Parafuso M10X20	Tornillo M10X20	Screw M10X20
20	4103.012.010.01.1	5	Arruela Pressão A10	Arandela Presión A10	Spring Washer A10
21	6011.101.052.00.0	1	Abraçadeira Completa - Inclui	Abrazadera Completa - Incluye	Complete Clamp - Include
			Itens 22 ao 28	Itenes 22 a 28	Items 22 to 28
22	6011.101.055.00.3	1	Pino Trava	Pin Traba	Lock Pin
23	4009.012.067.00.2	1	Contrapino	Contrapin	Cotter-Pin
24	4101.037.078.05.4	2	Parafuso Allen M6X50	Tornillo Allen M6X50	Allen Screw M6X50
25	4103.012.007.01.7	9	Arruela Pressão A6	Arandela Presión A6	Spring Washer A6
26	4103.011.011.01.0	6	Arruela Lisa A6,4	Arandela Lisa A6,4	Flat Washer A6,4
27	6011.101.056.00.1	1	Abraçadeira	Abrazadera	Clamp

AGRALE | AGRALE FÊNIX

SISTEMA DE ADMISSÃO - FILTRO DO AR
SISTEMA DE ADMISIÓN - FILTRO DE AIRE
ADMISSION SYSTEM - AIR FILTER

ITEM	CÓDIGO Nº DE PIEZAS CODE	QNT CT CTY	DENOMINAÇÃO / DENOMINACIÓN / DENOMINATION		
28	6011.101.053.00.8	1	Abraçadeira Fixa	Abrazadera Fija	Fixed Clamp
29	4101.045.022.05.2	7	Parafuso M6X25	Tornillo M6X25	Screw M6X25
30	8012.501.007.00.6	1	Defletor	Deflector	Dflector
31	8012.501.021.00.7	1	Defletor Esquerdo	Deflector Izquierdo	Left Deflector
32	4101.048.006.05.2	3	Parafuso M10X25	Tornillo M10X25	Screw M10X25
33	8012.501.02300.3	1	Suporte	Soporte	Support
34	8013.101.097.00.9	1	Distanciador	Distanciador	Spacer
35	8012.501.020.00.9	1	Defletor Direito	Deflector Derecho	Right Deflector
36	8012.501.022.00.5	1	Suporte	Soporte	Support
37	4101.037.061.05.0	2	Parafuso Allen M5X20	Tornillo Allen M5X20	Allen Screw M5X20
38	4103.012.006.01.9	2	Arruela Pressão A5	Arandela Presión A5	Spring Washer A5

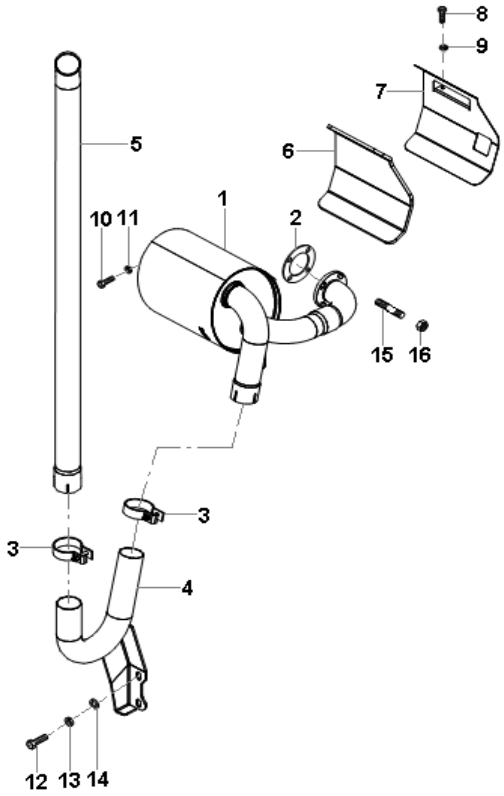

SISTEMA DE ESCAPE
SISTEMA DE ESCAPE
EXHAUST SYSTEM

ITEM	CÓDIGO Nº DE PIEZAS CODE	QNT CT CTY	DENOMINAÇÃO / DENOMINACIÓN / DENOMINATION		
1	8012.501.011.00.8	1	Silencioso	Silencioso	Silencing
2	8013.101.080.00.5	1	Junta	Junta	Joint
3	8012.501.014.00.2	2	Abraçadeira	Abrazadera	Clamp
4	8012.501.017.00.5	1	Tubo Escape	Tubo Escape	Exhaust Pipe
5	8012.501.013.00.4	1	Ponteira	Puntera	Ferrule
6	8012.501.005.00.0	1	Manta Defletor	Manta Deflector	Deflector Blanket
7	8012.501.006.00.8	1	Defletor	Deflector	Dflector
8	4101.045.022.05.2	2	Parafuso M6X25	Tornillo M6X25	Screw M6X25
9	4103.012.007.07.4	2	Arruela de Pressão A6	Arandela Presión A6	Spring Washer
10	4101.045.032.05.1	2	Parafuso M8X30	Tornillo M8X30	Screw M8X30
11	4103.012.009.02.1	2	Arruela de Pressão A8	Arandela Presión A8	Spring Washer A8
12	4101.048.040.05.1	2	Parafuso M14X25	Tornillo M14X25	Screw M14X25
13	4103.012.012.01.7	2	Arruela Pressão A14	Arandela Presión A14	Spring Washer A14
14	4103.011.049.00.2	2	Arruela Lisa A14	Arandela Lisa A14	Flat Washer A14
15	8009.101.208.00.0	4	Prisioneiro	Prisionero	Prisioner
16	8013.101.078.00.9	4	Porca	Tuerca	Nut

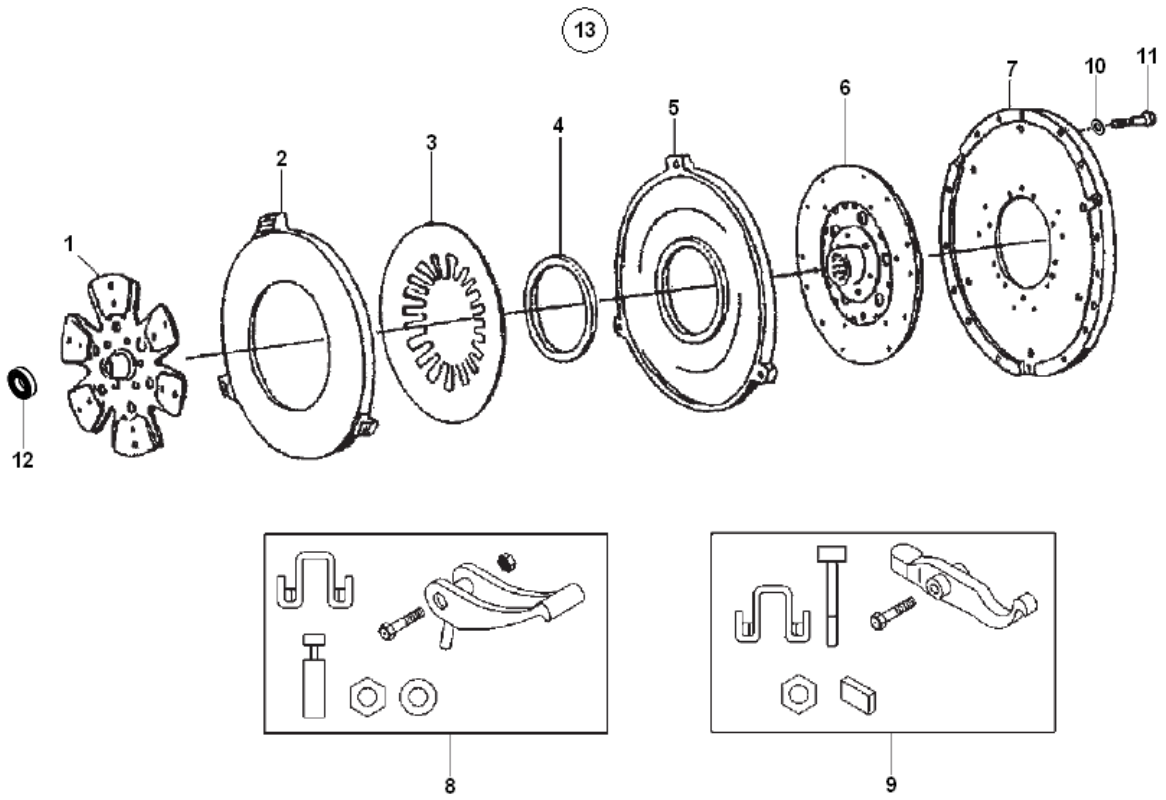

SISTEMA DE EMBREAGEM
SISTEMA DEL EMBRAGUE
CLUTCH SYSTEM

ITEM	CÓDIGO N° DE PIEZAS CODE	QNT CT QTY	DENOMINAÇÃO / DENOMINACIÓN / DENOMINATION				5105.4	5105.4 C/ INVERSOR	5105.4 S. REDUTOR	
1	8012.102.149.00.9	1	Disco Embreagem	Disco Embrague	Disc Clutch		x	x	x	
2	8012.102.158.00.0	1	Placa de Pressão	Placa de Presión	Pressure Plate		x	x	x	
3	8012.102.157.00.2	1	Mola Prato	Resorte Prato	Spring Plate		x	x	x	
4	8012.102.156.00.4	1	Anel da Embreagem	Anillo de la Embrague	Ring Clutch		x	x	x	
5	8012.102.155.00.6	1	Placa de Pressão	Placa de presión	Pressure Plate		x	x	x	
6	8012.102.154.00.9	1	Disco Embreagem TDP	Disco Embrague TDF	Clutch Disc		x	x	x	
7	8012.102.153.00.1	1	Flange da Embreagem	Flange de la Embrague	Flange Clutch		x	x	x	
8	8012.102.159.00.8	1	Alavanca	Palanca	Lever		x	x	x	
9	8012.102.160.00.6	1	Alavanca	Palanca	Lever		x	x	x	
10	4103.012.009.02.1	12	Arruela Pressão	Arandela Presión	Washer Pressure		x	x	x	
11	8012.101.717.00.4	12	Parafuso	Tornillo	Screw		x	x	x	
12	4001.019.019.04.5	1	Rolamento	Rodamiento	Bearing		x	x	x	
13	8012.103.152.00.3	1	Embreagem Completa Sem	Embrague Completa Sin	Complete Cluth Without					
			Disco - Inclui Itens 2 ao 9	Disco - Incluye Itenes 2 al 9	Disc - Include items 2 to 9		x	x	x	

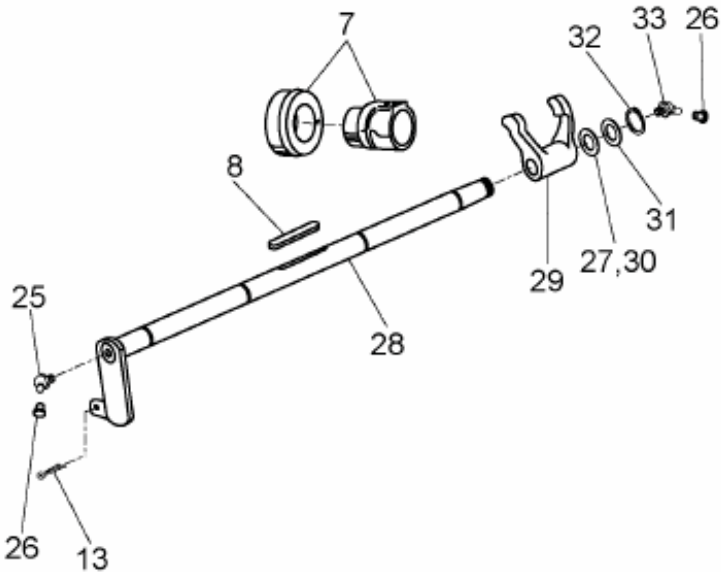

ACIONAMENTO DA EMBREAGEM
ACCIONAMIENTO DE LA EMBRAGUE
DRIVE CLUTCH

ITEM	CÓDIGO Nº DE PIEZAS CODE	QNT CT QTY	DENOMINAÇÃO / DENOMINACIÓN / DENOMINATION				5105.4	5105.4 C/ INVERSOR	5105.4 S. REDUTOR	
7	8012.102.121.00.8	01	Rolamento da Embreagem	Rodamiento de la Embrague	Bearing Clutch		x	x	x	
8	8012.102.060.00.8	01	Chaveta	Chavetta	Cotter		x	x	x	
13	8012.102.127.00.5	01	Contrapino	Contra Perno	Counter Pin		x	x	x	
25	4003.010.008.001	01	Graxeira Am 10x1 714 12	Grasera Am 10x1 714 12	Greaser Am 10x1 714 12		x	x	x	
26	8012.102.057.00.4	02	Capa	Capa	Cover		x	x	x	
27.1	8012.102.066.00.5	02	Arruela 1 mm	Arandela 1 mm	Washer 1 mm		x	x	x	
27.2	8012.102.067.00.3	02	Arruela 2 mm	Arandela 2 mm	Washer 2 mm		x	x	x	
28	8012.102.059.00.0	01	Eixo do Pedal	Eje del Pedal	Pedal Axle		x	x	x	
29	8012.102.063.00.2	01	Garfo	Horquillas	Forks		x	x	x	
31	8012.102.064.00.0	01	Arruela	Arandela	Washer		x	x	x	
32	8012.102.065.00.7	01	Anel	Anillo	Washer		x	x	x	
33	8012.103.110.00.0	01	Engraxadeira	Engrasadera	Shoe		x	x	x	

SISTEMA DA TRANSMISSÃO - CARCAÇA E TAMPAS
SISTEMA DE TRANSMISIÓN - CARCASA Y TAPAS
TRANSMISSION SYSTEM - HOUSING AND COVERS

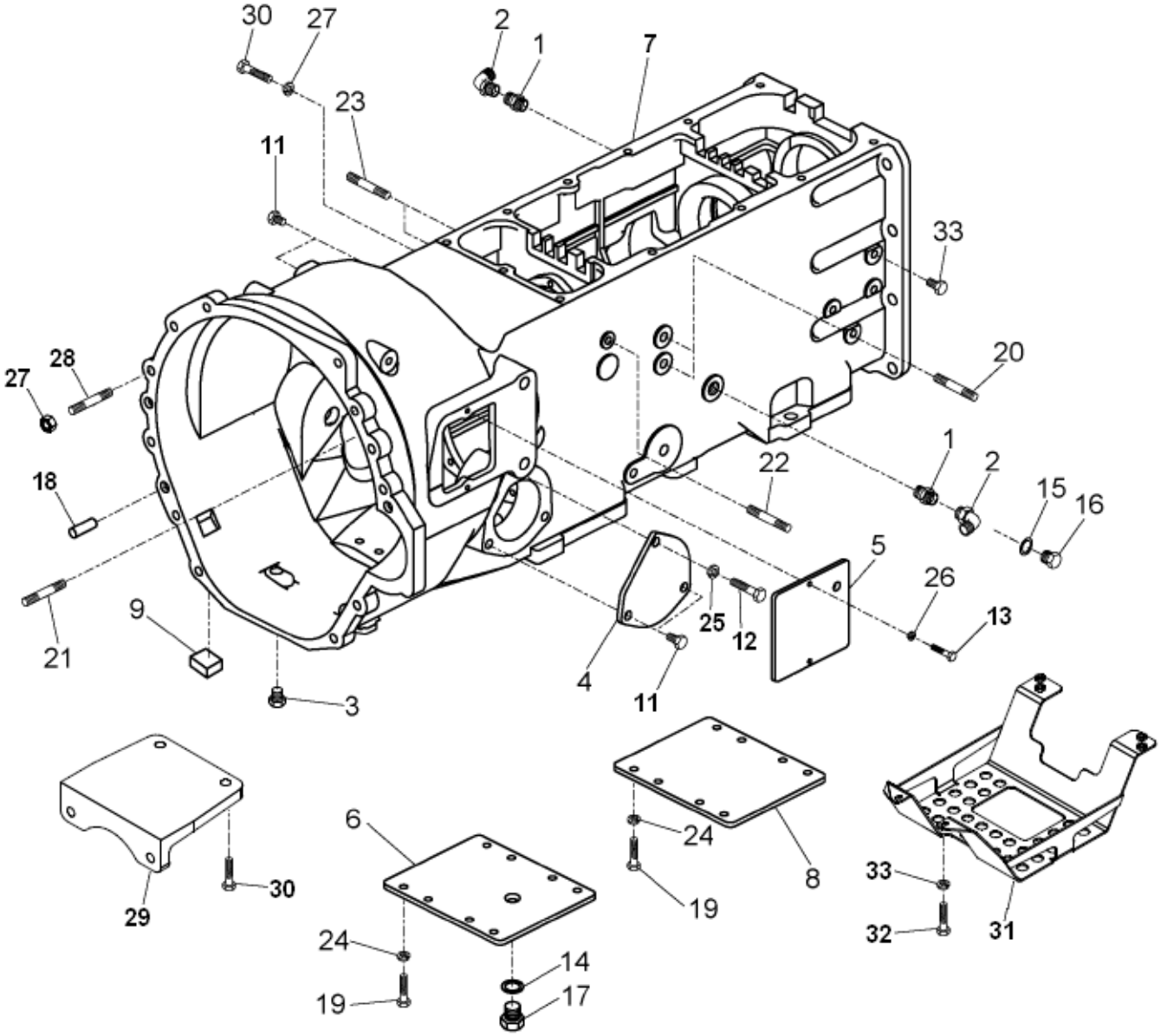

SISTEMA DA TRANSMISSÃO - CARCAÇA E TAMPAS
SISTEMA DE TRANSMISIÓN - CARCASA Y TAPAS
TRANSMISSION SYSTEM - HOUSING AND COVERS

ITEM	CÓDIGO N° DE PIEZAS CODE	QNT CT QTY	DENOMINAÇÃO / DENOMINACIÓN / DENOMINATION				5105.4	5105.4 C/ INVERSOR	5105.4 S. REDUTOR	
1	8012.104.792.00.4	02	Conexão	Conexión	Connection		x	x	x	
2	8012.104.651.00.2	02	Joelho	Corva	Knee		x	x	x	
3	8012.104.034.00.1	01	Bujão	Tapón	Plug		x	x	x	
4	8012.104.652.00.0	02	Tampa	Tapa	Cover		x	x	x	
5	8012.104.029.00.1	01	Tampa	Tapa	Cover		x	x	x	
6	8012.104.653.00.8	01	Tampa	Tapa	Cover		x	x	x	
7	8012.104.654.00.6	01	Carcaça Caixa de Velocidade	Carcasa Caja de Velocidad	Housing Box Speed		x	x	x	
8	8012.104.028.00.3	01	Tampa	Tapa	Cover		x	x	x	
9	8012.104.791.00.6	01	Tampão	Tapón	Cap		x	x	x	
10	8012.104.659.00.5	03	Tampão	Tapón	Cap		x	x	x	
11	8012.104.658.00.7	05	Tampão	Tapón	Cap		x	x	x	
12	4101.048.018.00.8	01	Parafuso Sext. M12x16	Tornillo Hext. M12x16	Screw Hex. M12x16		x	x	x	
13	8012.105.170.00.2	02	Parafuso	Tornillo	Screw		x	x	x	
14	8012.104.019.00.2	01	Anel	Anillo	Ring		x	x	x	
15	8012.108.287.00.1	01	Anel	Anillo	Ring		x	x	x	
16	8012.104.656.00.1	01	Tampão	Tapón	Cap		x	x	x	
17	8012.104.020.00.0	01	Bujao	Tapón	Plug		x	x	x	
18	4004.014.045.00.7	02	Pino Guia	Perno Guia	Pin Guide		x	x	x	
19	8012.101.161.00.5	16	Parafuso	Tornillo	Screw		x	x	x	
20	8012.104.336.00.0	02	Parafuso	Tornillo	Screw		x	x	x	
21	8012.104.024.00.2	06	Parafuso	Tornillo	Screw		x	x	x	
22	8012.104.008.00.5	03	Parafuso	Tornillo	Screw		x	x	x	
23	8012.104.032.00.5	02	Parafuso	Tornillo	Screw		x	x	x	
24	8012.104.013.00.5	16	Arruela	Arandela	Washer		x	x	x	
25	8012.104.783.00.3	01	Anel Segurança	Anillo Seguridad	Ring Safety		x	x	x	
26	8012.104.030.00.9	02	Arruela	Arandela	Washer		x	x	x	
27	4102.024.012.00.7	11	Porca Flange M12	Tuerca Pletina M12	Flange Nut M12		x	x	x	
28.1	4101.050.039.00.9	02	Prisioneiro M12X40	Esparrago M12X40	M12X40 Prisioner		x	x	x	
28.2	4101.050.044.02.5	07	Prisioneiro M12X80	Esparrago M12X80	M12X80 Prisioner		x	x	x	
28.3	4101.050.041.00.5	02	Prisioneiro M12X140	Esparrago M12X140	M12X140 Prisioner		x	x	x	
29	8012.509.008.00.6	01	União Cárter - Transmissão	Union Carter - Transmisión	Joint Crankcase - Transm		x	x	x	
30	8013.108.456.00.0	04	Parafuso	Tornillo	Screw		x	x	x	
31	8012.107.920.00.8	01	Protetor	Protector	Protector		x	x	x	
32	4101.048.006.05.2	02	Parafuso M10X25	Tornillo M10X25	Screw M10X25		x	x	x	
33	4103.011.012.01.1	04	Arruela Lisa A10,5	Arandela A10,5	Washer A10,5		x	x	x	
-	8012.504.001.00.6	01	Transmissão Próxima	Transmisión Próxima	Transmission Próxima		x	x	x	
-	8012.504.002.00.4	01	Transm Próxima - Inversor	Transmisión Próxima -Inveror	Transm Próxima - Inverter		x	x	x	
-	8012.504.003.00.2	01	Transm Próxima - S Redutor	Transm Próxima - S Reductor	Transm Próxima -S Reducer		x	x	x	

SISTEMA DA TRANSMISSÃO - TAMPA E EIXO DA EMBREAGEM
SISTEMA DE TRANSMISIÓN - TAPA Y EJE DE LA EMBRAGUE
TRANSMISSION SYSTEM - COVER AND CLUTCH SHAFT

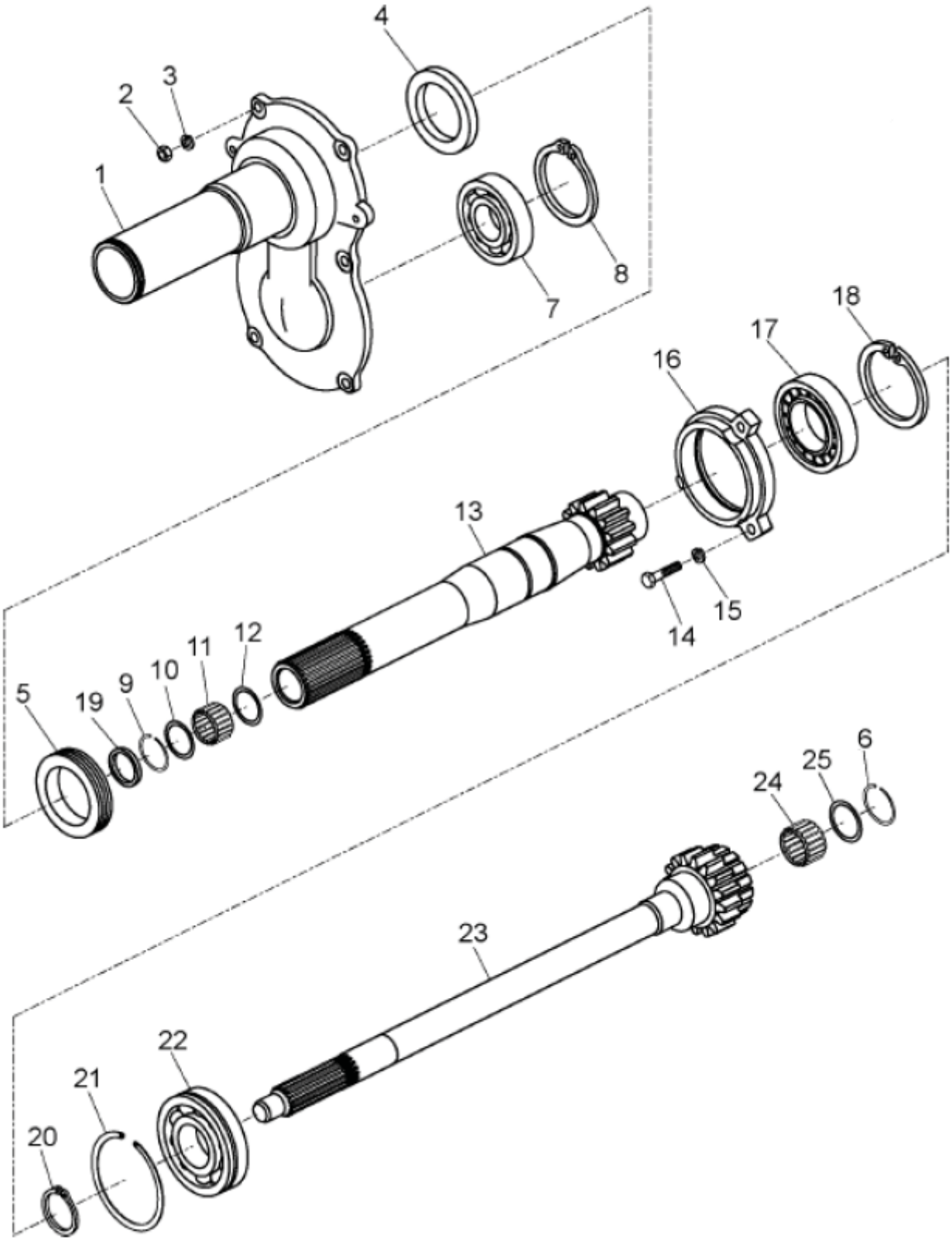

SISTEMA DA TRANSMISSÃO - TAMPA E EIXO DA EMBREAGEM
SISTEMA DE TRANSMISIÓN - TAPA Y EJE DE LA EMBRAGUE
TRANSMISSION SYSTEM - COVER AND CLUTCH SHAFT

ITEM	CÓDIGO N° DE PIEZAS CODE	QNT CT QTY	DENOMINAÇÃO / DENOMINACIÓN / DENOMINATION				5105.4	5105.4 C/ INVERSOR	5105.4 S. REDUTOR	
1	8012.104.036.00.6	01	Tampa	Tapa	Cover		x			
2	8012.101.274.00.6	06	Porca	Tuerca	Nut		x			
3	8012.101.077.00.3	06	Arruela	Arandela	Washer		x			
4	8012.104.522.00.5	01	Retentor	Retentor	Retainer		x			
5	8012.104.102.00.6	01	Anel	Anillo	Ring		x			
6	8012.104.056.00.4	01	Anel de Retenção	Anillo de Reten	Retainer Ring		x			
7	8012.104.043.00.2	01	Rolamento	Rodamiento	Ball Bearing		x			
8	8012.104.044.00.0	01	Anel Elástico	Anillo Elástico	Elastic Ring		x			
9	8012.104.040.00.8	01	Anel Elástico	Anillo Elástico	Elastic Ring		x			
10	8012.104.041.00.6	01	Anel	Anillo	Ring		x			
11	8012.104.009.00.3	01	Rolamento	Rodamiento	Ball Bearing		x			
12	8012.104.042.00.4	01	Anel Elástico	Anillo Elástico	Elastic Ring		x			
13	8012.104.045.00.7	01	Eixo	Eje	Axi		x			
14	8012.102.011.00.1	03	Parafuso	Tornillo	Screw		x			
15	8012.101.147.00.4	03	Arruela	Arandela	Washer		x			
16	8012.104.046.00.5	01	Suporte	Soporte	Support		x			
17	8012.104.664.00.5	01	Rolamento	Rodamiento	Ball Bearing		x			
18	8012.104.048.00.1	01	Anel	Anillo	Ring		x			
19	8012.104.665.00.2	01	Retentor	Retentor	Retainer		x			
20	8012.104.050.00.7	01	Anel Elástico	Anillo Elástico	Elastic Ring		x			
21	8012.104.051.00.5	01	Anel Elástico	Anillo Elástico	Elastic Ring		x			
22	8012.104.052.00.3	01	Rolamento	Rodamiento	Ball Bearing		x			
23		01	Eixo	Eje	Axi		x			
24	8012.104.054.00.9	01	Rolamento	Rodamiento	Ball Bearing		x			
25	8012.104.055.00.6	01	Arruela	Arandela	Washer		x			

SISTEMA DA TRANSMISSÃO - EIXO PRIMÁRIO E EIXO DA TDP
SISTEMA DE TRANSMISIÓN - EJE PRIMARIO Y EJE DA TDF
TRANSMISSION SYSTEM - PRIMARY AND AXLE SHAFT TDP

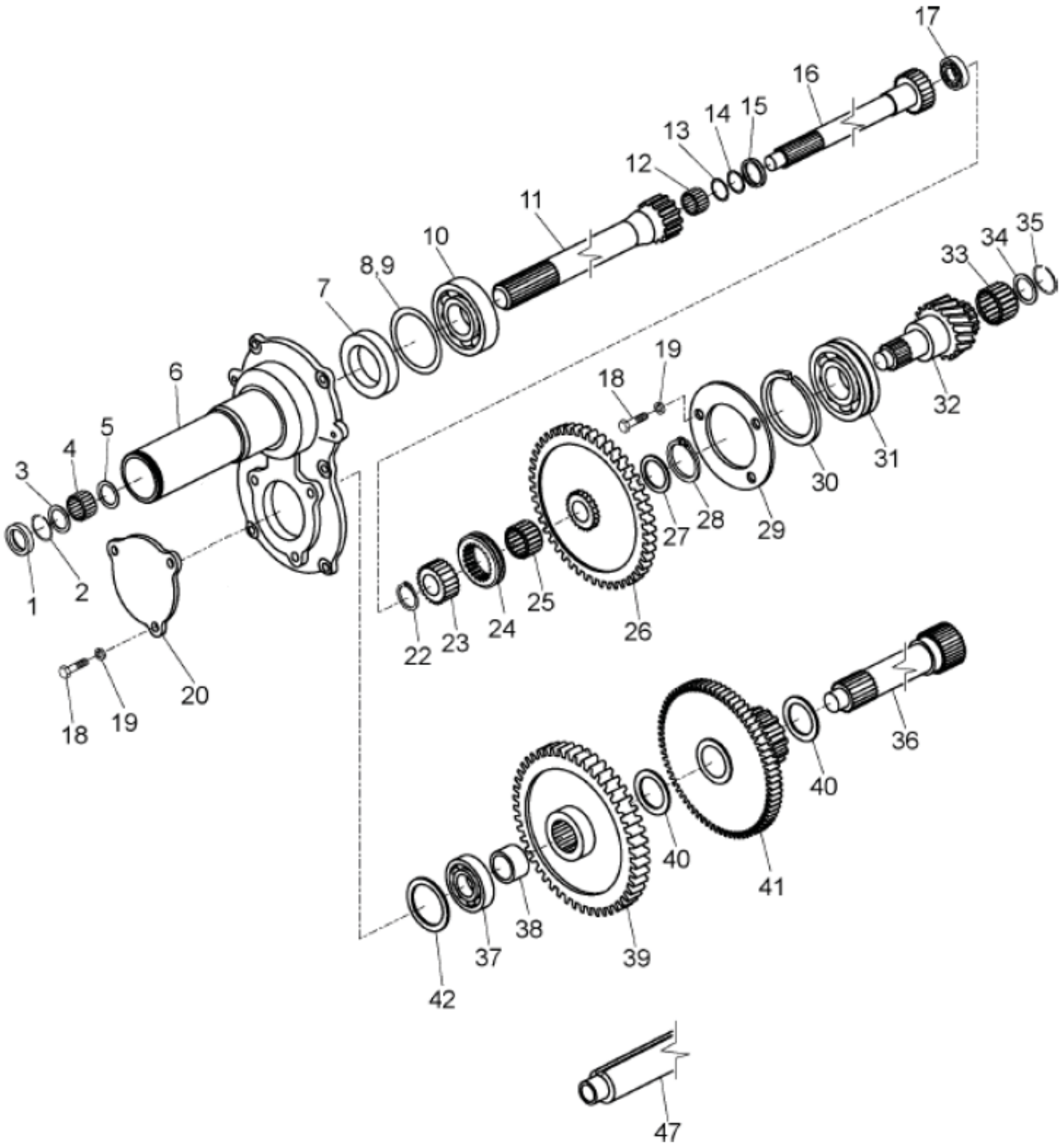

SISTEMA DA TRANSMISSÃO - EIXO PRIMÁRIO E EIXO DA TDP
SISTEMA DE TRANSMISIÓN - EJE PRIMARIO Y EJE DA TDF
TRANSMISSION SYSTEM - PRIMARY AND AXLE SHAFT TDP

ITEM	CÓDIGO N° DE PIEZAS CODE	QNT CT QTY	DENOMINAÇÃO / DENOMINACIÓN / DENOMINATION				5105.4	5105.4 C/ INVERSOR	5105.4 S. REDUTOR	
1	8012.104.665.00.2	01	Retentor	Retentor	Retainer				x	
2	8012.104.040.00.8	01	Anel Elástico	Anillo Elástico	Elastic Ring				x	
3	8012.104.041.00.6	01	Anel	Anillo	Ring				x	
4	8012.104.009.00.3	01	Rolamento	Rodamiento	Ball Bearing				x	
5	8012.104.042.00.4	01	Anel Elástico	Anillo Elástico	Elastic Ring				x	
6	8012.104.575.00.3	01	Cobertura Frontal	Cobertura Frontal	Cover				x	
7	8012.104.522.00.5	01	Retentor	Retentor	Retainer				x	
8	8012.104.582.00.9	02	Anel Distanciador	Anillo Distanciador	Spacer Ring				x	
9	8012.104.583.00.7	02	Anel Distanciador	Anillo Distanciador	Spacer Ring				x	
10	8012.104.370.00.9	01	Rolamento	Rodamiento	Ball Bearing				x	
11	8012.104.584.00.5	01	Eixo Z=13	Eje Z=13	Axi Z= 13				x	
12	8012.104.586.00.0	01	Rolamento	Rodamiento	Ball Bearing				x	
13	8012.104.595.00.1	01	Distanciador	Distanciador	Spacer				x	
14	8012.108.168.00.3	01	Anel Elástico	Anillo Elástico	Elastic Ring				x	
15	8012.104.629.00.8	01	Arruela de Fricção	Arandela Fricción	Friction Washer				x	
16	8012.104.717.00.1	01	Eixo	Eje	Axi				x	
17	8012.103.168.00.8	01	Rolamento	Rodamiento	Ball Bearing				x	
18	8012.103.187.00.8	06	Parafuso	Tornillo	Screw				x	
19	8012.104.574.00.6	06	Arruela	Arandela	Washer				x	
20	8012.104.556.00.3	01	Cobertura	Cobertura	Coverage				x	
21	8012.104.696.00.7	01	Cj. Eixo	Cj. Eje	Set Axi				x	
22	8012.101.173.00.0	01	Anel Elástico	Anillo Elástico	Elastic Ring				x	
23	8012.888.031.00.9	01	Engrenagem Z=25	Engranaje Z=25	Z= 25 Gear				x	
24	8012.104.631.00.4	01	Luva de Engate	Guante de Engate	Sleeve Hitch				x	
25	8012.888.168.00.9	01	Rolamento	Rodamiento	Ball Bearing				x	
26	8012.888.086.00.3	01	Engrenagem Dupla Z=47/25	Engrenaje Dupla Z= 47/25	Z= 47/25 Gear				x	
27	8012.104.628.00.0	01	Arruela	Arandela	Washer				x	
28	8012.104.050.00.7	01	Anel Elástico	Anillo Elástico	Elastic Ring				x	
29	8012.104.632.00.2	01	Flange Interna	Brida Interna	Inner Flange				x	
30	8012.104.051.00.5	01	Anel Elástico	Anillo Elástico	Elastic Ring				x	
31	8012.104.052.00.3	01	Rolamento	Rodamiento	Ball Bearing				x	
32	8012.104.718.00.9	01	Eixo	Eje	Axi				x	
33	8012.104.054.00.9	01	Rolamento	Rodamiento	Ball Bearing				x	
34	8012.104.055.00.6	01	Arruela	Arandela	Washer				x	
35	8012.104.056.00.4	01	Anel de Retenção	Anillo de Reten	Retainer Ring				x	
36	8012.104.581.00.1	01	Eixo da TDP	Eje da TDF	Axis TDP				x	
37	8012.104.606.00.6	01	Rolamento	Rodamiento	Ball Bearing				x	
38	8012.888.030.00.1	01	Bucha Distanciadora	Buje Distanciadora	Spacer Sleeve				x	
39	8012.104.065.00.5	01	Engrenagem Z=48	Engranaje Z=48	Gear Z= 48				x	
40	8012.104.560.00.5	02	Arruela	Arandela	Washer				x	
41	8012.888.089.00.7	01	Engrenagem Dupla Z=74/15	Engranaje Dupla Z=74/15	Gear Z=74/15				x	
42.1	8012.104.605.00.8	02	Arruela Calço - 0,2 mm	Arandela Calzo - 0,2 mm	Shim Washer - 0,2 mm				x	
42.2	8012.104.605.01.6	02	Arruela Calço - 0,3 mm	Arandela Calzo - 0,3 mm	Shim Washer - 0,3 mm				x	
42.3	8012.104.605.02.4	01	Arruela Calço - 0,5 mm	Arandela Calzo - 0,5 mm	Shim Washer - 0,5 mm				x	
42.4	8012.104.605.03.2	01	Arruela Calço - 1 mm	Arandela Calzo - 1 mm	Shim Washer - 1 mm				x	
42.5	8012.104.605.04.0	01	Arruela Calço - 2 mm	Arandela Calzo - 2 mm	Shim Washer - 2 mm				x	

SISTEMA DA TRANSMISSÃO - EIXO PRIMÁRIO E EIXO DA TDP
SISTEMA DE TRANSMISIÓN - EJE PRIMARIO Y EJE DA TDF
TRANSMISSION SYSTEM - PRIMARY AND AXLE SHAFT TDP

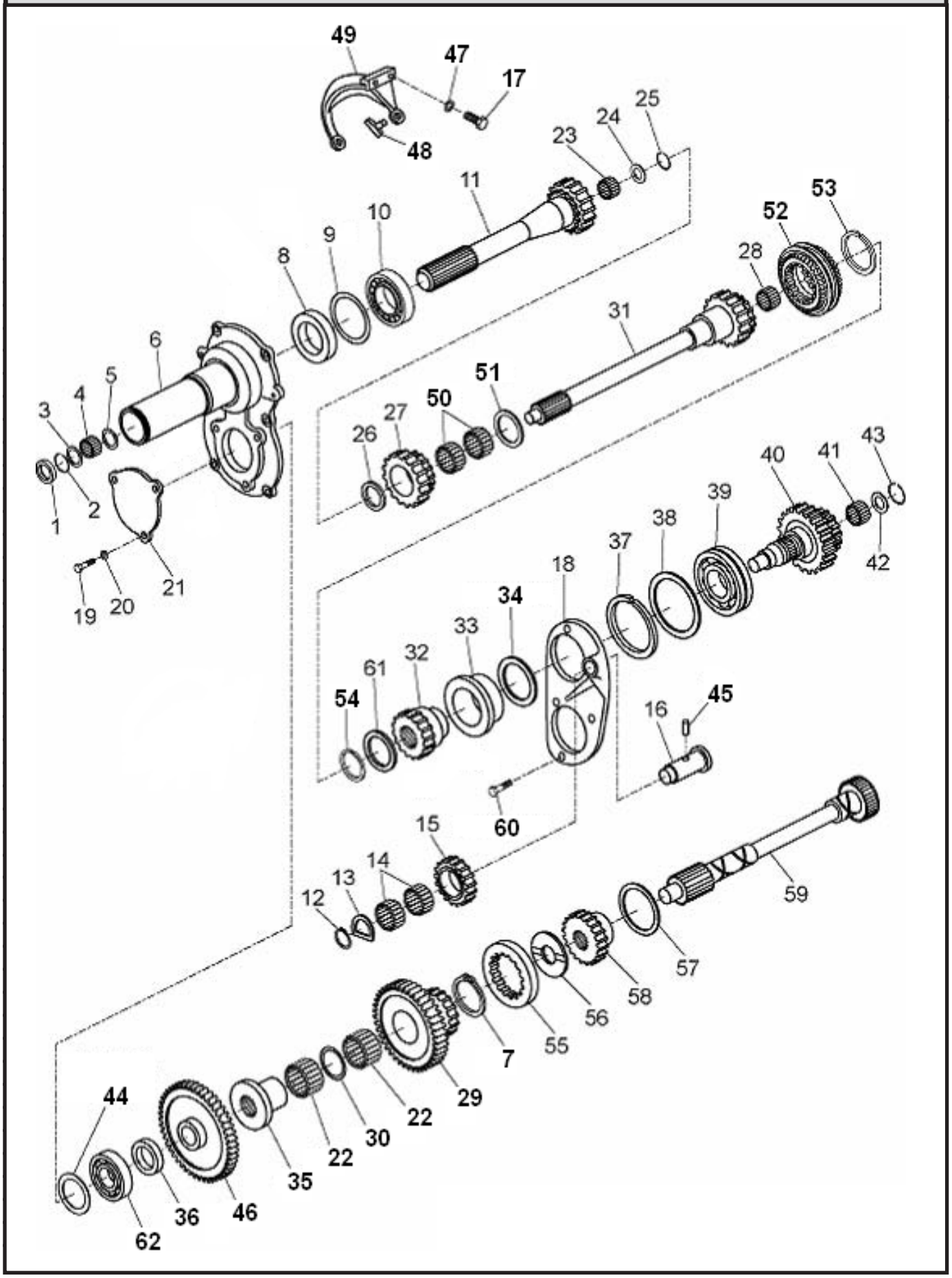

SISTEMA DA TRANSMISSÃO - EIXO PRIMÁRIO E EIXO DA TDP
SISTEMA DE TRANSMISIÓN - EJE PRIMARIO Y EJE DA TDF
TRANSMISSION SYSTEM - PRIMARY AND AXLE SHAFT TDP

ITEM	CÓDIGO N° DE PIEZAS CODE	QNT CT QTY	DENOMINAÇÃO / DENOMINACIÓN / DENOMINATION				5105.4	5105.4 C/ INVERSOR	5105.4 S. REDUTOR	
1	8012.104.665.00.2	01	Retentor	Retentor	Retainer			x		
2	8012.104.040.00.8	01	Anel Elástico	Anillo Elástico	Elastic Ring			x		
3	8012.104.041.00.6	01	Anel	Anillo	Ring			x		
4	8012.104.009.00.3	01	Rolamento	Rodamiento	Ball Bearing			x		
5	8012.104.042.00.4	01	Anel Elástico	Anillo Elástico	Elastic Ring			x		
6	8012.104.575.00.3	01	Cobertura Frontal	Cobertura Frontal	Cover			x		
7	8012.104.293.00.3	01	Anel	Anillo	Ring			x		
8	8012.104.522.00.5	01	Retentor	Retentor	Retainer			x		
9.1	8012.104.582.00.9	02	Anel Distanciador 0,2 mm	Anillo Distanciador 0,2 mm	Spacer Ring 0,2 mm			x		
9.2	8012.104.583.00.7	02	Anel Distanciador 0,5 mm	Anillo Distanciador 0,5 mm	Spacer Ring 0,5 mm			x		
10	8012.104.716.00.3	01	Rolamento	Rodamiento	Ball Bearing			x		
11	8012.104.584.00.5	01	Eixo Z=13	Eje Z=13	Axi Z= 13			x		
12	8012.103.211.00.6	01	Anel	Anillo	Ring			x		
13	8012.104.568.00.8	01	Arruela	Arandela	Washer			x		
14	4001.047.102.00.3	01	Gaiola Agulhas K25x33x20	Gaiola Agujas K25x33x20	K25x33x20 Cage Needle			x		
15	8012.104.729.00.6	01	Engrenagem Z=20	Engranaje Z=20	Z=20 Gear			x		
16	8012.104.730.00.4	01	Pino	Perno	Pin			x		
17	8012.104.158.00.8	02	Parafuso	Tornillo	Screw			x		
18	8012.104.731.00.2	01	Tampa Frontal	Tapa delantera	Cover,front			x		
19	8012.103.187.00.8	06	Parafuso	Tornillo	Screw			x		
20	8012.101.551.00.7	03	Arruela	Arandela	Washer			x		
21	8012.104.556.00.3	01	Cobertura	Cobertura	Coverage			x		
22	8012.104.607.00.7	02	Rolamento	Rodamiento	Ball Bearing			x		
23	8012.104.586.00.0	01	Rolamento	Rodamiento	Ball Bearing			x		
24	8012.104.595.00.1	01	Distanciador	Distanciador	Spacer			x		
25	8012.108.168.00.3	01	Anel Elástico	Anillo Elástico	Elastic Ring			x		
26	8012.104.570.00.4	01	Calço	Calzo	Shim			x		
27	8012.104.887.00.2	01	Engrenagem Z=16	Engranaje Z=16	Gear Z= 16			x		
28	8012.104.888.00.0	01	Rolamento	Rodamiento	Ball Bearing			x		
29	8012.104.609.00.0	01	Engrenagem	Engranaje	Gear			x		
30	8012.104.608.00.2	01	Anel	Anillo	Ring			x		
31	8012.104.732.00.0	01	Eixo	Eje	Axi			x		
32	8012.104.889.00.8	01	Engrenagem Z=26	Engranaje Z=26	Gear Z= 26			x		
33	8012.104.890.00.6	01	Bucha	Buje	Bushing			x		
34.1	8012.104.891.00.4	01	Arruela 0,2 mm	Arandela 0,2 mm	Washer 0,2 mm			x		
34.2	8012.104.892.00.2	01	Arruela 0,3 mm	Arandela 0,3 mm	Washer 0,3 mm			x		
34.3	8012.104.893.00.0	01	Arruela 0,5 mm	Arandela 0,5 mm	Washer 0,5 mm			x		
35	8012.104.600.00.9	01	Bucha	Buje	Bushing			x		
36	8012.104.601.00.7	01	Inserto	Inserto	Insert			x		
37	8012.104.051.00.5	01	Anel Elástico	Anillo Elástico	Elastic Ring			x		
38	8012.104.598.00.5	01	Anel	Anillo	Ring			x		
39	8012.104.590.00.2	01	Rolamento	Rodamiento	Ball Bearing			x		
40	8012.104.733.00.8	01	Eixo	Eje	Axi			x		
41	8012.104.054.00.9	01	Rolamento	Rodamiento	Ball Bearing			x		
42	8012.104.055.00.6	01	Arruela	Arandela	Washer			x		
43	8012.104.056.00.4	01	Anel de Retenção	Anillo Retención	Retaining ring			x		
44.1	8012.104.605.00.8	02	Arruela Calço 0,2 mm	Arandela Calzo 0,2 mm	Shim washer 0,2 mm			x		
44.2	8012.104.605.01.6	02	Arruela Calço 0,3 mm	Arandela Calzo 0,3 mm	Shim washer 0,3 mm			x		
44.3	8012.104.605.02.4	01	Arruela Calço 0,5 mm	Arandela Calzo 0,5 mm	Shim washer 0,5 mm			x		
44.4	8012.104.605.03.2	01	Arruela Calço 1 mm	Arandela Calzo 1 mm	Shim washer 1 mm			x		
44.5	8012.104.605.04.0	01	Arruela Calço 2 mm	Arandela Calzo 2 mm	Shim washer 2 mm			x		
45	8012.104.604.00.1	01	Pino Trava	Perno Traba	Lock Pin			x		

SISTEMA DA TRANSMISSÃO - EIXO PRIMÁRIO E EIXO DA TDP
SISTEMA DE TRANSMISIÓN - EJE PRIMARIO Y EJE DA TDF
TRANSMISSION SYSTEM - PRIMARY AND AXLE SHAFT TDP

ITEM	CÓDIGO N° DE PIEZAS CODE	QNT CT QTY	DENOMINAÇÃO / DENOMINACIÓN / DENOMINATION				5105.4	5105.4 C/ INVERSOR	5105.4 S. REDUTOR	
46	8012.104.065.00.5	01	Engrenagem Z=48	Engranaje Z=48	Z=48 Gear			x		
47	8012.101.077.00.3	01	Arruela	Arandela	Washer			x		
48	8012.104.742.00.9	02	Posicionador	Posicionador	Positioner			x		
49	8012.104.898.00.9	01	Garfo	Horquilas	Fork			x		
50	8012.104.897.00.1	01	Rolamento	Rodamiento	Ball Bearing			x		
51	8012.104.896.00.3	01	Arruela	Arandela	Washer			x		
52	8012.104.895.00.5	01	Sincronizador	Sincronizador	Synchronizer			x		
53	8012.104.764.00.3	01	Anel	Anillo	Ring			x		
54	8012.104.763.00.5	01	Anel	Anillo	Ring			x		
55	8012.104.599.00.3	01	Acoplador	Acopladlo	Coupler			x		
56	8012.104.603.00.3	01	Inserto	Inserto	Insert			x		
57	8012.104.610.00.8	01	Anel	Anillo	Ring			x		
58	8012.104.602.00.5	01	Engrenagem	Engranaje	Gear			x		
59	8012.104.581.00.1	01	Eixo da TDP	Eje TDF	Axis TDP			x		
60	4101.037.084.05.2	01	Parafuso Sext.	Tornillo Hext.	Screw Hex.			x		
61	8012.104.894.00.8	01	Arruela	Arandela	Washer			x		
62	8012.104.606.00.6	01	Rolamento	Rodamiento	Ball Bearing			x		

SISTEMA DA TRANSMISSÃO - EIXO PRIMÁRIO
SISTEMA DE TRANSMISIÓN - EJE PRIMARIO
TRANSMISSION SYSTEM - AXE PRIMARY

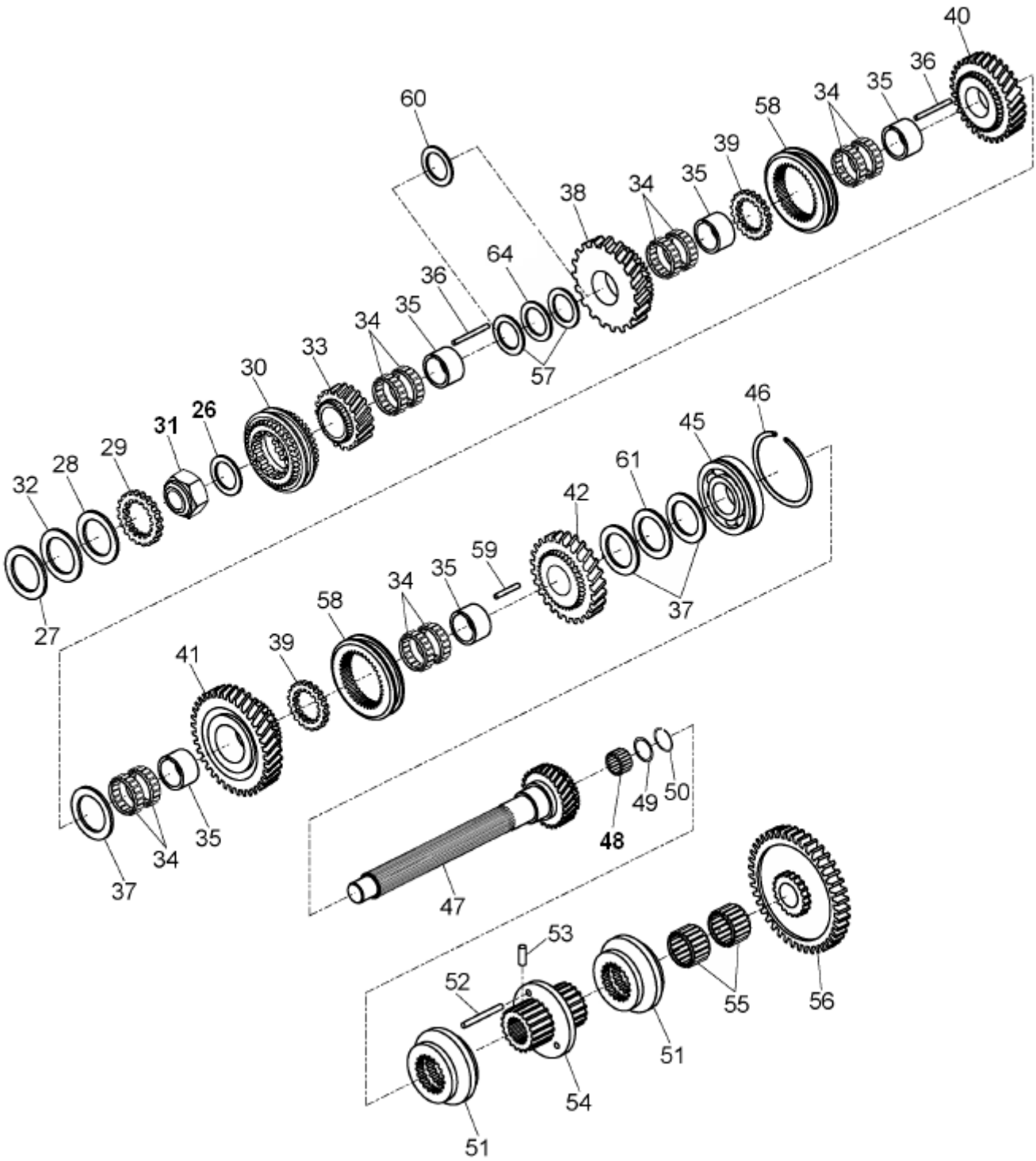

SISTEMA DA TRANSMISSÃO - EIXO PRIMÁRIO
SISTEMA DE TRANSMISIÓN - EJE PRIMARIO
TRANSMISSION SYSTEM - AXE PRIMARY

ITEM	CÓDIGO N° DE PIEZAS CODE	QNT CT QTY	DENOMINAÇÃO / DENOMINACIÓN / DENOMINATION				5105.4	5105.4 C/ INVERSOR	5105.4 S. REDUTOR	
26		01	Arruela	Arandela	Washer		x	x	x	
27	8012.104.667.00.8	02	Espaçador 0,2	Espaciador 0,2	Spacer 0,2		x	x	x	
28	8012.104.668.00.6	01	Espaçador 5 mm	Espaciador 5mm	Spacer 5 mm		x	x	x	
29	8012.104.669.00.4	01	Anel	Anillo	Ring		x	x	x	
30	8012.104.670.00.2	01	Sincronizador	Sincronizador	Synchronizer		x	x	x	
31	8012.104.935.00.9	01	Porca	Tuerca	Nut		x	x	x	
32	8012.104.671.00.0	02	Espaçador 0,5	Espaciador 0,5	Spacer 0,5		x	x	x	
33	8012.104.672.00.8	01	Engrenagem Z=19	Engranaje Z=19	Z=19 Gear		x	x	x	
34	8012.104.673.00.6	10	Rolamento 55x60x17	Rodamiento 55x60x17	55x60x17 Ball Bearing		x	x	x	
35	8012.104.674.00.4	05	Bucha	Buje	Bushing		x	x	x	
36	8012.104.534.00.0	02	Pino	Perno	Pin		x	x	x	
37	8012.888.026.00.9	03	Arruela	Arandela	Washer		x	x	x	
38	8012.104.675.00.1	01	Engrenagem Z=26	Engranaje Z=26	Z=26 Gear		x	x	x	
39	8012.104.676.00.9	02	Anel	Anillo	Ring		x	x	x	
40	8012.104.677.00.7	01	Engrenagem Z=31	Engranaje Z=31	Z=31 Gear		x	x	x	
41	8012.104.678.00.5	01	Engrenagem Z=36	Engranaje Z=36	Z=36 Gear		x	x	x	
42	8012.104.679.00.3	01	Engrenagem Z=25	Engranaje Z=25	Z=25 Gear		x	x	x	
45	8012.104.681.00.9	01	Rolamento	Rodamiento	Ball Bearing		x	x	x	
46	8012.104.062.00.2	01	Anel	Anillo	Ring		x	x	x	
47	8012.104.934.00.2	01	Eixo Primário	Eje Primario	Primary Axe		x	x	x	
48	8012.104.054.00.9	01	Rolamento	Rodamiento	Ball Bearing		x	x	x	
49	8012.104.055.00.6	01	Arruela	Arandela	Washer		x	x	x	
50	8012.104.056.00.4	01	Anel de Retenção	Anillo de Reten	Retainer Ring		x	x	x	
51	8012.104.683.00.5	02	Luva	Anillo	Ring		x	x	x	
52	8012.104.684.00.3	03	Pino	Perno	Pin		x	x	x	
53	8012.104.685.00.0	01	Pino Guia	Perno Guia	Guide Pin		x	x	x	
54	8012.104.686.00.8	01	Engrenagem Z=19	Engranaje Z=19	Z=19 Gear		x	x	x	
55	8012.104.687.00.6	02	Rolamento 55x60x20	Rodamiento 55x60x20	55x60x20 Ball Bearing		x	x	x	
56	8012.104.688.00.4	01	Engrenagem Z=41	Engranaje Z=41	Z=19 Gear		x	x	x	
57	8012.104.689.00.2	02	Calço	Calzo	Shim		x	x	x	
58	8012.104.690.00.0	02	Luva	Guante	Glove		x	x	x	
59	8012.104.691.00.8	01	Agulha	Aguja	Needle		x	x	x	
60	8012.888.026.00.9	01	Arruela	Arandela	Washer		x	x	x	
61.1	8012.104.172.00.9	01	Arruela 0,1	Andela 0,1	0,1 Washer		x	x	x	
61.2	8012.104.172.01.7	01	Arruela 0,2	Andela 0,2	0,2 Washer		x	x	x	
61.3	8012.104.172.02.5	01	Arruela 0,5	Andela 0,5	0,5 Washer		x	x	x	
64.1	8012.104.325.00.3	01	Calço 0,1	Calzo 0,1	0,1 Shim		x	x	x	
64.2	8012.104.325.01.1	01	Calço 0,2	Calzo 0,2	0,2 Shim		x	x	x	
64.3	8012.104.325.02.9	01	Calço 0,3	Calzo 0,3	0,3 Shim		x	x	x	
64.4	8012.104.325.03.7	01	Calço 0,5	Calzo 0,5	0,5 Shim		x	x	x	

SISTEMA DA TRANSMISSÃO - EIXO SECUNDÁRIO
SISTEMA DE TRANSMISIÓN - EJE SECUNDARIO
TRANSMISSION SYSTEM - AXE SECUNDARY

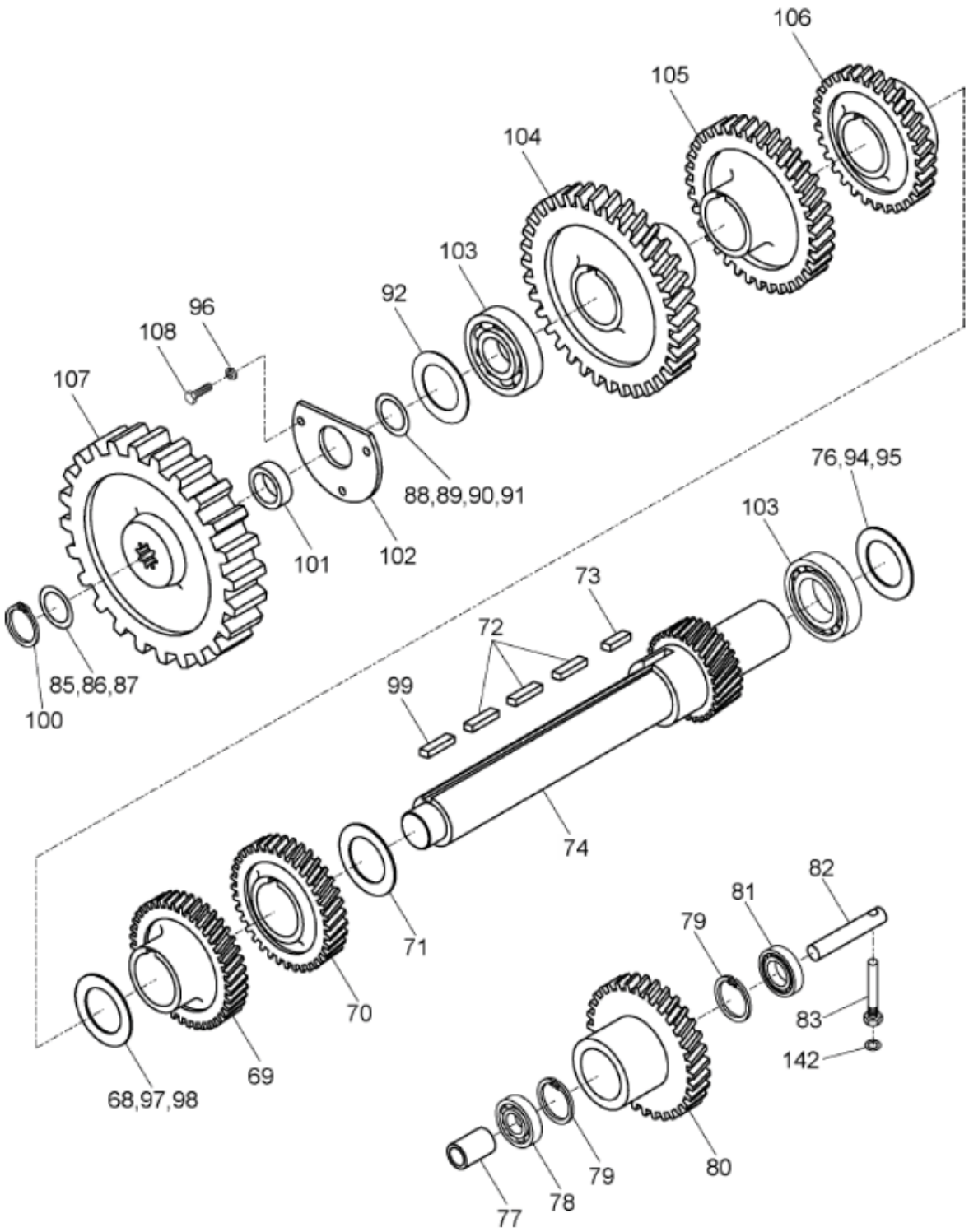

SISTEMA DA TRANSMISSÃO - EIXO SECUNDÁRIO
SISTEMA DE TRANSMISIÓN - EJE SECUNDARIO
TRANSMISSION SYSTEM - AXE SECUNDARY

ITEM	CÓDIGO N° DE PIEZAS CODE	QNT CT QTY	DENOMINAÇÃO / DENOMINACIÓN / DENOMINATION				5105.4	5105.4 C/ INVERSOR	5105.4 S. REDUTOR	
68	8012.104.605.00.8	01	Arruela Calço 0,2 mm	Arandela Calzo 0,2 mm	Washer Shim 0,2 mm		x	x	x	
69	8012.104.692.00.6	01	Engrenagem Z=27	Engranaje Z=27	Z=27 Gear		x	x	x	
70	8012.104.693.00.4	01	Engrenagem Z=22	Engranaje Z=22	Z=22 Gear		x	x	x	
71	8012.104.605.03.2	01	Arruela Calço	Arandela Calzo	Washer Shim		x	x	x	
72	8012.104.694.00.2	03	Chaveta	Chaveta	Cotter		x	x	x	
73	8012.104.695.00.9	01	Chaveta	Chaveta	Cotter		x	x	x	
74.1	8012.104.696.00.7	01	Eixo	Eje	Axi		x		x	
74.2	8012.104.705.00.6	01	Eixo	Eje	Axis			x		
76	8012.104.081.00.2	02	Arruela 0,2	Arandela 0,2	0,2 Washer		x	x	x	
77	8012.104.697.00.5	01	Bucha	Buje	Bushing		x		x	
78	8012.104.606.00.6	01	Rolamento	Rodamiento	Ball Bearing		x		x	
80	8012.104.698.00.3	01	Engr. Intermediaria Z=29	Engr. Intermediaria Z=29	Z=29 Intermediate Gear		x		x	
81	8012.104.699.00.1	01	Rolamento	Rodamiento	Ball Bearing		x		x	
82	8012.104.700.00.7	01	Pino	Perno	Pin		x		x	
83	8012.104.701.00.5	01	Pino	Perno	Pin		x		x	
85	8012.104.064.00.8	01	Arruela Calço 0,3	Arandela Calzo 0,3	0,3 Shim washer		x		x	
86	8012.104.064.01.6	01	Arruela Calço 1,0	Arandela Calzo 1,0	1,0 Shim washer		x		x	
87	8012.104.064.02.4	01	Arruela Calço 0,5	Arandela Calzo 0,5	0,5 Shim washer		x		x	
88	8012.104.703.00.1	01	Anel 0,2	Anillo 0,2	0,2 Ring		x	x	x	
88	8012.104.702.00.3	01	Anel 0,5	Anillo 0,5	0,5 Ring		x	x	x	
89	8012.104.059.00.8	01	Arruela 0,3	Arandela 0,3	0,3 Washer		x	x	x	
90	8012.104.059.01.6	01	Arruela 0,5	Arandela 0,3	0,3 Washer		x	x	x	
91	8012.104.059.02.4	01	Arruela 1,0	Arandela 1,0	1,0 Washer		x	x	x	
92	8012.104.704.00.9	01	Anel	Anillo 1,0	1,0 Ring		x	x	x	
94	8012.104.081.01.0	02	Arruela 0,3	Arandela Calzo 0,3	0,3 Shim washer		x	x	x	
95	8012.104.081.02.8	02	Arruela 0,5	Arandela Calzo 0,5	0,5 Shim washer		x	x	x	
96	8012.101.147.00.4	03	Arruela	Arandela	Washer		x	x	x	
97	8012.104.605.01.6	01	Arruela Calço 0,3 mm	Arandela Calzo 0,3 mm	Shim washer 0,3 mm		x	x	x	
98	8012.104.605.02.4	01	Arruela Calço 0,5 mm	Arandela Calzo 0,5 mm	Shim washer 0,5 mm		x	x	x	
99	8012.104.074.00.7	01	Chaveta	Chaveta	Cotter		x	x	x	
100	8012.101.173.00.0	01	Anel Elástico	Anillo Elástico	Elastic Ring		x	x	x	
101	8012.104.066.00.3	01	Distanciador	Distanciador	Spacer		x		x	
102	8012.104.706.00.4	01	Chapa Segurança	Placa de Seguridad	Locking plate		x	x	x	
103	8012.104.068.00.9	01	Rolamento	Rodamiento	Ball Bearing		x	x	x	
104	8012.104.707.00.2	01	Engrenagem Z=42	Engranaje Z=42	Z=42 Gear		x	x	x	
105	8012.104.708.00.0	01	Engrenagem Z=37	Engranaje Z=37	Z=37 Gear		x	x	x	
106	8012.104.709.00.8	01	Engrenagem Z=32	Engranaje Z=32	Z=32 Gear		x	x	x	
107	8012.104.065.00.5	01	Engrenagem Z=48	Engranaje Z=48	Z=48 Gear		x	x	x	
108	4101.047.089.01.8	03	Paraf. Sext. M8x22 933 8.8	Torn. Hext. M8x22 933 8.8	Screw Hex. M8x22 933 8.8		x	x	x	
142	8012.104.013.00.5	01	Arruela	Arandela	Washer		x		x	
143	4101.048.002.05.1	01	Paraf. Sext. M10x14 933 8.8	Torn. Hext. M10x14 933 8.8	Screw Hex. M10x14 933 8.8		x		x	

SISTEMA DA TRANSMISSÃO - EIXOS TDP
SISTEMA DE TRANSMISIÓN - EJES TDF
TRANSMISSION SYSTEM - AXES TDP

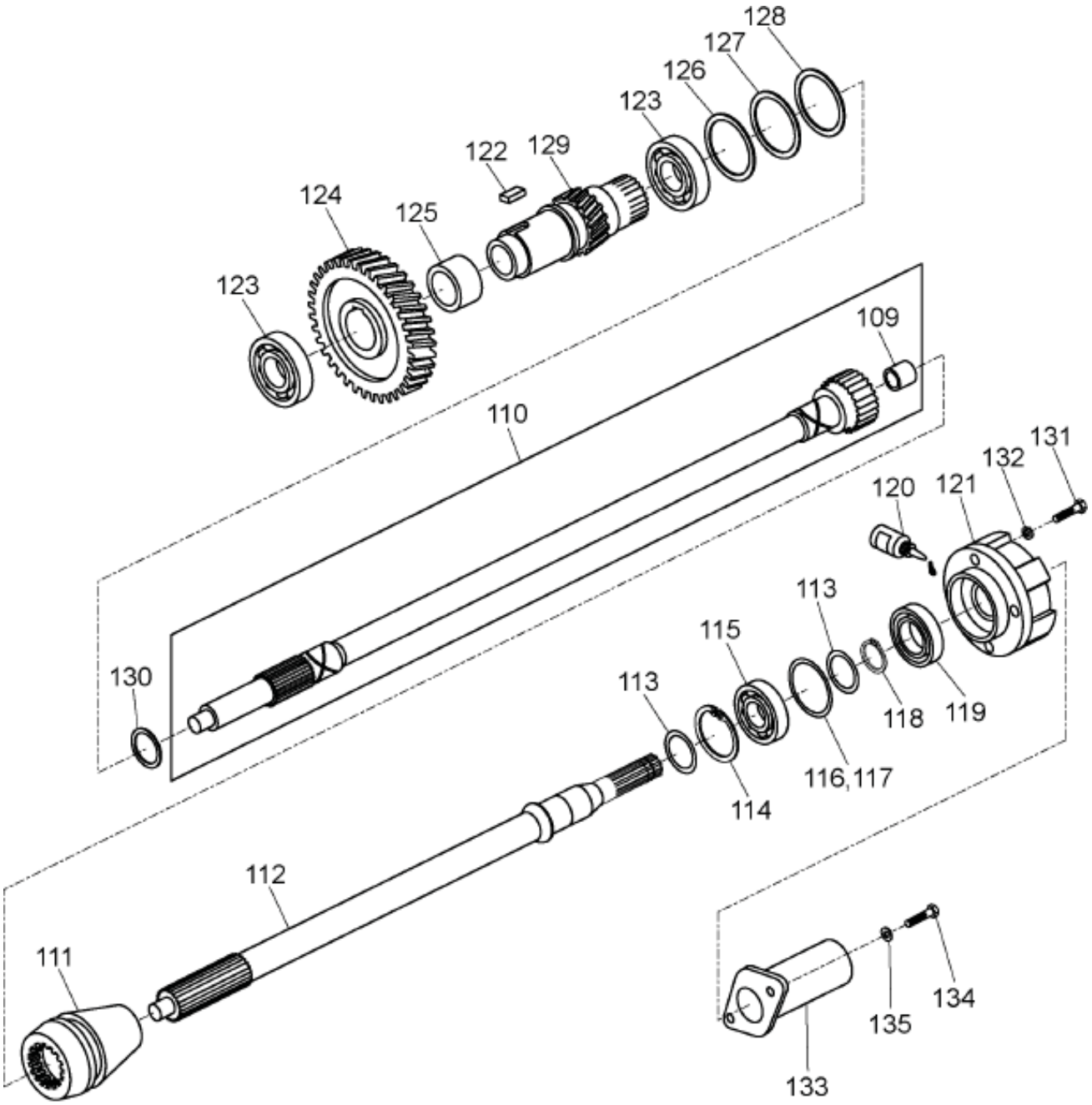

SISTEMA DA TRANSMISSÃO - EIXOS TDP
SISTEMA DE TRANSMISIÓN - EJES TDF
TRANSMISSION SYSTEM - AXES TDP

ITEM	CÓDIGO N° DE PIEZAS CODE	QNT CT QTY	DENOMINAÇÃO / DENOMINACIÓN / DENOMINATION				5105.4	5105.4 C/ INVERSOR	5105.4 S. REDUTOR	
109	8012.104.085.00.3	01	Bucha	Buje	Bushing		x	x	x	
110	8012.104.083.00.8	01	Eixo	Eje	Axis		x		x	
111	8012.104.524.00.1	01	Conexão	Conexión	Conexión		x	x	x	
112	8012.104.710.00.6	01	Eixo TDP2	Eje TDP 2	TDP2 Axis		x	x	x	
113	8012.104.090.00.3	01	Arruela	Arandela	Washer		x	x	x	
114	8012.104.091.00.1	01	Anel	Anillo	Ring		x	x	x	
115	8012.104.092.00.9	01	Rolamento	Rodamiento	Ball Bearing		x	x	x	
116	8012.104.093.00.7	02	Arruela 0,2	Arandela 0,2	0,2 Washer		x	x	x	
117	8012.104.093.01.5	01	Arruela 0,5	Arandela 0,5	0,5 Washer		x	x	x	
118	8012.104.094.00.5	01	Anel	Anillo	Ring		x	x	x	
119	8012.104.095.00.2	01	Retentor	Retentor	Retainer		x	x	x	
121	8012.104.097.00.8	01	Capa	Capa	Cover		x	x	x	
122	8012.104.694.00.2	01	Chaveta	Chaveta	Cotter		x	x	x	
123	8012.104.068.00.9	02	Rolamento	Rodamiento	Ball Bearing		x	x	x	
124	8012.104.711.00.4	01	Engrenagem Z=36	Engranaje Z=36	Z=36 Gear		x			
125	8012.104.713.00.0	01	Espaçador	Espaciador	Spacier		x			
126	8012.104.081.00.2	02	Arruela 0,2	Arandela 0,2	0,2 Washer		x	x	x	
127	8012.104.081.01.0	02	Arruela 0,3	Arandela 0,3	0,3 Washer		x	x	x	
128	8012.104.081.02.8	02	Arruela 0,5	Arandela 0,5	0,5 Washer		x	x	x	
129	8012.104.714.00.8	01	Cj. Eixo	Cj. Eje	Set Axis		x	x	x	
130	8012.104.082.00.0	01	Distanciador	Distanciador	Spacer		x	x	x	
131	8012.104.099.00.4	04	Parafuso	Tornillo	Screw		x	x	x	
132	8012.111.008.00.6	04	Arruela	Arandela	Washer		x	x	x	
133	8012.104.100.00.0	01	Protetor	Protector	Protective		x	x	x	
134	8012.105.170.00.2	02	Parafuso	Tornillo	Screw		x	x	x	
135	8012.101.439.00.5	02	Arruela	Arandela	Washer		x	x	x	

SISTEMA DA TRANSMISSÃO - GARFOS
SISTEMA DE TRANSMISIÓN - HORQUILLAS
TRANSMISSION SYSTEM - FORKS

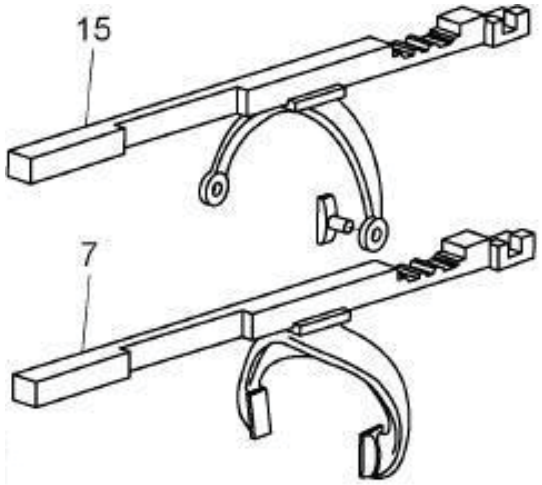

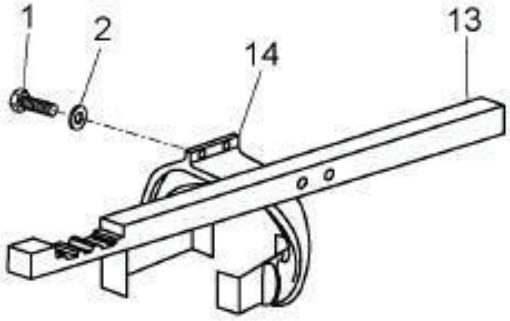

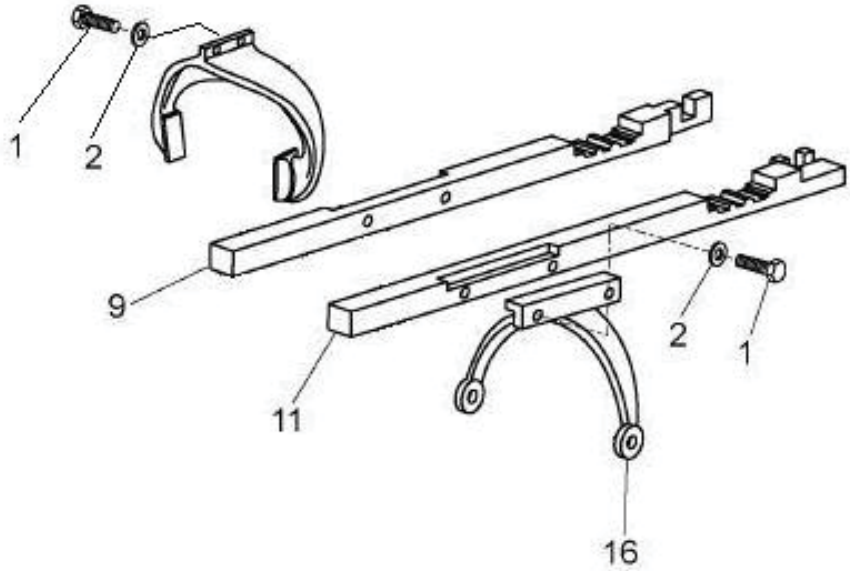

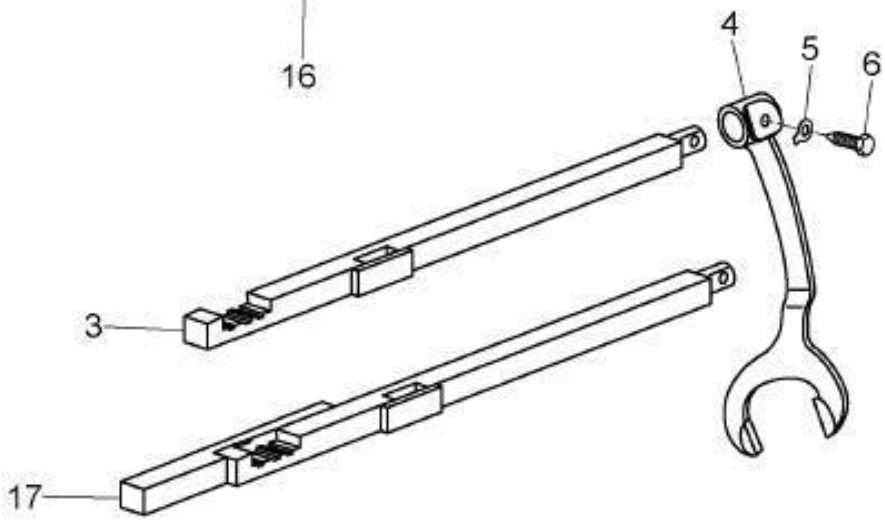

SISTEMA DA TRANSMISSÃO - GARFOS
SISTEMA DE TRANSMISIÓN - HORQUILLAS
TRANSMISSION SYSTEM - FORKS

ITEM	CÓDIGO N° DE PIEZAS CODE	QNT CT QTY	DENOMINAÇÃO / DENOMINACIÓN / DENOMINATION				5105.4	5105.4 C/ INVERSOR	5105.4 S. REDUTOR	
1	8012.104.158.00.8	06	Parafuso	Tornillo	Screw		x	x	x	
2	8012.101.077.00.3	06	Arruela	Arandela	Washer		x	x	x	
3	8012.104.740.00.3	01	Barra	Barra	Bar		x			
4	8012.104.154.00.7	01	Garfo	Horquillas	Forks		x	x	x	
5	8012.101.157.00.3	01	Arruela	Arandela	Washer		x	x	x	
6	8012.104.153.00.9	01	Parafuso	Tornillo	Screw		x	x	x	
7	8012.104.636.00.3	01	Cj. Garfo 1a e Ré	Cj. Horquillas 1 a y Ré	Set Foks		x		x	
9	8012.104.741.00.1	01	Barra	Barra	Bar		x	x		
10	8012.104.742.00.9	02	Posicionador	Posicionador	Positioner				x	
11	8012.104.743.00.7	01	Cj. Barra 4a e 5a Velocidade	Cj. Barra 4a y 5a Velocidad	4a and 5a Bar set Speed		x	x		
12	8012.104.744.00.5	01	Garfo	Horquillas	Forks		x		x	
13	8012.104.745.00.2	01	Barra	Barra	Bar		x	x	x	
14	8012.104.746.00.0	01	Garfo	Horquillas	Forks		x	x	x	
16	8012.104.747.00.8	01	Garfo	Horquillas	Forks		x		x	
17	8012.104.748.00.6	01	Cj. Barra	Cj. Barra	Set Bar			x	x	
18	8012.104.636.00.3	01	1° e 2° /com inversor	1° y 2° /con inversor	With Inverter 1° and 2°			x		
19	8012.104.744.00.5	01	3° e 4° /com inversor	3° y 4° /con inversor	With Inverter 3° and 4°			x		
20	8012.104.747.00.8	01	5° e 6° /com inversor	5° y 6° /con inversor	With Inverter 5° and 6°			x		

SISTEMA DA TRANSMISSÃO - ALAVANCA E GARFOS SR
SISTEMA DE TRANSMISIÓN - PALANCA Y HORQUILLAS SR
TRANSMISSION SYSTEM - LEVER AND FORKS SR

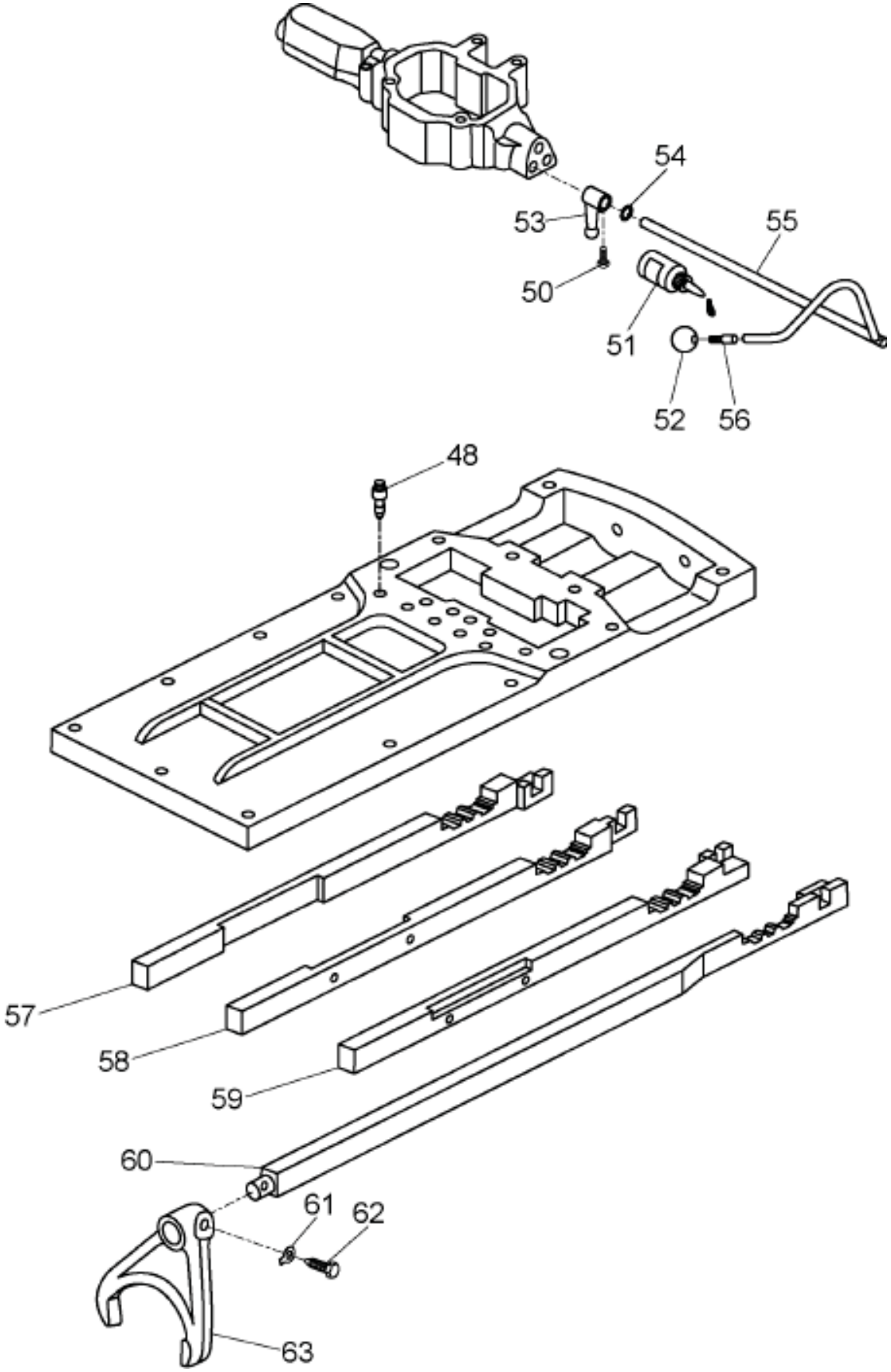

SISTEMA DA TRANSMISSÃO - ALAVANCA E GARFOS SR
SISTEMA DE TRANSMISIÓN - PALANCA Y HORQUILLAS SR
TRANSMISSION SYSTEM - LEVER AND FORKS SR

ITEM	CÓDIGO N° DE PIEZAS CODE	QNT CT QTY	DENOMINAÇÃO / DENOMINACIÓN / DENOMINATION				5105.4	5105.4 C/ INVERSOR	5105.4 S. REDUTOR	
48	8012.104.516.00.7	01	Parafuso Posicionador	Tornillo Posicionador	Positioner Screw				x	
50	8012.104.719.00.7	01	Parafuso	Tornillo	Screw				x	
52	8012.108.172.00.5	01	Manipulo	Manipulo	Handle				x	
53	8012.104.720.00.5	01	Alavanca	Palanca	Lever				x	
54	8012.104.721.00.3	01	Anel-O	Anillo O	O Ring				x	
55	8012.104.722.00.1	01	Eixo	Eje	Axis				x	
56	8012.104.723.00.9	01	Adaptador	Adaptador	Adapter				x	
57	8012.104.724.00.7	01	Barra	Barra	Bar				x	
58	8012.104.725.00.4	01	Barra	Barra	Bar				x	
59	8012.104.726.00.2	01	Barra	Barra	Bar				x	
60	8012.104.727.00.0	01	Barra	Barra	Bar				x	
61	8012.101.157.00.3	01	Arruela	Arandela	Washer				x	
62	8012.104.153.00.9	01	Parafuso	Tornillo	Screw				x	
63	8012.888.079.00.8	01	Garfo	Horquillas	Forks				x	

SISTEMA DA TRANSMISSÃO - CAIXA TRASEIRA
SISTEMA DE TRANSMISIÓN - CAJA TRASERA
TRANSMISSION SYSTEM - COVER BACK

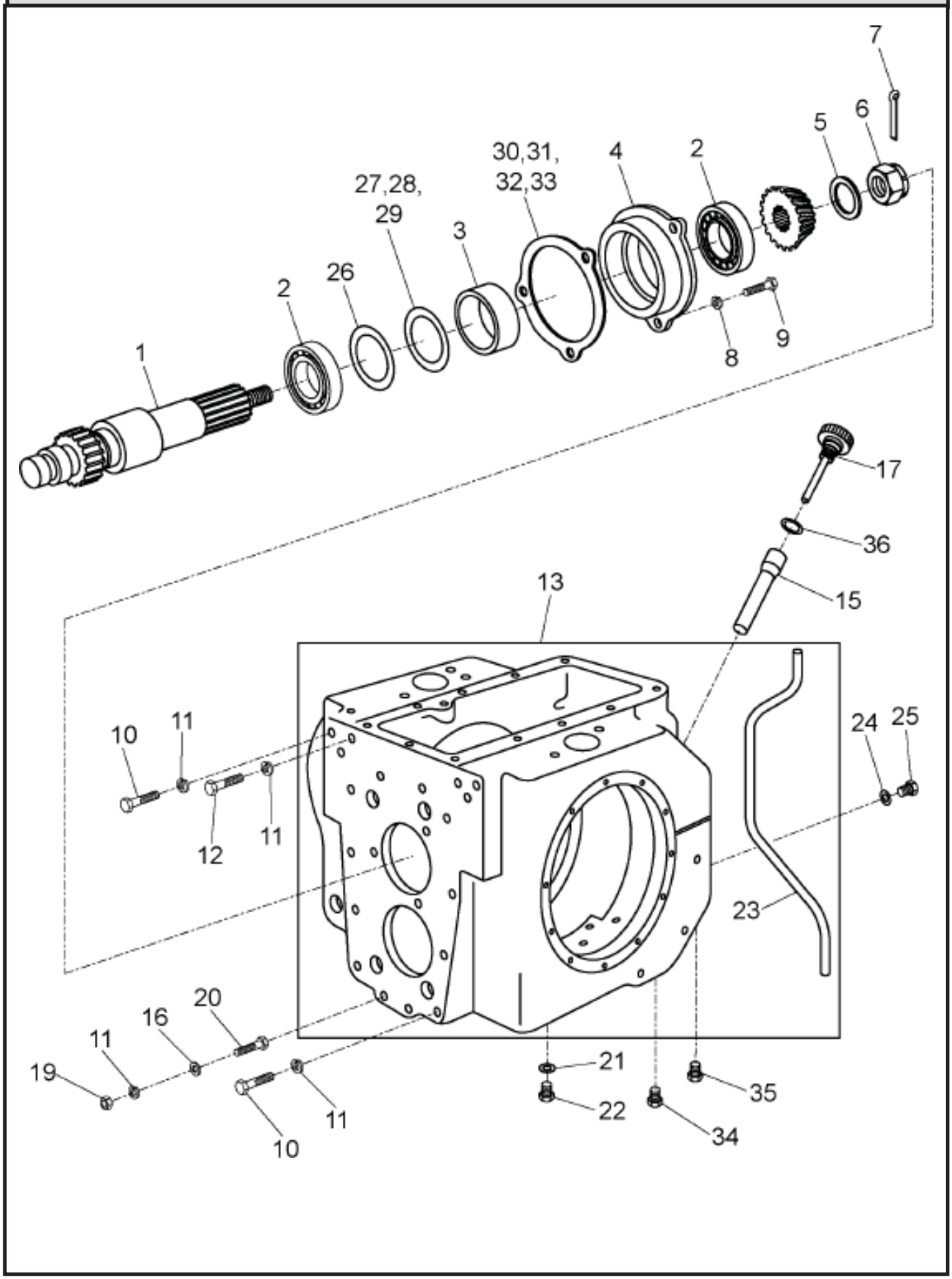

SISTEMA DA TRANSMISSÃO - CAIXA TRASEIRA
SISTEMA DE TRANSMISIÓN - CAJA TRASERA
TRANSMISSION SYSTEM - COVER BACK

ITEM	CÓDIGO N° DE PIEZAS CODE	QNT CT QTY	DENOMINAÇÃO / DENOMINACIÓN / DENOMINATION				5105.4	5105.4 C/ INVERSOR	5105.4 S. REDUTOR	
1	8012.104.797.00.3	01	Eixo	Eje	Axi		x	x	x	
2	8012.104.171.00.1	02	Rolamento Chaveta	Rodamiento Chaveta	Cotter Ball Bearing		x	x	x	
3	8012.104.765.00.0	01	Espaçador	Espaciador	Spacer		x	x	x	
4	8012.104.766.00.8	01	Suporte	Soporte	Support		x	x	x	
5	8012.104.178.00.6	01	Arruela	Arandela	Washer		x	x	x	
6	8012.104.180.00.2	01	Porca	Tuerca	Nut		x	x	x	
7	8012.104.179.00.4	01	Contrapino	Contra perno	Cotter		x	x	x	
8	8012.104.409.00.5	03	Arruela	Arandela	Washer		x	x	x	
9	4101.048.017.05.9	03	Paraf. Sext. M10x22 8.8 933	Tornil. Hex. M10x22 8.8 933	Screw Hex. M10x22 838 933		x	x	x	
10	8012.104.188.00.5	08	Parafuso	Tornillo	Screw		x	x	x	
11	8012.104.187.00.7	10	Arruela	Arandela	Washer		x	x	x	
12	8012.107.184.00.1	02	Parafuso	Tornillo	Screw		x	x	x	
13	8012.104.548.00.0	01	Cj. Carcaça Caixa Principal	Cj. Carcasa Caja Principal	Housing Box Home Set		x	x	x	
15	8012.104.540.00.7	01	Cj. Tubo	Cj Tubo	Pipe Set		x	x	x	
16	8012.108.091.00.7	02	Arruela	Arandela	Washer		x	x	x	
17	8012.104.539.00.9	01	Tampa Tubo Abastecimento	Tapa Tubo Abastecimiento	Cover Pipe Supply		x	x	x	
19	8012.104.190.00.1	02	Porca	Tuerca	Nut		x	x	x	
20	8012.104.191.00.9	02	Parafuso	Tornillo	Screw		x	x	x	
21	8012.108.021.00.4	02	Anel	Anillo	Ring		x	x	x	
22	8012.104.020.00.0	02	Bujão	Tapón	Plug		x	x	x	
23	8012.104.195.00.0	01	Tubo	Tubo	Pipe		x	x	x	
24	8012.104.509.00.2	01	Anel de Vedação	Anillo de Vedación	Sealing Ring		x	x	x	
25	8012.104.483.00.0	01	Tampão	Tapón	Cap		x	x	x	
26	8012.104.170.00.3	01	Arruela	Arandela	Washer		x	x	x	
27	8012.104.172.00.9	02	Arruela 0,1	Arandela 0,1	0,1 Washer		x	x	x	
28	8012.104.172.01.7	02	Arruela 0,2	Arandela 0,2	0,2 Washer		x	x	x	
29	8012.104.172.02.5	02	Arruela 0,5	Arandela 0,5	0,5 Washer		x	x	x	
30	8012.104.175.00.2	02	Calço 0,2	Calzo 0,2	0,2 Shim		x	x	x	
31	8012.104.175.01.0	02	Calço 0,3	Calzo 0,3	0,3 Shim		x	x	x	
32	8012.104.175.02.8	02	Calço 0,5	Calzo 0,5	0,5 Shim		x	x	x	
33	8012.104.174.00.5	01	Calço 0,1	Calzo 0,1	0,1 Shim		x	x	x	
34	8012.104.193.00.5	08	Bujão	Tapón	Plug		x	x	x	
35	8012.104.194.00.3	06	Bujão	Tapón	Plug		x	x	x	
36	8012.104.551.00.4	01	Anel	Anillo	Ring		x	x	x	

SISTEMA DA TRANSMISSÃO - CAIXA SATÉLITES
SISTEMA DE TRANSMISIÓN - CAJA SATÉLITES
TRANSMISSION SYSTEM - CASH SATELLITES

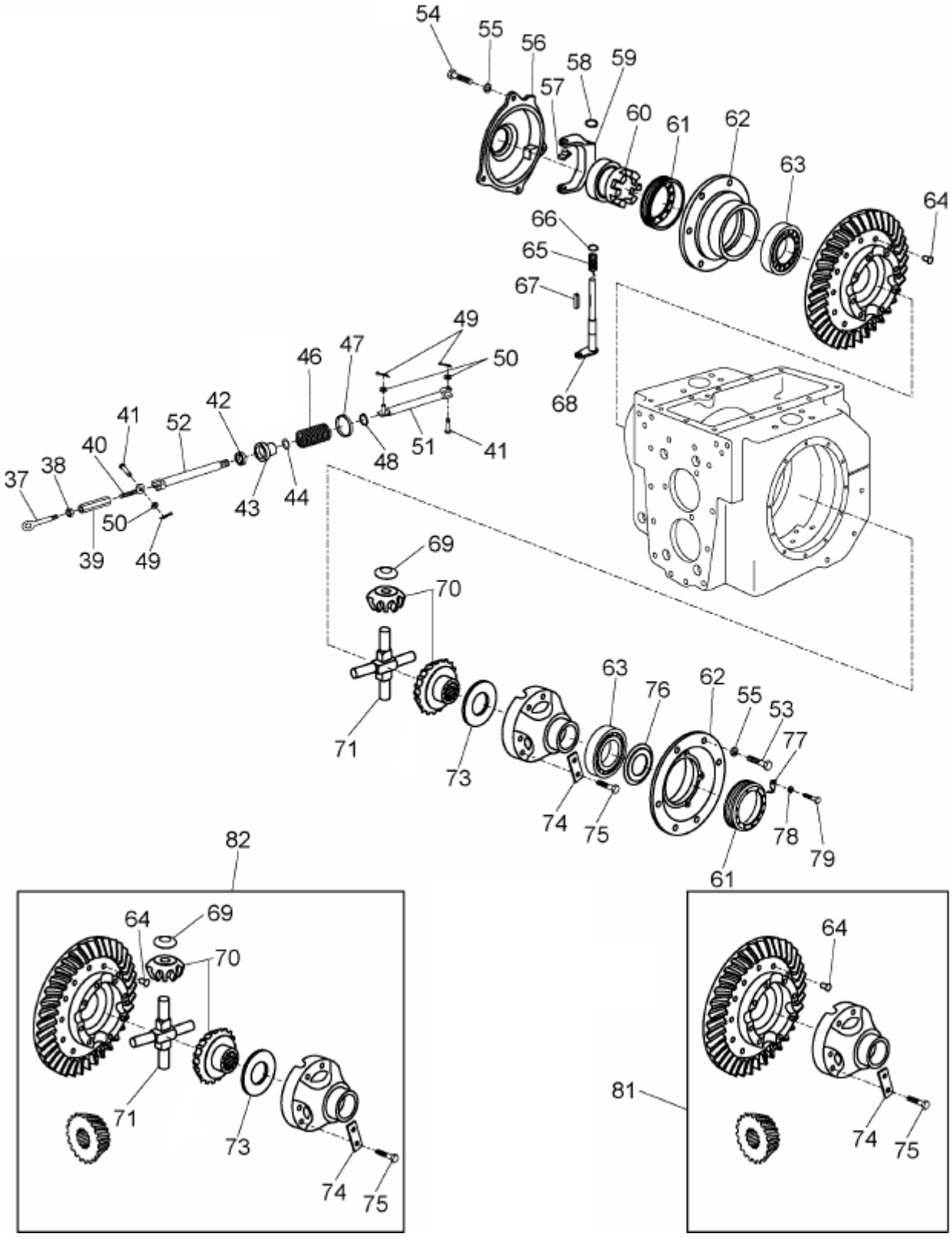

SISTEMA DA TRANSMISSÃO - CAIXA SATÉLITES
SISTEMA DE TRANSMISIÓN - CAJA SATÉLITES
TRANSMISSION SYSTEM - CASH SATELLITES

ITEM	CÓDIGO N° DE PIEZAS CODE	QNT CT QTY	DENOMINAÇÃO / DENOMINACIÓN / DENOMINATION				5105.4	5105.4 C/ INVERSOR	5105.4 S. REDUTOR	
37	8012.104.216.00.4	01	Cj. Haste	Cj. Haste	Bar Set		x	x	x	
38	8012.104.217.00.2	01	Porca	Tuerca	Nut		x	x	x	
39	8012.104.215.00.6	01	Porca	Tuerca	Nut		x	x	x	
40	8012.104.547.00.2	01	Cj. Haste	Cj. Haste	Bar Set		x	x	x	
41	8012.104.223.00.0	02	Pino	Perno	Pin		x	x	x	
42	4002.010.001.00.4	01	Retentor	Retenedor	Retainer		x	x	x	
43	8012.104.543.00.1	01	União	Unión	Union		x	x	x	
44	8012.105.328.00.6	01	Anel'O	Anillo O	O Ring		x	x	x	
46	8012.104.221.00.4	01	Mola	Muella	Spring		x	x	x	
47	8012.104.546.00.4	01	Apoio	Apoyo	Support		x	x	x	
48	8012.108.160.00.0	01	Anel	Anillo	Ring		x	x	x	
49	8012.102.053.00.3	03	Contrapino	Contra perno	Cotter		x	x	x	
50	8012.105.115.00.7	04	Arruela	Arandela	Washer		x	x	x	
51	8012.104.544.00.9	01	Haste	Haste	Bar		x	x	x	
52	8012.104.545.00.6	01	Haste	Haste	Bar		x	x	x	
54	8012.104.196.00.8	04	Parafuso	Tornillo	Screw		x	x	x	
55	8012.111.008.00.6	12	Arruela	Arandela	Washer		x	x	x	
56	8012.104.541.00.5	01	Tampa	Tapa	Cover		x	x	x	
57	8012.104.200.00.8	02	Trava	Traba	Lock		x	x	x	
58	8012.104.202.00.4	01	Anel	Anillo	Ring		x	x	x	
59	8012.104.201.00.6	01	Garfo	Horquillas	Forks		x	x	x	
60	8012.104.203.00.2	01	Luva Bloqueio	Guante Bloqueo	Blocking glove		x	x	x	
61	8012.104.204.00.0	02	Porca de Ajuste	Tuerca de Ajuste	Adjusting Nut		x	x	x	
62	8012.104.205.00.7	02	Flange da Coroa	Flange da Corona	Flange Crown		x	x	x	
63	8012.104.207.00.3	02	Rolamento	Rodamiento	Ball Bearing		x	x	x	
64	8012.104.208.00.1	12	Rebite	Rebite	Rivet		x	x	x	
65	8012.104.212.00.3	01	Mola	Resorte	Spring		x	x	x	
66	8012.104.211.00.5	01	Anel	Anillo	Ring		x	x	x	
67	8012.104.214.00.9	01	Chaveta	Chaveta	Cotter		x	x	x	
68	8012.104.550.00.6	01	Alavanca	Palanca	Lever		x	x	x	
69	8012.104.224.00.8	04	Arruela	Arandela	Washer		x	x	x	
70	8012.104.842.00.7	01	Engr Satélites e Planetarias	Engr Satélites y Planetrarias	Planetary and Satellite Gear		x	x	x	
71	8012.104.230.00.5	02	Pino Satélite	Perno Satélite	Pin satellite		x	x	x	
73	8012.104.232.00.1	02	Arruela	Arandela	Washer		x	x	x	
74	8012.104.233.00.9	04	Arruela	Arandela	Washer		x	x	x	
75	8012.104.234.00.7	08	Parafuso	Tornillo	Screw		x	x	x	
76	8012.104.542.00.3	01	Protetor	Protector	Protector		x	x	x	
77	8012.104.227.00.1	02	Trava	Traba	Lock		x	x	x	
78	8012.104.228.00.9	02	Arruela	Arandela	Washer		x	x	x	
79	8012.104.229.00.7	02	Parafuso	Tornillo	Screw		x	x	x	
81		01	Coroa e Pinhão - Inclui Itens	Corona y Pinón - Inclui	Crown and Pinion - Include					
			64, 74 e 75	Itenes 64, 74 y 75	Items 64, 74 and 75		x	x	x	
82		01	Coroa e Pinhão Completo -	Corona y Pinón Completo -	Crown and Pinion Complete					
			Inclui Itens 64, 69 ao 71 e 73	Inclui Itenes 64, 69 al 71 y 73	Include Items 64, 69 at 71					
			ao 74	al 74	and 73 at 74		x	x	x	

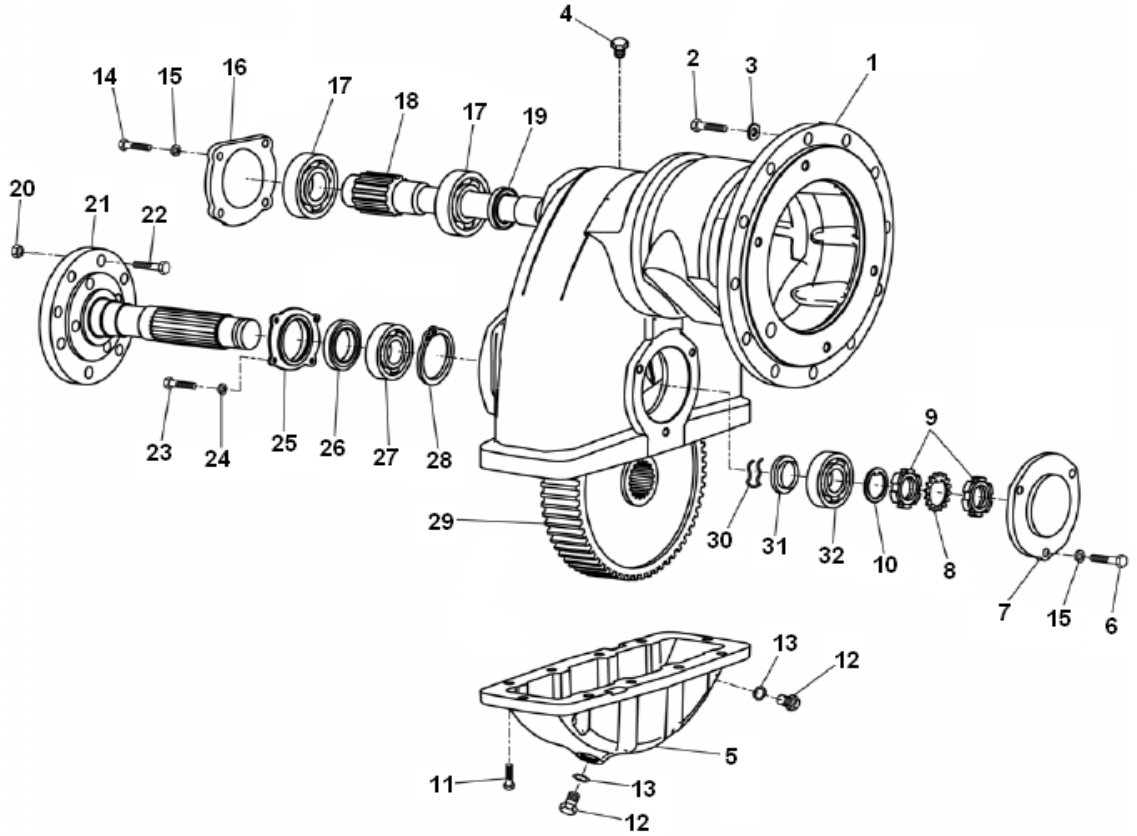

SISTEMA DA TRANSMISSÃO - SAIDA DA RODA
SISTEMA DE TRANSMISIÓN - SALIDA DE LA RUEDA
TRANSMISSION SYSTEM - WHEEL OUTPUT

ITEM	CÓDIGO Nº DE PIEZAS CODE	QNT CT CTY	DENOMINAÇÃO / DENOMINACIÓN / DENOMINATION		
1.1	8012.104.839.00.3	1	Carcaça Eixo Traseiro Esq	Carcaza Eje Trazero Esq	Left Rear Axle Housing
1.2	8012.104.840.00.1	1	Carcaça Eixo Traseiro Direito	Carcaza Eje Trazero Der	Right Rear Axle Housing
2	8012.104.833.00.6	48	Parafuso	Tornillo	Screw
3	8012.104.187.00.7	48	Arruela	Arandela	Washer
4	8012.104.841.00.9	2	Tampão	Tapa	Cover
5	8012.104.835.00.1	2	Tampa	Tapa	Cover
6	8012.104.265.00.1	6	Parafuso	Tornillo	Screw
7	8012.104.264.00.4	2	Tampa	Tapa	Cover
8	8012.104.261.00.0	2	Arruela	Arandela	Washer
9	8012.104.262.00.8	4	Porca	Tuerca	Nut
10	8012.104.260.00.2	2	Anel	Anillo	Ring
11	8012.104.484.00.8	10	Parafuso	Tornillo	Screw
12	8012.104.020.00.0	4	Bujão	Bajón	Plug
13	8012.104.772.00.6	4	Anel	Anillo	Ring
14	8012.101.161.00.5	8	Parafuso	Tornillo	Screw
15	8012.111.008.00.6	34	Arruela	Arandela	Washer
16	8012.104.837.00.7	2	Tampa	Tapa	Cover
17	8012.104.838.00.5	4	Rolamento	Rodamiento	Ball Bearing
18	8012.104.834.00.4	2	Eixo	Eje	Axi
19	8012.104.038.00.2	2	Retentor	Retenedor	Retainer
20	8012.104.272.00.7	16	Porca	Tuerca	Nut
21	8012.104.836.00.9	2	Eixo Saida de Roda	Eje Salida de la Rueda	Axi Wheel Output
22	8012.104.273.00.5	16	Parafuso de Roda	Tornillo de Rueda	Bolt Wheel
23	8012.104.280.00.0	8	Parafuso	Tornillo	Screw
24	8012.104.574.00.6	8	Arruela	Arandela	Washer
25	8012.104.275.00.0	2	Flange	Pletina	Flange
26	8012.105.284.00.1	2	Retentor	Retenedor	Retainer
27	8012.104.283.00.4	2	Rolamento	Rodamiento	Ball Bearing

AGRALE | AGRALE FÊNIX

SISTEMA DA TRANSMISSÃO - SAIDA DA RODA
SISTEMA DE TRANSMISIÓN - SALIDA DE LA RUEDA
TRANSMISSION SYSTEM - WHEEL OUTPUT

ITEM	CÓDIGO Nº DE PIEZAS CODE	QNT CT CTY	DENOMINAÇÃO / DENOMINACIÓN / DENOMINATION		
28	8012.104.284.00.2	2	Anel	Anillo	Ring
29	8012.104.256.00.0	2	Engrenagem Reta	Engrenaje Reta	Straight gear
30	8012.104.257.00.8	2	Mola	Resorte	Spring
31	8012.104.258.00.6	2	Inserto	Inserto	Insert
32	8012.104.529.00.4	2	Rolamento	Rodamiento	Ball Bearing

SISTEMA DE FREIO EM BANHO DE ÓLEO - CONJUNTO ACIONAMENTO DO FREIO
SISTEMA DE FRENO EN BAÑO DE ACEITE - CONJUNTO ACCIONAMIENTO DEL FRENO
BRAKE SYSTEM OIL - JOINT DRIVE BRAKE

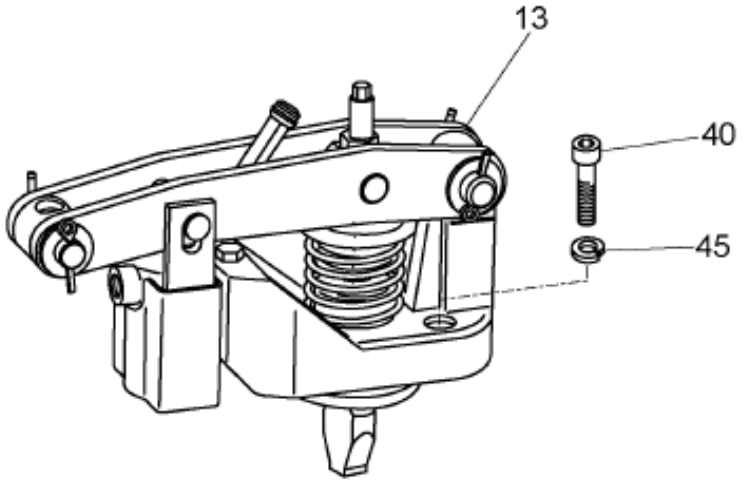

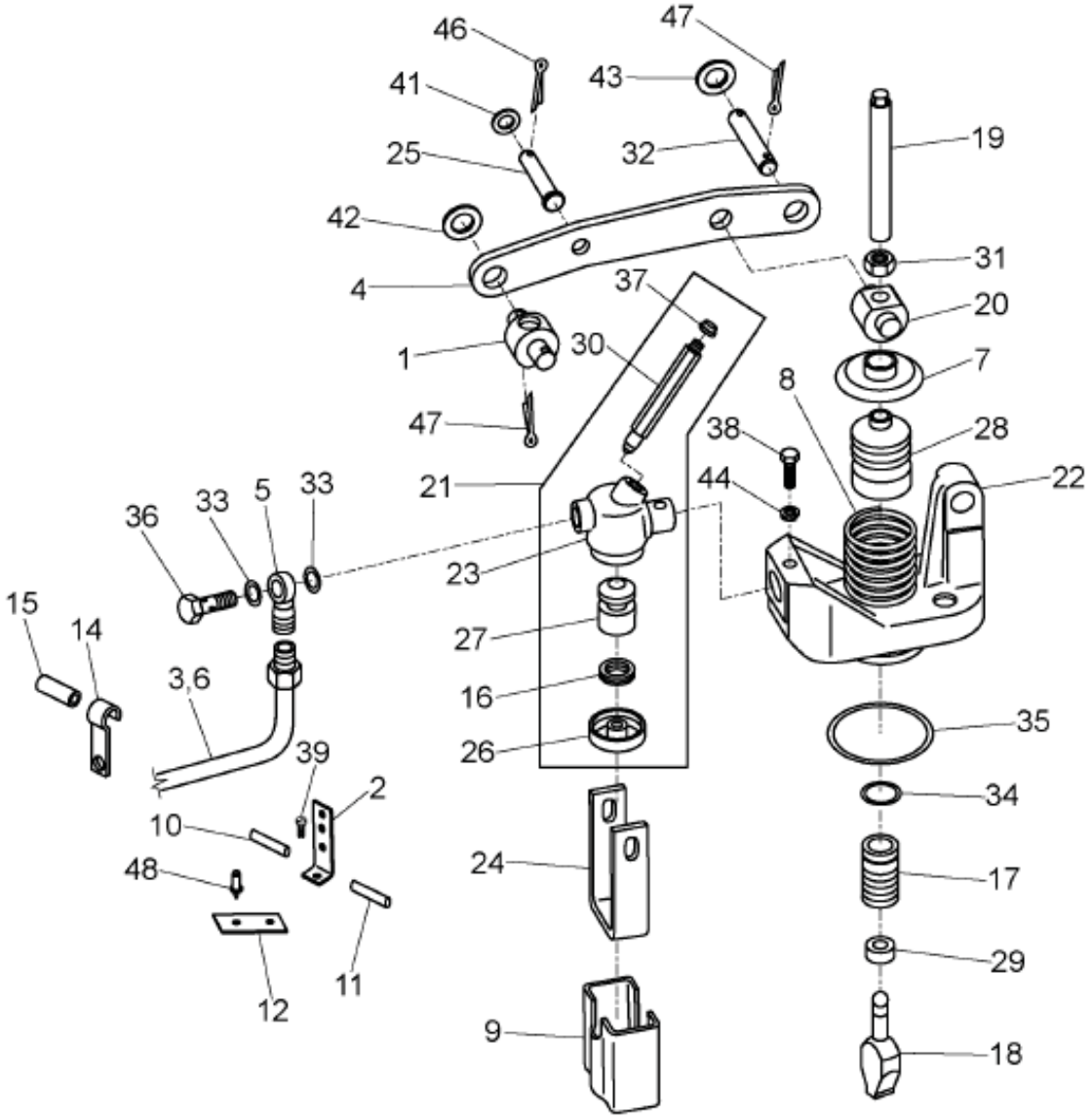

SISTEMA DE FREIO EM BANHO DE ÓLEO - CONJUNTO ACIONAMENTO DO FREIO
SISTEMA DE FRENO EN BAÑO DE ACEITE - CONJUNTO ACCIONAMIENTO DEL FRENO
BRAKE SYSTEM OIL - JOINT DRIVE BRAKE

ITEM	CÓDIGO N° DE PIEZAS CODE	QNT CT QTY	DENOMINAÇÃO / DENOMINACIÓN / DENOMINATION				5105.4	5105.4 C/ INVERSOR	5105.4 S. REDUTOR	
1	8012.105.293.00.2	02	Pino do Freio de Mão	Perno del Freno de Mano	Pin Brake Hand		x	x	x	
2	8012.105.296.00.5	02	Suporte	Soporte	Support		x	x	x	
3	8012.105.297.00.3	01	Tubo Esquerdo	Tubo Izquierdo	Left Tube		x	x	x	
4	8012.105.298.00.1	04	Alavanca	Palanca	Lever		x	x	x	
5	8012.105.299.00.9	02	Terminal	Terminal	Terminal		x	x	x	
6	8012.105.300.00.5	01	Tubo Direito	Tubo Derecho	Rear Tube		x	x	x	
7	8012.105.301.00.3	02	Arruela de Apoio	Arandela de Apoyo	Washer Support		x	x	x	
8	8012.105.302.00.1	02	Mola	Resorte	Spring		x	x	x	
9	8012.105.303.00.9	02	Protetor	Protector	Protector		x	x	x	
10	8012.105.305.00.4	02	Trava	Traba	Lock		x	x	x	
11	8012.105.330.00.2	02	Trava	Traba	Lock		x	x	x	
12	8012.105.306.00.2	01	Reforço	Reforzo	Reinforcement		x	x	x	
13	8012.105.308.00.8	02	Cj. Acionamento do Freio	Cj. Accionamiento del Freno	Set Brake Actuation		x	x	x	
14	8012.105.054.00.8	02	Abraçadeira	Abrazadera	Clamp		x	x	x	
15	8012.105.053.00.0	01	Inserto	Inserto	Insert		x	x	x	
16	8012.102.092.00.1	01	Anel	Anillo	Ring		x	x	x	
17	8012.105.309.00.6	01	Guia	Guía	Guide		x	x	x	
18	8012.105.255.00.1	01	Acionador	Accionador	Activation		x	x	x	
19	8012.105.310.00.4	01	Pino Roscado	Perno Roscado	Threaded Pin		x	x	x	
20	8012.105.311.00.2	01	Pino de Fixação	Perno de Fijación	Locking Pin		x	x	x	
21	8012.105.312.00.0	01	Cj. Cilindro do Freio	Cj. Cilindro del Freno	Brake Cylinder Set		x	x	x	
22	8012.105.318.00.7	01	Base	Base	Base		x	x	x	
23	8012.105.313.00.8	01	Cilindro do Freio	Cilindro del Freno	Brake Cylinder		x	x	x	
24	8012.105.314.00.6	01	Forquilha	Horquilla	Bracket		x	x	x	
25	8012.105.329.00.4	01	Pino	Perno	Pin		x	x	x	
26	8012.105.315.00.3	01	Protetor de Pó	Protector de Polvo	Dust Protector		x	x	x	
27	8012.105.317.00.9	01	Pistão do Freio	Pistón del Freno	Piston Brake		x	x	x	
28	8012.105.319.00.5	01	Protetor de Pó	Protector de Polvo	Dust Protector		x	x	x	
29	8012.105.320.00.3	01	Bucha Distanciadora	Buje Distanciadora	Spacer Sleeve		x	x	x	
30	8012.105.316.00.1	01	Parafuso de Respiro	Tornillo del Respiro	Screw Vent		x	x	x	
31	4102.011.034.05.5	01	Porca M12x1,25 934	Tuerca M12x1,25 934	M12x1,25 934 Nut		x	x	x	
32	8012.104.786.00.6	02	Pino	Perno	Pin		x	x	x	
33	8012.101.422.00.1	04	Anel	Anillo	Ring		x	x	x	
34	8012.101.484.00.1	01	Anel	Anillo	Ring		x	x	x	
35	8012.104.318.00.8	01	Anel	Anillo	Ring		x	x	x	
36	8012.105.130.00.6	05	Parafuso	Tornillo	Screw		x	x	x	
37	8012.105.029.00.0	01	Protetor	Protector	Protector		x	x	x	
38	8012.108.491.00.9	01	Protetor	Protector	Protector		x	x	x	
39	8012.105.324.00.5	04	Parafuso	Tornillo	Screw		x	x	x	
40	8012.105.325.00.2	06	Parafuso	Tornillo	Screw		x	x	x	
41	8012.101.059.00.1	01	Arruela	Arandela	Washer		x	x	x	
42	8012.109.027.00.0	04	Arruela	Arandela	Washer		x	x	x	
43	8012.110.009.00.5	04	Arruela	Arandela	Washer		x	x	x	
44	8012.107.155.00.1	06	Arruela	Arandela	Washer		x	x	x	
45	8012.111.008.00.6	06	Arruela	Arandela	Washer		x	x	x	
46	8012.105.326.00.0	04	Contrapino	Contra Perno	Counter Pin		x	x	x	
47	4009.013.016.00.8	04	Contrapino 4x25 94	Contra Perno 4x25 94	4x25 94 Counter Pin		x	x	x	
48	8012.105.327.00.8	02	Chaveta	Chavetta	Cotter		x	x	x	

SISTEMA DE FREIO EM BANHO DE ÓLEO - DISCO DE FREIO
SISTEMA DE FRENO EN BAÑO DE ACEITE - DISCO DE FRENO
BRAKE SYSTEM OIL - BRAKE WHEEL

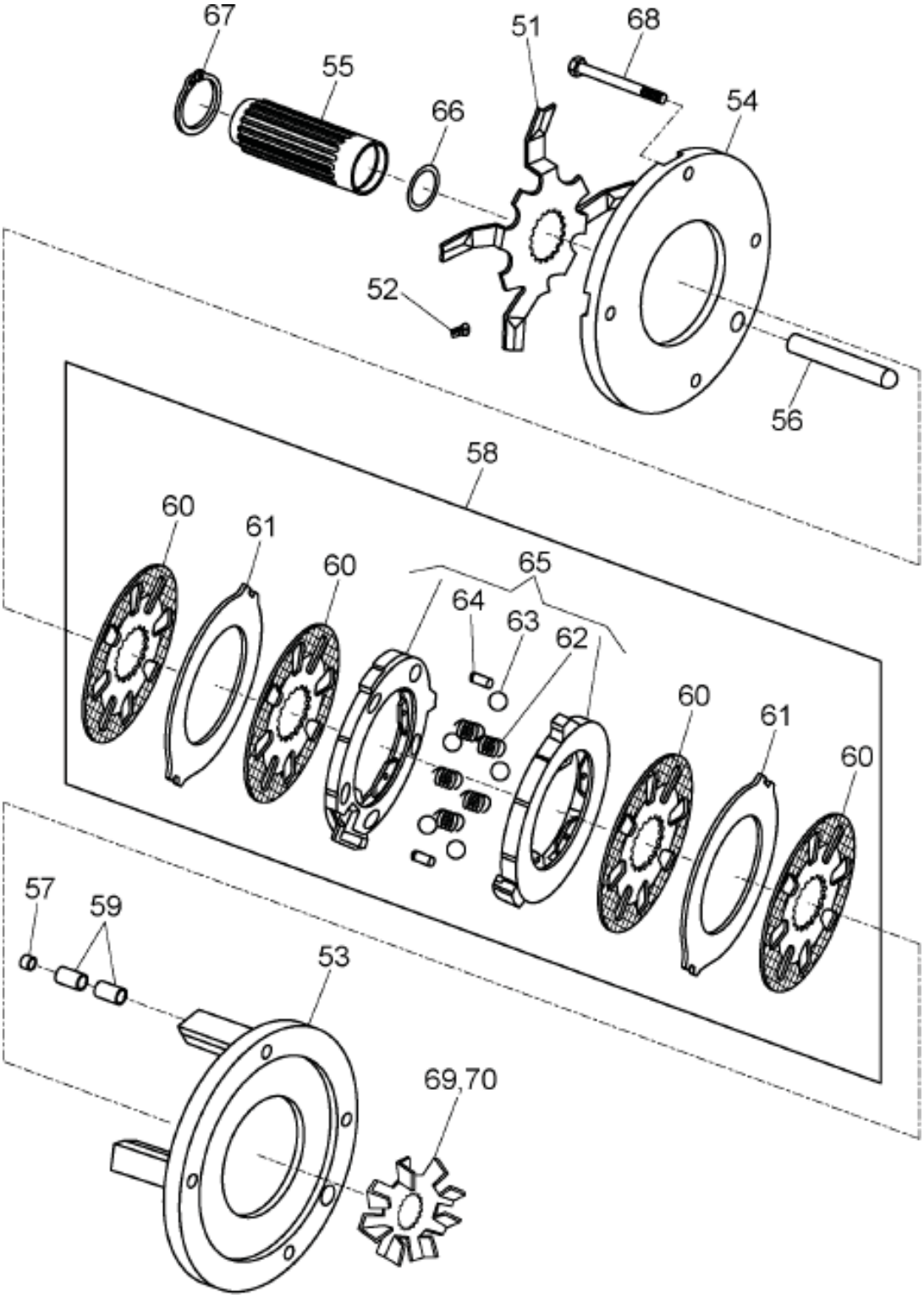

SISTEMA DE FREIO EM BANHO DE ÓLEO - DISCO DE FREIO
SISTEMA DE FRENO EN BAÑO DE ACEITE - DISCO DE FRENO
BRAKE SYSTEM OIL - BRAKE WHEEL

ITEM	CÓDIGO N° DE PIEZAS CODE	QNT CT QTY	DENOMINAÇÃO / DENOMINACIÓN / DENOMINATION				5105.4	5105.4 C/ INVERSOR	5105.4 S. REDUTOR	
51	8012.105.258.00.5	02	Ventilador Completo	Ventilador Completo	Full fan		x	x	x	
52	8012.105.304.00.7	12	Anel Elástico	Anillo Elástico	Elastic Ring		x	x	x	
53	8012.105.263.00.5	02	Carcaça do Freio	Carcaza del Freno	Housing Brake		x	x	x	
54	8012.105.259.00.3	02	Placa	Placa	Plaque		x	x	x	
55	8012.105.260.00.1	02	Cubo	Cubo	Cube		x	x	x	
56	8012.105.307.00.0	02	Pino	Perno	Pin		x	x	x	
57	8012.105.262.00.7	04	Arruela	Arandela	Washer		x	x	x	
58	8012.105.261.00.9	02	Cj. Discos de Freio	Cj. Discos de Freno	Brake Discs					
			(Inclui Itens 60, 61 e 65)	(Inclui Items 60,61 y 65)	(incl. Items 60, 61 and 65)		x	x	x	
59	8012.105.071.00.2	08	Rolete	Rodillo	Roller		x	x	x	
60	8012.105.264.00.3	08	Disco de Freio	Disco de Freno	Brake Wheel		x	x	x	
61	8012.105.265.00.0	04	Disco de Pressão	Disco de Presión	Disc Pressure		x	x	x	
62	8012.105.266.00.8	10	Mola do Freio	Muelle del Freno	Spring Brake		x	x	x	
63	8012.105.267.00.6	10	Esfera	Esfera	Sphere		x	x	x	
64	8012.105.268.00.4	04	Pino	Perno	Pin		x	x	x	
65	8012.105.269.00.2	01	Cj. Discos de Pressão	Cj. Discos de Freno	Brake Disc					
			(Inclui Itens 62, 63 e 64)	(Inclui Items 61,63 y 64)	(incl. Items 61, 63 and 64)		x	x	x	
66	8012.104.056.00.4	02	Anel de Retenção	Anillo Retención	Retaining Ring		x	x	x	
67	8012.104.049.00.9	02	Anel	Anillo	Ring		x	x	x	
68	8012.105.323.00.7	08	Parafuso	Tornillo	Screw		x	x	x	
69	8012.105.294.00.0	01	Disco Centrifugador	Disco Centrifugadlo	Disc Centrifuge		x	x	x	
70	8012.105.295.00.7	01	Disco Centrifugador	Disco Centrifugadlo	Disc Centrifuge		x	x	x	

CAIXA DE ACIONAMENTO DO EIXO DIANTEIRO (B)
CAJA DE ACCIONAMIENTO DEL EJE DELANTERO (B)
BOX FRONT DRIVE SHAFT (B)

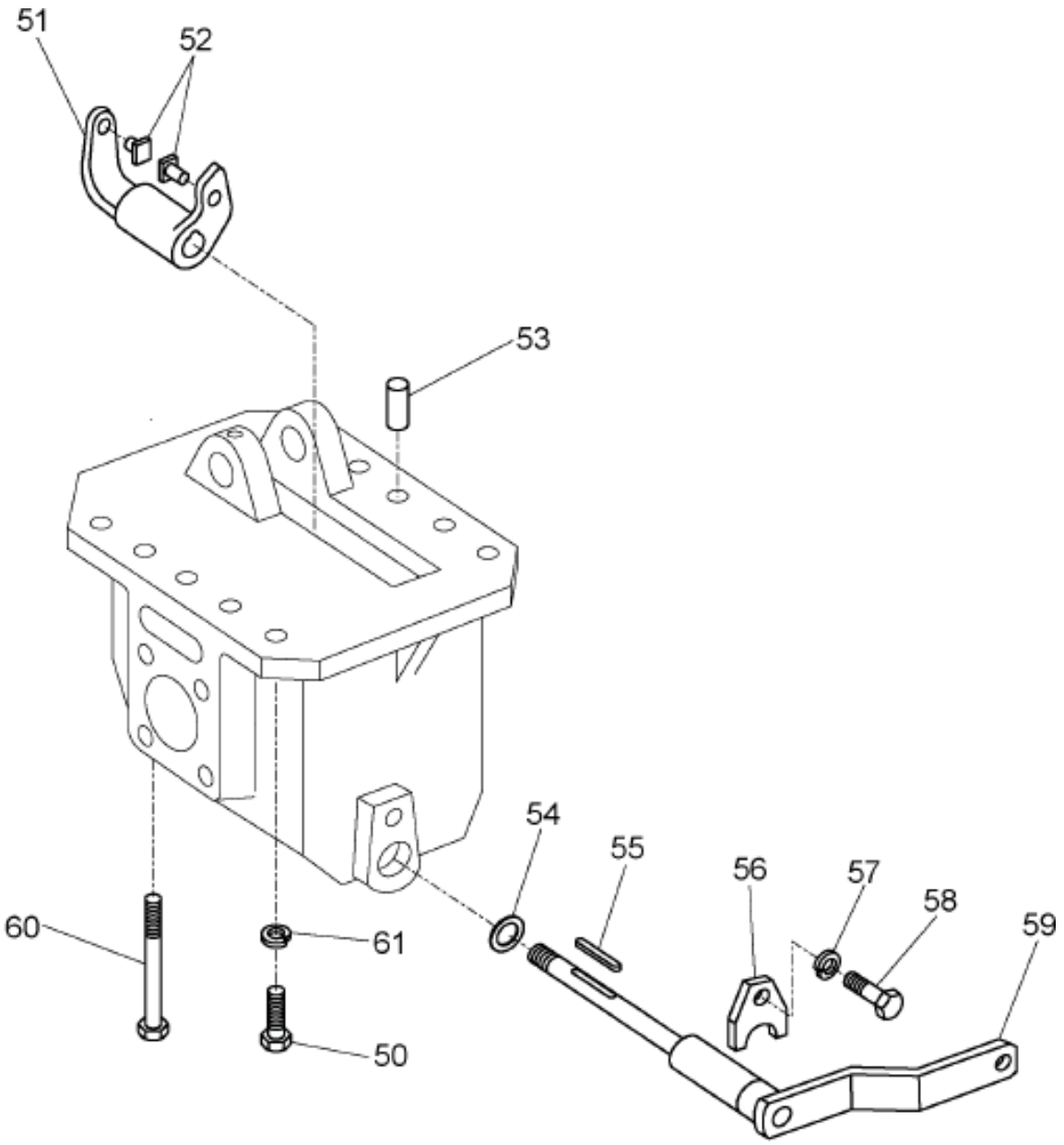

CAIXA DE ACIONAMENTO DO EIXO DIANTEIRO (B)
CAJA DE ACCIONAMIENTO DEL EJE DELANTERO (B)
BOX FRONT DRIVE SHAFT (B)

ITEM	CÓDIGO N° DE PIEZAS CODE	QNT CT QTY	DENOMINAÇÃO / DENOMINACIÓN / DENOMINATION				5105.4	5105.4 C/ INVERSOR	5105.4 S. REDUTOR	
50	8012.101.588.00.9	10	Parafuso	Tornillo	Screw		x	x	x	
51	8012.104.201.00.6	01	Garfo	Hornillo	Fork		x	x	x	
52	8012.104.200.00.8	02	Trava	Traba	Lock		x	x	x	
53	8012.104.777.00.5	02	Pino Guia	Perno Guia	Guide Pin		x	x	x	
54	8012.104.778.00.3	01	Anel-O	Anillo - O	O Ring		x	x	x	
55	8012.104.214.00.9	01	Chaveta	Chaveta	Cotter		x	x	x	
56	8012.104.295.00.8	01	Trava	Traba	Lock		x	x	x	
57	8012.104.030.00.9	01	Arruela	Arandela	Washer		x	x	x	
58	8012.104.296.00.6	01	Parafuso	Tornillo	Screw		x	x	x	
59	8012.104.309.00.7	01	Alavanca	Palanca	Lever		x	x	x	
60	8012.104.306.00.3	02	Parafuso	Tornillo	Screw		x	x	x	

CAIXA DE ACIONAMENTO DO EIXO DIANTEIRO (C)
CAJA DE ACCIONAMIENTO DEL EJE DELANTERO (C)
BOX FRONT DRIVE SHAFT (C)

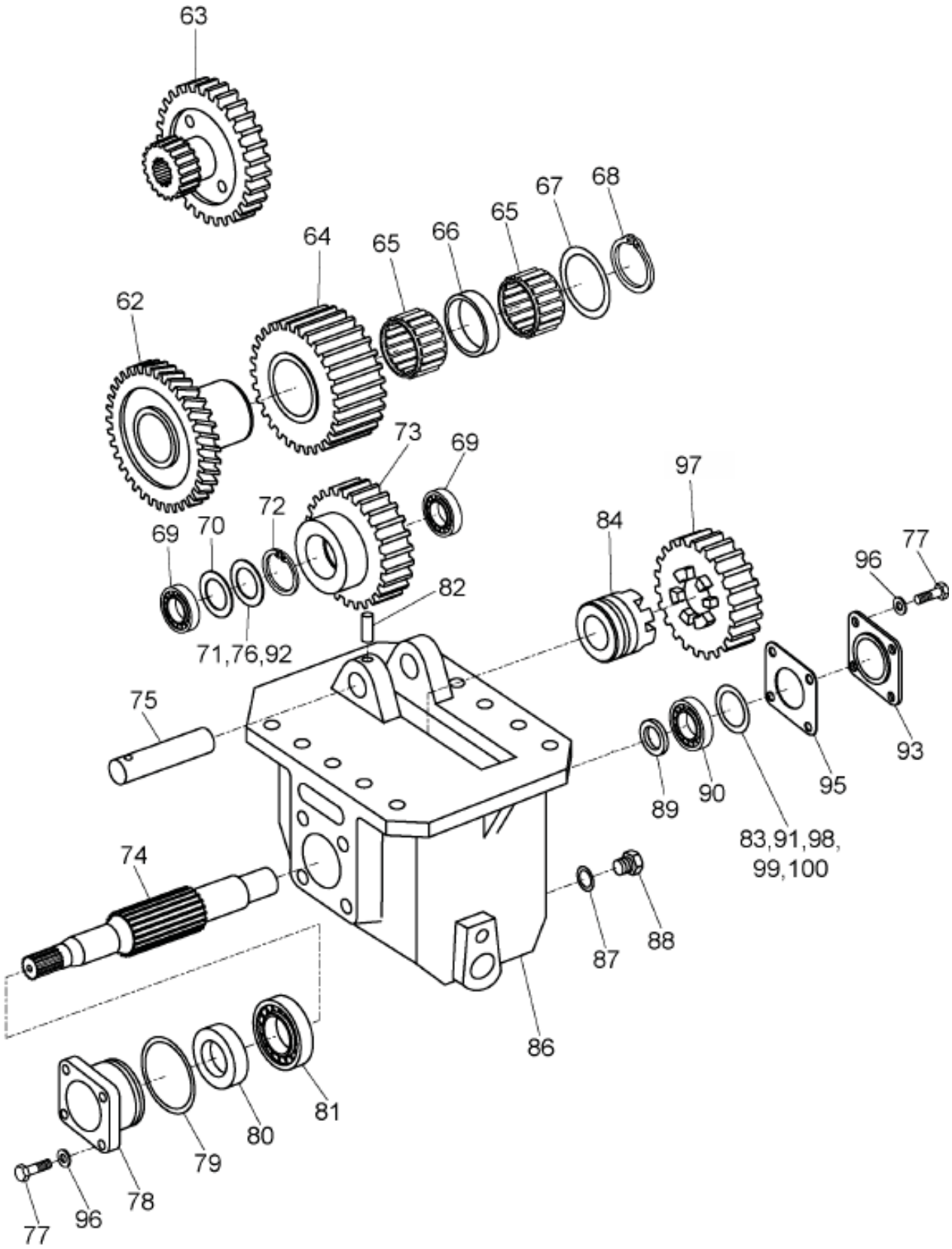

CAIXA DE ACIONAMENTO DO EIXO DIANTEIRO (C)
CAJA DE ACCIONAMIENTO DEL EJE DELANTERO (C)
BOX FRONT DRIVE SHAFT (C)

ITEM	CÓDIGO N° DE PIEZAS CODE	QNT CT QTY	DENOMINAÇÃO / DENOMINACIÓN / DENOMINATION				5105.4	5105.4 C/ INVERSOR	5105.4 S. REDUTOR	
62.1	8012.104.288.00.3	01	Engrenagem Z=36 - 80,5 mm	Engranaje Z=36 - 80,5 mm	Gear Z=36 - 80,5 mm		x	x	x	
62.2	8012.104.779.00.1	01	Engrenagem Z=36 - 89 mm	Engranaje Z=36 - 89 mm	Gear Z=36 - 89 mm		x	x	x	
63	8012.104.880.00.9	01	Engrenagem Z=29	Engranaje Z=29	Gear Z=29		x	x	x	
64.1	8012.104.512.00.6	01	Engrenagem (p/ Engren 62.1)	Engranaje (p/ Engranaje 62.1)	Gear (for Gear 62.1)		x	x	x	
64.2	8012.104.289.00.1	01	Engrenagem (p/ Engren 62.2)	Engranaje (p/ Engranaje 62.2)	Gear (for Gear 62.2)		x	x	x	
65	8012.104.290.00.9	02	Rolamento	Rodamiento	Bearing		x	x	x	
66	8012.104.291.00.7	01	Anel Distanciador	Anillo Distanciador	Ring Spacer		x	x	x	
67	8012.104.292.00.5	01	Anel de Fricção	Anillo de Fricção	Friction Ring		x	x	x	
68	8012.104.293.00.3	01	Anel	Anillo	Ring		x	x	x	
69	8012.104.313.00.9	02	Rolamento	Rodamiento	Bearing		x	x	x	
70	8012.104.312.00.1	01	Anel	Anillo	Ring		x	x	x	
71	8012.104.314.02.3	01	Calço 0,14	Calzo 0,14	Shim		x	x	x	
72	8012.101.117.00.7	01	Anel	Anillo	Ring		x	x	x	
73	8012.104.304.00.8	01	Engrenagem	Engranaje	Gear		x	x	x	
74	8012.104.320.00.4	01	Eixo	Eje	Axi		x	x	x	
75	8012.104.308.00.9	01	Pino	Perno	Pin		x	x	x	
76	8012.104.314.01.5	02	Calço 0,1	Calzo 0,1	Shim 0,1		x	x	x	
77	8012.107.148.00.6	08	Parafuso	Tornillo	Screw		x	x	x	
78	8012.104.317.00.0	01	Tampa	Tapa	Cover		x	x	x	
79	8012.104.318.00.8	01	Anel	Anillo	Ring		x	x	x	
80	8012.104.285.00.9	01	Vedador	Vedador	Sealant		x	x	x	
81	8012.104.319.00.6	01	Rolamento	Rodamiento	Bearing		x	x	x	
82	8012.104.315.00.4	01	Pino	Perno	Pin		x	x	x	
83	8012.104.325.03.7	01	Calço 0,5	Calzo 0,5	Shim 0,5		x	x	x	
84	8012.104.321.00.2	01	Luva	Guarnición	Glove		x	x	x	
76	8012.104.314.01.5	02	Calço 0,1	Calzo 0,1	Shim 0,1		x	x	x	
86	8012.104.327.00.9	01	Carcaça Caixa Acion. Eixo	Carcaza Caja Acion. Eje	Box Drive Shaft Housing		x	x	x	
87	8012.104.019.00.2	01	Anel	Anillo	Ring		x	x	x	
88	8012.104.020.00.0	01	Bujão	Bajón	Plug		x	x	x	
89	8012.104.323.00.8	01	Espaçador	Espaciadora	Spacer		x	x	x	
90	8012.104.324.00.6	01	Rolamento	Rodamiento	Ball Bearing		x	x	x	
91	8012.104.781.00.7	01	Calço 0,14	Calzo 0,14	Shim 0,14		x	x	x	
92	8012.104.314.00.7	01	Calço 0,2	Calzo 0,2	Shim 0,2		x	x	x	
93	8012.104.326.00.1	01	Tampa	Tapa	Cover		x	x	x	
95	8012.104.473.00.1	01	Junta	Junta	Joint		x	x	x	
96	8012.107.155.00.1	08	Arruela	Arandela	Washer		x	x	x	
97	8012.104.322.00.0	01	Engrenagem Z=23	Engranaje Z=23	Gear Z=23		x	x	x	
98	8012.104.325.00.3	01	Calço 0,1	Calzo 0,1	Shim 0,1		x	x	x	
99	8012.104.325.01.1	01	Calço 0,2	Calzo 0,2	Shim 0,2		x	x	x	
100	8012.104.325.02.9	01	Calço 0,3	Calzo 0,3	Shim 0,3		x	x	x	

SISTEMA HIDRÁULICO - CARCAÇA DO LEVANTE
SISTEMA HIDRÁULICO - CARCASA DEL LEVANTE
HYDRAULIC - HOUSING LIFT

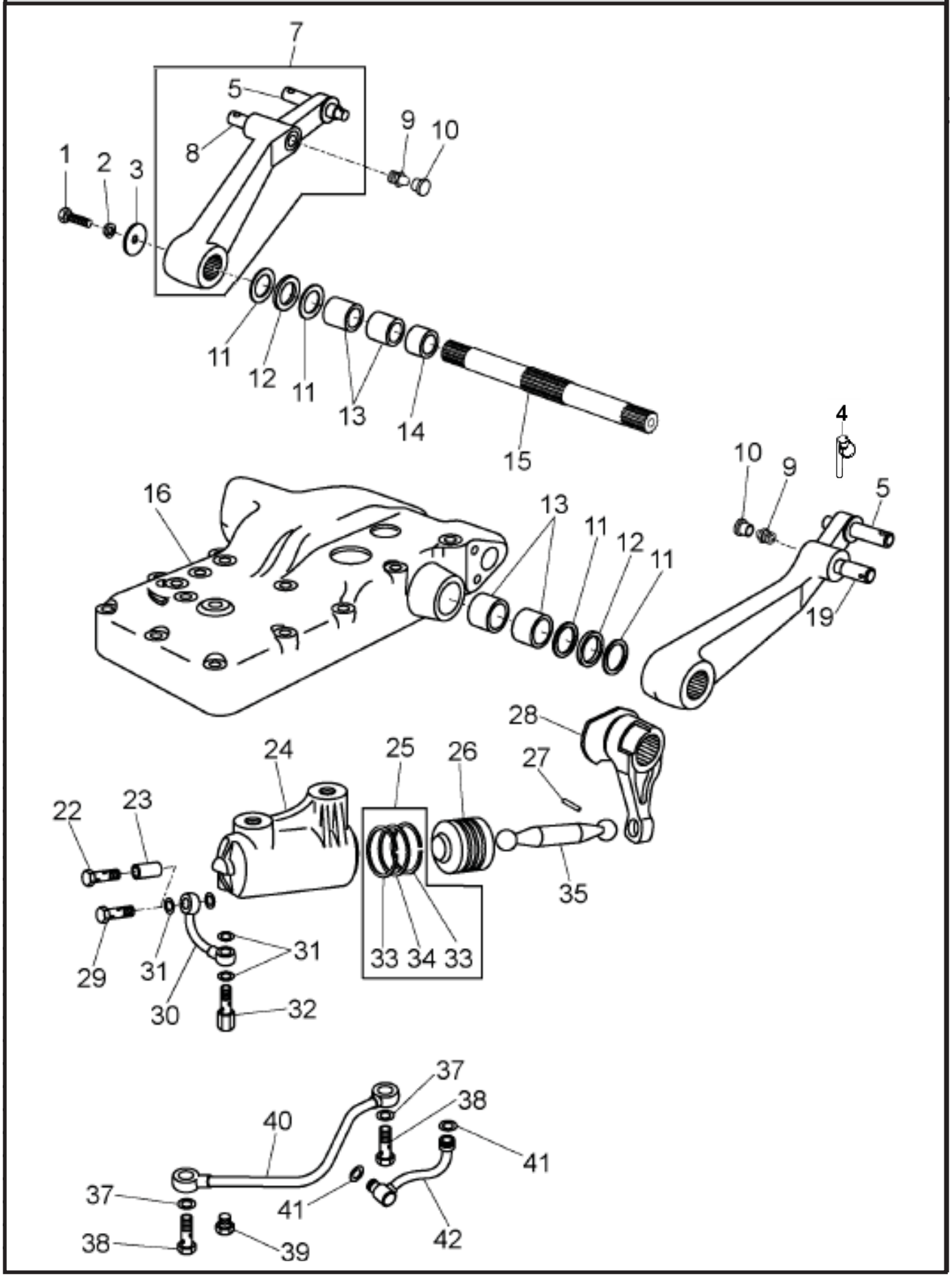

SISTEMA HIDRÁULICO - CARCAÇA DO LEVANTE
SISTEMA HIDRÁULICO - CARCASA DEL LEVANTE
HYDRAULIC - HOUSING LIFT

ITEM	CÓDIGO N° DE PIEZAS CODE	QNT CT QTY	DENOMINAÇÃO / DENOMINACIÓN / DENOMINATION				5105.4	5105.4 C/ INVERSOR	5105.4 S. REDUTOR	
1	8012.108.498.00.4	02	Parafuso	Tornillo	Screw		x	x	x	
2	8012.104.783.00.3	02	Anel Segurança	Anillo Seguranza	Ring Safety		x	x	x	
3	8012.108.196.00.4	02	Arruela	Arandela	Washer		x	x	x	
4	8002.108.169.00.2	02	Grampo	Presilla	Clip		x	x	x	
5	8012.108.198.00.0	01	Pino	Perno	Pin		x	x	x	
7.1	8012.108.787.00.0	01	Braço Esquerdo - Inclui Itens	Brazo Izquierdo - Incluie	Arm Left - Include Items					
			5 e 8	Itenes 5 y 8	5 and 8		x	x	x	
7.2	8012.108.200.00.4	01	Braço Direito - Inclui Itens 5	Brazo Derecho - Incluie	Arm Right - Include Items					
			e 8	Itenes 5 y 8	5 and 8		x	x	x	
8	8012.108.199.00.8	01	Pino	Perno	Pin		x	x	x	
9	4003.010.008.00.1	02	Graxeira Am10x1 71412	Grasera Am10x1 71412	Eccentric Am10x1 71412		x	x	x	
10	8012.102.057.00.4	02	Capa	Capa	Cover		x	x	x	
11	8012.108.201.00.2	04	Arruela	Arandela	Washer		x	x	x	
12	8012.103.129.00.0	02	Anel	Anillo	Ring		x	x	x	
13	8012.108.202.00.0	04	Bucha	Buje	Bushing		x	x	x	
14	8012.108.203.00.8	01	Espaçador	Espaciador	Spacer		x	x	x	
15	8012.108.204.00.6	01	Eixo	Eje	Axi		x	x	x	
16	8012.108.194.00.9	01	Carcaça Levante Hidráulico	Carcasa Levante Hidraulico	Hydraulic Lift Housing		x	x	x	
19	8012.108.199.00.8	01	Pino	Perno	Pin		x	x	x	
22	8012.101.306.00.6	01	Parafuso Ôco	Tornillo Hueco	Hollow Screw		x	x	x	
23	8012.108.261.00.6	01	Válvula Levante Hidráulico	Válvula Levante Hidráulico	Valve Lift Hydraulic					
			Cilindro Aux.	Cilindro Aux	Cylinder Assist		x	x	x	
24	8012.108.211.00.1	01	Cilindro	Cilindro	Cylinder		x	x	x	
25	8012.108.785.00.4	01	Jogo de Anéis	Juego de Anillo	Set of Rings		x	x	x	
26	8012.108.214.00.5	01	Pistão	Pistón	Piston		x	x	x	
27	8012.108.207.00.9	01	Pino	Perno	Pin		x	x	x	
28	8012.108.208.00.7	01	Cj. Garfo	Cj. Horquilla	Fork Set		x	x	x	
29	8012.108.260.00.8	01	Parafuso Oco Válv. Interna	Tornillo Hueco Valv. Interna	Hollow Screw Internal Valve		x	x	x	
30	8012.108.209.00.5	01	Cj. Tubo Distribuidor	Cj. Tubo Distribuidor	Set Pipe Distributor		x	x	x	
31	8012.101.305.00.8	02	Anel	Anillo	Ring		x	x	x	
32	8012.108.210.00.3	01	Válvula	Válvula	Valve		x	x	x	
31	8012.108.912.00.4	01	Bucha	Bujé	Plug		x	x	x	
32	8012.108.287.00.1	01	Anel	Anillo	Ring		x	x	x	
33	-	02	Anel	Anillo	Ring		x	x	x	
34	-	01	Cj. Anéis Cilindro Principal	Cj. Anillos Cilindro Principal	Cj. Rings Cylinder Main		x	x	x	
35	8012.108.215.00.2	01	Biela	Biela	Rod,		x	x	x	
37	4014.010.020.00.3	04	Anel Vedação A14x18 7603	Anillo Vedación A14x18 7603	Sealing ring A14x18 7603		x	x	x	
38	8012.101.465.00.0	01	Parafuso Ôco	Tornillo Hueco	Hollow Screw		x	x	x	
39	8012.888.152.00.3	01	Tampão	Tapón	Cap		x	x	x	
40	8012.108.217.00.8	01	Cj. Tubo Lubrificação	Cj. Tubo Lubrificación	Set Lube tube3		x	x	x	
41	8012.101.309.00.0	02	Anel	Anillo	Ring		x	x	x	
42	8012.108.219.00.4	01	Cj. Tubo de Ligação	Cj Tubo de Ligación	Set Tube Connect		x	x	x	

SISTEMA HIDRÁULICO - EIXO
SISTEMA HIDRÁULICO - EJE
HYDRAULIC - AXI

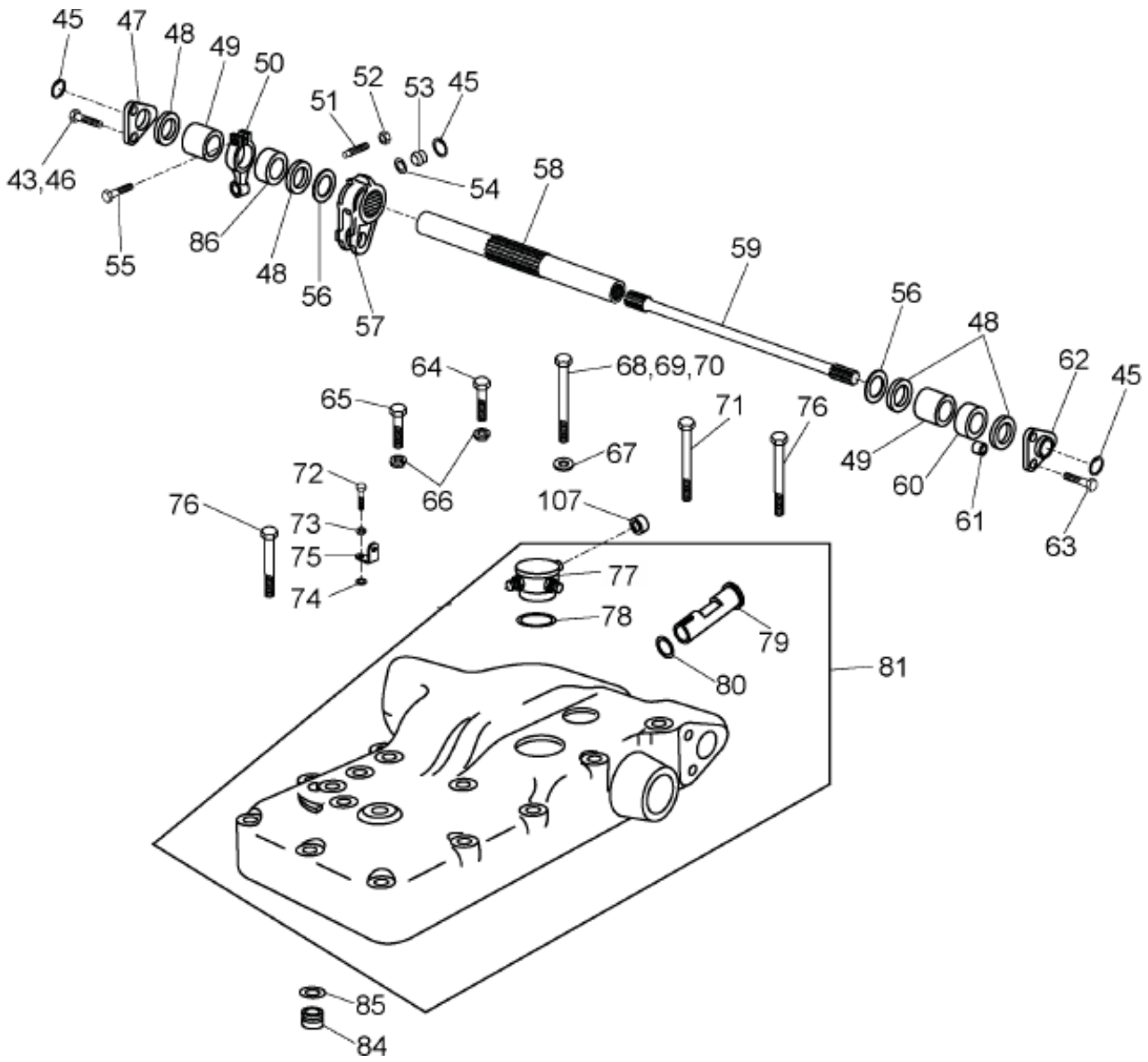

SISTEMA HIDRÁULICO - EIXO
SISTEMA HIDRÁULICO - EJE
HYDRAULIC - AXI

ITEM	CÓDIGO N° DE PIEZAS CODE	QNT CT QTY	DENOMINAÇÃO / DENOMINACIÓN / DENOMINATION				5105.4	5105.4 C/ INVERSOR	5105.4 S. REDUTOR	
43	4101.048.022.05.9	02	Paraf. Sext. M12x25	Torn. Hex. M12x25	ew. Hex. M12x25		x	x	x	
45	8012.108.643.00.5	03	Anel Segurança	Anillo de Seguridad	Safety Ring		x	x	x	
46	8012.105.127.00.2	02	Parafuso M8X18	Tornillo M8X18	Screw M8X18		x	x	x	
47	8012.108.224.00.4	01	Flange	Con Brida	Flange		x	x	x	
48	8012.108.225.00.1	04	Anel	Anillo	Ring		x	x	x	
49	8012.108.226.00.9	02	Bucha	Buje	Bushing		x	x	x	
50	8012.108.227.00.7	01	Garfo	Horquilla	Fork		x	x	x	
51	8012.108.230.00.1	01	Parafuso	Tornillo	Screw		x	x	x	
52	8012.101.274.00.6	01	Porca	Tuerca	Nut		x	x	x	
53	8012.108.233.00.5	01	Bujão	Bajón	Plug		x	x	x	
54	8012.108.232.00.7	01	Anel	Anillo	Ring		x	x	x	
55	8012.108.223.00.6	01	Parafuso	Tornillo	Screw		x	x	x	
56	8012.108.229.00.3	02	Arruela	Arandela	Washer		x	x	x	
57	8012.108.242.00.6	01	Alavanca	Palanca	Lever		x	x	x	
58	8012.108.234.00.3	01	Tubo de Torção	Tubo de Torsión	Torque Tube		x	x	x	
59	8012.108.235.00.0	01	Barra de Torção	Barra de Torsión	Torsion Bar		x	x	x	
60	8012.108.236.00.8	01	Bucha	Buje	Bushing		x	x	x	
61	8012.108.237.00.6	01	Posicionador	Posicionador	Positioner		x	x	x	
62	8012.108.238.00.4	01	Flange	Con Brida	Flange		x	x	x	
63	8012.108.498.00.4	02	Parafuso	Tornillo	Screw		x	x	x	
64	8012.108.249.00.1	01	Parafuso	Tornillo	Screw		x	x	x	
65	8012.108.133.00.7	01	Parafuso	Tornillo	Screw		x	x	x	
66	8012.101.042.00.7	02	Arruela	Arandela	Washer		x	x	x	
67	8012.101.028.00.6	11	Arruela	Arandela	Washer		x	x	x	
68	8012.108.243.00.4	02	Parafuso M12X140	Tornillo M12X140	Screw M12X140		x	x	x	
69	8012.108.244.00.2	01	Parafuso M12X150	Tornillo M12X150	Screw M12X150		x	x	x	
70	8012.108.245.00.9	01	Parafuso M12X160	Tornillo M12X160	Screw M12X160		x	x	x	
71	8012.108.253.00.3	04	Parafuso	Tornillo	Screw		x	x	x	
72	8012.101.079.00.9	01	Parafuso	Tornillo	Screw		x	x	x	
73	8012.104.574.00.6	01	Arruela	Arandela	Washer		x	x	x	
74	8012.108.247.00.5	01	Anel	Anillo	Ring		x	x	x	
75	8012.108.248.00.3	01	Presilha	Presilla	Loop		x	x	x	
76	8012.108.246.00.7	03	Parafuso	Tornillo	Screw		x	x	x	
77	8012.108.768.00.0	01	Cj. Distribuidor	Cj. Distribuidor	Set Distributor		x	x	x	
78	8012.101.181.00.3	01	Anel	Anillo	Ring		x	x	x	
79	8012.108.241.00.8	01	Eixo	Eje	Axi		x	x	x	
80	8012.108.240.00.0	01	Anel	Anillo	Ring		x	x	x	
81	8012.108.767.00.2	01	Cj. Tampa	Cj. Tapa	Set Cover		x	x	x	
84	8012.101.308.00.2	01	Guia	Guia	Guide		x	x	x	
85	8012.108.763.00.1	02	Anel-O	Anillo-O	O Ring		x	x	x	
86	8012.108.228.00.5	01	Bucha	Buje	Bushing		x	x	x	

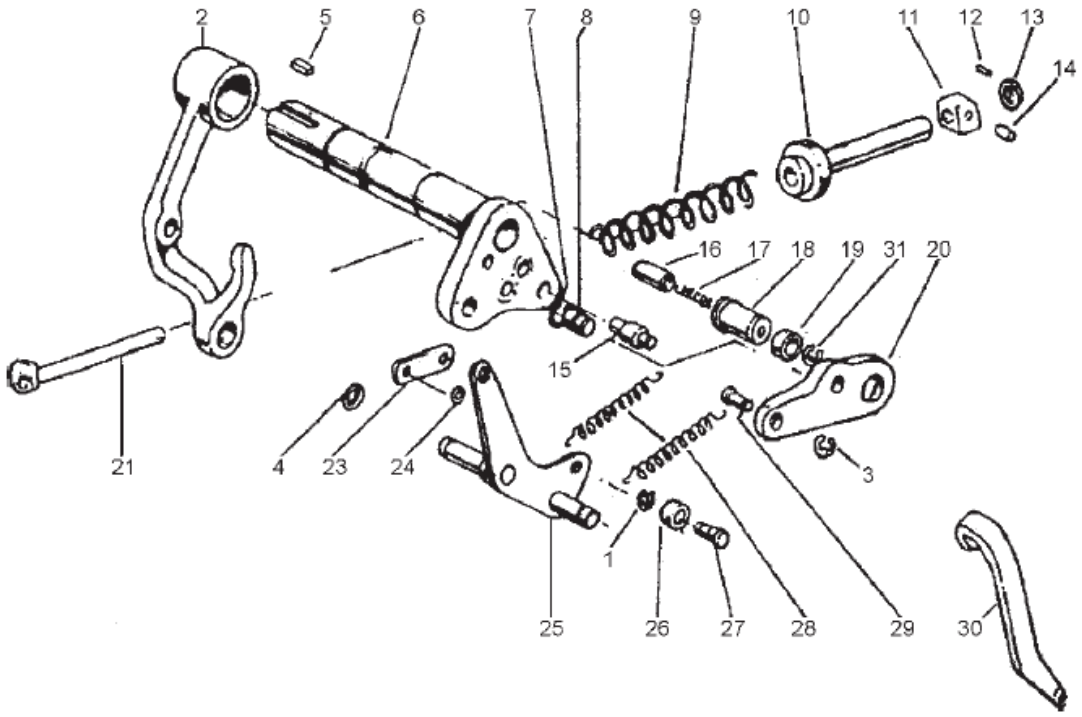

SISTEMA HIDRÁULICO - LEVANTE HIDRÁULICO (B)
SISTEMA HIDRÁULICO - LEVANTE HIDRÁULICO (B)
HYDRAULIC SYSTEM - HYDRAULIC LIFT (B)

ITEM	CÓDIGO Nº DE PIEZAS CODE	QNT CT QTY	DENOMINAÇÃO / DENOMINACIÓN / DENOMINATION				5105.4	5105.4 C/ INVERSOR	5105.4 S. REDUTOR	
1	8012.108.345.00.7	03	Anel	Anillo	Ring		x	x	x	
2	8012.108.359.00.8	01	Balancim	Balancim	Rocker		x	x	x	
3	8012.104.134.00.9	07	Anel	Anillo	Ring		x	x	x	
4	8012.108.367.00.1	02	Anel	Anillo	Ring		x	x	x	
5	8012.108.368.00.9	01	Chaveta	Chaveta	Cotter		x	x	x	
6	8012.108.752.00.4	01	Eixo	Eje	Axi		x	x	x	
7	8012.108.370.00.5	01	Anel	Anillo	Ring		x	x	x	
8	8012.108.371.00.3	01	Pino	Perno	Pin		x	x	x	
9	8012.108.372.00.1	01	Mola	Resort	Spring		x	x	x	
10	8012.108.373.00.9	01	Guia	Guía	Guide		x	x	x	
11	8012.108.374.00.7	01	Cubo	Cubo	Cube		x	x	x	
12	8012.108.375.00.4	02	Pino	Perno	Pin		x	x	x	
13	8012.108.376.00.2	01	Anel	Anillo	Ring		x	x	x	
14	8012.108.377.00.0	02	Rolete	Rodillo	Roller		x	x	x	
15	8012.108.380.00.4	01	Pino	Perno	Pin		x	x	x	
16	8012.108.381.00.2	01	Pino	Perno	Pin		x	x	x	
17	8012.108.382.00.0	01	Mola	Resort	Spring		x	x	x	
18	8012.108.383.00.8	01	Pino	Perno	Pin		x	x	x	
19	8012.108.384.00.6	01	Espaçador	Espaciador	Spacer		x	x	x	
20	8012.108.385.00.3	01	Braço	Brazo	Arm		x	x	x	
21	8012.108.386.00.1	01	Pino	Perno	Pin		x	x	x	
23	8012.108.753.00.2	01	Tirante	Tirante	Rod		x	x	x	
24	8012.108.389.00.5	03	Anel	Anillo	Ring		x	x	x	
25	8012.108.390.00.3	01	Alavanca	Palanca	Lever		x	x	x	
26	8012.108.391.00.1	01	Rolete	Rodillo	Roller		x	x	x	
27	8012.108.392.00.9	01	Pino	Perno	Pin		x	x	x	
28	8012.108.393.00.7	02	Mola	Resorte	Spring		x	x	x	

SISTEMA HIDRÁULICO - LEVANTE HIDRÁULICO (B)
SISTEMA HIDRÁULICO - LEVANTE HIDRÁULICO (B)
HYDRAULIC SYSTEM - HYDRAULIC LIFT (B)

ITEM	CÓDIGO N° DE PIEZAS CODE	QNT CT QTY	DENOMINAÇÃO / DENOMINACIÓN / DENOMINATION				5105.4	5105.4 C/ INVERSOR	5105.4 S. REDUTOR	
29	8012.108.394.00.5	01	Pino	Perno	Pin		x	x	x	
30	8012.108.395.00.2	01	Alavanca	Palanca	Lever		x	x	x	
31	8012.108.345.00.7	01	Anel	Anillo	Ring		x	x	x	

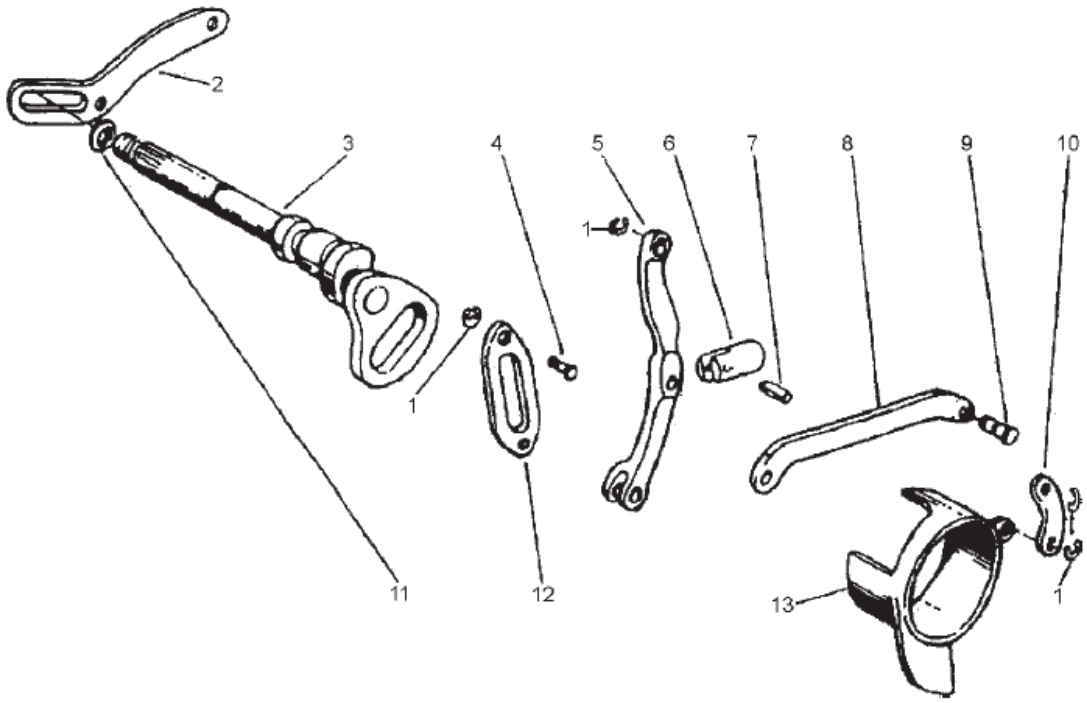

SISTEMA HIDRÁULICO - LEVANTE HIDRÁULICO (C)
SISTEMA HIDRÁULICO - LEVANTE HIDRÁULICO (C)
HYDRAULIC SYSTEM - HYDRAULIC LIFT (C)

ITEM	CÓDIGO N° DE PIEZAS CODE	QNT CT QTY	DENOMINAÇÃO / DENOMINACIÓN / DENOMINATION				5105.4	5105.4 C/ INVERSOR	5105.4 S. REDUTOR	
1	8012.104.134.00.9	07	Anel	Anillo	Ring		x	x	x	
2	8012.108.396.00.0	01	Braço	Brazo	Arm		x	x	x	
3	8012.108.397.00.8	01	Eixo	Eje	Axi		x	x	x	
4	8012.108.398.00.6	02	Pino	Perno	Pin		x	x	x	
5	8012.108.399.00.4	01	Alavanca	Palanca	Lever		x	x	x	
6	8012.108.400.00.0	01	Engate	Engate	Coupling		x	x	x	
7	8012.108.401.00.8	01	Pino	Perno	Pin		x	x	x	
8	8012.108.402.00.6	01	Tirante	Tirante	Rod		x	x	x	
9	8012.108.403.00.4	01	Pino	Perno	Pin		x	x	x	
10	8012.108.404.00.2	01	Tirante	Tirante	Rod		x	x	x	
11	8012.108.019.00.8	01	Anel	Anillo	Ring		x	x	x	
12	8012.108.406.00.7	01	Braço	Brazo	Arm		x	x	x	
13	8012.108.407.00.5	01	Inversor	Inversor	Inversor		x	x	x	

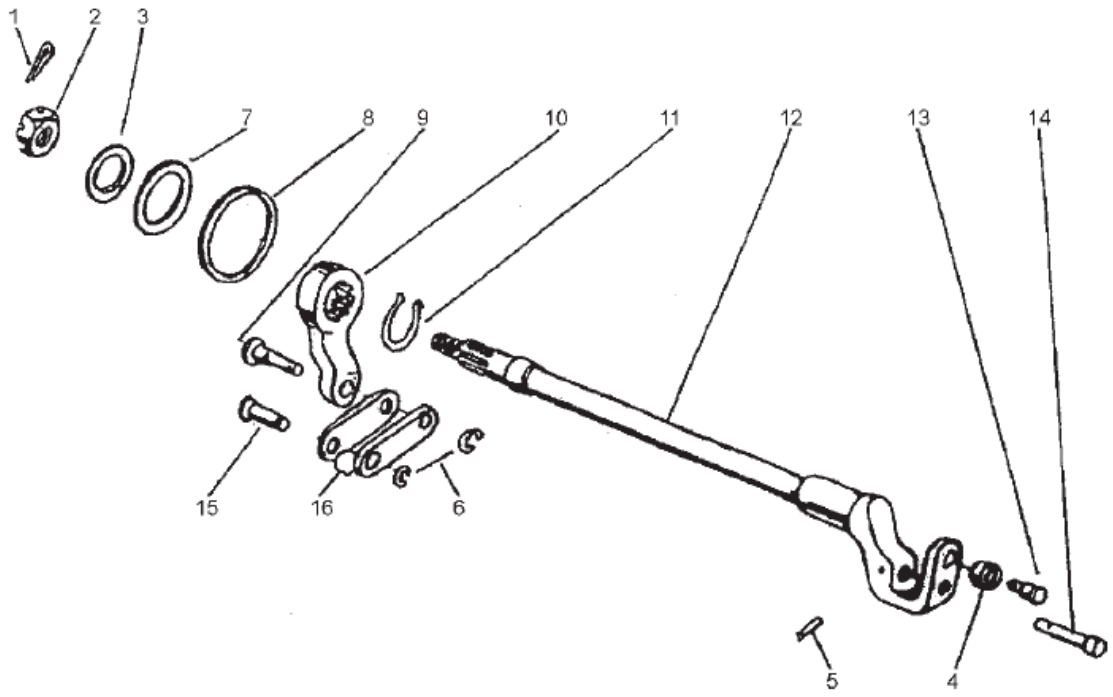

SISTEMA HIDRÁULICO - LEVANTE HIDRÁULICO (D)
SISTEMA HIDRÁULICO - LEVANTE HIDRÁULICO (D)
HYDRAULIC SYSTEM - HYDRAULIC LIFT (D)

ITEM	CÓDIGO N° DE PIEZAS CODE	QNT CT QTY	DENOMINAÇÃO / DENOMINACIÓN / DENOMINATION				5105.4	5105.4 C/ INVERSOR	5105.4 S. REDUTOR	
1	8012.108.352.00.3	01	Contrapino	Contra Perno	Counterpin		x	x	x	
2	4102.019.006.05.5	01	Porca	Tuerca	Nut		x	x	x	
3	8012.108.629.00.4	02	Anel	Anillo	Ring		x	x	x	
4	8012.108.366.00.3	01	Rolete	Rodillo	Roller		x	x	x	
5	8012.108.375.00.4	02	Pino	Perno	Pin		x	x	x	
6	8012.108.389.00.5	03	Anel	Anillo	Ring		x	x	x	
7	8012.108.408.00.3	01	Anel	Anillo	Ring		x	x	x	
8	8012.108.409.00.1	01	Anel	Anillo	Ring		x	x	x	
9	8012.108.410.00.9	01	Eixo	Eje	Axi		x	x	x	
10	8012.108.411.00.7	01	Alavanca	Palanca	Lever		x	x	x	
11	8012.108.160.00.0	01	Anel	Anillo	Ring		x	x	x	
12	8012.108.412.00.5	01	Eixo	Eje	Axi		x	x	x	
13	8012.108.413.00.3	01	Pino	Perno	Pin		x	x	x	
14	8012.108.414.00.1	01	Pino	Perno	Pin		x	x	x	
15	8012.108.415.00.8	01	Pino	Perno	Pin		x	x	x	
16	8012.108.416.00.6	02	Tirante	Tirante	Rod		x	x	x	

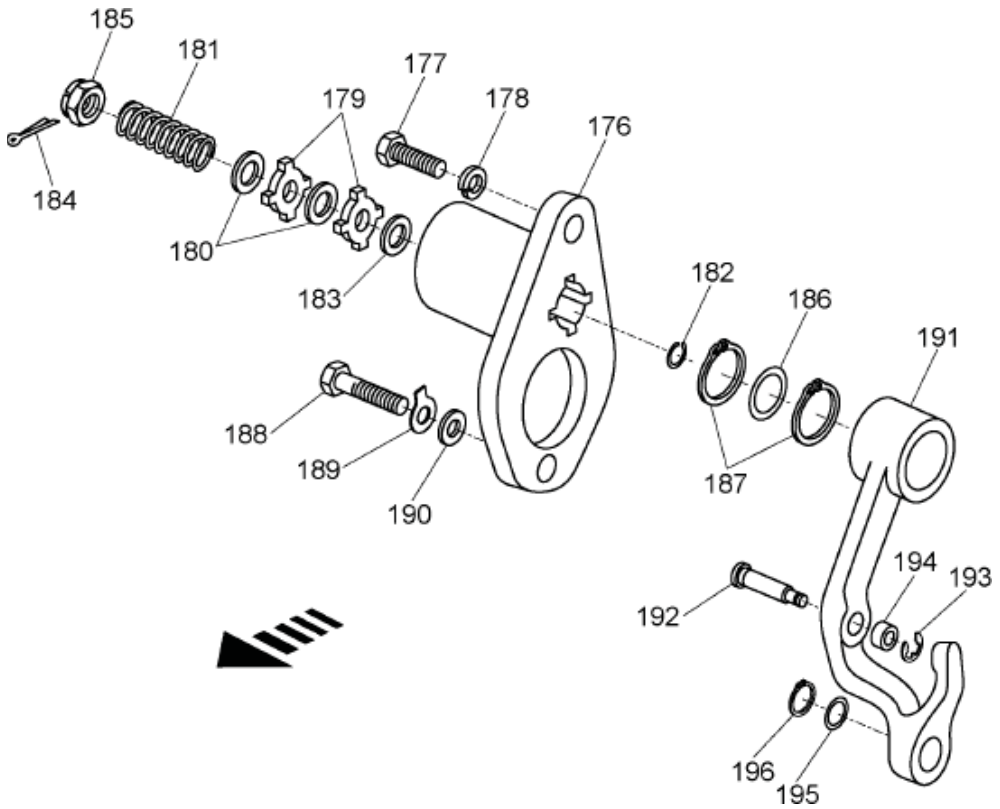

SISTEMA HIDRÁULICO - LEVANTE HIDRÁULICO
SISTEMA HIDRÁULICO - LEVANTE HIDRÁULICO
HYDRAULIC SYSTEM - HYDRAULIC LIFT

ITEM	CÓDIGO N° DE PIEZAS CODE	QNT CT QTY	DENOMINAÇÃO / DENOMINACIÓN / DENOMINATION				5105.4	5105.4 C/ INVERSOR	5105.4 S. REDUTOR	
176	8012.108.356.00.4	01	Seletor	Selector	Selector	x	x	x	x	x
177	4101.048.006.05.2	01	Paraf. Sext. M10x25 933 8.8 Znfe	Tornil. Hex. M10x25 933 8.8Znfe	Screw Hex M10x25 933 8.8Znfe	x	x	x	x	x
178	8012.111.008.00.6	01	Arruela	Arandela	Washer	x	x	x	x	x
179	8012.108.355.00.6	02	Arruela	Arandela	Washer	x	x	x	x	x
180	8012.108.360.00.6	02	Arruela	Arandela	Washer	x	x	x	x	x
181	8012.108.354.00.9	01	Mola	Resort	Screw	x	x	x	x	x
182	8012.108.357.00.2	01	Anel	Anillo	Ring	x	x	x	x	x
183	8012.108.361.00.4	01	Arruela de Apoio	Arandela de Apoyo	Washer Support	x	x	x	x	x
184	8012.108.352.00.3	01	Contrapino	Contra Perno	Against Pin	x	x	x	x	x
185	4102.019.006.05.5	01	Porca Castelo M10 937	Tuerca Castelo M10 937	Nut Castelo M10 937	x	x	x	x	x
186	8012.108.629.00.4	01	Anel	Anillo	Ring	x	x	x	x	x
187	8012.108.358.00.0	02	Anel	Anillo	Ring	x	x	x	x	x
188	8012.108.362.00.2	01	Parafuso	Tornillo	Screw	x	x	x	x	x
189	8012.108.363.00.0	01	Arruela	Arandela	Washer	x	x	x	x	x
190	8012.108.364.00.8	01	Arruela	Arandela	Washer	x	x	x	x	x
191	8012.108.359.00.8	01	Balancim	Balancim	Rocker	x	x	x	x	x
192	8012.108.365.00.5	01	Pino	Perno	Pin	x	x	x	x	x
193	8012.104.134.00.9	01	Anel	Anillo	Ring	x	x	x	x	x
194	8012.108.366.00.3	01	Rolete	Rodllo	Roller	x	x	x	x	x
195	8012.108.367.00.1	02	Anel	Anillo	Ring	x	x	x	x	x
196	8012.101.290.00.2	01	Anel	Anillo	Ring	x	x	x	x	x

SISTEMA HIDRÁULICO - VÁLVULA DIVISORA DE FLUXO (A)
SISTEMA HIDRÁULICO - VÁLVULA DE FLUJO (A)
HYDRAULIC - DIVIDER VALVE FLOW (A)

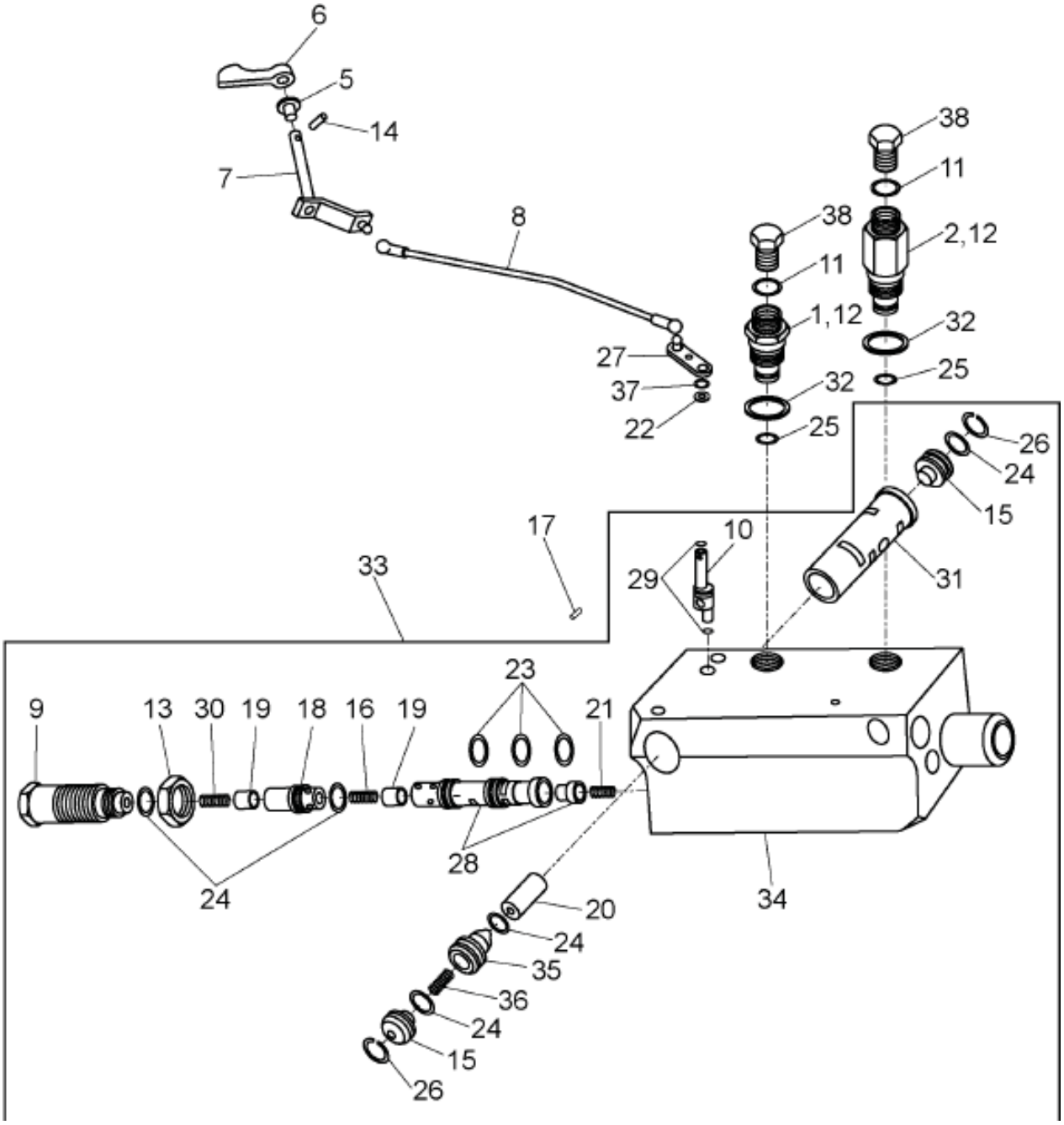

SISTEMA HIDRÁULICO - VÁLVULA DIVIS ORA DE FLUXO (A)
SISTEMA HIDRÁULICO - VÁLVULA DE FLUJO (A)
HYDRAULIC - DIVIDER VALVE FLOW (A)

ITEM	CÓDIGO N° DE PIEZAS CODE	QNT CT QTY	DENOMINAÇÃO / DENOMINACIÓN / DENOMINATION				5105.4	5105.4 C/ INVERSOR	5105.4 S. REDUTOR	
1	8012.108.754.00.2	01	Adaptador	Adaptador	Adapter		x	x	x	
2	8012.108.755.00.7	01	Adaptador	Adaptador	Adapter		x	x	x	
5	8012.108.277.00.2	02	Bucha do Mancal	Buje do Mancal	Bushing Bearing		x	x	x	
6	8012.108.276.00.4	01	Alavanca	Palanca	Lever		x	x	x	
7	8012.108.756.88.0	01	Alavanca	Palanca	Lever		x	x	x	
8	8012.108.757.00.3	01	Cj. Haste com Terminais	Cj. Haste con Terminales	Rod Terminals Set		x	x	x	
9	8012.108.291.00.3	01	Válvula	Válvula	Valve		x	x	x	
10	8012.108.285.00.5	01	Excêntrico	Excéntrico	Eccentric		x	x	x	
11	8012.108.062.00.8	02	Anel	Anillo	Ring		x	x	x	
12	8012.108.286.00.3	02	Adaptador	Adaptador	Adapter		x	x	x	
13	8012.108.292.00.1	01	Porca	Tuerca	Nut		x	x	x	
14	8012.108.280.00.6	02	Pino	Perno	Pin		x	x	x	
15	8012.108.289.00.7	02	Bujão	Bajón	Bushing		x	x	x	
16	8012.108.296.00.2	01	Válvula	Válvula	Valve		x	x	x	
17	8012.108.284.00.8	02	Pino	Perno	Pin		x	x	x	
18	8012.108.295.00.4	01	Válvula	Válvula	Valve		x	x	x	
19	8012.108.294.00.7	01	Cone	Cone	Cone		x	x	x	
20	8012.108.758.00.1	01	Pistão	Pistón	Piston		x	x	x	
21	8012.108.298.00.8	01	Mola	Resorte	Spring		x	x	x	
22	8012.108.283.00.0	01	Arruela	Arandela	Washer		x	x	x	
23	8012.101.181.00.3	03	Anel	Anillo	Ring		x	x	x	
24	8012.108.629.00.4	03	Anel 20x16	Anillo 20x16	Ring 20x16		x	x	x	
25	8012.108.288.00.9	01	Anel	Anillo	Ring		x	x	x	
26	8012.108.290.00.5	01	Anel	Anillo	Ring		x	x	x	
27	8012.108.281.00.4	01	Cj. Alavanca	Cj Palanca	Set Lever		x	x	x	
28	8012.108.527.00.0	01	Válvula	Válvula	Valve		x	x	x	
29	8012.101.524.00.4	01	Anel	Anillo	Ring		x	x	x	
30	8012.108.293.00.9	01	Mola	Resorte	Spring		x	x	x	
31	8012.108.912.00.4	01	Bucha	Bujé	Plug		x	x	x	
30	8012.101.576.00.4	01	Arruela 8.4	Arandela 8,4	Arandela 8,4		x	x	x	
31	8012.108.912.00.4	01	Bucha	Bujé	Plug		x	x	x	
32	8012.108.287.00.1	01	Anel	Anillo	Ring		x	x	x	
33	8012.108.316.00.8	01	Válvula Distribuidor	Válvula Distribuidor	Slidevalve		x	x	x	
34	8012.108.759.00.9	01	Cj. Válvula	Cj. Palanca	Set Lever		x	x	x	
35	8012.108.300.00.2	01	Válvula	Válvula	Valve		x	x	x	
36	8012.108.299.00.6	01	Mola	Resorte	Spring		x	x	x	
37	8012.108.282.00.2	01	Chaveta	Chaveta	Cotter		x	x	x	
38	8012.104.271.00.9	02	Bujão	Bajón	Plug		x	x	x	

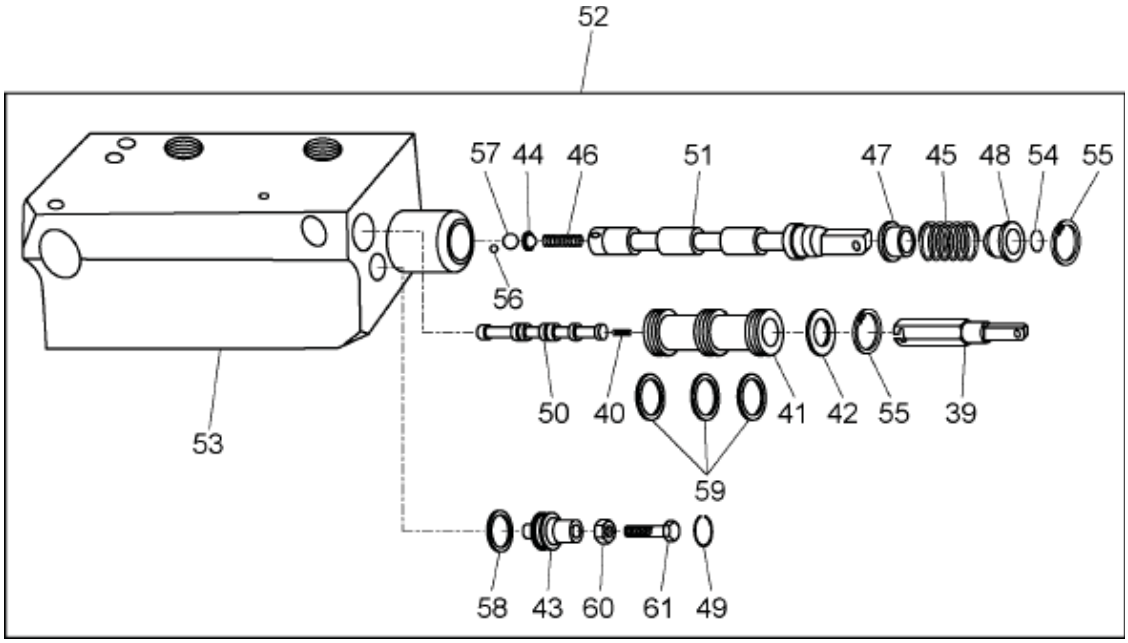

SISTEMA HIDRÁULICO - VÁLVULA DIVISORA DE FLUXO (B)
SISTEMA HIDRÁULICO - VÁLVULA DIVISORA DE FLUJO (B)
HYDRAULIC SYSTEM - DIVIDER VALVE FLOW (B)

ITEM	CÓDIGO N° DE PIEZAS CODE	QNT CT QTY	DENOMINAÇÃO / DENOMINACIÓN / DENOMINATION				5105.4	5105.4 C/ INVERSOR	5105.4 S. REDUTOR	
39	8012.108.315.00.0	01	Pino	Perno	Pin		x	x	x	
40	8012.108.312.00.7	01	Mola	Resorte	Spring		x	x	x	
41	8012.108.313.00.5	01	Válvula	Válvula	Valve		x	x	x	
42	8012.108.314.00.3	01	Arruela	Arandela	Washer		x	x	x	
43	8012.108.310.00.1	01	Bujão	Bajón	Plug		x	x	x	
44	8012.108.303.00.6	01	Encosto	Encusto	Backboard		x	x	x	
45	8012.108.306.00.9	01	Mola	Resort	Spring		x	x	x	
46	8012.108.304.00.4	01	Mola	Resort	Spring		x	x	x	
47	8012.108.305.00.1	01	Encosto	Encusto	Backboard		x	x	x	
48	8012.108.307.00.7	01	Encosto	Encusto	Backboard		x	x	x	
49	8012.108.290.00.5	03	Anel	Anillo	Ring		x	x	x	
50	8012.108.760.00.7	01	Válvula Principal	Válvula Principal	Main Valve		x	x	x	
51	8012.108.761.00.5	01	Válvula	Válvula	Valve		x	x	x	
52	8012.108.316.00.8	01	Válvula Distribuidora	Válvula Distribuidora	Slidevalve		x	x	x	
53	8012.108.759.00.9	01	Cj. Válvula	Cj. Valvula	Set Valve		x	x	x	
54	8012.108.308.00.5	01	Anel	Anillo	Ring		x	x	x	
55	8012.108.309.00.3	02	Anel	Anillo	Ring		x	x	x	
56	8012.108.301.00.0	03	Esfera	Esfera	Sphere		x	x	x	
57	8012.108.302.00.8	01	Esfera	Esfera	Sphere		x	x	x	
58	8012.108.629.00.4	03	Anel	Anillo	Ring		x	x	x	
59	8012.108.628.00.6	03	Anel 25x21	Anillo 25x21	Ring 25x21		x	x	x	
60	8012.101.521.00.0	01	Porca	Tuerca	Nut		x	x	x	
61	8012.101.563.00.2	01	Parafuso	Tornillo	Screw		x	x	x	

PEDAL DO BLOQUEIO
PEDAL DEL BLOQUEO
PEDAL LOCK

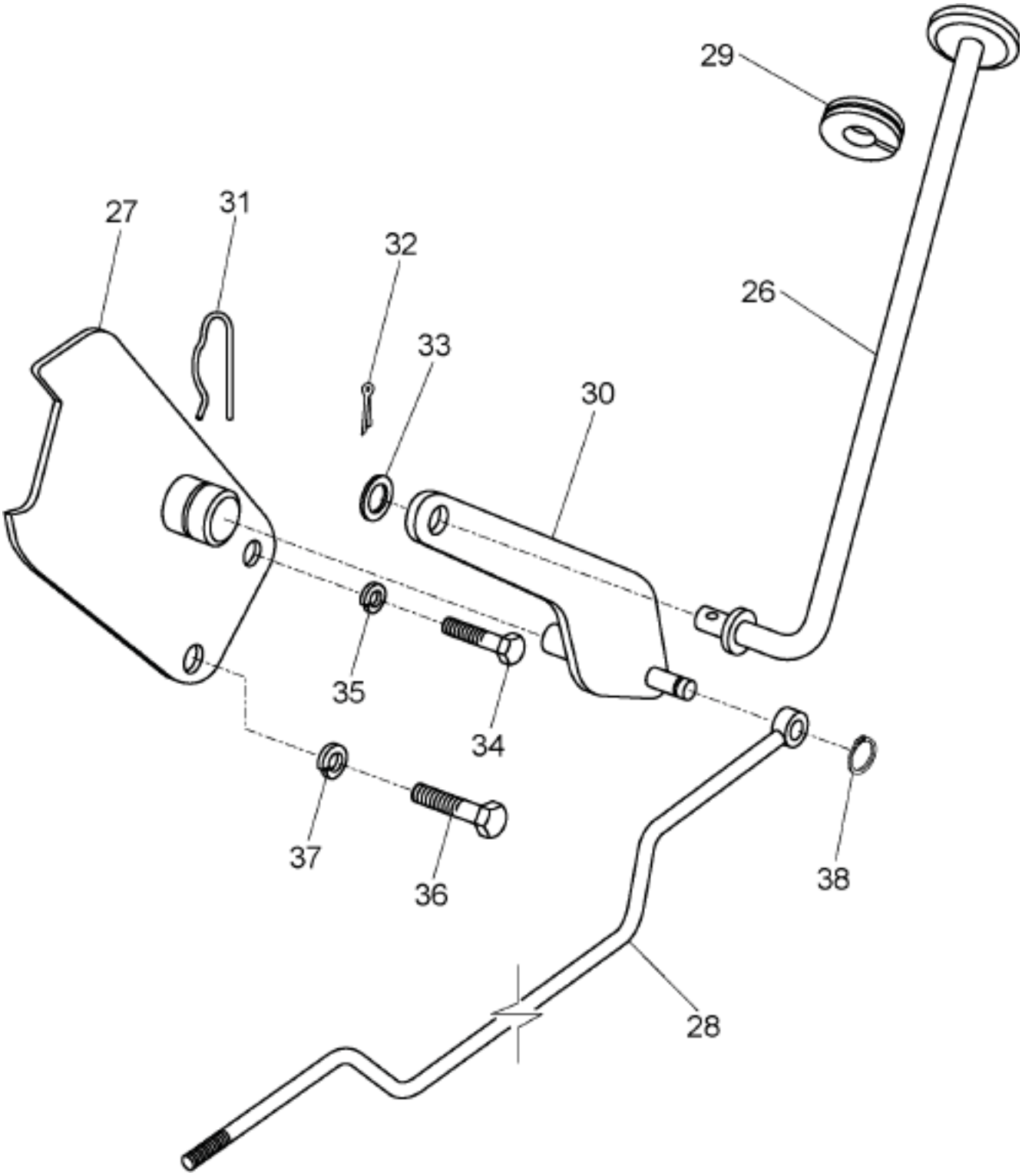

PEDAL DO BLOQUEIO
PEDAL DEL BLOQUEO
PEDAL LOCK

ITEM	CÓDIGO N° DE PIEZAS CODE	QNT CT QTY	DENOMINAÇÃO / DENOMINACIÓN / DENOMINATION				5105.4	5105.4 C/ INVERSOR	5105.4 S. REDUTOR	
26	8012.504.008.00.1	01	Pedal do Bloqueio	Pedal del Bloqueo	Pedal Lock		x	x	x	
27	8012.105.351.00.8	01	Suporte	Soporte	Bracket		x	x	x	
28	8012.105.352.00.6	01	Tirante	Tirante	Rod		x	x	x	
29	8012.105.111.00.6	01	Bucha	Buje	Bushing		x	x	x	
30	8012.105.114.00.0	01	Alavanca	Palanca	Lever		x	x	x	
31	8012.105.113.00.2	01	Trava	Traba	Lock		x	x	x	
32	4009.010.008.00.8	01	Contrapino	Contra Perno	Against Pin		x	x	x	
33	4103.011.015.01.1	01	Arruela	Arandela	Washer		x	x	x	
34	4101.048.006.05.2	01	Parafuso	Tornillo	Screw		x	x	x	
35	4103.012.010.01.1	01	Arruela	Arandela	Washer		x	x	x	
36	4101.048.022.05.9	01	Parafuso	Tornillo	Screw		x	x	x	
37	4103.012.011.01.9	01	Arruela Pressão A12	Arandela Presión A12	Whasher Pressure A12		x	x	x	
38	8012.101.290.00.2	01	Anel	Anillo	Ring		x	x	x	

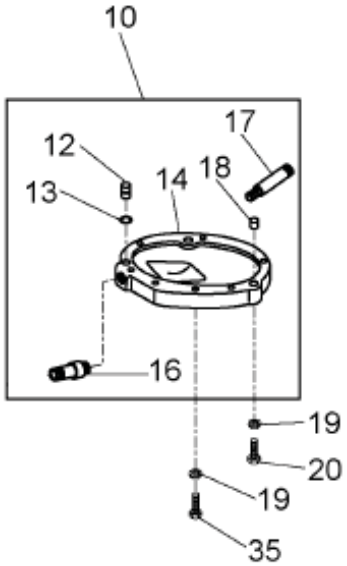

SISTEMA HIDRÁULICO - ACOPLAMENTO DA BOMBA - TUBULAÇÃO PRESSÃO E SUCÇÃO
SISTEMA HIDRÁULICO - ACOPLAMIENTO DA BOMBA - TABULACIÓN PRESIÓN Y SUCCIÓN
HYDRAULIC - COUPLING PUMP - PIPING PRESSURE AND SUCTION

ITEM	CÓDIGO N° DE PIEZAS CODE	QNT CT QTY	DENOMINAÇÃO / DENOMINACIÓN / DENOMINATION				5105.4	5105.4 C/ INVERSOR	5105.4 S. REDUTOR	
10	8012.108.762.00.3	01	Cj. Tampa Baixa	Cj. Tapa Baja	Set Cover Low		x	x	x	
12	8012.108.060.00.2	01	Posicionador	Posicionador	Positioner		x	x	x	
13	8012.108.763.00.1	02	Anel-O	Anillo-O	O-Ring		x	x	x	
14	8012.108.764.00.9	01	Tampa Baixa	Tapa Baja	Set Cover Low		x	x	x	
16	8012.108.765.00.6	01	Adaptador	Adaptador	Adapter		x	x	x	
17	8012.108.766.00.4	01	Válvula	Válvula	Valveard		x	x	x	
18	8012.104.025.00.9	01	Pino Guia	Perno Guia	Guide Pin		x	x	x	
19	8012.104.013.00.5	11	Arruela	Arandela	Washer		x	x	x	
20	8012.111.007.00.8	08	Parafuso	Tornillo	Screw		x	x	x	
35	4101.048.010.05.4	08	Paraf. Sext. M10x40 933 8.8 Zna	Torn. Hex. M10x40 933 8.8 Zna	Screw Hex. M10x40 933 8.8 Zna		x	x	x	
36	8012.108.059.00.4	01	Protetor	Protector	Protector		x	x	x	
37	8012.108.057.00.8	01	Inserto	Inserto	Insert		x	x	x	
38	8012.108.058.00.6	01	Anel	Anillo	Ring		x	x	x	
40	8012.101.226.00.6	02	Parafuso	Tornillo	Screw		x	x	x	

SISTEMA DA TRANSMISSÃO - ALAVANCA DE CÂMBIO
SISTEMA DE TRANSMISIÓN - PALANCA DE CAMBIO
TRANSMISSION SYSTEM - SHIFT LEVER

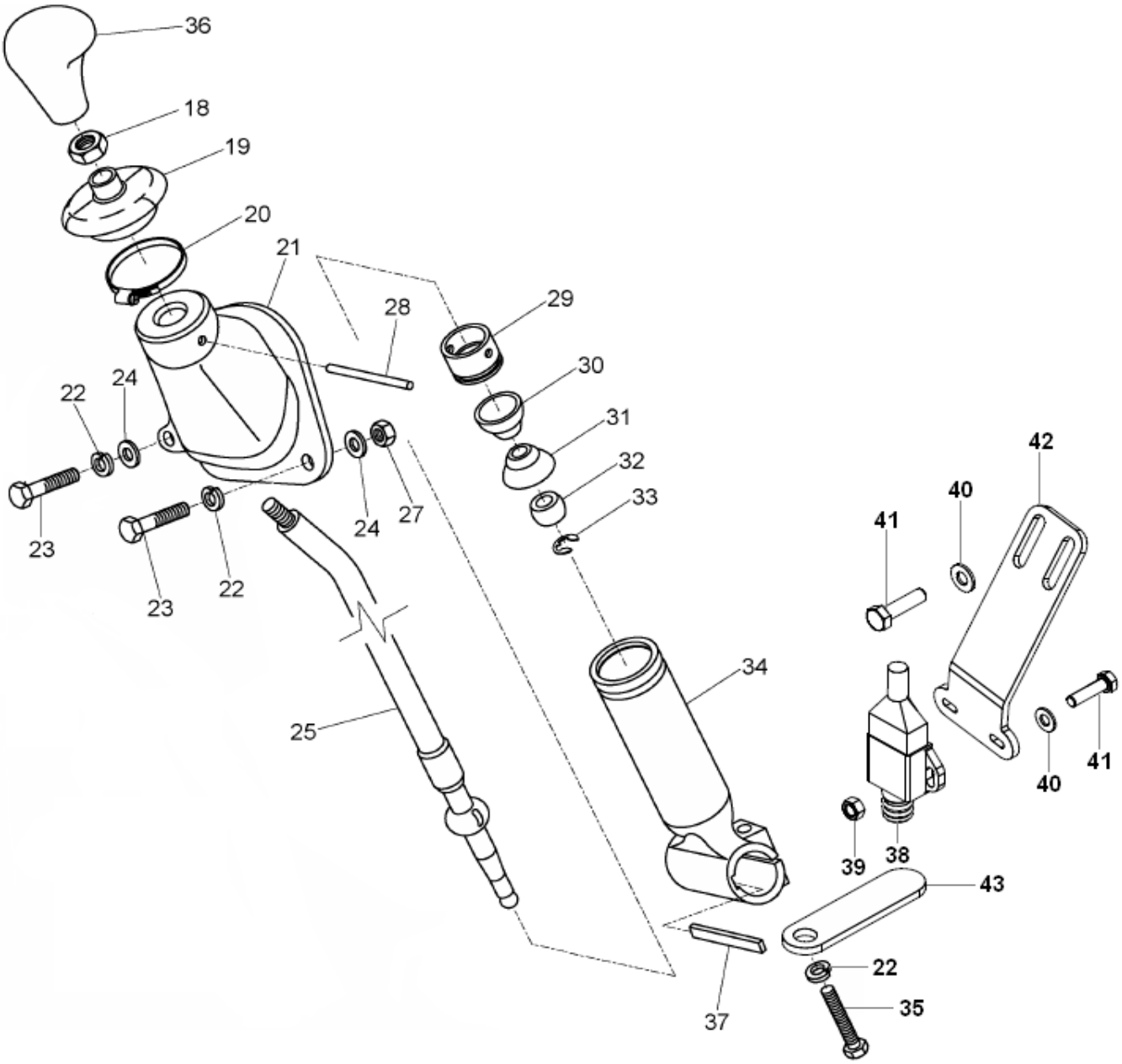

SISTEMA DA TRANSMISSÃO - ALAVANCA DE CÂMBIO
SISTEMA DE TRANSMISIÓN - PALANCA DE CAMBIO
TRANSMISSION SYSTEM - SHIFT LEVER

ITEM	CÓDIGO N° DE PIEZAS CODE	QNT CT QTY	DENOMINAÇÃO / DENOMINACIÓN / DENOMINATION				5105.4	5105.4 C/ INVERSOR	5105.4 S. REDUTOR	
18	8012.107.186.00.6	01	Porca	Tuerca	Nut		x	x	x	
19	8012.104.900.00.3	01	Protetor de Pó	Protector Polvo	Shield Dust		x	x	x	
20	8012.106.034.00.9	01	Abraçadeira	Abrazadera	Clamp		x	x	x	
21	8012.104.901.00.1	01	Suporte da Alavanca	Soporte da Planca	Support Lever		x	x	x	
22	8012.111.008.00.6	01	Arruela	Arandella	Washer		x	x	x	
23	8012.101.226.00.6	01	Parafuso	Tornillo	Screw		x	x	x	
24	8012.105.115.00.7	01	Arruela	Arandella	Washer		x	x	x	
25	8012.104.902.00.9	01	Cj. Alavanca	Cj. Palanca	Set Lever		x	x	x	
27	8012.101.711.00.7	01	Porca	Tuerca	Nut		x	x	x	
28	8012.104.903.00.7	01	Pino	Perno	Pin		x	x	x	
29	8012.104.904.00.5	01	Bucha	Buje	Bush		x	x	x	
30	8012.104.905.00.2	01	Protetor de Pó	Protector Polvo	Shield Dust		x	x	x	
31	8012.104.906.00.0	01	Protetor de Pó	Protector Polvo	Shield Dust		x	x	x	
32	8012.104.907.00.8	01	Guia Alavanca	Guía Palanca	Guide Lever		x	x	x	
33	8012.108.548.00.6	01	Anel	Anillo	Ring		x	x	x	
34	8012.104.749.00.4	01	Suporte da Alavanca	Soporte da Palanca	Support Lever		x	x	x	
35	4101.045.053.05.7	01	Paraf. Sext. M10x40 9	Tornl. Hext. M10x40	Screw. Hex. M10x40		x	x	x	
36	8012.104.736.00.1	01	Cj. Manipulo	Cj. Manipulo	Maniple Set		x	x	x	
37	8012.104.750.00.2	01	Chaveta	Chaveta	Cotter		x	x	x	
38	8002.111.623.00.3	01	Interruptor	Interruptor	Switch		x	x	x	
39	4102.011.002.04.5	02	PC Sextavada M4	PC Hext. M4	Nut Hex. M4		x	x	x	
40	4103.011.009.01.4	04	ARR Lisa A4,3	Arand. Lisa A4,3	Flat Washer A4,3 1		x	x	x	
41	4101.012.054.04.7	04	Parafuso Fenda M4X25	Tornillo Ranurado M4X25	Sloted Screw M4X25		x	x	x	
42	8012.111.381.00.7	01	Suporte do Ré	Soporte da Marcha Atrás	Support Back		x	x	x	
43	8002.111.621.00.7	01	Atuador Interruptor	Actuador Interruptor	Switch Actuator		x	x	x	

SISTEMA DA TRANSMISSÃO - ALAVANCA DE CÂMBIO
SISTEMA DE TRANSMISIÓN - PALANCA DE CAMBIO
TRANSMISSION SYSTEM - SHIFT LEVER

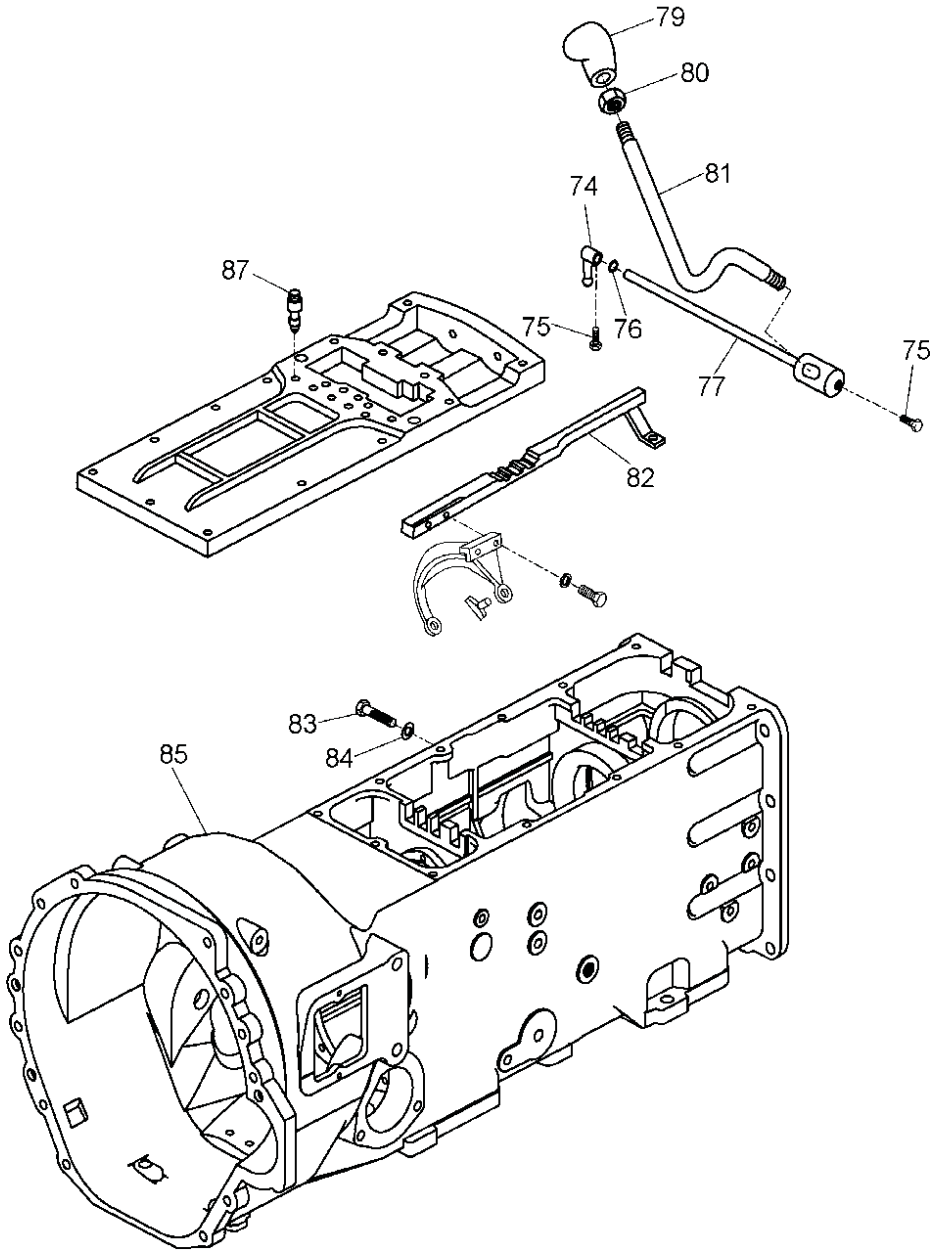

SISTEMA DA TRANSMISSÃO - ALAVANCA DE CÂMBIO
SISTEMA DE TRANSMISIÓN - PALANCA DE CAMBIO
TRANSMISSION SYSTEM - SHIFT LEVER

ITEM	CÓDIGO N° DE PIEZAS CODE	QNT CT QTY	DENOMINAÇÃO / DENOMINACIÓN / DENOMINATION				5105.4	5105.4 C/ INVERSOR	5105.4 S. REDUTOR	
74	8012.104.739.00.5	01	Alavanca	Palanca	Lever		x	x	x	
75	8012.104.719.00.7	02	Parafuso	Tornillo	Screw		x	x	x	
76	8012.104.721.00.3	01	Anel-O	Anillo O	O Ring		x	x	x	
77	8012.104.735.00.3	01	Eixo	Eje	Axis		x	x	x	
79	8014.104.104.00.8	01	Manípulo	Manipulo	Maniple		x	x	x	
80	8012.107.186.00.6	01	Porca	Tuerca	Nut		x	x	x	
81	8012.104.921.00.9	01	Alavanca	Palanca	Lever		x	x	x	
82	8012.104.899.00.7	01	Barra	Barra	Stabilizer		x	x	x	
83	8012.114.019.00.0	01	Parafuso	Tornillo	Screw		x	x	x	
84	8012.101.422.00.1	01	Anel	Anillo	Ring		x	x	x	
85	8012.104.660.00.3	01	Carcaça	Carcasa	Housing		x	x	x	
87	8012.104.516.00.7	02	Cj. Posicionador	Cj. Posicionador	Set Positioned		x	x	x	

SISTEMA DA TRANSMISSÃO - TAMPA DA CAIXA DE MUDANÇA
SISTEMA DE TRANSMISIÓN - TAPA DA CAJA DE MUDANZAS
TRANSMISSION SYSTEM - CASE COVER FOR CHANGE

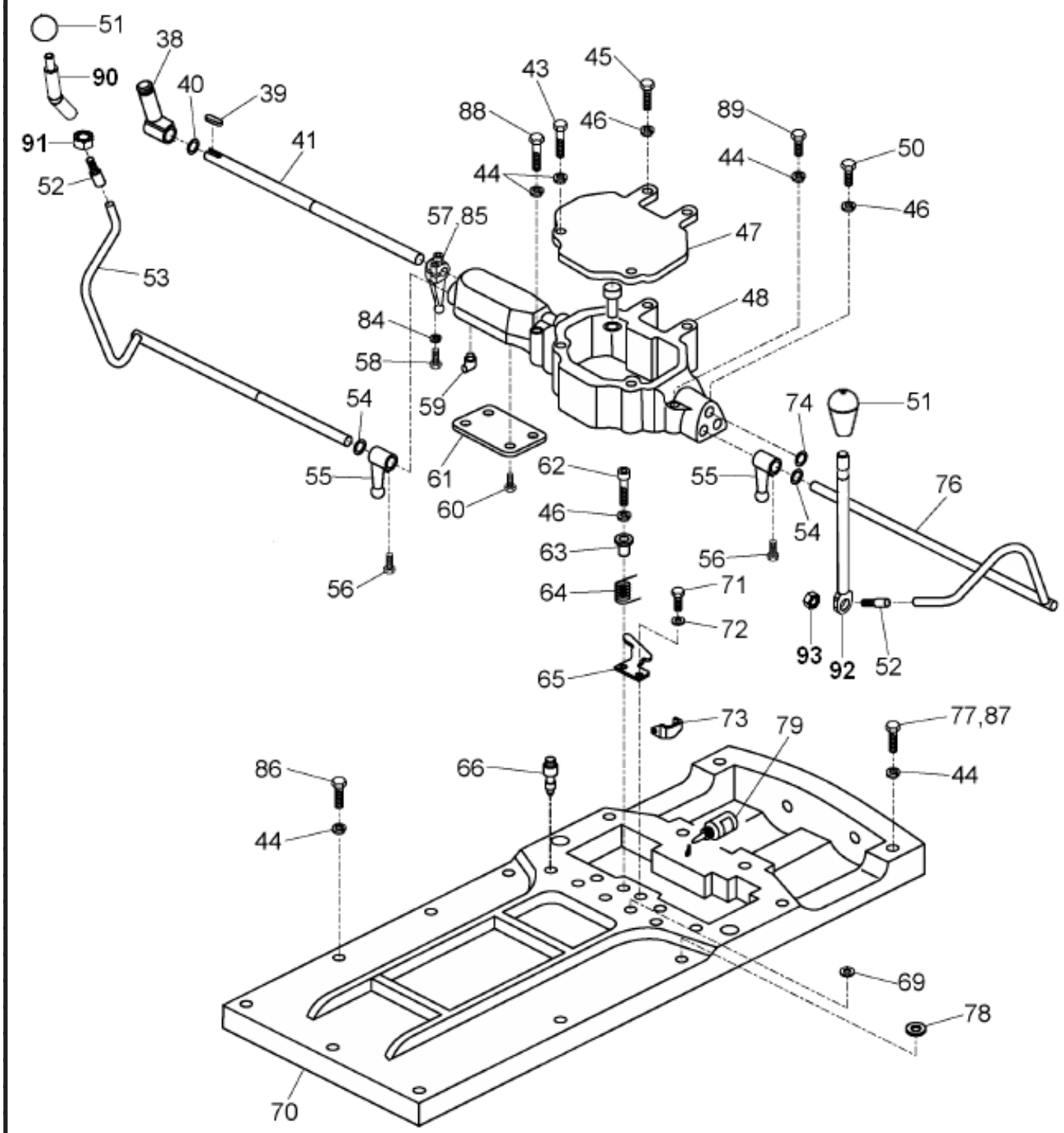

SISTEMA DA TRANSMISSÃO - TAMPA DA CAIXA DE MUDANÇA
SISTEMA DE TRANSMISIÓN - TAPA DA CAJA DE MUDANZAS
TRANSMISSION SYSTEM - CASE COVER FOR CHANGE

ITEM	CÓDIGO N° DE PIEZAS CODE	QNT CT QTY	DENOMINAÇÃO / DENOMINACIÓN / DENOMINATION				5105.4	5105.4 C/ INVERSOR	5105.4 S. REDUTOR	
38	8012.104.749.00.4	01	Suporte da Alavanca	Soporte da Palanca	Support Lever		x	x	x	
39	8012.104.750.00.2	01	Chaveta	Chaveta	Cotter		x	x	x	
40	8012.104.751.00.0	01	Anel'O	Anillo O	O Ring		x	x	x	
41	8012.104.752.00.8	01	Eixo Marchas	Eje Marchas	Axis Speeds		x	x	x	
43	4101.045.039.05.6	01	Paraf. Sext. M8x60 931 8.8 Znfe	Torn. Hext. M8x60 931 8.8 Znfe	Screw Hex. M8x60 931 8.8 Znfe		x	x	x	
44	8012.104.013.00.5	11	Arruela	Arandela	Washer		x	x	x	
45	4101.045.045.01.2	04	Paraf. Sext. M8x90 931 8.8	Torn. Hex. M8x90 931 8.8	Screw. Hex. M8x90 931 8.8		x	x	x	
46	8012.104.574.00.6	08	Arruela	Arandela	Washer		x	x	x	
47	8012.104.753.00.6	01	Tampa	Tapa	Cover		x	x	x	
48	8012.104.754.00.4	01	Tampa	Tapa	Cover		x	x	x	
50	4101.045.042.05.0	01	Paraf. Sext. M8x75 931 8.8	Torn. Hext. M8x75 931 8.8	Screw Hex. M8x675931 8.8		x	x	x	
51	6008.007.216.00.2	02	Manipulo	Manipulo	Handle		x	x	x	
52	8012.104.723.00.9	02	Adaptador	Adaptador	Adapter		x	x	x	
53	8012.104.755.00.1	01	Alavanca Alta - Baixa	Palanca Alta - Baja	Lever High - Low		x	x	x	
54	8012.104.721.00.3	02	Anel'O	Anillo O	O Ring		x	x	x	
55	8012.104.720.00.5	02	Alavanca	Palanca	Lever		x	x	x	
56	8012.104.719.00.7	02	Parafuso	Tornillo	Screw		x	x	x	
58	8012.108.362.00.2	01	Parafuso	Tornillo	Screw		x	x	x	
59	8012.102.058.00.2	01	Engraxadeira	Engrasadera	Shoe		x	x	x	
60	4004.017.007.00.7	04	Pino c/ Cabeça 4x12 1476	Perno c/ Cabeza 4x12 1476	Pin Head 4x12 1476		x	x	x	
61	8012.104.756.00.9	01	Tampa Inferior	Tapa Inferior	Bottom cover		x	x	x	
62	4101.037.089.01.0	01	Parafuso Sext. I M8x40 912 8.8	Tornillo Hex. I M8x40 912 8.8	Screw Hex. I M8x40 912 8.8		x	x	x	
63	8012.104.757.00.7	01	Bucha	Buje	Bushing		x	x	x	
64	8012.104.758.00.5	01	Mola	Resorte	Spring		x	x	x	
65	8012.104.759.00.3	01	Guia da Alavanca	Guia da Palanca	Guide The Lever		x	x	x	
66	8012.104.516.00.7	05	Cj. Posicionador	Cj. Posicionador	Positioner Set		x	x	x	
68	8012.108.452.00.1	01	Tampão	Tapóm	Plug		x	x	x	
69	8012.108.511.00.4	01	Anel	Anillo	Ring		x	x	x	
70	8012.104.662.00.9	01	Tampa Caixa Velocidades	Tapa Caja Velocidad	Box Tampa Speed		x	x	x	
71	4101.037.082.05.6	01	Paraf. Sext. I M8x20 912 8.8	Tornil. Sext. I M8x20 912 8.8	Screw Hex. I M8x20 912 8.8		x	x	x	
72	4103.015.015.01.7	01	Arruela Lisa 8,4 433 Znfe	Arandela Lisa 8,4 433 Znfe	Flat Washer		x	x	x	
73	8012.104.760.00.1	01	Bloqueador	Bloqueador	Blocker		x	x	x	
74	8012.104.761.00.9	02	Tampão	Tapóm	Plug		x	x	x	
76	8012.104.762.00.7	01	Alavanca TDP	Palanca TDF	Lever TDP		x	x	x	
77	8012.104.141.00.4	02	Parafuso	Tornillo	Screw		x	x	x	
78	8012.106.014.00.1	01	Arruela	Arandela	Washer		x	x	x	
84	8012.111.008.00.6	05	Arruela	Arandela	Washer		x	x	x	
85	8012.104.886.00.4	01	Alavanca	Palanca	Lever		x	x	x	
86	8012.108.362.00.2	08	Parafuso	Tornillo	Eje		x	x	x	
87	8012.101.613.00.5	02	Parafuso	Tornillo	Screw		x	x	x	
88	8012.101.726.00.5	01	Parafuso	Tornillo	Screw		x	x	x	
89	4101.045.065.05.1	01	Paraf. Sext. M10x90 931 8.8 Znfe	Torn. Hex. M10x90 931 8.8 Znfe	Screw Hex. M10x90 931 8.8 Znfe		x	x	x	
90	8012.504.011.00.5	01	Prolonagador	Prolongador	Prolonguer		x	x	x	
91	4102.013.010.04.6	01	Porca M10	Tuerca M10	Nut M10		x	x	x	
92	8012.504.010.00.7	01	Alavanca TDP	Palanca TDF	Lever TDP		x	x	x	
93	4102.011.077.00.5	01	Porca M10	Tuerca M10	Nut M10		x	x	x	

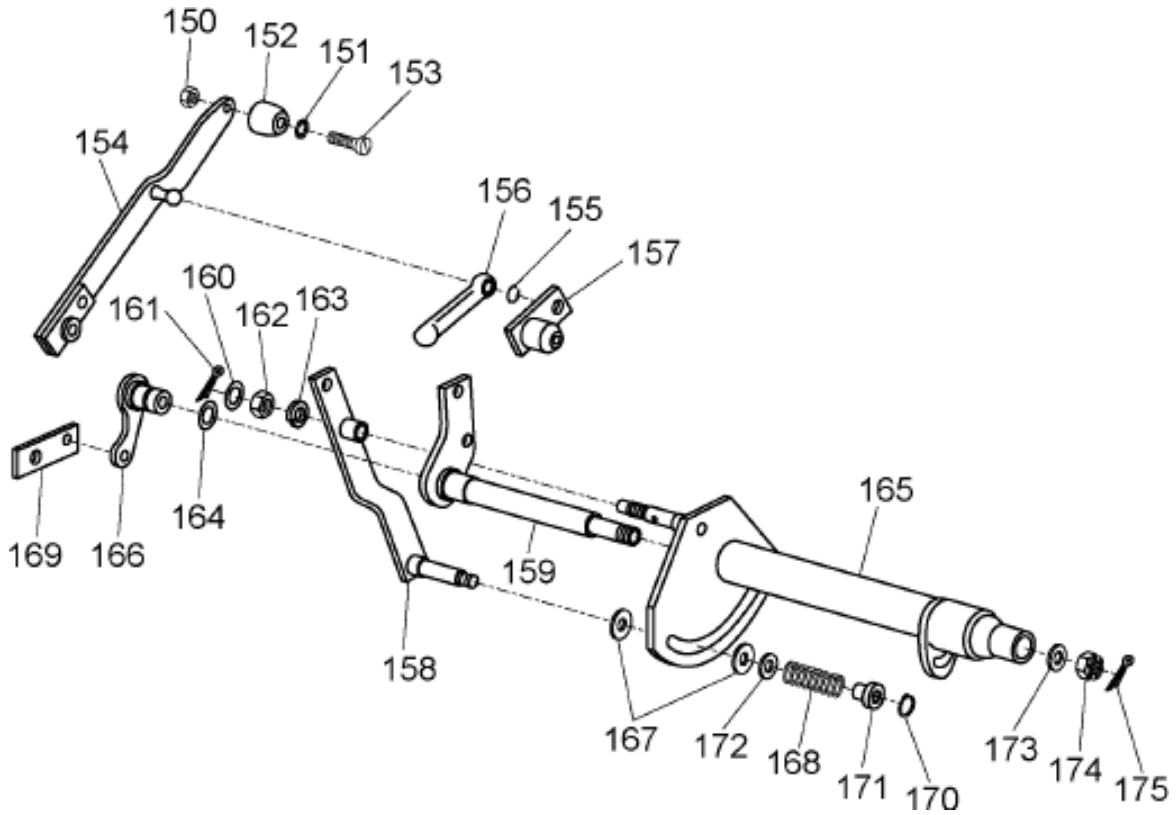

SISTEMA DE FREIO EM BANHO DE ÓLEO - ACIONAMENTO DO FREIO E DA EMBREAGEM
SISTEMA DE FRENO EN BAÑO DE ACEITE - ACCIONAMIENTO DEL FRENO Y DA EMBRAGUE
BRAKE SYSTEM OIL - DRIVE BRAKE AND CLUTCH

ITEM	CÓDIGO N° DE PIEZAS CODE	QNT CT QTY	DENOMINAÇÃO / DENOMINACIÓN / DENOMINATION				5105.4	5105.4 C/ INVERSOR	5105.4 S. REDUTOR	
150	8012.107.024.00.9	01	Porca	Tuerca	Nut		x	x	x	
151	8012.101.576.00.4	01	Arruela	Arandela	Washer		x	x	x	
152	8012.108.326.00.7	01	Manípulo	Manipulo	Lever		x	x	x	
153	8012.108.327.00.5	01	Parafuso	Tornillo	Screw		x	x	x	
154	8012.108.325.00.9	01	Alavanca	Palanca	Lever		x	x	x	
155	8012.108.340.00.8	02	Anel	Anillo	Ring		x	x	x	
156	8012.108.749.00.0	01	Tirante	Tirante	Rod		x	x	x	
157	8012.108.338.00.2	01	Alavanca	Palanca	Lever		x	x	x	
158	8012.108.344.00.0	01	Alavanca	Palanca	Lever		x	x	x	
159	8012.108.346.00.5	01	Alavanca	Palanca	Lever		x	x	x	
160	8012.105.154.00.6	01	Arruela	Arandela	Washer		x	x	x	
161	8012.102.070.00.7	01	Contrapino	Contra Perno	Counter Pin		x	x	x	
162	8012.103.258.00.7	01	Porca	Tuerca	Nut		x	x	x	
163	8012.108.343.00.2	01	Arruela	Arandela	Washer		x	x	x	
164	8012.101.380.00.1	01	Anel	Anillo	Ring		x	x	x	
165	8012.108.351.00.5	01	Eixo	Eje	Axi		x	x	x	
166	8012.108.750.00.8	01	Alavanca	Palanca	Lever		x	x	x	
167	8012.108.347.00.3	02	Arruela	Arandela	Washer		x	x	x	
168	8012.108.348.00.1	01	Mola	Resorte	Spring		x	x	x	
169	8012.108.751.00.6	01	Conexão	Conexión	Connection		x	x	x	
170	8012.104.202.00.4	01	Anel	Anillo	Ring		x	x	x	
171	8012.108.350.00.7	01	Guia	Guia	Guide		x	x	x	
172	8012.108.349.00.9	01	Arruela	Arandela	Washer		x	x	x	
173	8012.105.115.00.7	01	Arruela	Arandela	Washer		x	x	x	
174	4102.019.006.05.5	01	Porca Castelo M10 937 8 Znam	Tuerca Castelo M10 937 8 Znam	Castle Nutr M10 937 8 Znam		x	x	x	
175	8012.108.352.00.3	01	Contrapino	Contra Perno	Counter Pin		x	x	x	

ALAVANCA 4X4
PALANCA 4X4
LEVER 4X4

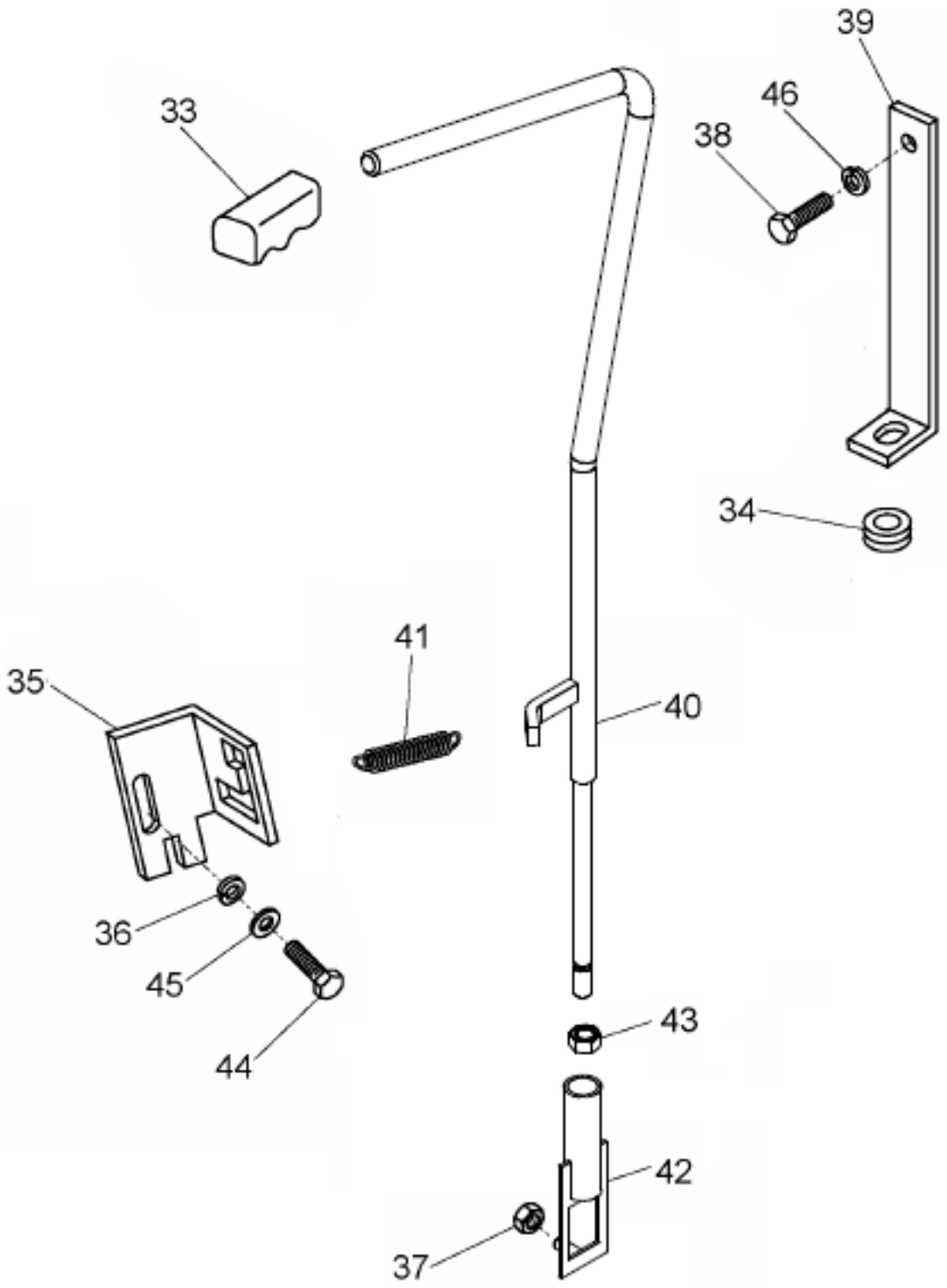

ALAVANCA 4X4
PALANCA 4X4
LEVER 4X4

ITEM	CÓDIGO N° DE PIEZAS CODE	QNT CT QTY	DENOMINAÇÃO / DENOMINACIÓN / DENOMINATION				5105.4	5105.4 C/ INVERSOR	5105.4 S. REDUTOR	
33	8012.104.298.00.2	01	Manípulo	Manipulo	Maniple		x	x	x	
34	8012.105.111.00.6	01	Bucha	Buje	Bushing		x	x	x	
35	8012.104.302.00.2	01	Posicionador	Posicionador	Positioner		x	x	x	
36	8012.104.013.00.5	06	Arruela	Arandela	Washer		x	x	x	
37	8012.102.044.00.2	01	Porca	Tuerca	Nut		x	x	x	
38	8012.105.036.00.5	02	Parafuso	Tornillo	Screw		x	x	x	
39	8012.104.773.00.4	01	Suporte	Soporte	Bracket		x	x	x	
40	8012.504.005.00.7	01	Alavanca	Palancas	Levers		x	x	x	
41	8002.106.835.00.0	01	Mola	Muella	Spring		x	x	x	
42		01	Suporte Alavanca	Soporte Palanca	Support Lever		x	x	x	
43	8012.104.303.00.0	02	Porca	Tuerca	Nut		x	x	x	
44	8012.101.588.00.9	02	Parafuso	Tornillo	Screw		x	x	x	
45	8012.105.115.00.7	02	Arruela	Arandela	Washer		x	x	x	
46	8012.104.030.00.9	02	Arruela	Arandela	Washer		x	x	x	

SISTEMA HIDRÁULICO - ACIONAMENTO DO LEVANTE
SISTEMA HIDRÁULICO - ACCIONAMIENTO DEL LEVANTE
HYDRAULIC - DRIVE THE STAND

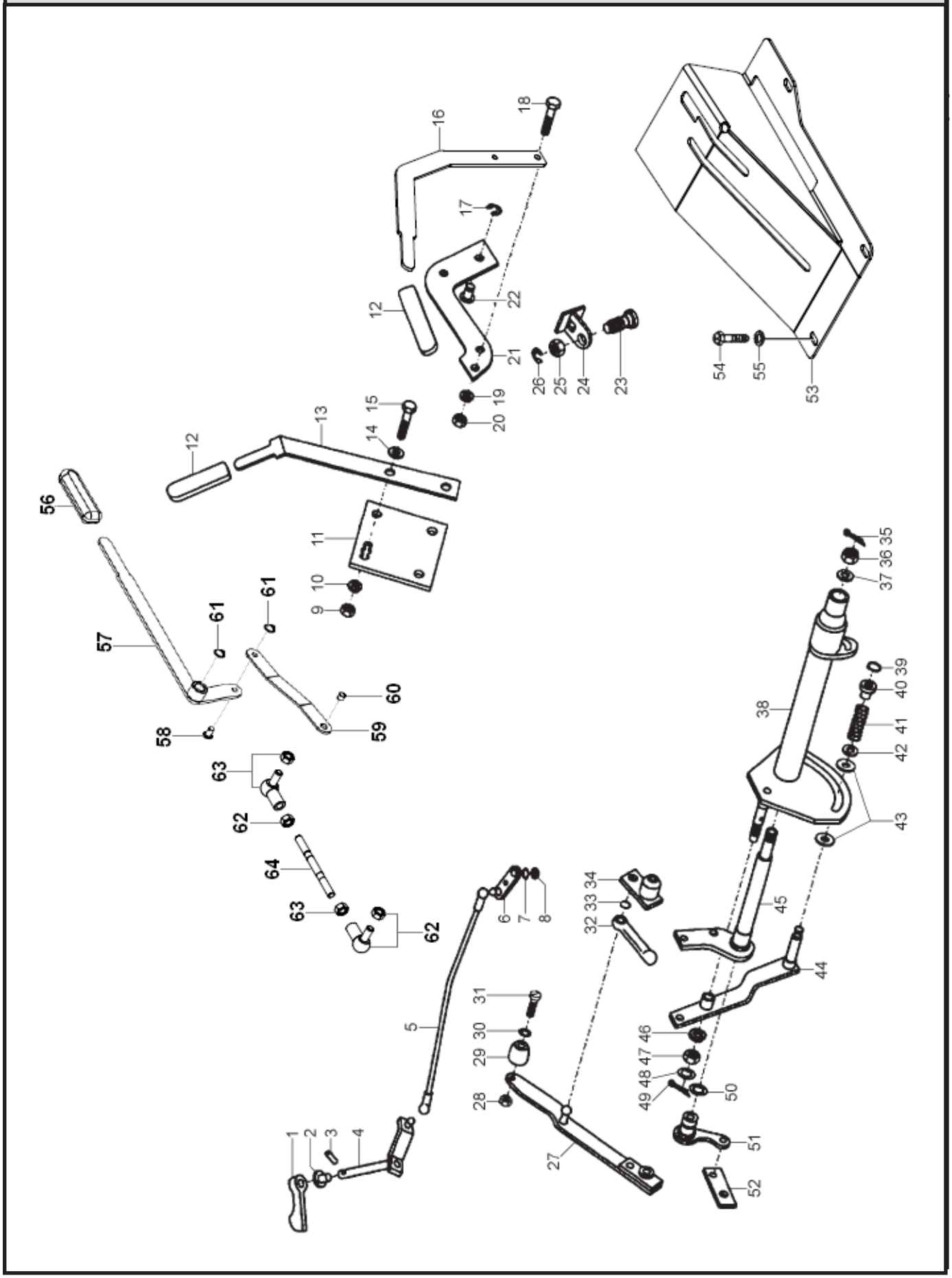

SISTEMA HIDRÁULICO - ACIONAMENTO DO LEVANTE
SISTEMA HIDRÁULICO - ACCIONAMIENTO DEL LEVANTE
HYDRAULIC - DRIVE THE STAND

ITEM	CÓDIGO N° DE PIEZAS CODE	QNT CT QTY	DENOMINAÇÃO / DENOMINACIÓN / DENOMINATION				5105.4	5105.4 C/ INVERSOR	5105.4 S. REDUTOR	
1	8012.108.276.00.4	01	Alavanca de Controle	Palanca de Control	Control Lever		x	x	x	
2	8012.108.277.00.2	01	Bucha do Mancal	Buje del Mancal	Bushing Bearing		x	x	x	
3	4006.010.021.00.7	01	Bucha Elástica	Perno Elastico	Elastic Pin		x	x	x	
4	8012.108.756.00.5	01	Alavanca Controle de Vazão	Palanca Controle de Vación	Lever Flow Control		x	x	x	
5	8012.108.757.00.3	01	Cj Haste com Terminais	Cj Haste con Termináis	Set Rod Terminals		x	x	x	
6	8012.108.281.00.4	01	Cj Alavanca	Cj Palanca	Set Lever		x	x	x	
7	8012.108.282.00.2	01	Chaveta	Chaveta	Cotter		x	x	x	
8	8012.108.283.00.0	01	Arruela	Arandela	Washer		x	x	x	
9	8012.101.711.00.7	04	Porca	Tuerca	Nut		x	x	x	
10	8012.111.008.00.6	04	Arruela	Arandela	Washer		x	x	x	
11	8012.108.793.00.8	01	Chapa Alavanca	Chapa Palanca	Plate Lever		x	x	x	
12	8012.108.745.00.8	02	Manipulo	Manipule	Maniple		x	x	x	
13	8012.508.002.00.0	01	Alavanca do Circuito	Palanca do Circuito	Lever Circuit		x	x	x	
14	8012.108.331.00.7	01	Arruela	Arandela	Washer		x	x	x	
15	8012.108.323.00.4	04	Parafuso	Tornillo	Screw		x	x	x	
16	8012.508.003.00.8	01	Alavanca Circuito Exterior	Palanca Circuito Exterior	Lever Circuito Exterior		x	x	x	
17	8012.108.345.00.7	01	Anel de Segurança	Anillo de Seguridad	Ring Security		x	x	x	
18	8012.101.137.00.5	02	Parafuso M8	Tornillo M8	Screw M8		x	x	x	
19	8012.104.574.00.6	02	Arruela M8	Arandela M8	Washer M8		x	x	x	
20	8012.101.274.00.6	02	Porca M8	Tuerca M8	Nut M8		x	x	x	
21	8012.108.794.00.6	01	Alavanca Espaçadora	Palanca Espaciadora	Lever Spacer		x	x	x	
22	8012.108.795.00.6	01	Pino	Perno	Pin		x	x	x	
23	8012.108.792.00.0	02	Pino Roscado	Perno Roscado	Threaded Pin		x	x	x	
24	8012.108.791.00.2	02	Suporte	Soporte	Support		x	x	x	
25	8012.308.005.00.5	02	Porca	Tuerca	Nut		x	x	x	
26	8012.102.031.00.9	02	Anel	Anillo	Ring		x	x	x	
27	8012.108.325.00.9	01	Alavanca Principal	Palanca Principal	Main lever		x	x	x	
28	8012.107.024.00.9	01	Porca M8	Tuerca M8	Nut M8		x	x	x	
29	8012.108.326.00.7	01	Manipulo	Manipule	Maniple		x	x	x	
30	8012.101.576.00.4	01	Arruela 8.4	Arandela 8,4	Arandela 8,4		x	x	x	
31	8012.108.327.00.5	01	Parafuso M8	Tornillo M8	Screw M8		x	x	x	
32	8012.108.749.00.0	01	Tirante Alavanca Principal	Tirante Palanca Principal	Main rod lever		x	x	x	
33	8012.108.340.00.8	02	Anel	Anillo	Ring		x	x	x	
34	8012.108.338.00.2	01	Mecan. Mudança Alavanca	Mecn. Mudanzas Palanca	Change Lever Mechanism		x	x	x	
35	8012.108.352.00.3	01	Contrapino	Contra Perno	Counterpin		x	x	x	
36	4102.019.006.05.5	01	Porca Castelo M10	Tuerca Castelo	Nut Castelo		x	x	x	
37	4103.011.015.01.1	01	Arruela M10	Arandela M10	Washer M10		x	x	x	
38	8012.108.351.00.5	01	Eixo do Suporte	Eje del Soporte	Shaft Support		x	x	x	
39	4008.010.012.00.2	01	Anel de Segurança	Anillo de Seguridad	Ring Security		x	x	x	
40	8012.108.350.00.7	01	Guia	Guia	Guia		x	x	x	
41	8012.108.348.00.1	01	Mola	Resorte	Spring		x	x	x	
42	8012.108.349.00.9	01	Arruela	Arandela	Washer		x	x	x	
43	8012.108.347.00.3	02	Arruela	Arandela	Washer		x	x	x	
44	8012.108.344.00.0	01	Alavanca de Mudança	Palanca de Mudanzas	Gear shift		x	x	x	
45	8012.108.346.00.5	01	Alavanca de Seleção	Palanca de Selección	Lever Selection		x	x	x	
46	8012.108.343.00.2	01	Arruela	Arandela	Washer		x	x	x	
47	8012.103.258.00.7	01	Porca	Tuerca	Nut		x	x	x	
48	8012.105.154.00.6	01	Arruela	Arandela	Washer		x	x	x	
49	8012.102.070.00.7	01	Contrapino	Contra Perno	Counterpin		x	x	x	
50	8012.101.380.00.1	01	Anel	Anillo	Ring		x	x	x	
51	8012.108.750.00.8	01	Alavanca de Seleção	Palanca de Selección	Lever Selection		x	x	x	
52	8012.108.751.00.6	01	Conexão	Conexión	Connection		x	x	x	

SISTEMA HIDRÁULICO - ACIONAMENTO DO LEVANTE
SISTEMA HIDRÁULICO - ACCIONAMIENTO DEL LEVANTE
HYDRAULIC - DRIVE THE STAND

ITEM	CÓDIGO N° DE PIEZAS CODE	QNT CT QTY	DENOMINAÇÃO / DENOMINACIÓN / DENOMINATION				5105.4	5105.4 C/ INVERSOR	5105.4 S. REDUTOR	
53	8012.507.018.00.7	01	Console das Alavancas	Console das Palancas	Console of levers		x	x	x	
54	4101.047.069.05.1	04	Parafuso Sext. M6x25	Tornillo Hex. M6x25	Screw Hex. M6x25		x	x	x	
55	4103.011.011.01.0	04	Arruela Lisa A6,4	Arandela Lisa A6,4	Washer Lisa A6,4		x	x	x	
56	8015.108.075.00.3	01	Manípulo	Perrila	Knob		x	x	x	
57	8012.108.923.00.1	01	Alavanca	Palanca	Lever		x	x	x	
58	8015.108.060.00.5	01	Pino	Perno	Pin		x	x	x	
59	8012.108.925.00.6	01	Posicionador	Posicionador	Detent		x	x	x	
60	8012.108.926.00.4	01	Bucha	Buje	Bushing		x	x	x	
61	4008.010.012.00.2	02	Anel Elástico	Anillo Elástco	Elastic Ring		x	x	x	
62.1	6007.003.036.00.0	01	Terminal Esférico Direito	Terminal Esférico Derecho	Right Spherical Terminal		x	x	x	
62.2	7107.005.278.00.3	01	Terminal Esférico Esquerdo	Terminal Esférico Izquierdo	Left Spherical Terminal		x	x	x	
63.1	4102.011.009.06.5	01	Porca M8 Esquerda	Tuerca M8 Izquierda	Nut M8 Left		x	x	x	
63.2	4102.014.011.05.0	01	Porca M8 Direita	Tuerca M8 Derecha	Nut M8 Right		x	x	x	
64	8012.104.924.00.3	01	Haste	Varilla	Rod		x	x	x	

EMBREAGEM DA TOMADA DE POTÊNCIA
EMBRAGUE DA TOMA DE POTENCIA
CLUTCH POWER OUTLET

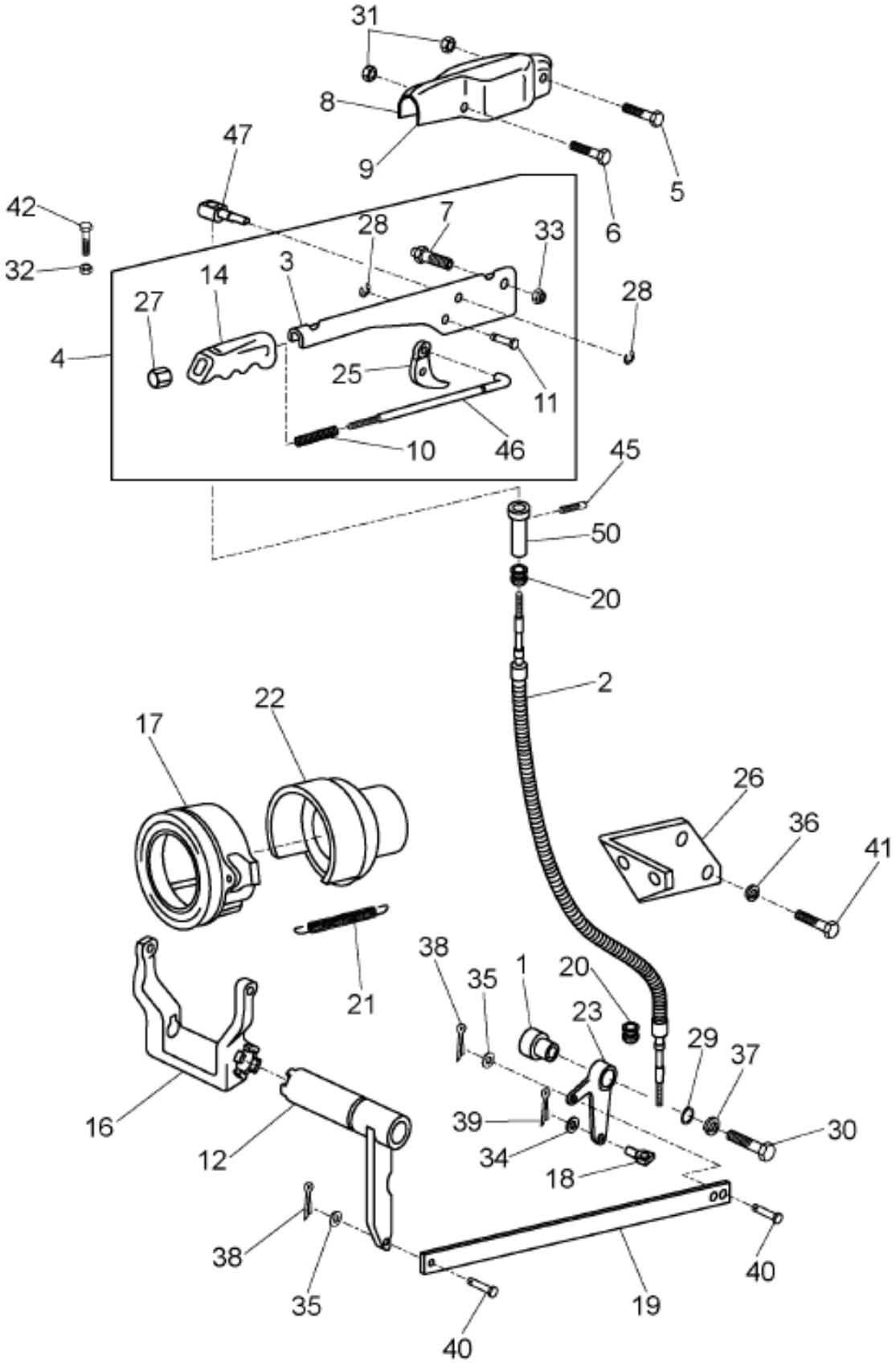

EMBREAGEM DA TOMADA DE POTÊNCIA
EMBRAGUE DA TOMA DE POTENCIA
CLUTCH POWER OUTLET

ITEM	CÓDIGO N° DE PIEZAS CODE	QNT CT QTY	DENOMINAÇÃO / DENOMINACIÓN / DENOMINATION				5105.4	5105.4 C/ INVERSOR	5105.4 S. REDUTOR	
1	8012.102.163.00.0	01	Pino	Perno	Pin		x	x	x	
2	8012.104.623.00.1	01	Cabo Embreagem TDP	Cable de la Embrague TDF	TDP Clutch Cable		x	x	x	
3	8012.102.164.00.8	01	Alavanca	Palanca	Lever		x	x	x	
4	8012.102.165.00.5	01	Alavanca Embreagem Comp	Palanca Embrague Comp -	Clutch Lever Complete -					
			Inclui Itens 3, 7, 10, 11, 25,	Incluye Items 3, 7, 10, 11, 25,	Include Items 3, 7, 10, 11, 25					
			33 e 46	33 y 46	33 and 46		x	x	x	
5	8012.105.287.00.4	01	Parafuso	Tornillo	Screw		x	x	x	
6	8012.105.288.00.2	01	Parafuso	Tornillo	Screw		x	x	x	
7	8012.105.289.00.0	01	Parafuso	Tornillo	Screw		x	x	x	
8.1	8012.105.273.00.4	01	Protetor Esquerdo	Protector Izquierdo	Left Guard		x	x	x	
8.2	8012.105.274.00.2	01	Protetor Direito	Protector Deretcho	Right Guard		x	x	x	
10	8012.102.035.00.0	01	Mola	Resorte	Spring		x	x	x	
11	8012.102.045.00.9	01	Pino	Perno	Pin		x	x	x	
12	8012.102.052.00.5	01	Eixo	Eje	Axi		x	x	x	
14	8012.102.034.00.3	01	Manipulo	Manipulo	Maniple		x	x	x	
15	8012.104.625.00.6	01	Pino	Perno	Pin		x	x	x	
16	8012.888.185.00.3	01	Garfo	Horquillas	Forks		x	x	x	
17	8012.102.096.00.2	01	Rolamento da Embreagem	Rodamiento de la Embrague	Bearing Clutch		x	x	x	
18	8012.102.042.00.6	01	Pino	Perno	Pin		x	x	x	
19	8012.102.043.00.4	01	Chapa de Ligação	Chapa de Ligación	Connect Plate		x	x	x	
20	8012.102.166.00.3	02	Protetor de Pó	Protector de Polvo	Dust Protector		x	x	x	
21	8012.102.109.00.3	02	Mola	Muella	Spring		x	x	x	
22	8012.102.028.00.5	01	Suporte	Soporte	Support		x	x	x	
23	8012.102.050.00.9	01	Alavanca	Palanca	Lever		x	x	x	
25	8012.102.037.00.6	01	Engate	Engate	Coupling		x	x	x	
26	8012.102.167.00.1	01	Suporte do Cabo	Soporte do Cable	Cable Holder		x	x	x	
27	8012.102.036.00.8	01	Botão	Botón	Button		x	x	x	
28	8012.102.031.00.9	02	Anel	Anillo	Ring		x	x	x	
29	8012.102.065.00.7	01	Anel	Anillo	Ring		x	x	x	
30	4101.048.030.05.2	01	Paraf. Sext. M12x50 933 8.8	Tornl. Hex. M12x50 933 8.8	Screw Hex. M12x50 933 8.8		x	x	x	
31	8012.101.322.00.3	02	Porca	Tuerca	Nut		x	x	x	
32	8012.111.115.00.9	02	Porca	Tuerca	Nut		x	x	x	
31	4102.011.034.05.5	01	Porca M12x1,25 934	Tuerca M12x1,25 934	M12x1,25 934 Nut		x	x	x	
32	8012.111.115.00.9	02	Porca	Tuerca	Nut		x	x	x	
33	8012.102.044.00.2	01	Porca	Tuerca	Nut		x	x	x	
34	8012.107.155.00.1	01	Arruela	Arandela	Washer		x	x	x	
35	8012.105.115.00.7	01	Arruela	Arandela	Washer		x	x	x	
36	8012.111.008.00.6	02	Arruela	Arandela	Washer		x	x	x	
37	8012.104.783.00.3	01	Anel de Segurança	Anillo de Securidad	Safety Ring		x	x	x	
38	8012.102.053.00.3	01	Contrapino	Contra Perno	Counter Pin		x	x	x	
39	8012.102.049.00.1	01	Contrapino	Contra Perno	Counter Pin		x	x	x	
40	8012.102.054.00.1	02	Pino	Perno	Pin		x	x	x	
41	8012.108.121.00.2	02	Parafuso	Tornillo	Screw		x	x	x	
42	4101.047.092.05.3	03	Paraf.Sext. M8X30 933 8.8	Tornillo Hext. M8x30 933 8.8	Screw Hex. M8x30 933 8.8		x	x	x	
45	8012.105.362.00.5	01	Parafuso	Tornillo	Screw		x	x	x	
46	8012.102.033.00.5	01	Haste de Acionamento	Varilla de Accionamiento	Valve Activation		x	x	x	
47	8012.104.625.00.6	01	Pino	Perno	Pin		x	x	x	
50	8012.104.624.00.9	01	Porca de Ajuste	Turca de Adjuste	Adjustment Nut		x	x	x	

SISTEMA DE FREIO EM BANHO DE ÓLEO - SISTEMA DO FREIO DE MÃO
SISTEMA DE FRENO EN BAÑO DE ACEITE - SISTEMA DEL FRENO DE MANO
BRAKE SYSTEM OIL BATH - PARKING BRAKE SYSTEM

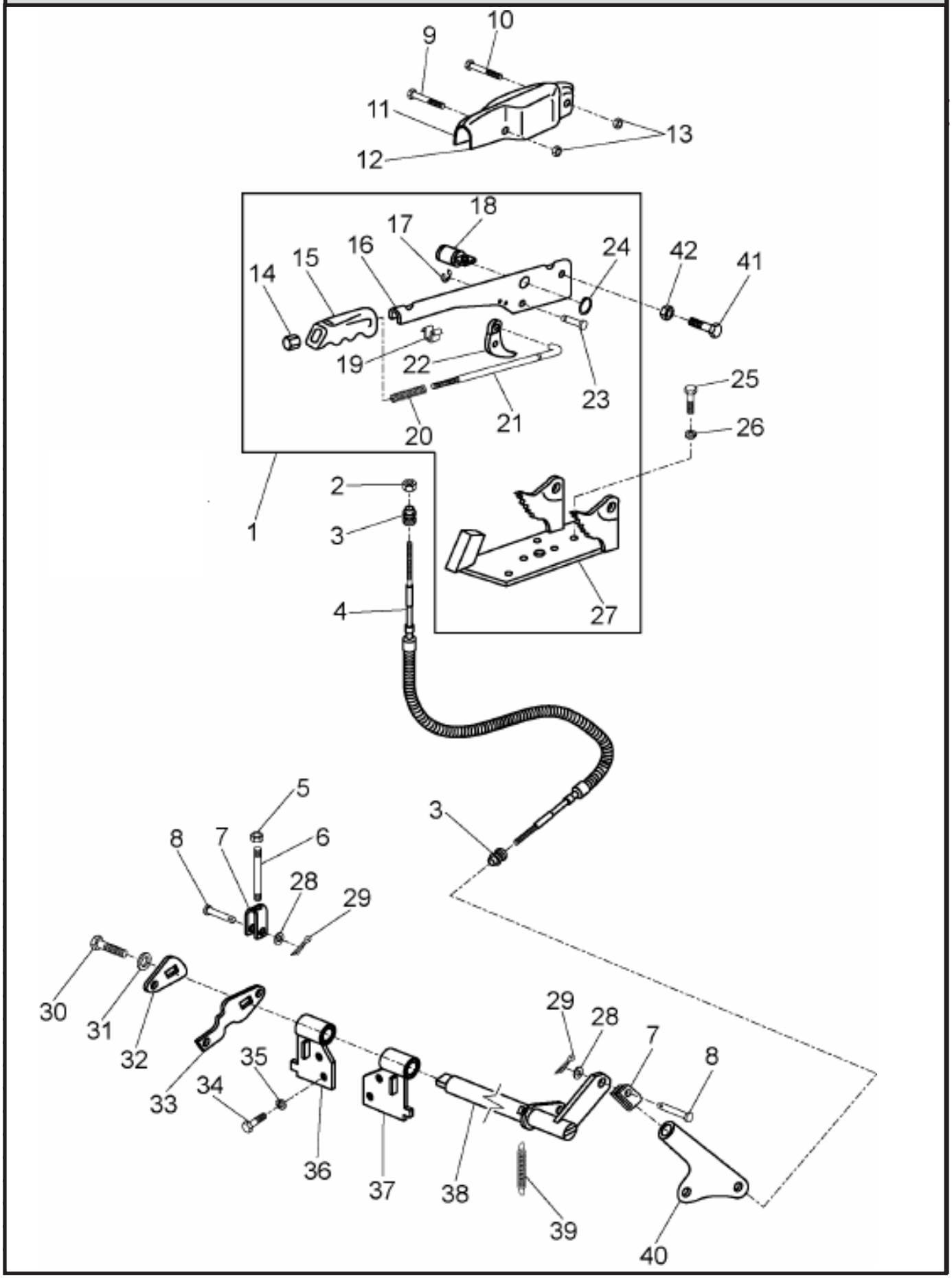

SISTEMA DE FREIO EM BANHO DE ÓLEO - SISTEMA DO FREIO DE MÃO
SISTEMA DE FRENO EN BAÑO DE ACEITE - SISTEMA DEL FRENO DE MANO
BRAKE SYSTEM OIL BATH - PARKING BRAKE SYSTEM

ITEM	CÓDIGO N° DE PIEZAS CODE	QNT CT QTY	DENOMINAÇÃO / DENOMINACIÓN / DENOMINATION				5105.4	5105.4 C/ INVERSOR	5105.4 S. REDUTOR	
1	8012.105.360.00.9	01	Cj. Alavanca Freio de Mão	Cj. Palanca Freno de Mano	Hand Brake Lever Set					
			(Inclui Itens 14 ao 24 e 27)	(Incl. Items 14 a o 24 y 27)	(Incl. Items 14 - 24 and 27)		x	x	x	
2	8012.101.274.00.6	02	Porca	Turca	Nut		x	x	x	
3	8012.102.166.00.3	02	Protetor de Pó	Protector de Polvo	Dust Protector		x	x	x	
4	8012.105.365.00.8	04	Cabo	Cable	Cable		x	x	x	
5	4102.023.006.05.9	02	Porca Freno M10 982 8 Znam	Tuerca Freno M10 982 8 Znam	Brake Nut M10 982 8 Znam		x	x	x	
6	8012.105.353.00.4	02	Pino	Perno	Pin		x	x	x	
7	8012.102.113.00.5	02	Garfo	Horquillas	Forks		x	x	x	
8	8012.104.223.00.0	02	Pino	Perno	Pin		x	x	x	
9	8012.105.287.00.4	01	Parafuso	Tornillo	Screw		x	x	x	
10	8012.105.288.00.2	01	Parafuso	Tornillo	Screw		x	x	x	
11	8012.105.274.00.2	01	Protetor Direito	Protector Derecho	Right Guard		x	x	x	
12	8012.105.273.00.4	01	Protetor Esquerdo	Protector Izquierdo	Left Guard		x	x	x	
13	8012.101.322.00.3	02	Porca	Tuerca	Nut		x	x	x	
14	8012.102.036.00.8	01	Cj. Botão	Cj. Botón	Button Set		x	x	x	
15	8012.105.141.00.3	01	Cj. Manipulo	Cj Manipulo	Maniple Set		x	x	x	
16	8012.105.364.00.1	01	Cj. Alavanca - Freio de Mão	Cj. Palanca - Freno de Mano	Hand Brake Lever Set		x	x	x	
17	8012.108.345.00.7	01	Cj. Anel	Cj. Anillo	Ring Set		x	x	x	
18	8012.105.366.00.6	01	Cj. Adaptador	Cj. Adaptador	Adapter Set		x	x	x	
19	8012.105.143.00.9	01	Adaptador	Adaptador	Adapter		x	x	x	
20	8012.102.035.00.0	01	Cj. Mola	Cj Resorte	Spring Set		x	x	x	
21	8012.105.290.00.8	01	Cj. Haste de Acionamento	Cj. Haste de Accionamiento	Rod Drive		x	x	x	
22	8012.105.280.00.9	01	Cj. Engate	Cj. Engate	Coupling Set		x	x	x	
23	8012.105.291.00.6	01	Cj. Pino	Cj. Perno	Pin Set		x	x	x	
24	8012.105.281.00.7	02	Cj. Anel	Cj Anillo	Set Ring		x	x	x	
25	8012.107.145.00.2	03	Parafuso	Tornillo	Screw		x	x	x	
26	8012.104.574.00.6	03	Arruela	Arandela	Washer		x	x	x	
27	8012.105.286.00.6	01	Cj. Base	Cj. Base	Base Set		x	x	x	
28	8012.105.115.00.7	03	Arruela	Arandela	Washer		x	x	x	
29	8012.102.053.00.3	03	Contrapino	Contra Perno	Counter Pin		x	x	x	
30	4101.047.086.05.5	01	Paraf. Sext. M8x16 933 8.8 Znfe	Tornil.Hex. M8x16 933 8.8 Znfe	Screw Hex. M8x16 933 8.8 Znfe		x	x	x	
31	8012.101.579.00.8	04	Arruela	Arandela	Washer		x	x	x	
32	8012.105.367.00.4	01	Alavanca	Palanca	Lever		x	x	x	
33	8012.105.354.00.2	01	Alavanca	Palanca	Lever		x	x	x	
34	8012.101.029.00.4	04	Parafuso	Tornillo	Screw		x	x	x	
35	8012.104.015.00.0	04	Arruela	Arandela	Washer		x	x	x	
36	8012.105.355.00.9	01	Engate	Engate	Coupling		x	x	x	
37	8012.105.356.00.7	01	Engate	Engate	Coupling		x	x	x	
38	8012.105.357.00.5	01	Eixo	Eje	Axi		x	x	x	
39	8012.105.358.00.3	02	Mola	Resorte	Spring		x	x	x	
40	8012.105.359.00.1	01	Suporte	Soporte	Bracket		x	x	x	
41	8012.105.289.00.0	01	Parafuso	Tornillo	Screw		x	x	x	
42	8012.102.044.00.2	01	Porca	Tuerca	Nut		x	x	x	

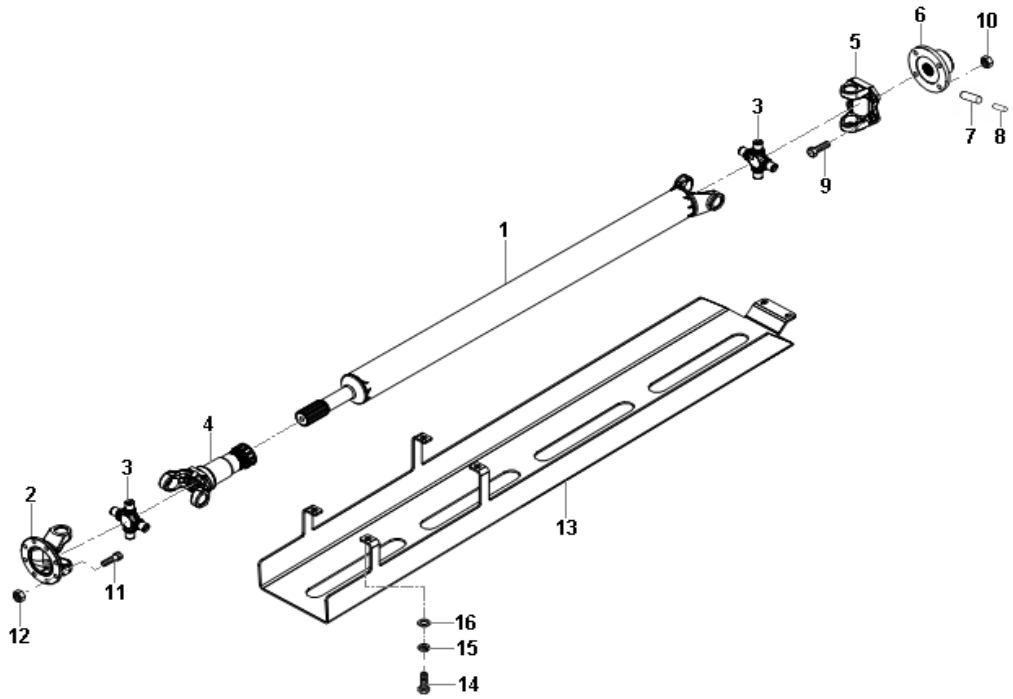

CARDAN
CARDÁN
CARDAN

ITEM	CÓDIGO Nº DE PIEZAS CODE	QNT CT CTY	DENOMINAÇÃO / DENOMINACIÓN / DENOMINATION		
1	8012.509.001.00.1	1	Cardan - Inclui Itens 2 ao 5	Cardán - Incluye Itenes 2 a 5	Cardan - Include Items 2 to 5
2	6013.008.066.00.0	1	Flange	Brida	Flange
3	6006.009.009.00.3	2	Cruzeta	Cruceta	Crosshead
4	6007.009.073.00.7	1	Luva	Manguito	Glove
5	8014.104.022.00.2	1	Flange	Brida	Flange
6	8012.504.004.00.0	1	Luva	Manguito	Glove
7	4006.011.053.00.9	1	Bucha Elástica 8X55	Buje Elástico 8X55	Elastic Bushing 8X55
8	4006.010.097.00.7	1	Bucha Elástica 5X55	Buje Elástico 5X55	Elastic Bushing 5X55
9	4101.057.125.02.5	4	Parafuso Allen	Tornillo Allen	Allen Screw
10	4102.018.036.06.3	4	Porca 7/16"	Tuerca 7/16"	Nut 7/16"
11	4101.037.099.02.7	8	Parafuso Allen	Tornillo Allen	Allen Screw
12	4102.025.009.02.8	8	Porca Flange M10X1,5	Tuerca Brida M10X1,5	Flange Nut M10X1,5
13	8012.509.007.00.8	1	Proteção do Cardan	Protección del Cardán	Cardan Protection
14	4101.048.006.05.2	4	Parafuso M10X25	Tornillo M10X25	Screw M10X25
15	4103.012.010.01.1	4	Arruela Pressão A10	Arandela Presión A10	Spring Washer
16	4103.011.015.01.1	4	Arruela Lisa A10,5	Arandela Lisa A10,5	Spring Washer

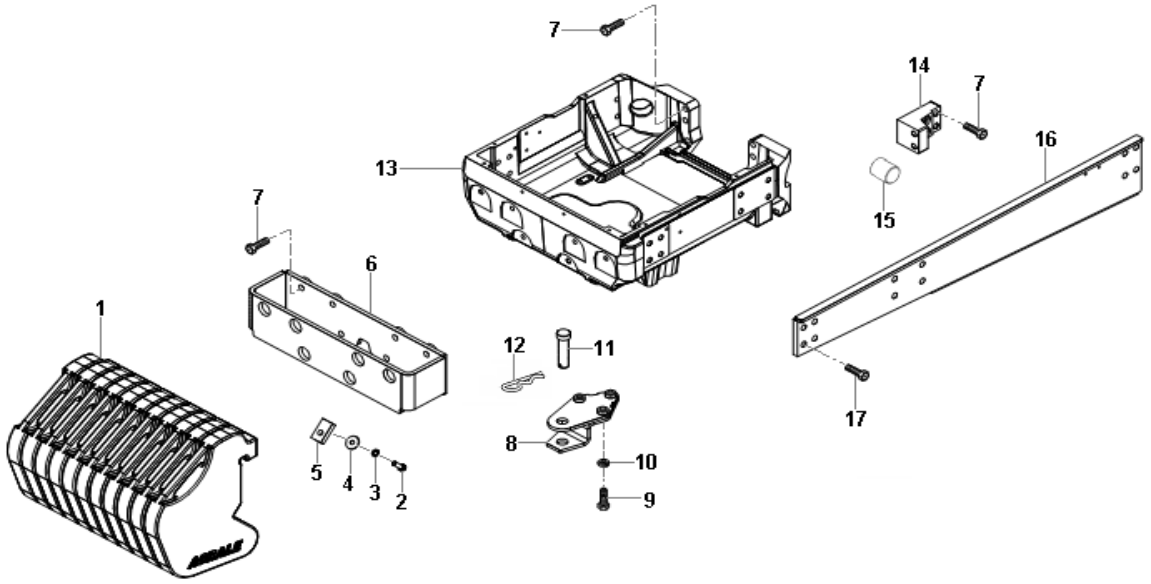

CONTRAPESOS E SUPORTE EIXO DIANTEIRO
CONTRAPESOS Y SOPORTE EJE DELANTERO
COUNTER-BALANCES AND FRONT AXLE SUPPORT

ITEM	CÓDIGO Nº DE PIEZAS CODE	QNT CT CTY	DENOMINAÇÃO / DENOMINACIÓN / DENOMINATION		
1	8012.509.009.00.4	11	Contrapeso	Contrapeso	Cunter-Balance
2	4101.045.076.05.8	11	Parafuso M12X40	Tornillo M12X40	Screw M12X40
3	4103.012.011.01.9	11	Arruela Pressão A12	Arandela Presión A12	Spring Washer A12
4	4103.011.016.01.9	11	Arruela Lisa A13	Arandela Lisa A13	Flat Washer A13
5	8012.109.025.00.4	11	Suporte	Soporte	Support
6	8012.509.010.00.2	1	Suporte Contrapesos	Soporte Contrapesos	Counter-Balances Support
7.1	8013.104.733.00.6	4	Parafuso M16X2X50	Tornillo M16X2X50	Screw M16X2X50
7.2	8013.109.040.00.1	32	Parafuso M16X2X65	Tornillo M16X2X65	Screw M16X2X65
8	8012.509.015.00.1	1	Rebocador	Remolcador	Towing Hitch
9	4101.046.023.05.9	3	Parafuso M16X55	Tornillo M16X55	Screw M16X55
10	4103.012.055.01.6	3	Arruela Pressão B16	Arandela Presión B16	Spring Washer B16
11	8009.108.158.00.0	1	Pino	Pin	Pin
12	8002.108.051.00.2	1	Grampo	Gancho	Clamp
13	8012.509.018.00.5	1	Suporte Eixo	Soporte Eje	Axle Support
14	8009.109.021.00.9	2	Suporte	Soporte	Support
15	4004.010.090.00.7	2	Pino	Pin	Pin
16.1	8012.509.003.00.7	1	Longarina Esquerda	Larguero Izquierdo	Left Crossbar
16.2	8012.509.002.00.9	1	Longarina Direita	Largueiro Derecho	Right Crossbar
17	8013.109.042.00.7	24	Parafuso Flange M18X2,5X50	Tornillo Brida M18X2,5X50	Flange Screw M18X2,5X50

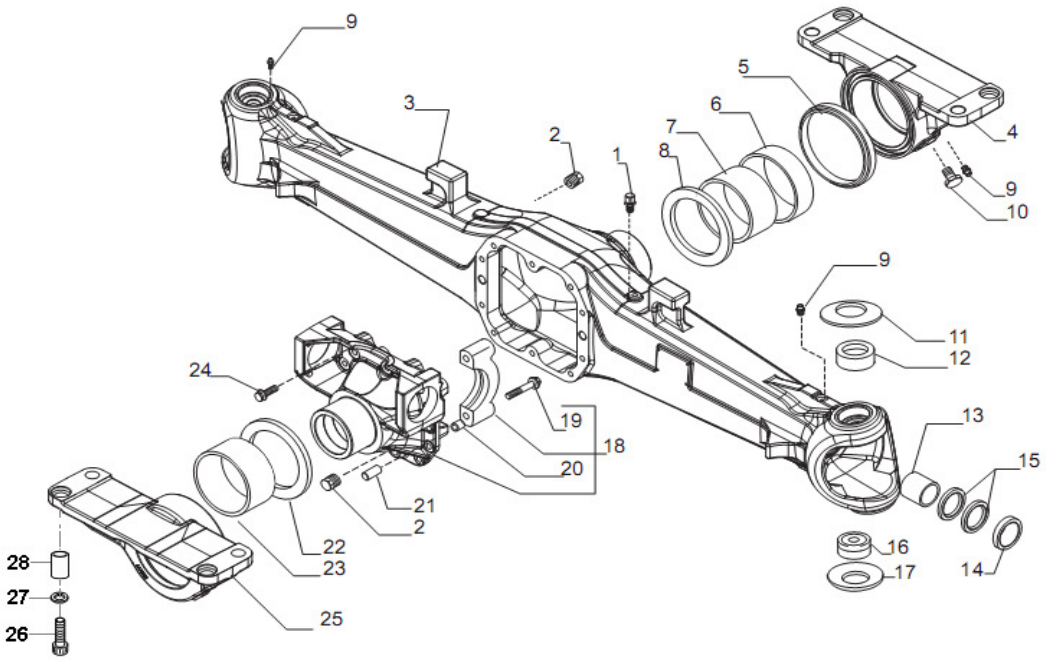

ITEM	CÓDIGO Nº DE PIEZAS CODE	QNT CT QTY	DENOMINAÇÃO / DENOMINACIÓN / DENOMINATION			5105	5105.4		
			EIXO DIANTEIRO - CARCAÇA	***EJE DELANTERO - CARCAZA***	***FRONT AXLE - CARCASE***				
-	8016.503.001.00.7	1	Eixo Dianteiro	Eje Delantero	Front Axle		X		
1	8012.103.009.00.4	1	Bujão	Tapón	Plug		X		
2	8012.503.007.00.4	2	Bujão	Tapón	Plug		X		
3	8012.503.008.00.2	1	Carcaça do Eixo	Carcaza del Eje	Axle Carcase		X		
4	8012.503.009.00.0	1	Mancal Frontal	Cojinete Frontal	Front Bearing		X		
5	8013.103.121.00.5	1	Anel de Vedação	Anillo de Vedación	Sealing Ring		X		
6	8013.103.125.00.6	1	Anel	Anillo	Ring		X		
7	8012.103.531.00.7	1	Bucha	Buje	Bushing		X		
8	8013.103.123.00.1	1	Chapa Proteção	Chapa Proteción	Protection Plate		X		
9	8012.103.010.00.2	3	Graxeira	Engrasadora	Grease		X		
10	8012.103.514.00.3	1	Fixador do Mancal	Fijador del Cojinete	Bearing Fixer		X		
11	8012.503.010.00.8	2	Arruela	Arandela	Washer		X		
12	8012.503.011.00.6	2	Bucha	Buje	Bushing		X		
13	8012.503.012.00.4	2	Bucha	Buje	Bushing		X		
14	8013.103.161.00.1	2	Retentor	Retenedor	Retainer		X		
15	8013.103.098.00.5	4	Retentor	Retenedor	Retainer		X		
16	8012.503.013.00.2	2	Bucha	Buje	Bushing		X		
17	8012.503.014.00.0	2	Arruela	Arandela	Washer		X		
18	8012.503.015.00.7	1	Suporte do Diferencial -	Soporte del Diferencial -	Diferencial Support				
			Inclui Itens 19 e 20	Incluye Itenes 19 y 20	Include Items 19 and 20		X		
19	8012.103.025.00.0	4	Parafuso	Tornillo	Screw		X		
20	8012.103.026.00.8	4	Bucha	Buje	Bushing		X		
21	8012.103.022.00.7	2	Pino	Pin	Pin		X		
22	8013.103.124.00.9	1	Calço	Calzo	Shiim		X		
23	8013.103.177.00.7	1	Bucha	Buje	Bushing		X		
24	8012.103.032.00.6	10	Parafuso	Tornillo	Screw		X		
25	8013.103.075.00.1	1	Mancal Traseiro	Cojinete Tasero	Rear Bearing		X		
26	4101.038.110.02.1	8	Parafuso Allen M20X60	Tornillo Allen M20X60	Allen Screw M20X60		X		

AGRALE | AGRALE FÊNIX

EIXO DIANTEIRO - CARCAÇA
EJE DELANTERO - CARCAZA
FRONT AXLE - CARCASE

ITEM	CÓDIGO Nº DE PIEZAS CODE	QNT CT QTY	DENOMINAÇÃO / DENOMINACIÓN / DENOMINATION			5105	5105.4		
27	8013.109.044.00.3	2	Arruela Lisa A20	Arandela Lisa A20	Flat Washer A20		X		
28	8009.109.016.00.4	4	Bucha Guia	Buje Guía	Guide Bushing		X		

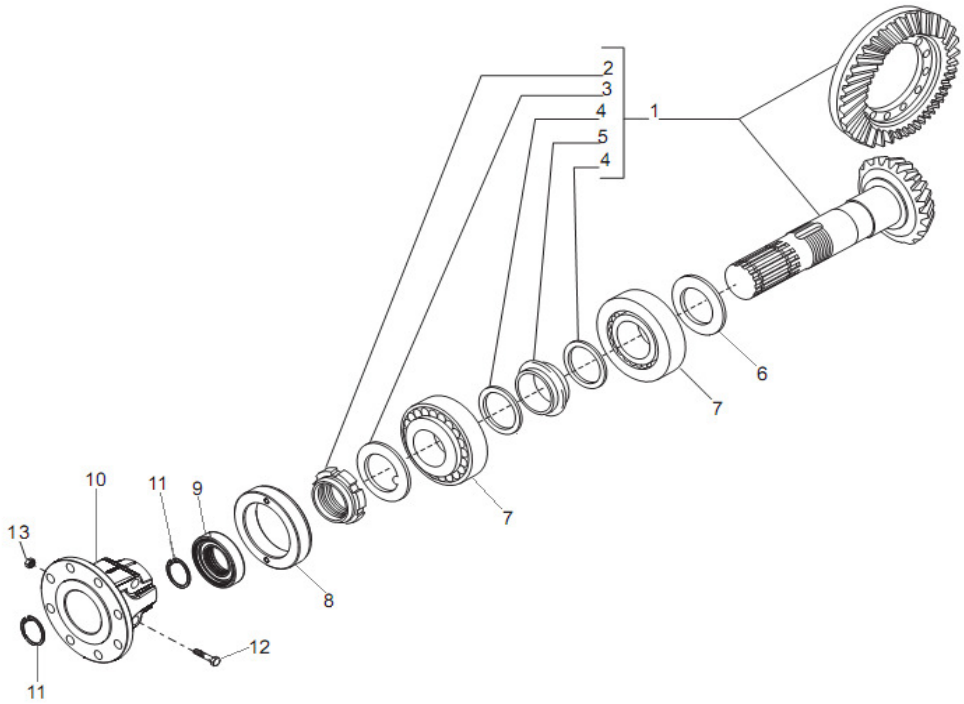

EIXO DIANTEIRO - COROA E PINHÃO
EJE DELANTERO - CORONA Y PIÑÓN
FRONTAL AXLE - CROWN AND PINION

ITEM	CÓDIGO Nº DE PIEZAS CODE	QNT CT QTY	DENOMINAÇÃO / DENOMINACIÓN / DENOMINATION			5105	5105.4		
1	8012.503.049.00.6	1	Conjunto Coroa e Pinhão -	Conjunto Corona e Piñón	Crown and Pinion Set				
			Inclui Itens 2 , 3 , 4 e 5	Incluye Itenes 2, 3, 4 e 5	Include Items 2, 3, 4 and 5		X		
2	8013.103.108.00.2	1	Porca com Ranhura	Tuerca con Ranura	Nut With Groove		X		
3	8013.103.104.00.1	1	Arruela	Arandela	Washer		X		
4	8013.103.119.00.9	2	Arruela	Arandela	Washer		X		
5	8012.503.034.00.8	1	Inserto	Inserto	Insert		X		
6.1	8012.503.035.00.5	1	Arruela 2,50 mm	Arandela 2,50 mm	Washer 2,50 mm		X		
6.2	8012.503.036.00.3	1	Arruela 2,60 mm	Arandela 2,60 mm	Washer 2,60 mm		X		
6.3	8012.503.037.00.1	1	Arruela 2,70 mm	Arandela 2,70 mm	Washer 2,70 mm		X		
6.4	8012.503.038.00.9	1	Arruela 2,80 mm	Arandela 2,80 mm	Washer 2,80 mm		X		
6.5	8012.503.039.00.7	1	Arruela 2,90 mm	Arandela 2,90 mm	Washer 2,90 mm		X		
6.6	8012.503.040.00.5	1	Arruela 3,00 mm	Arandela 3,00 mm	Washer 3,00 mm		X		
6.7	8012.503.041.00.3	1	Arruela 3,10 mm	Arandela 3,10 mm	Washer 3,10 mm		X		
6.8	8012.503.042.00.1	1	Arruela 3,20 mm	Arandela 3,20 mm	Washer 3,20 mm		X		
6.9	8012.503.043.00.9	2	Arruela 3,30 mm	Arandela 3,30 mm	Washer 3,30 mm		X		
6.10	8012.503.044.00.7	1	Arruela 3,40 mm	Arandela 3,40 mm	Washer 3,40 mm		X		
7	8013.103.100.00.9	2	Rolamento	Rodamiento	Bearing		X		
8	8012.503.045.00.4	1	Flange	Brida	Flange		X		
9	8012.503.024.00.9	1	Retentor	Retenedor	Retainer		X		
10	8013.103.180.00.1	1	Flange	Brida	Flange		X		
11	8012.103.063.00.1	2	Anel Elástico	Anillo Elástico	Elastic Ring		X		
12	8012.503.047.00.0	2	Parafuso	Tornillo	Screw		X		
13	8012.503.048.00.8	2	Porca	Tuerca	Nut		X		

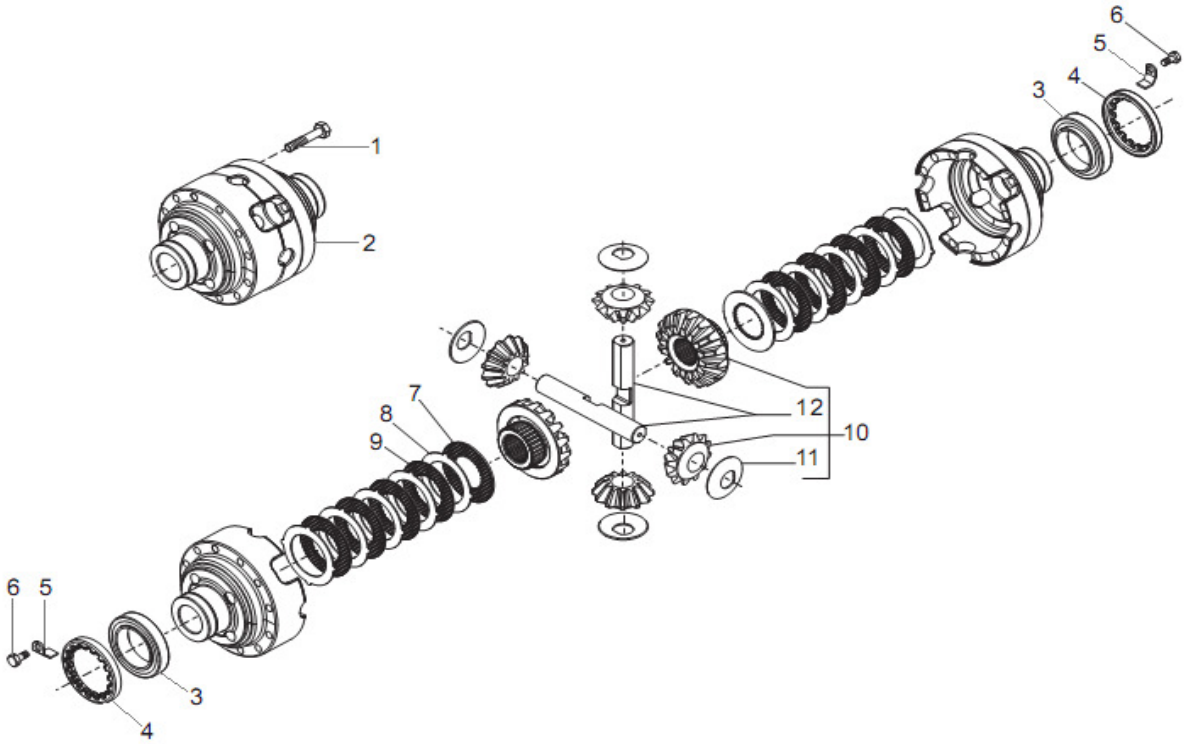

EIXO DIANTEIRO - DIFERENCIAL
EJE DELANTERO - DIFERENCIAL
FRONTAL AXLE - DIFFERENTIAL

ITEM	CÓDIGO Nº DE PIEZAS CODE	QNT CT QTY	DENOMINAÇÃO / DENOMINACIÓN / DENOMINATION			5105	5105.4		
1	8012.103.052.00.4	12	Parafuso	Tornillo	Screw		X		
2	8012.503.050.00.4	1	Carcaça Diferencial	Carcaza Diferencial	Differential Carcase		X		
3	4001.035.009.00.4	2	Rolamento	Rodamiento	Bearing		X		
4	8012.103.050.00.8	2	Porca	Tuerca	Nut		X		
5	8012.103.049.00.0	2	Trava	Traba	Lock		X		
6	8012.103.048.00.2	2	Parafuso	Tornillo	Screw		X		
7	8012.103.045.00.8	2	Arruela	Arandela	Washer		X		
8	8012.103.046.00.6	10	Arruela	Arandela	Washer		X		
9	8012.103.047.00.4	8	Arruela	Arandela	Washer		X		
10	8012.503.051.00.2	1	Kit Diferencial	Kit Diferencial	Differential Kit		X		
11	8013.103.109.00.0	4	Arruela de Apoio	Arandela de Apoyo	Supoort Washer		X		
12	8012.503.052.00.0	2	Pino Satélite	Pin Satélite	Satellite Pin		X		

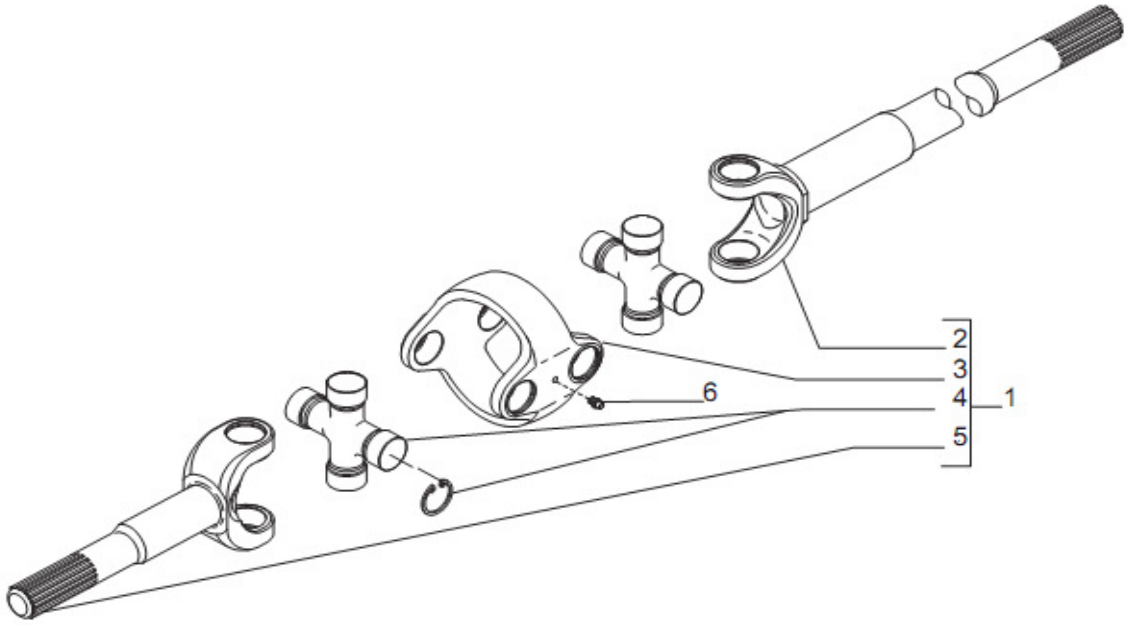

EIXO DIANTEIRO - ARTICULAÇÃO DUPLA
EJE DELANTERO - ARTICULACIÓN DOBLE
FRONT AXLE - DOUBLE ARTICULATION

ITEM	CÓDIGO Nº DE PIEZAS CODE	QNT CT QTY	DENOMINAÇÃO / DENOMINACIÓN / DENOMINATION			5105	5105.4		
1	8012.503.053.00.8	2	Conj. Articulação Dupla	Conj. Articulación Doble	Doble Articulation Set		X		
			Inclui Itens 2 , 3 , 4 e 5	Incluye Itenes 2, 3, y 5	Include Items 2, 3 and 5				
2	8012.503.054.00.6	2	Garfo	Horquilla	Fork		X		
3	8012.503.055.00.3	2	Garfo Duplo	Horquilla Doble	Double Fork		X		
4	8012.503.056.00.1	4	Cruzeta	Cruceta	Crosshead		X		
5	8012.503.057.00.9	2	Garfo	Horquilla	Fork		X		
6	8012.503.058.00.7	2	Graxeira	Engrasadora	Grease		X		

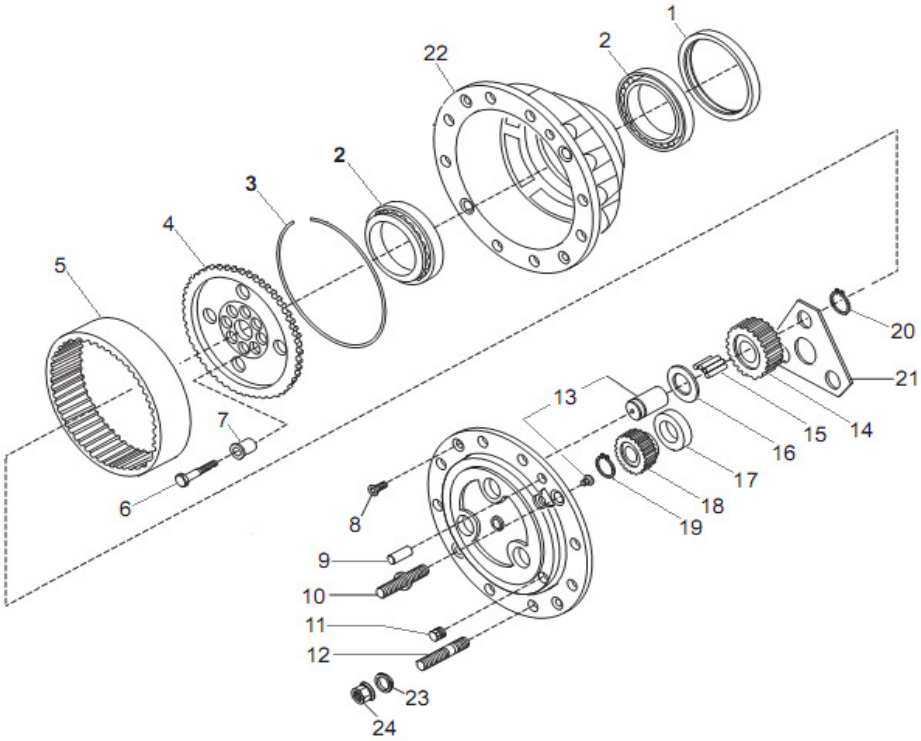

EIXO DIANTEIRO - CUBO DA RODA E REDUÇÃO FINAL
EJE DELANTERO - CUBO DE LA RUEDA Y REDUCCIÓN FINAL
FRONT AXLE - WHEEL HUB AND FINAL REDUCTION

ITEM	CÓDIGO Nº DE PIEZAS CODE	QNT CT QTY	DENOMINAÇÃO / DENOMINACIÓN / DENOMINATION			5105	5105.4		
1	8012.503.059.00.5	2	Anel de Vedação	Anillo de Vedación	Sealing Ring		X		
2	8012.503.060.00.3	4	Rolamento	Rodamiento	Bearing		X		
3	8012.503.061.00.1	2	Anel	Anillo	Ring		X		
4	8012.503.062.00.9	4	Suporte de Roda	Soporte de Rueda	Wheel Support		X		
5	8012.503.063.00.7	2	Engrenagem 75 Z	Engranaje 75 Z	Gear 75 Z		X		
6	8013.103.113.00.2	16	Parafuso	Tornillo	Screw		X		
7	8013.103.116.00.5	16	Casquilho	Casquillo	Bushing		X		
8	8012.503.064.00.5	4	Parafuso	Tornillo	Screw		X		
9	8012.503.065.00.2	4	Pino	Pin	Pin		X		
10	8012.503.066.00.6	4	Prisioneiro	Prisionero	Captive Screw		X		
11	8012.503.007.00.4	2	Bujão	Tapón	Plug		X		
12	8012.503.068.00.6	12	Prisioneiro	Prisionero	Captive		X		
13	8012.503.069.00.4	2	Porta Satélite	Puerta Satélite	Satellite Support		X		
14	8012.503.070.00.2	6	Engrenagem 29 Z	Engranaje 29 Z	Gear 29 Z		X		
15	8012.503.071.00.0	18	Roletes	Rodillos	Rollers		X		
16	8012.103.066.00.4	6	Arruela	Arandela	Shawer		X		
17	8012.503.072.00.8	2	Distanciador	Distanciador	Spacer		X		
18	8012.503.073.00.6	2	Engrenagem 15 Z	Engranaje 15 Z	Gear 15 Z		X		
19	8012.503.074.00.4	2	Anel	Anillo	Ring		X		
20	8012.103.063.00.1	6	Anel	Anillo	Ring		X		
21	8012.503.076.00.9	2	Suporte	Soporte	Support		X		
22	-	1	Carcaça - Inclui Itens	Carcaza - Incluye Itenes	Carcase - Include Items				
			10 e 12	10 y 12	10 and 12		X		
23	4103.020.012.00.9	16	Arruela Cônica	Arandela Cónica	Conical Shawer		X		
24	8013.103.189.00.2	16	Porca	Tuerca	Nut		X		

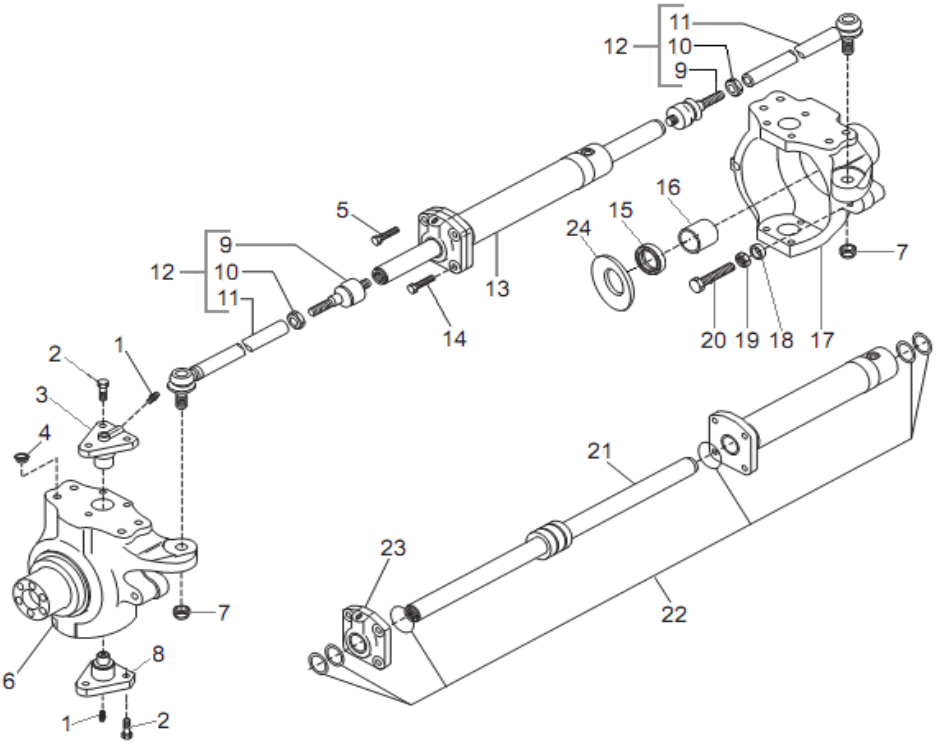

EIXO DIANTEIRO - ALOJAMENTO E CILINDRO DE DIREÇÃO
EJE DELANTERO - ALOJAMIENTO Y CILINDRO DE DIRECCIÓN
FRONT AXLE - ACCOMMODATION AND CYLINDER STEERING

ITEM	CÓDIGO Nº DE PIEZAS CODE	QNT CT QTY	DENOMINAÇÃO / DENOMINACIÓN / DENOMINATION			5105	5105.4		
1	8012.103.010.00.2	4	Graxeira	Engrasadora	Grase		X		
2	8012.503.016.00.5	12	Parafuso	Tornillo	Screw		X		
3	8012.503.017.00.3	2	Tampa Pino Superior	Tapa Pin Superior	Superior Cover Pin		X		
4	8013.103.196.00.7	8	Tampão	Tapón	Plug		X		
5	6010.004.192.00.4	1	Parafuso	Tornillo	Screw		X		
6	8/012.503.075.00.1	1	Carcaça Articulação Esq.	Carcaça Articulación Izq.	Left Articulation Housing		X		
7	8013.103.096.00.9	2	Porca	Tuerca	Nut		X		
8	8012.503.018.00.1	2	Tampa Pino Inferior	Tapa Pin Inferior	Less Cover Pin		X		
9	8012.503.019.00.9	2	Terminal	Terminal	Terminal		X		
10	8012.503.020.00.7	2	Porca	Tuerca	Nut		X		
11	8012.503.021.00.5	2	Barra de Direção	Barra de Dirección	Bar Direction		X		
12	8012.503.022.00.3	2	Conj. Barra de Direção	Conj. Barra de Dirección	Bar Directioon Set - Include		X		
			Inclui Itens 9, 10 e 11	Incluye Itenes 9, 10 e 11	Items 9, 10 and 11				
13	8012.503.023.00.1	1	Conjunto Cilindro	Conjunto Cilndro	Cylinder Set		X		
14	8012.103.542.00.4	3	Parafuso	Tornillo	Screw		X		
15	8012.503.024.00.9	2	Retentor	Retenedor	Retainer		X		
16	8012.503.025.00.6	2	Bucha	Buje	Bushing		X		
17	8012.503.026.00.4	1	Carcaça Articulação Dir.	Carcaça Articulación Der.	Right Articulation Housing		X		
18	8012.503.027.00.2	2	Buchas	Bujes	Bushings		X		
19	8012.503.028.00.0	2	Porca	Tuerca	Nut		X		
20	8012.503.029.00.8	2	Parafuso	Tornillo	Screw		X		
21	8012.503.030.00.6	1	Êmbolo	Émbolo	Plunger		X		
22	8012.503.031.00.4	1	Kit Reparo	Kit Reparación	Repairing Set		X		
23	8012.503.032.00.2	1	Cabeçote	Culata	Head		X		
24	8012.503.033.00.0	2	Tampa	Tapa	Cover		X		

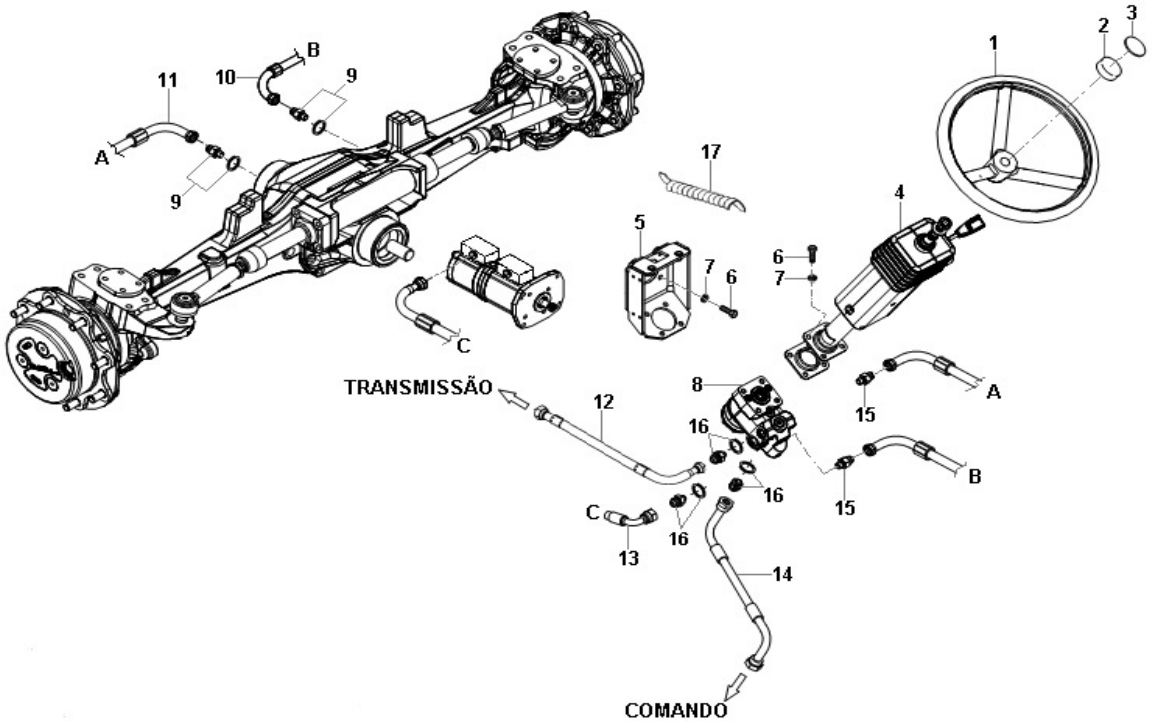

SISTEMA DE DIREÇÃO
SISTEMA DE DIRECCIÓN
STEERING SYSTEM

ITEM	CÓDIGO Nº DE PIEZAS CODE	QNT CT CTY	DENOMINAÇÃO / DENOMINACIÓN / DENOMINATION		
1	6011.007.027.00.7	1	Volante	Volante	Steering Wheel
2	8013.103.031.00.6	1	Tampa - Inclui Item 3	Tapa - Incluye Iten 3	Cover - Include Item 3
3	8002.112.520.00.0	1	Adesivo do Volante	Adhesivo del Volante	Steering Wheel Adhesive
4	8012.503.003.00.3	1	Coluna de Direção Ajustável	Columna de Dirección Ajustable	Adjustable Steering Column
5	8012.503.004.00.1	1	Suporte	Soporte	Support
6.1	4101.048.006.05.2	6	Parafuso M10X25	Tornillo M10X25	Screw M10X25
6.2	4101.048.009.05.6	2	Parafuso M10X35	Tornillo M10X35	Screw M10X35
7	4103.012.010.01.1	8	Arruela Pressão A10	Arandela Presión A10	Spring Washer A10
8	8012.503.002.00.5	1	Unidade Hidrostática	Unidade Hidrostática	Hydrostatic Unit
9	8012.103.697.00.6	2	União Macho M14X1,5X3/4	Unión Macho M14X1,5X3/4	Male Union M14X1,5X3/4
10	8012.503.078.00.5	1	Mangueira Alta Pressão	Manguera Alta Presión	Hose Hight Pressure
			1650 mm	1650 mm	1650 mm
11	8012.503.079.00.3	1	Mangueira Alta Pressão	Manguera Alta Presión	Hose Low Pressure
			1750 mm	1750 mm	1750 mm
12	8012.503.080.00.1	1	Mangueira Alta Pressão	Manguera Alta Presión	Hose Hight Pressure
13	8012.503.077.00.7	1	Mangueira Alta Pressão	Manguera Alta Presión	Hose Hight Pressure
14	8012.508.040.00.0	1	Mangueira Alta Pressão	Manguera Alta Presión	Hose Hight Pressure
15	8009.103.088.00.4	2	União Macho 9/16X3/4	Unión Macho 9/16X3/4	Male Union 9/16X3/4
16	8013.108.118.00.6	3	União Macho 9/16X7/8	Unión Macho 9/16X7/8	Male Union 9/16X7/8
17	1021.140.021.00.2	CN	Protetor Espiral	Protector Espiral	Spiral Protector

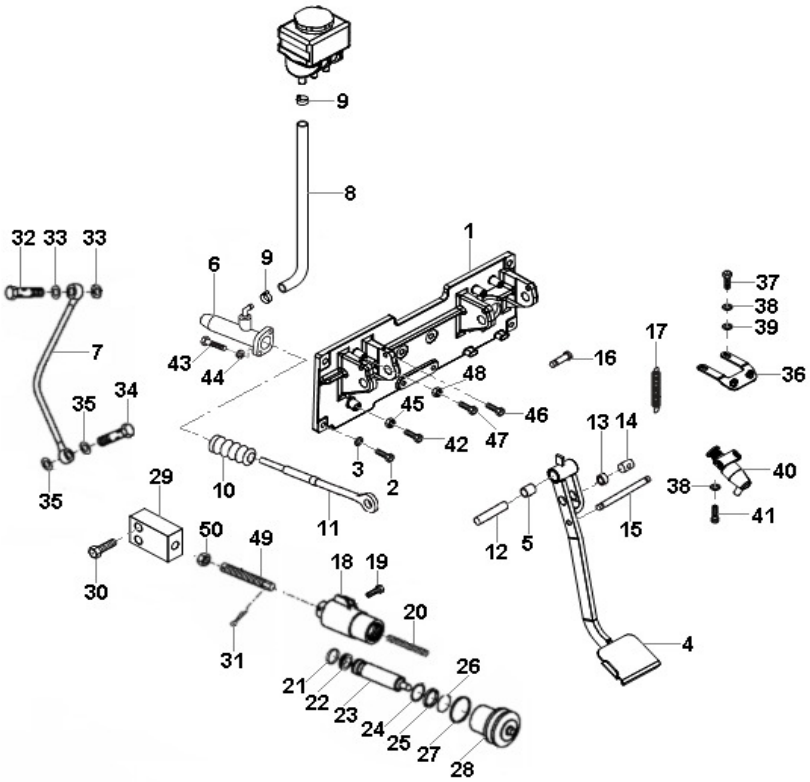

SISTEMA DE EMBREAGEM - ACIONAMENTO
SISTEMA DE EMBRAGUE - ACCIONAMIENTO
CLUTCH SYSTEM - ACTIVATE

ITEM	CÓDIGO Nº DE PIEZAS CODE	QNT CT CTY	DENOMINAÇÃO / DENOMINACIÓN / DENOMINATION		
1	8012.102.179.00.6	1	Suporte Pedais	Soporte Pedales	Pedals Support
2	4101.048.009.05.6	4	Parafuso M10X35	Tornillo M10X35	Screw M10X35
3	4103.012.010.01.1	4	Arruela de Pressão A10	Arandela Presión A10	Spring Watcher A10
4	8012.502.002.00.6	1	Pedal Embreagem -Inclui Item 5	Pedal Embrague - Incluye Iten 5	Clutch Pedal - Include Item 5
5	8012.105.095.00.1	2	Bucha	Buje	Bushing
6	8012.102.169.00.7	1	Cilindro - Inclui Item 10	Cilindro - Incluye Iten 10	Cyllinder - Include Item 10
7	8012.102.187.00.9	1	Mangueira	Manguera	Hose
8	6013.003.060.00.8	1	Mangueira	Manguera	Hose
9	8012.102.183.00.8	2	Abraçadeira	Abrazadera	Clamp
10	8012.102.174.00.7	1	Protetor	Protector	Protector
11	8012.102.175.00.4	1	Tirante	Tirante	Rod
12	8012.102.176.00.2	1	Pino Guia	Pin Guía	Pin Guide
13	8012.102.177.00.0	2	Bucha	Buje	Bushing
14	8012.102.182.00.0	1	Guia	Guía	Guide
15	8012.102.180.00.4	1	Pino Guia	Pin Guía	Pin Guide
16	8012.102.172.00.1	2	Pino	Pin	Pin
17	8012.102.173.00.9	2	Mola	Resorte	Spring
18	8012.102.136.00.6	1	Cilindro - Inclui Itens 19 ao 28	Cilindro - Incluye Itenes 19 a 28	Cylinder-Include Items 19 to 28
19	8012.105.131.00.4	1	Parafuso	Tornillo	Screw
20	8012.102.139.00.0	1	Mola	Resorte	Spring
21	8012.102.143.00.2	1	Anel	Anillo	Ring
22	8012.102.140.00.8	1	Vedador	Vedador	Sealer
23	8012.201.010.00.3	1	Êmbolo	Émbolo	Plunger
24	8012.102.145.00.7	1	Anel	Anillo	Ring
25	8012.102.141.00.6	1	Vedador	Vedador	Sealer
26	8012.104.345.00.1	1	Anel	Anillo	Ring
27	8012.102.144.00.0	1	Abraçadeira	Abrazadera	Clamp
28	8012.102.142.00.4	1	Capa	Capa	Cover

AGRALE | AGRALE FÊNIX

SISTEMA DE EMBREAGEM - ACIONAMENTO
SISTEMA DE EMBRAGUE - ACCIONAMIENTO
CLUTCH SYSTEM - ACTIVATE

ITEM	CÓDIGO Nº DE PIEZAS CODE	QNT CT CTY	DENOMINAÇÃO / DENOMINACIÓN / DENOMINATION		
29	8012.502.001.00.8	1	Suporte Cilindro	Soporte Cilindro	Cylinder Support
30	4101.037.085.05.9	2	Parafuso M8X30	Tornillo M8X30	Screw M8X30
31	4009.010.009.00.6	2	Contrapino	Contrapin	Cotter-Pin
32	8012.105.035.00.7	1	Parafuso Oco	Tornillo Hueco	Hollow Screw
33	8012.101.325.00.6	2	Anel de Vedação	Anillo de Vedación	Sealing Ring
34	8012.105.130.00.6	1	Parafuso	Tornillo	Screw
35	8012.104.509.00.2	2	Anel de Vedação	Anillo de Vedación	Sealing Ring
36	8012.511.015.00.7	1	Suporte Interruptor	Soporte Interruptor	Witch Support
37	4101.047.065.05.9	2	Parafuso M6X12	Tornillo M6X12	Screw M6X12
38	4103.012.007.07.4	4	Arruela Pressão A6	Arandela Presión A6	Spring Wascher A6
39	4103.011.011.02.8	2	Arruela Lisa A6,4	Arandela Lisa A6,4	Flat Washer A6,4
40	8002.111.622.00.5	1	Interruptor da Embreagem	Interruptor de Embrague	Clutch Switch
41	4101.037.070.05.1	2	Parafuso Allen M6X20	Tornillo Allen M6X20	Allen Screw M6X20
42	4103.047.092.05.3	1	Parafuso M8X30	Tornillo M8X30	Screw M8X30
43	4101.047.088.05.1	2	Parafuso M8X20	Tornillo M8X20	Screw M8X20
44	4103.012.009.02.1	2	Arruela Pressão A8	Arandela Presión A8	Spring Wascher A8
45	4102.011.007.07.7	1	Porca M8	Tuerca M8	Nut M8
46	4101.047.066.07.3	1	Parafuso M6X16	Tornillo M6X16	Screw M6X16
47	4101.045.017.05.2	1	Parafuso M6X45	Tornillo M6X45	Screw M6X45
48	8012.102.186.00.1	1	Porca M6	Tuerca M6	Nut M6
49	8012.102.186.00.1	1	Prisioneiro	Prisionero	Prisioner
50	8012.104.303.00.0	1	Porca	Tuerca	Nut

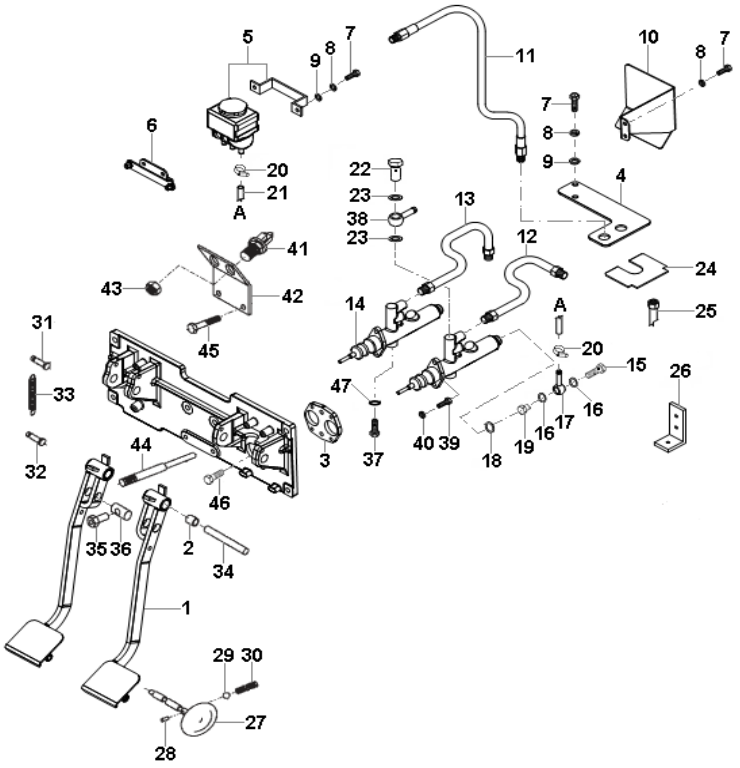

SISTEMA DE FREIO - ACIONAMENTO
SISTEMA DE FRENO - ACCIONAMIENTO
BRAKE SYSTEM - ACTIVATE

ITEM	CÓDIGO Nº DE PIEZAS CODE	QNT CT CTY	DENOMINAÇÃO / DENOMINACIÓN / DENOMINATION		
1.1	8012.505.001.00.5	1	Pedal Esquerdo - Inclui Item 2	Pedal Izquierdo - Incluye Iten 2	Left Pedal - Include Item 2
1.2	8012.505.002.00.3	1	Pedal Direito - Inclui Item 2	Pedal Derecho - Incluye Iten 2	Right Pedal - Include Item 2
2	8012.105.095.00.1	4	Bucha	Buje	Bushing
3	8012.105.378.00.1	1	Suporte Cilindros	Soporte Cilindros	Cylinders Support
4	8012.105.380.00.7	1	Suporte Tubos	Soporte Tubos	Pipes Support
5	8012.104.655.00.3	1	Reservatório	Depósito	Reservoir
6	8012.507.064.00.1	1	Suporte	Soporte	Support
7	4101.047.069.07.7	8	Parafuso M6X25	Tornillo M6X25	Screw M6X25
8	4103.012.007.07.4	8	Arruela Pressão A6	Arandela Presión A6	Spring Washer A6
9	4103.011.011.02.8	6	Arruela Lisa A6,4	Arandela Lisa A6,4	Flat Washer A6,4
10	8012.507.090.00.6	1	Defletor	Deflector	Deflector
11	8012.104.884.00.9	2	Mangueira	Manguera	Hose
12	8012.105.338.00.5	1	Tubo do Freio	Tubo de Freno	Pipe Curb
13	8012.105.339.00.3	1	Tubo do Freio	Tubo de Freno	Pipe Curb
14	8012.105.331.00.0	2	Cilindro Mestre	Cilindro Maestro	Master Cylinder
15	8012.105.130.00.6	2	Parafuso Oco	Tornillo Hueco	Hollow Screw
16	8012.101.422.00.1	4	Anel de Vedação	Anillo de Vedación	Sealing Ring
17	8012.105.385.00.2	2	Terminal	Terminal	Terminal
18	8012.105.340.00.1	2	Anel de Vedação	Anillo de Vedación	Sealing Ring
19	8012.105.345.00.0	2	Tampão	Tapón	Plug
20	8012.102.183.00.8	4	Abraçadeira	Abrazadera	Clamp
21	6010.003.006.00.7	2	Mangueira Cilindro-Reservatório	Manguera-Cilindro - Depósito	Hose - Cylinder - Reservoir
22	8012.105.334.00.4	2	Parafuso Oco	Tornillo Hueco	Hollow Screw
23	8012.101.325.00.6	4	Anel de Vedação	Anillo de Vedación	Sealing Ring
24	8012.105.337.00.7	2	Presilha	Clip	Clamp
25.1	8012.105.297.00.3	1	Tubo Esquerdo	Tubo Izquierdo	Left Pipe
25.2	8012.105.300.00.5	1	Tubo Direito	Tubo Derecho	Right Pipe
26	8012.105.296.00.5	2	Suporte	Soporte	Support

AGRALE | AGRALE FÊNIX

SISTEMA DE FREIO - ACIONAMENTO
SISTEMA DE FRENO - ACCIONAMIENTO
BRAKE SYSTEM - ACTIVATE

ITEM	CÓDIGO Nº DE PIEZAS CODE	QNT CT CTY	DENOMINAÇÃO / DENOMINACIÓN / DENOMINATION		
27	8012.105.374.00.0	1	Bloqueio do Pedal	Bloqueo del Pedal	Pedal Locking
28	8012.108.284.00.8	1	Pino	Pin	Pin
29	8012.105.110.00.8	1	Esfera	Esfera	Sphere
30	8012.105.109.00.0	1	Mola	Resorte	Spring
31	8012.102.172.00.1	2	Pino	Pin	Pin
32	8012.105.368.00.2	2	Pino	Pin	Pin
33	8012.102.173.00.9	2	Mola	Resorte	Spring
34	8012.105.373.00.2	1	Pino Guia	Pin Guía	Guide Pin
35	8012.105.371.00.6	4	Pino	Pin	Pin
36	8012.105.372.00.4	2	Guia	Guía	Guide
37	8012.105.333.00.6	2	Parafuso	Tornillo	Screw
38	8012.105.341.00.9	2	Terminal	Terminal	Terminal
39	4101.047.087.05.3	4	Parafuso M8X18	Tornillo M8X18	Screw M8X18
40	4103.012.009.02.1	4	Arruela Pressão A8	Arandela Presión A8	Spring Washer A8
41	8012.111.113.00.4	2	Interruptor	Interruptor	Switch
42	8012.105.369.00.0	1	Suporte	Soporte	Support
43	4102.010.016.05.3	2	Porca M12	Tuerca M12	Nut M12
44	8012.105.370.00.8	2	Pino	Pin	Pin
45	4101.047.069.07.7	2	Parafuso M6X25	Tornillo M6X25	Screw M6X25
46	4101.047.066.07.3	1	Parafuso M6X16	Tornillo M6X16	Screw M6X16
47	8012.101.361.00.1	2	Anel de Vedação	Anillo de Vedación	Sealing Ring

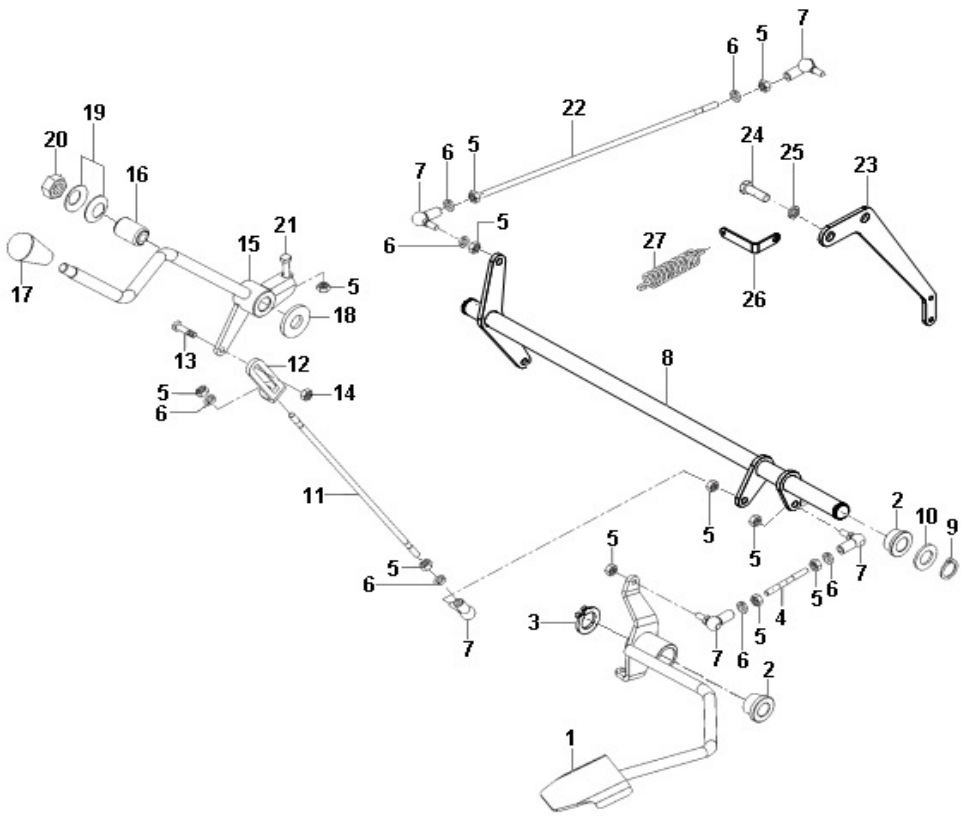

SISTEMA DO ACELERADOR
SISTEMA DO ACELERADOR
ACCELERATOR SYSTEM

ITEM	CÓDIGO Nº DE PIEZAS CODE	QNT CT CTY	DENOMINAÇÃO / DENOMINACIÓN / DENOMINATION		
1	8012.514.001.00.4	1	Pedal do Acelerador - Inclui	Pedal del Acelerador - Incluye	Accelerator Pedal - Include
			Item 2	Iten 2	Item 2
2	8015.114.020.00.1	4	Bucha	Buje	Bushing
3	4008.010.013.00.0	1	Anel Elástico	Anillo Elástico	Elastic Ring
4	8012.1140.100.00.8	1	Haste Roscada	Varilla Roscada	Threaded Stem
5	4102.011.005.05.5	12	Porca M6	Tuerca M6	Nut M6
6	4103.012.007.07.4	7	Arruela Pressão A6	Arandela Presión A6	Spring Washer A6
7	6001.015.043.00.5	3	Terminal Articulado	Terminal Articulado	Articulated Terminal
8	8012.1140.093.00.5	1	Eixo Acelerador	Eje Acelerador	Accelerator Axle
9	4008.010.013.00.0	2	Anel Elástico	Anillo Elástico	Elastic Ring
10	4103.011.020.01.1	2	Arruela Lisa A17	Arandela Lisa A17	Flat Washer A17
11	8012.114.103.00.2	1	Haste Roscada	Varilla Roscada	Threaded Stem
12	8012.114.098.00.4	1	Haste	Varilla	Stem
13	8012.1140.102.00.4	1	Pino	Pin	Pin
14	4102.023.003.05.8	1	Porca Freno M6	Tuerca Freno M6	Freno Nut M6
15	8012.514.003.00.0	1	Alavanca - Inclui Item 16	Palanca - Incluye Iten 16	Lever - Include Item 16
16	8012.114.092.00.7	1	Bucha	Buje	Bushing
17	6008.007.216.00.2	1	Manípulo	Manija	Maniple
18	8009.114.023.00.8	1	Arruela	Arandela	Washer
19	4018.010.050.02.7	2	Mola Prato	Resorte Plato	Disc Spring
20	4102.014.023.05.5	1	Porca Freno M16	Tuerca Freno M16	Freno Nut M16
21	4101.047.076.05.6	1	Parafuso M6X50	Tornillo M6X50	Screw M6X50
22	8012.514.007.00.1	1	Haste Roscada	Varilla Roscada	Threaded Stem
23	8012.514.006.00.3	1	Suporte	Soporte	Support
24.1	4101.048.005.05.4	1	Parafuso M10X20	Tornillo M10X20	Screw M10X20
24.2	4101.048.006.05.2	1	Parafuso M10X25	Tornillo M10X25	Screw M10X25
25	4103.012.010.01.1	2	Arruela Pressão A10	Arandela Presión A10	Spring Washer A10
26	8015.114.010.00.2	1	Suporte da Mola	Soporte de Resorte	Spring Support

AGRALE | AGRALE FÊNIX

SISTEMA DO ACELERADOR
SISTEMA DO ACELERADOR
ACCELERATOR SYSTEM

ITEM	CÓDIGO Nº DE PIEZAS CODE	QNT CT CTY	DENOMINAÇÃO / DENOMINACIÓN / DENOMINATION		
27	8002.106.835.00.0	1	Mola do Acelerador	Resorte del Acelerador	Accelerator Spring

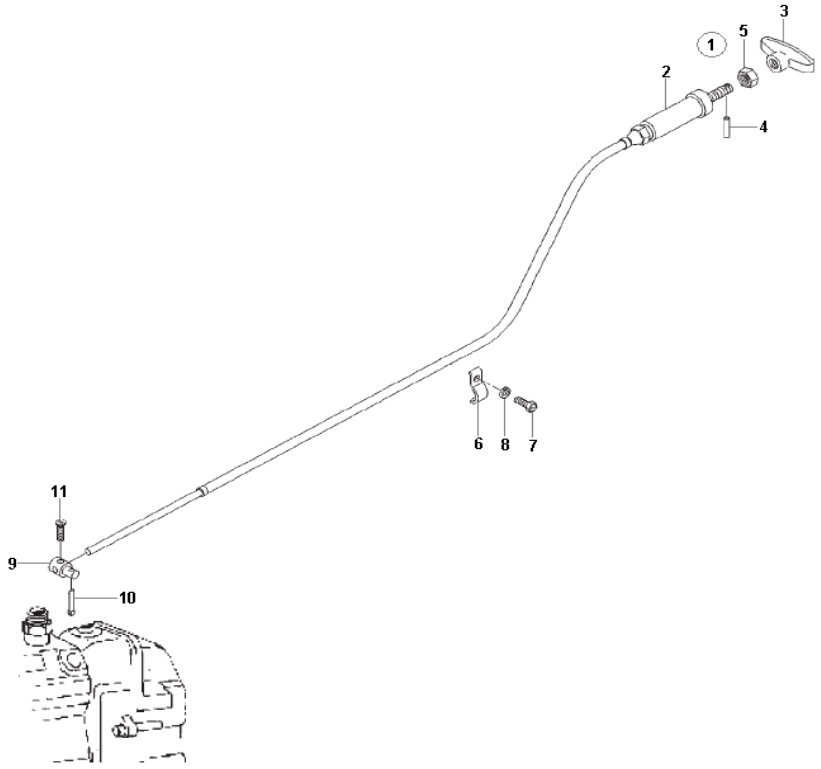

SISTEMA DO ACELERADOR - DISPOSITIVO DE PARADA
SISTEMA DEL ACELERADOR - DISPOSITIVO DE PARADA
ACCELERATOR SYSTEM - STOP DEVICE

ITEM	CÓDIGO Nº DE PIEZAS CODE	QNT CT CTY	DENOMINAÇÃO / DENOMINACIÓN / DENOMINATION		
1	8002.115.521.00.5	1	Cabo Completo - Inclui Itens 2	Cable Completo - Incluye Itenes	Complete Cable - Include Items
			ao 5	2 a 5	2 to 5
2	8002.115.522.00.3	1	Cabo do Estrangulador	Cable del Estrangulador	Choke Cable
3	6005.015.017.00.0	1	Manípulo	Manija	Maniple
4	4006.010.006.00.8	1	Bucha Elástica	Buje Elástica	Elastic Bushing
5	8002.115.514.00.0	1	Porca	Tuerca	Nut
6	6005.015.024.00.6	1	Fixador	Fijador	Fixator
7	4101.047.065.05.9	1	Parafuso M6X12	Tornillo M6X12	Screw M6X12
8	4103.012.007.07.4	1	Arruela Pressão A6	Arandela Presión A6	Spring Washer A6
9	8009.114.026.00.1	1	Pino	Pin	Pin
10	4009.010.004.00.7	1	Contrapino	Contrapin	Cotter-Pin
11	4101.012.050.04.5	1	Parafuso	Tornillo	Screw

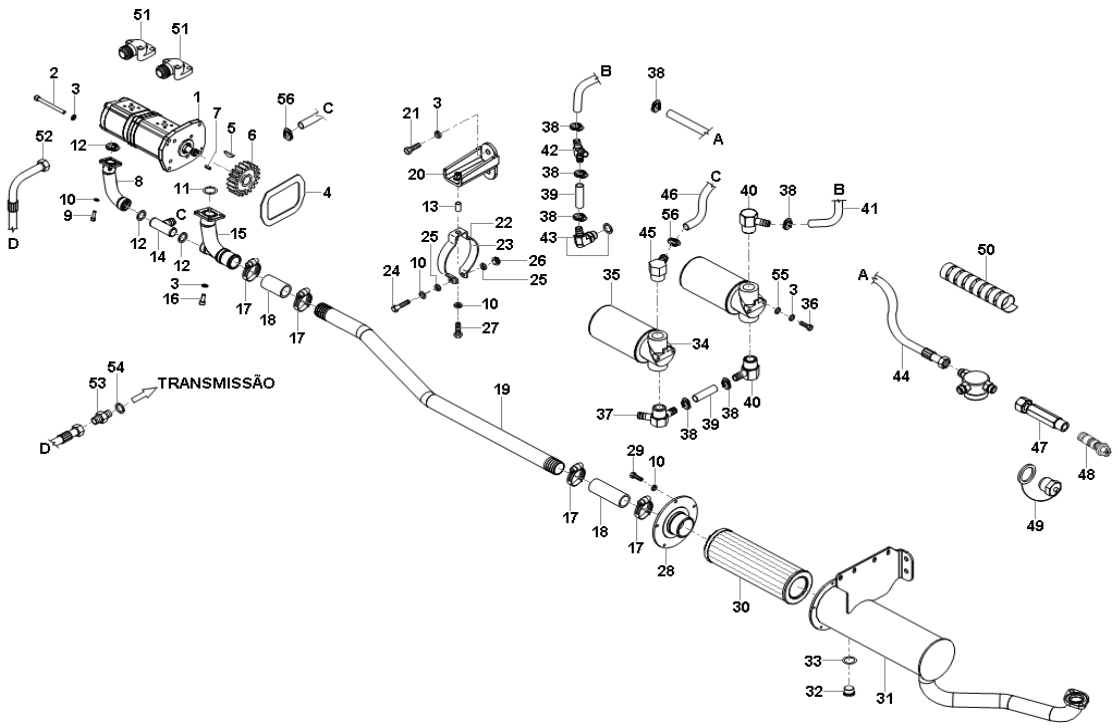

SISTEMA HIDRÁULICO - TUBULAÇÃO
SISTEMA HIDRÁULICO - TUBULACIÓN
HYDRAULIC SYSTEM - PIPING

ITEM	CÓDIGO Nº DE PIEZAS CODE	QNT CT CTY	DENOMINAÇÃO / DENOMINACIÓN / DENOMINATION		
1	8012.508.001.00.2	1	Bomba Hidráulica	Bomba Hidráulica	Hydraulic Pump
2.1	4101.037.084.05.2	2	Parafuso Allen	Tornillo Allen	Allen Screw
2.2	4101.037.093.01.2	2	Parafuso Allen	Tornillo Allen	Allen Screw
3	4103.012.009.02.1	14	Arruela Pressão A8	Arandela Presión A8	Spring Washer A8
4	8009.108.061.00.6	1	Junta	Junta	Joint
5	4005.011.000.00.2	1	Chaveta	Chaveta	Keyway
6	8009.108.425.00.3	1	Engrenagem	Engranaje	Gear
7	4006.011.012.00.5	2	Bucha Elástica	Buje Elástica	Elastic Bushing
8	8012.508.012.00.9	1	Terminal de Sucção	Terminal de Succión	Suction Terminal
9	4101.037.070.05.1	4	Parafuso Allen	Tornillo Allen	Allen Screw
10	4103.012.007.07.4	11	Arruela Pressão A6	Arandela Presión A6	Spring Washer A6
11	7007.002.003.00.0	1	Anel-O	Anillo-O	O'Ring
12	7003.001.019.00.6	3	Anel-O	Anillo-O	O'Ring
13	8002.109.551.00.0	1	Distanciador	Distanciador	Spacer
14	8012.508.009.00.5	1	Ligação da Sucção	Ligación de Succión	Suction Connection
15	8012.508.011.00.1	1	Terminal de Sucção	Terminal de Succión	Suction Terminal
16	4101.037.082.05.6	4	Parafuso Allen	Tornillo Allen	Allen Screw
17	6002.001.040.00.5	4	Abraçadeira	Abrazadera	Clamp
18	8012.108.608.00.8	2	Mangueira de Sucção	Manguera de Succión	Suction Hose
19	8012.508.023.00.6	1	Tubo Sucção	Tubo Succión	Suction Tube
20	8012.108.894.00.4	1	Suporte	Soporte	Support
21	4101.047.088.05.1	2	Parafuso M8X20	Tornillo M8X20	Screw M8X20
22	8009.108.419.00.6	1	Abraçadeira	Abrazadera	Clamp
23	1021.100.015.00.2	CN	Borracha	Caucho	Rubber
24	4101.047.074.00.2	1	Parafuso M6X40	Tornillo M6X40	Screw M6X40
25	4103.011.011.02.8	2	Arruela Lisa A6,4	Arandela Lisa A6,4	Flat Washer A6,4
26	4102.011.005.05.5	1	Porca M6	Tuerca M6	Nut M6
27	4101.047.073.00.4	1	Parafuso M6X35	Tornillo M6X35	Screw M6X35

AGRALE | AGRALE FÊNIX

SISTEMA HIDRÁULICO - TUBULAÇÃO
SISTEMA HIDRÁULICO - TUBULACIÓN
HYDRAULIC SYSTEM - PIPING

ITEM	CÓDIGO Nº DE PIEZAS CODE	QNT CT CTY	DENOMINAÇÃO / DENOMINACIÓN / DENOMINATION		
28	8012.508.014.00.5	1	Tampa	Tapa	Cover
29	4101.047.067.05.5	5	Parafuso M6X18	Tornillo M6X18	Screw M6X18
30	8012.508.025.00.1	1	Filtro	Filtro	Filter
31	8012.508.004.00.6	1	Alojamento do Filtro	Alojamiento del Filtro	Housing Filter
32	4010.010.017.00.7	1	Bujão	Bujón	Plug
33	4014.010.020.00.3	1	Anel de Vedação	Anillo de Vedación	Sealing Ring
34	8009.108.022.00.8	2	Filtro de Retorno - Inclui Item 35	Filtro de Retorno - Incluye Iten 35	Return Filter - Include Item 35
35	8009.108.164.00.8	2	Elemento	Elemento	Element
36	4101.057.085.05.4	4	Parafuso 5/16X5/8"	Tornillo 5/16X5/8"	Screw 5/16X5/8"
37	8012.508.037.00.6	1	Adaptador	Adaptador	Adapter
38	8013.108.562.00.5	7	Abraçadeira	Abrazadera	Clamp
39	1020.110.001.00.2	CN	Mangueira 23X15,88	Manguera 23X15,88	Hose 23X15,88
40	8009.108.480.00.8	2	Adaptador	Adaptador	Adapter
41	8012.508.028.00.5	1	Mangueira	Manguera	Hose
42	6011.006.070.00.8	1	"T" Espigão	"T" Espigón	"T" Jetty
43	8012.108.917.00.3	1	Joelho Orientável	Rodilla Orientable	Orientable Knee
44	8012.108.928.00.0	1	Mangueira de Retorno	Manguera de Retorno	Return Hose
45	8009.108.094.00.7	1	Adaptador	Adaptador	Adapter
46	8012.508.031.00.9	1	Mangueira	Manguera	Hose
47	8012.508.035.00.0	1	Adaptador	Adaptador	Adapter
48	8013.108.471.00.9	1	Engate Rápido - Inclui Item 49	Enganche Rápido-Incluye Item 49	Fast Coupling - Include Item 49
49	8013.108.470.00.1	1	Tampa Preta	Tapa Negra	Black Cover
50	1021.140.021.00.2	CN	Protetor Espiral	Protector Espiral	Spiral Protector
51	8013.108.544.00.3	2	Flange de Pressão	Brida de Presión	Pression Flange
52	8012.508.027.00.7	1	Mangueira Alta pressão	Manguera Alta Presión	High Pression Hose
53	8012.108.665.00.8	1	União Macho	Unión Macho	Male Union
54	4014.010.037.00.7	1	Anel de Vedação	Anillo de Vedación	Sealing Ring
55	4103.011.013.01.6	4	Arruela Lisa A8,4	Arandela Lisa A8,4	Flat Washer A8,4
56	8013.108.011.00.3	2	Abraçadeira	Abrazadera	Clamp

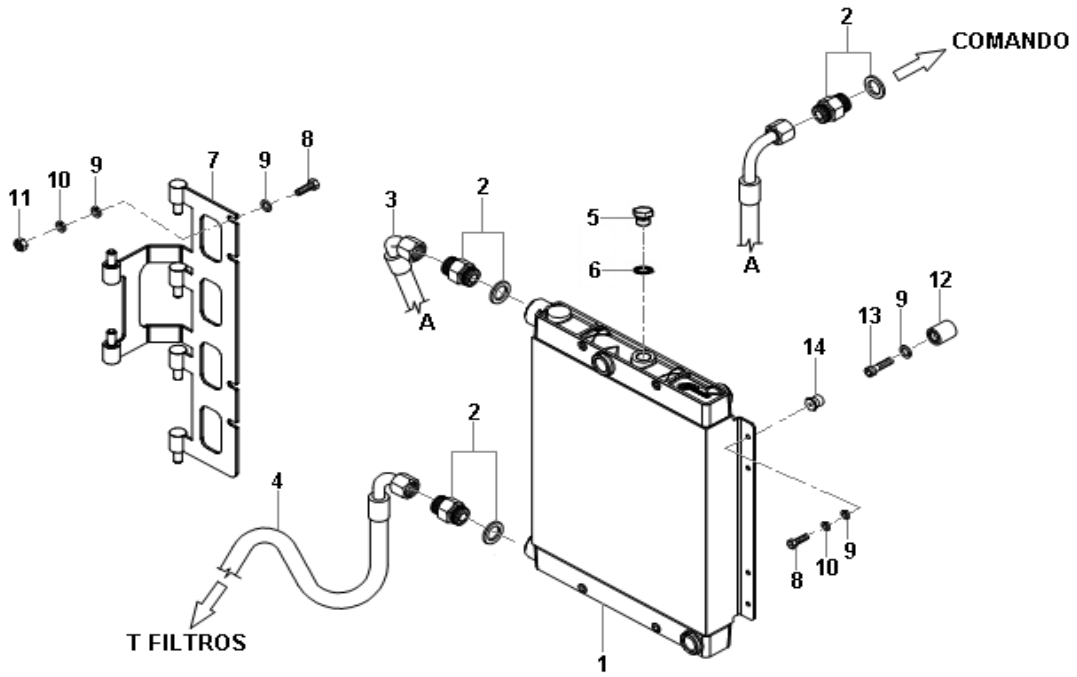

SISTEMA HIDRÁULICO - RADIADOR DO ÓLEO
SISTEMA HIDRÁULICO - RADIADOR DEL ACEITE
HYDRAULIC SYSTEM - OIL RADIATOR

ITEM	CÓDIGO Nº DE PIEZAS CODE	QNT CT CTY	DENOMINAÇÃO / DENOMINACIÓN / DENOMINATION		
1	8012.508.032.00.7	1	Radiador do Óleo	Radiador del Aceite	Oil Radiator
2	8013.108.243.00.2	3	União Macho	Unión Macho	Male Union
3	8012.508.042.00.6	1	Mangueira Retorno	Manguera Retorno	Return Hose
4	8012.508.044.00.2	1	Mangueira Retorno	Manguera Retorno	Return Hose
5	8012.104.656.00.1	1	Tampão	Tapón	Plug
6	4014.010.037.00.7	1	Anel de Vedação	Anillo de Vedación	Sealing Ring
7	8012.504.013.00.1	1	Dobradiça	Bisagra	Hinge
8	4101.047.066.07.3	6	Parafuso M6X16	Tornillo M6X16	Screw M6X16
9	4103.024.008.01.1	12	Arruela Lisa A6,4	Arandela Lisa A6,4	Flat Washer A6,4
10	4103.012.007.07.4	6	Arruela Pressão A6	Arandela Presión A6	Spring Washer A6
11	4102.011.005.05.5	4	Porca M6	Tuerca M6	Nut M6
12	8007.107.042.00.1	2	Olhal de Pressão	Ojal de Presión	Pression Bolt
13	4101.037.070.05.1	2	Parafuso Allen M6X20	Tornillo Allen M6X20	Allen Screw M6X20
14	8007.107.041.00.3	2	Botão de Pressão	Botón de Presión	Pression Button

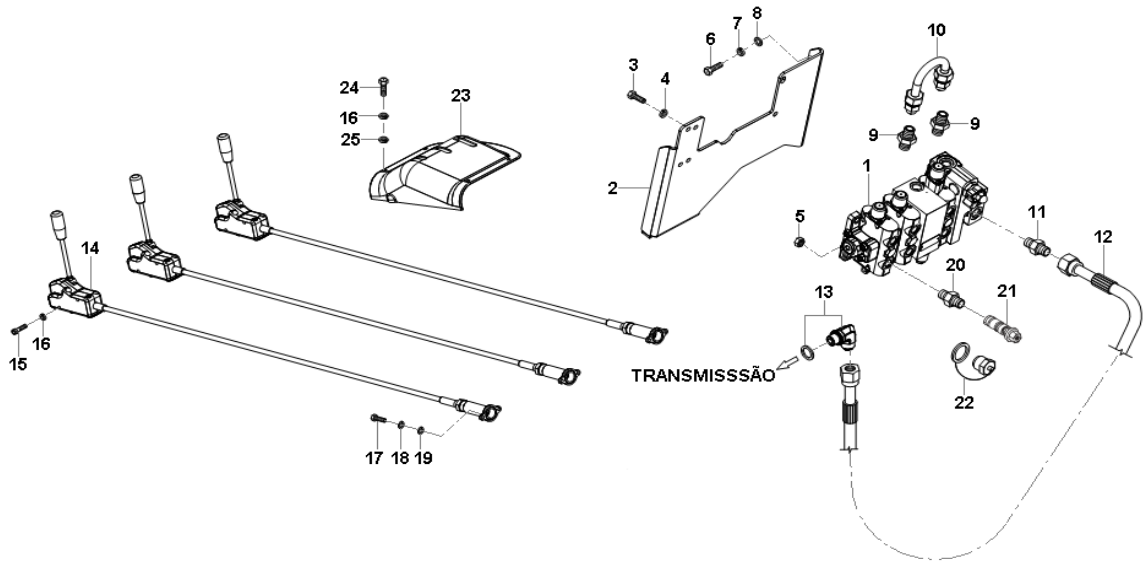

SISTEMA HIDRÁULICO - COMANDO HIDRÁULICO
SISTEMA HIDRÁULICO - COMANDO HIDRÁULICO
HYDRAULIC SYSTEM - HYDRAULIC COMMAND

ITEM	CÓDIGO Nº DE PIEZAS CODE	QNT CT CTY	DENOMINAÇÃO / DENOMINACIÓN / DENOMINATION		
1	8012.508.033.00.5	1	Comando Hidráulico	Comando Hidraulico	Hydraulic Command
2	8012.507.063.00.3	1	Suporte	Soporte	Support
3	4101.048.009.05.6	4	Parafuso M10X35	Tornillo M10X35	Screw M10X35
4	4103.012.010.01.1	4	Arruela Pressão A10	Arandela Presión A10	Spring Washer A10
5	4102.011.011.05.3	4	Porca M10	Tuerca M10	Nut M10
6	4101.047.090.05.7	4	Porca M8X25	Tuerca M8X25	Nut M8X25
7	4103.012.009.02.1	4	Arruela Pressão A8	Arandela Presión A8	Spring Washer A8
8	4103.011.013.01.6	4	Arruela Lisa A8,4	Arandela Lisa A8,4	Flat Washer A8,4
9	8009.108.161.00.4	2	União Macho	Unión Macho	Male Union
10	8012.508.013.00.7	1	Tubo	Tubo	Tube
11	8013.108.118.00.6	1	União Macho	Unión Macho	Male Union
12	8012.508.041.00.8	1	Mangueira	Manguera	Hose
13	8008.108.669.00.8	1	Joelho	Rodilla	Knee
14.1	8012.508.034.00.3	1	Acionamento Hidráulico Verde	Accionamiento Hidráulico Verde	Green Hydraulic Actuation
14.2	8012.508.039.00.2	2	Acionamento Hidráulico	Accionamiento Hidráulico Rojo	Red Hydraulic Actuation
			Vermelho		
15	4101.037.079.05.2	6	Parafuso Allen	Tornillo Allen	Allen Screw
16	4103.012.007.01.7	11	Arruela Pressão A6	Arandela Presión A6	Spring Washer A6
17	4101.037.059.05.4	6	Parafuso M5X16	Tornillo M5X16	Screw M5X16
18	4103.012.006.01.9	6	Arruela Pressão A5	Arandela Presión A5	Spring Washer A5
19	4103.011.010.01.2	6	Arruela Lisa A5,3	Arandela Lisa A5,3	Flat Washer A5,3
20	8016.108.046.00.2	6	União Macho	Unión Macho	Male Union
21.1	8013.108.192.00.1	4	Engate Rápido Vermelho	Enganche Rápido Rojo - Incluye	Red Fast Coupling - Include
			Inclui Item 22.1	Iten 22.1	Item 22.1
21.2	8013.108.193.00.9	2	Engate Rápido Verde - Inclui	Enganche Rápido Verde - Incluye	Green Fast Coupling - Include
			Item 22.2	Iten 22.2	Item 22.2
22.1	8009.108.165.00.5	1	Tampa Vermelha	Tapa Roja	Red Cover
22.2	8013.108.135.00.0	1	Tampa Verde	Tapa Verde	Green Cover

AGRALE | AGRALE FÊNIX

SISTEMA HIDRÁULICO - COMANDO HIDRÁULICO
SISTEMA HIDRÁULICO - COMANDO HIDRÁULICO
HYDRAULIC SYSTEM - HYDRAULIC COMMAND

ITEM	CÓDIGO Nº DE PIEZAS CODE	QNT CT CTY	DENOMINAÇÃO / DENOMINACIÓN / DENOMINATION		
23	8012.507.074.00.0	1	Revestimento Alavancas	Revestimiento Palancas	Levers Coating
24	4101.086.008.03.6	5	Parafuso Allen M6X25	Tornillo Allen M6X25	Allen Screw M6X25
25	4103.024.008.01.1	5	Arruela Lisa A6,4	Arandela Lisa A6,4	Flat Washer A6,4

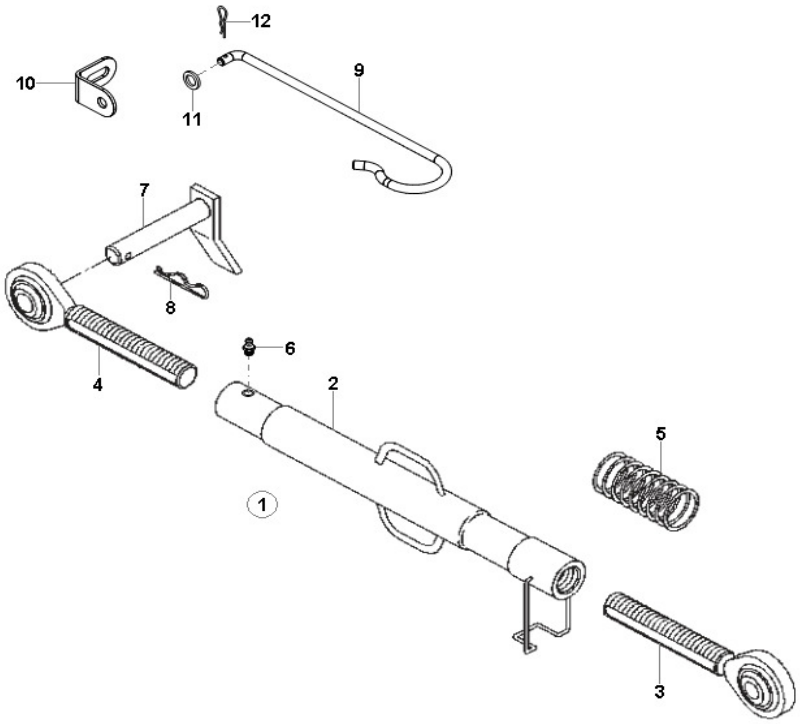

SISTEMA HIDRÁULICO - BRAÇO TERCEIRO PONTO
SISTEMA HIDRÁULICO - BRAZO TERCER PUNTO
HYDRAULIC SYSTEM - THIRD POINT ARM

ITEM	CÓDIGO Nº DE PIEZAS CODE	QNT CT CTY	DENOMINAÇÃO / DENOMINACIÓN / DENOMINATION		
1	8012.108.690.00.6	1	Braço Terceiro Ponto - Inclui	Brazo Tercer Punto - Incluye	Third Point Arm - Include
			Itens 2 ao 6	Itenes 2 a 6	Items 2 to 6
2	8012.108.931.00.4	1	Tubo	Tubo	Tube
3	8012.108.932.00.2	1	Terminal	Terminal	Terminal
4	8012.108.933.00.0	1	Terminal	Terminal	Terminal
5	8012.108.694.00.8	1	Mola	Resorte	Spring
6	4003.010.010.00.7	1	Graxeira	Engrasadora	Grease
7	8012.108.739.00.1	1	Pino	Pin	Pin
8	8002.108.051.00.2	1	Grampo	Gancho	Clamp
9	8012.108.890.00.2	1	Gancho	Gancho	Clamp
10	8015.107.035.00.8	1	Suporte	Soporte	Support
11	4103.011.013.01.6	1	Arruela Lisa A8,4	Arandela Lisa A8,4	Flat Washer A8,4
12	4009.010.008.00.8	1	Contrapino	Contrapin	Cotter-Pin

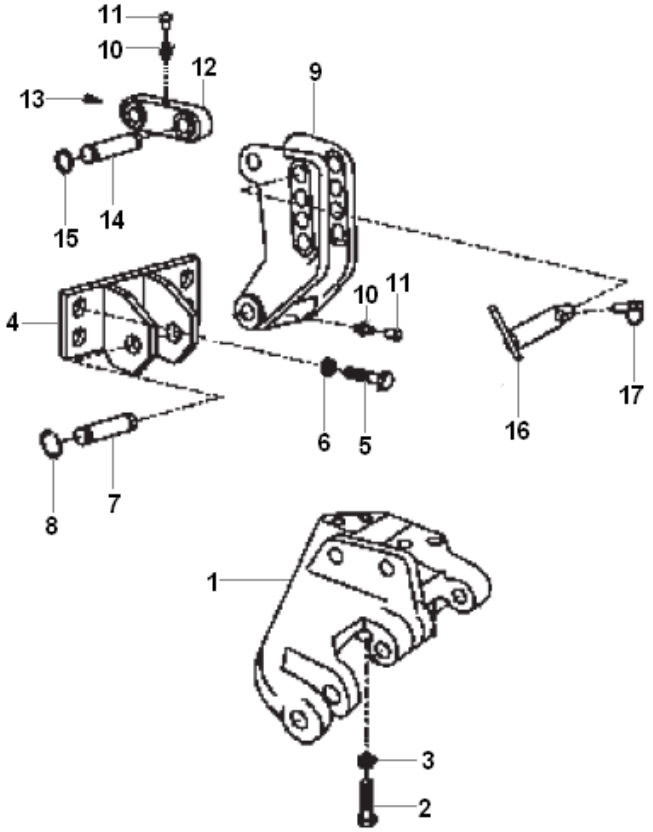

SISTEMA HIDRÁULICO - FIXAÇÃO BRAÇOS
SISTEMA HIDRÁULICO - FIJACIÓN BRAZOS
HIDRAULIC SYSTEM - FIXING ARMS

ITEM	CÓDIGO Nº DE PIEZAS CODE	QNT CT QTY	DENOMINAÇÃO / DENOMINACIÓN / DENOMINATION				5105.4	5105.4 C/ INVERSOR	5105.4 S. REDUTOR	
1.1	8012.108.176.00.6	01	Suporte Esquerdo	Soporte Izquierdo	Support Left		x	x	x	
1.2	8012.108.173.00.3	01	Suporte Direito	Soporte Derecho	Support Right		x	x	x	
2.1	8012.108.133.00.7	04	Parafuso M16X45	Tornillo M16X45	Screw M16X45		x	x	x	
2.2	8012.108.249.00.0	04	Parafuso M16X50	Tornillo M16X50	Screw M16X50		x	x	x	
2.3	8012.104.518.00.3	04	Parafuso M16X80	Tornillo M16X80	Screw M16X80		x	x	x	
3	8012.103.217.00.3	12	Arruela	Arandela	Washer		x	x	x	
4	8012.108.769.00.9	01	Placa	Placa	Plate		x	x	x	
5	8012.108.170.00.9	04	Parafuso	Tornillo	Screw		x	x	x	
6	8012.101.042.00.7	04	Arruela	Arandela	Washer		x	x	x	
7	8012.108.495.00.0	01	Pino	Perno	Pin		x	x	x	
8	8012.108.168.00.3	02	Anel Elástico	Anillo Elastico	Elastic Ring		x	x	x	
9	8012.108.161.00.8	01	Suporte	Soporte	Bracket		x	x	x	
10	4003.010.008.00.1	01	Graxeira Am10x1 71412	Grasera Am10x1 71412	Grease Am10x1 71412		x	x	x	
11	8012.102.057.00.4	02	Capa	Capa	Cover		x	x	x	
12	8012.108.167.00.5	01	Biela	Biela	Rod		x	x	x	
13	8012.108.165.00.9	01	Batente	Tope	Bumper		x	x	x	
14	8012.108.166.00.7	02	Pino	Perno	Pin		x	x	x	
15	8012.108.160.00.0	04	Anel	Anillo	Ring		x	x	x	
16	8012.108.163.00.4	01	Pino	Perno	Pin		x	x	x	
17	8012.108.135.00.2	01	Grampo	Grapo	Cramp		x	x	x	

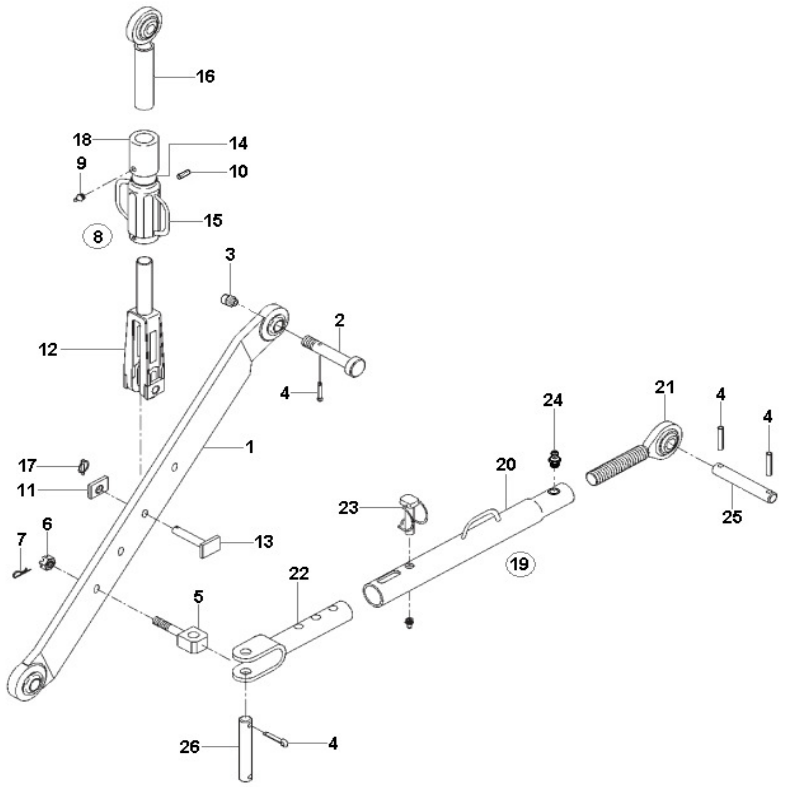

SISTEMA HIDRÁULICO - BRAÇOS HIDRÁULICOS
SISTEMA HIDRÁULICO - BRAZOS HIDRÁULICOS
HYDRAULIC SYSTEM - HYDRAULIC ARMS

ITEM	CÓDIGO Nº DE PIEZAS CODE	QNT CT CTY	DENOMINAÇÃO / DENOMINACIÓN / DENOMINATION		
1	8012.108.919.00.9	2	Braço Inferior	Brazo Inferior	Less Arm
2	8012.108.263.00.2	2	Pino	Pin	Pin
3	4003.010.025.00.5	2	Graxeira	Engrasadora	Grease
4	4006.010.091.00.0	10	Bucha Elástica	Buje Elástica	Elastic Bushing
5	8012.108.708.00.6	2	Pino Roscado	Pin Roscado	Threaded Pin
6	4102.012.021.06.9	2	Porca Castelo M18X1,5	Porca Castelo M18X1,5	Bonnet Nut M18X1,5
7	4009.010.018.00.7	2	Contrapino	Contrapin	Cotter-Pin
8	8012.108.695.00.0	2	Braço Nivelador - Inclui Itens	Brazo Nivelador - Incluye Itenes	Levy Must Arm - Include Items
			9 ao 18	9 a 8	9 to 8
9	4003.010.008.00.1	1	Graxeira	Engrasadora	Grease
10	4006.010.063.00.9	1	Bucha Elástica	Buje Elástica	Elastic Bushing
11	8012.108.698.00.9	1	Guia	Guía	Guide
12	8012.108.697.00.1	1	Garfo	Horquilla	Fork
13	8012.108.920.00.7	1	Pino	Pin	Pin
14	8012.108.929.00.8	1	Tubo	Tubo	Tube
15	8013.108.501.00.3	1	Alça	Alza	Handle
16	8012.108.696.00.3	1	Terminal Rótula	Terminal Rótula	Kneecap Terminal
17	8012.108.921.00.5	1	Grampo	Gancho	Clamp
18	8013.108.508.00.8	1	Protetor	Protector	Protector
19	8012.108.701.00.1	2	Braço Estabilizador - Inclui	Brazo Estabilizador - Incluye	Stabilizer Arm - Include Items
			Itens 20 ao 24	Itenes 20 a 24	20to 24
20	8012.108.702.00.9	1	Tubo	Tubo	Tube
21	8012.108.703.00.7	1	Terminal Rótula	Terminal Rótula	Kneecap Terminal
22	8012.108.704.00.5	1	Terminal Garfo	Terminal Horquilla	Fork Terminal
23	8012.108.705.00.2	1	Pino	Pin	Pin
24	4003.010.014.00.9	1	Graxeira	Engrasadora	Grease
25	8012.108.175.00.8	2	Pino	Pin	Pin
26	8012.108.709.00.4	2	Pino	Pin	Pin

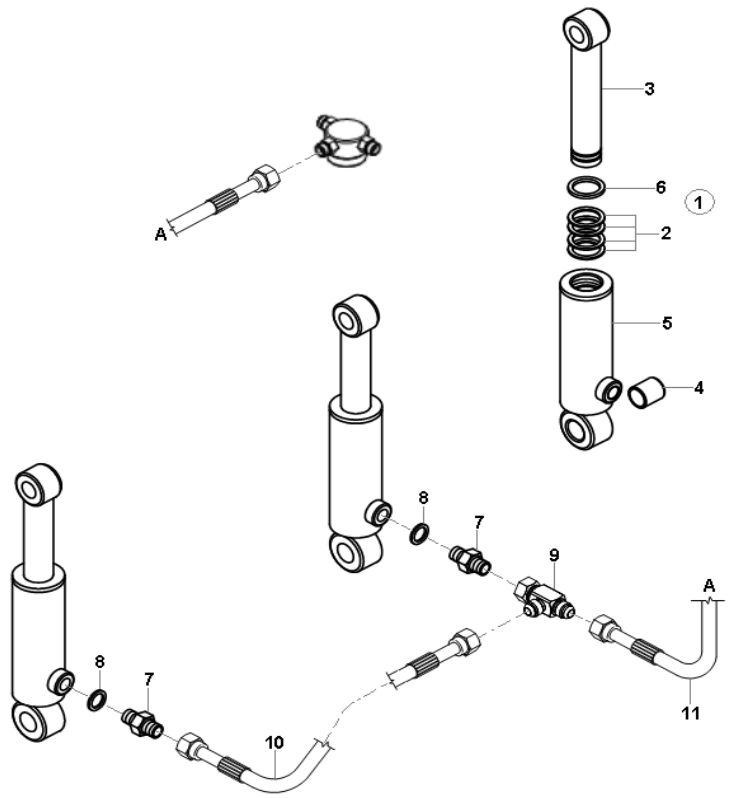

SISTEMA HIDRÁULICO - CILINDROS HIDRÁULICOS
SISTEMA HIDRÁULICO - CILINDROS HIDRÁULICOS
HYDRAULIC SYSTEM - HYDRAULIC CYLINDERS

ITEM	CÓDIGO Nº DE PIEZAS CODE	QNT CT CTY	DENOMINAÇÃO / DENOMINACIÓN / DENOMINATION		
1	8012.108.726.00.8	2	Cilindro Hidráulico - Inclui Itens	Cilindro Hidráulico - Incluye	Hydraulic Cylinder - Include
			2 ao 6	Itenes 2 a 6	Items 2 to 6
2	8012.108.728.00.4	1	Reparo Cilindro	Reparación Cilindro	Cylinder Repairing
3	8012.108.731.00.8	1	Haste - Inclui Item 4	Varilla - Incluye Iten 4	Stem - Include Item 4
4	8012.108.727.00.6	2	Bucha	Buje	Bushing
5	8012.108.730.00.0	1	Camisa - Inclui Item 4	Camisa - Incluye Iten 4	Jacket - Include Item 4
6	8012.108.729.00.2	1	Anel de Segurança	Anillo de Seguridad	Safety Ring
7	8012.108.626.00.0	2	União Macho	Unión Macho	Male Union
8	4014.010.020.00.3	2	Anel de Vedação	Anillo de Vedación	Sealing Ring
9	8012.108.627.00.8	1	Adaptador	Adaptador	Adapter
10	8012.108.624.00.5	1	Mangueira Pressão	Manguera presión	Spring Hose
11	8012.108.742.00.5	1	Mangueira Pressão	Manguera presión	Spring Hose

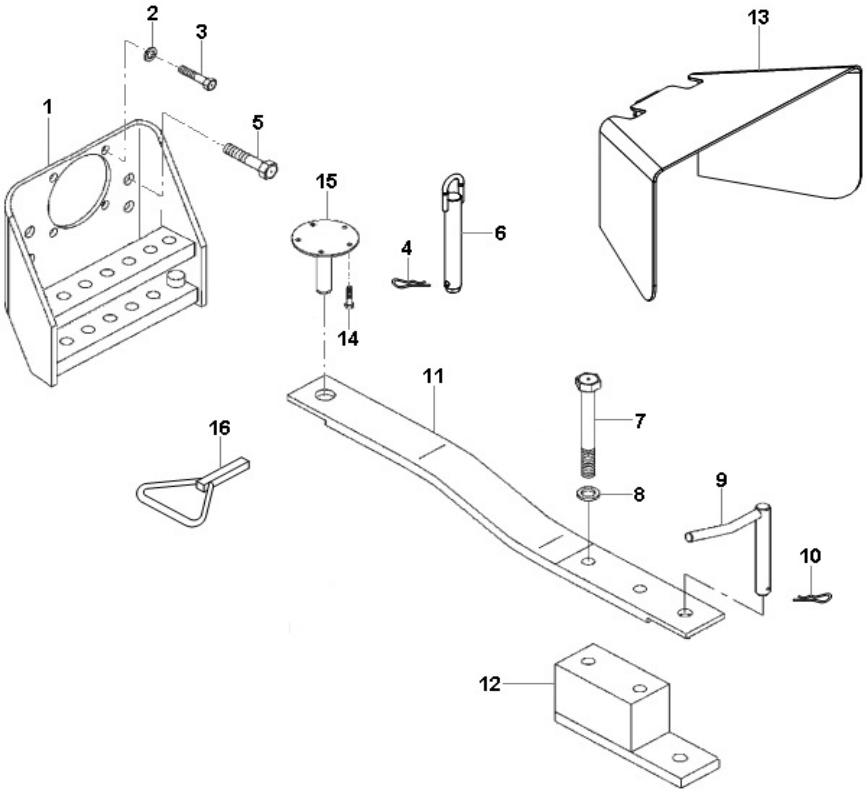

BARRA DE TRAÇÃO E PROTETOR TDP
BARRA DE TRACCIÓN Y PROTECTOR TDP
DRAW BAR AND TDP PROTECTION

ITEM	CÓDIGO Nº DE PIEZAS CODE	QNT CT CTY	DENOMINAÇÃO / DENOMINACIÓN / DENOMINATION		
1	8012.108.584.00.1	1	Suporte	Soporte	Support
2	4013.012.011.01.9	4	Arruela	Arandela	Washer
3	4101.048.024.05.5	4	Parafuso M12X30	Tornillo M12X30	Screw M12X30
4	8002.108.051.00.2	2	Grampo	Gancho	Clamp
5	8013.108.456.00.0	4	Parafuso	Tornillo	Screw
6	8009.108.660.00.5	2	Pino	Pin	Pin
7	4101.046.039.05.5	2	Parafuso M18X70	Tornillo M18X70	Screw M18X70
8	4103.012.014.01.3	2	Arruela B18	Arandela B18	Washer B18
9	8009.108.658.00.9	1	Pino	Pin	Pin
10	8009.108.186.00.1	1	Grampo	Gancho	Clamp
11	8012.108.579.00.1	1	Barra de Tração	Barra de Tracción	Draw Bar
12	8012.108.604.00.7	1	Reforço Barra	Refuerzo Barra	Reiforcing Bar
13	8012.104.922.00.7	1	Protetor TDP	Protector TDP	TDP Protection
14	4101.048.006.06.0	5	Parafuso M10X25	Tornillo M10X25	Screw M10X25
15	8012.108.185.00.7	1	Pino	Pin	Pin
16	8002.108.169.00.2	1	Grampo	Gancho	Clamp

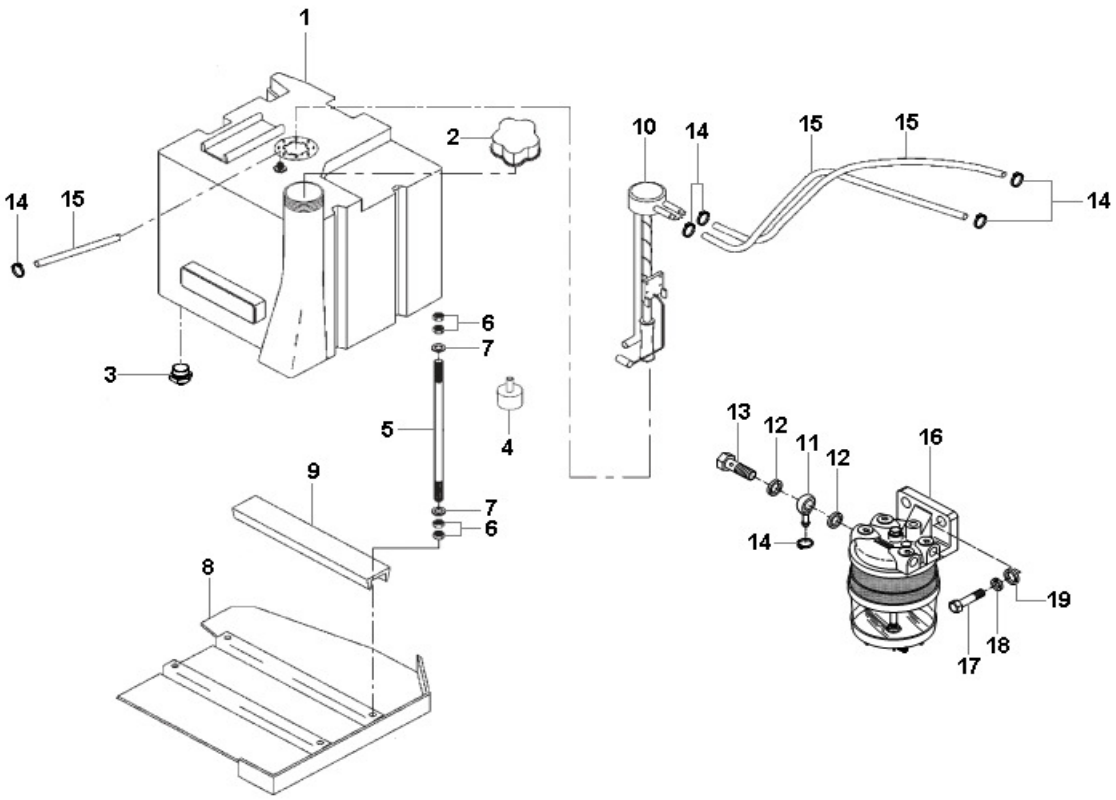

SISTEMA DE ALIMENTAÇÃO
SISTEMA DE ALIMENTACIÓN
FEEDING SYSTEM

ITEM	CÓDIGO Nº DE PIEZAS CODE	QNT CT CTY	DENOMINAÇÃO / DENOMINACIÓN / DENOMINATION		
1	8012.106.005.00.9	1	Tanque do Combustível - Inclui	Tanque de Combustible - Incluye	Fuel Tank - Include Items 2
			Itens 2 e 3	Itenes 2 y 3	and 3
2	8012.106.055.00.4	1	Tampa	Tapa	Cover
3	6116.006.055.00.5	1	Niple Dreno	Niple Dreno	Drain Nipple
4	8005.107.577.00.0	4	Coxim	Cojinete	Coxim
5	8012.106.052.00.1	4	Prisioneiro	Prisionero	Prisioner
6.1	4102.011.011.05.3	4	Porca M10	Tuerca M10	Nut M10
6.2	4102.023.006.05.9	4	Porca Freno M10	Tuerca Freno M10	Freno Nut M10
7	4103.011.015.01.1	4	Arruela Lisa A10,5	Arandela Lisa A10,5	Flat Washer A10,4
8	8012.106.040.00.6	1	Protetor	Protector	Protector
9	8012.106.043.00.0	2	Perfil Protetor	Perfil Protector	Protector Profile
10	8012.111.301.00.5	1	Sensor Nível do Combustível	Sensor Nivel de Combustible	Fuel Level Sensor
11	8013.106.071.00.9	2	Terminal	Terminal	Terminal
12	4014.010.020.00.3	4	Anel de Vedação	Anillo de Vedación	Sealing Ring
13	4101.055.023.04.0	2	Parafuso Oco	Tornillo Hueco	Hollow Screw
14	7006.011.041.00.1	7	Abraçadeira	Abrazadera	Clamp
15.1	1020.100.015.00.4	CN	Mangueira 17,5X10	Manguera 17,5X10	Hose 17,5X10
15.2	1020.100.001.00.4	CN	Mangueira 15,8X7,93	Manguera 15,8X7,93	Hose 15,8X7,93
16	8013.106.062.00.8	1	Filtro Sedimentador	Filtro Sedimentador	Separate Filter
17	4101.047.094.05.9	2	Parafuso M8X35	Tornillo M8X35	Screw M8X35
18	4103.012.009.02.1	2	Arruela Pressão A8	Arandela Presión A8	Spring Washer A8
19	4103.011.013.01.6	2	Arruela Lisa A8,4	Arandela Lisa A8,4	Flat Washer A8,4

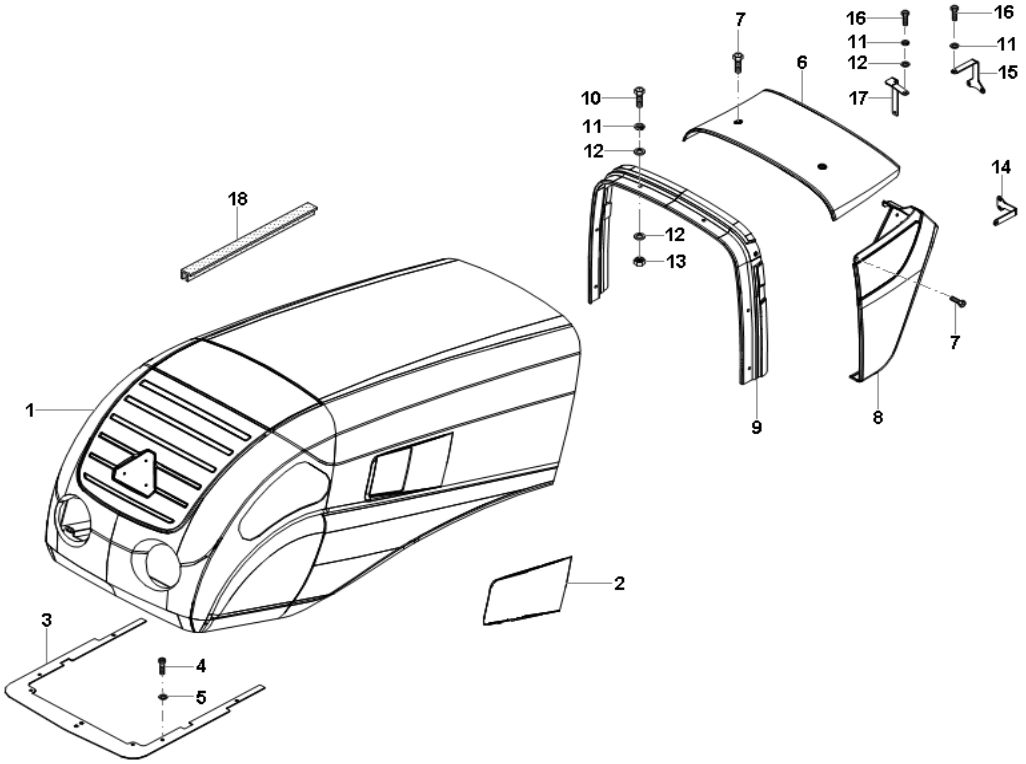

CAPÔ E FECHAMENTOS DIANTEIROS
CAPÓ Y CERRAMIENTOS DELANTEROS
HOOD AND FRONT CLOSING

ITEM	CÓDIGO Nº DE PIEZAS CODE	QNT CT CTY	DENOMINAÇÃO / DENOMINACIÓN / DENOMINATION		
1	8012.507.046.00.8	1	Capô	Capó	Hood
2	8013.101.082.00.1	1	Isolante	Aislante	Insulating
3	8012.507.017.00.9	1	Fechamento	Cerramiento	Closing
4	4101.037.082.05.6	4	Parafuso M8X20	Tornillo M8X20	Screw M8X20
5	4103.012.009.02.1	4	Arruela Pressão A8	Arandela Presión A8	Spring Washer A8
6	8012.511.008.00.2	1	Fechamento Superior	Cerramiento Superior	Superior Closing
7	4101.080.021.07.6	8	Parafuso Philips M5X30	Tornillo Philips M5X30	Philips Screw M5X30
8.1	8012.511.009.00.0	1	Lateral Esquerdo	Lateral Izquierdo	Left Side
8.2	8012.511.010.00.8	1	Lateral Direito	Lateral Derecho	Right Side
9	8012.511.012.00.4	1	Fechamento Frontal	Cerramiento Frontal	Frontal Closing
10	4101.086.008.03.6	6	Parafuso Allen M6X25	Tornillo Allen M6X25	Allen Screw M6X25
11	4103.012.007.07.4	10	Arruela Pressão A6	Arandela Presión A6	Spring Washer A6
12	4103.011.011.02.8	14	Arruela Lisa A6,4	Arandela Lisa A6,4	Flat Washer A6,4
13	4102.011.005.05.5	6	Porca M6	Tuerca M6	Nut M6
14	8012.507.033.00.6	4	Suporte Painel	Soporte Panel	Panel Support
15	8012.507.032.00.8	2	Suporte Painel	Soporte Panel	Panel Support
16	4101.047.069.07.7	4	Parafuso M6X25	Tornillo M6X25	Screw M6X25
17.1	8012.511.021.00.5	1	Suporte Esquerdo	Soporte Izquierdo	Left Support
17.2	8012.511.022.00.3	1	Suporte Direito	Soporte Derecho	Right Support
18	1021.100.035.00.0	CN	Perfil Borracha	Perfil Goma	Rubber Profile

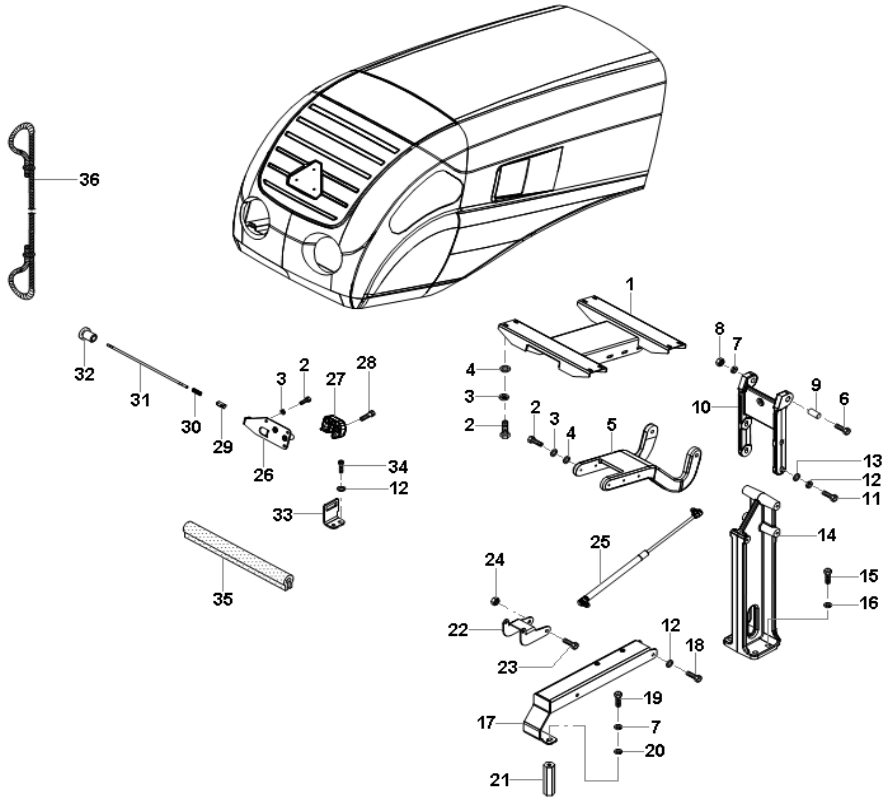

ARTICULAÇÃO E TRAVA DO CAPÔ
ARTICULACIÓN Y TRABA DEL CAPÓ
HOOD ARTICULATION AND LOCK

ITEM	CÓDIGO Nº DE PIEZAS CODE	QNT CT CTY	DENOMINAÇÃO / DENOMINACIÓN / DENOMINATION		
1	8012.507.081.00.5	1	Suporte do Capô	Soporte del Capó	Hood Support
2	4101.047.068.05.3	17	Parafuso M6X20	Tornilo M6X20	Screw M6X20
3	4103.012.007.07.4	17	Arruela Pressão A6	Arandela Presión A6	Spring Washer A6
4	4103.024.008.01.1	14	Arruela Lisa A6,4	Arandela Lisa A6,4	Flat Washer A6,4
5	8012.507.080.00.7	1	Dobradiça Superior	Bisagra Superior	Superior Hinge
6	4101.045.057.05.8	2	Parafuso M10X55	Tornillo M10X55	Screw M10X55
7	4103.012.010.01.1	2	Arruela Pressão A10	Arandela Presión A10	Spring Washer A10
8	4102.023.006.05.9	2	Porca Freno M10	Tuerca Freno M10	Lock Nut M10
9	6001.015.045.00.0	2	Bucha	Buje	Bushing
10	8012.507.079.00.9	1	Dobradiça Inferior	Bisagra Inferior	Lower Hinge
11.1	4101.047.094.05.9	3	Parafuso M8X35	Tornillo M8X35	Screw M8X35
11.2	4101.037.089.05.1	1	Parafuso Allen M8X40	Tornillo Allen M8X40	Allen Screw M8X40
12	4103.012.009.01.3	8	Arruela Pressão A8	Arandela Presión A8	Spring Washer A8
13	4103.024.011.01.5	4	Arruela Lisa A8,4	Arandela Lisa A8,4	Flat Washer A8,4
14	8012.507.078.00.1	1	Torre	Torre	Tower
15	4101.048.026.05.0	4	Parafuso M12X35	Tornillo M12X35	Screw M12X35
16	4103.012.011.01.9	4	Arruela Pressão A12	Arandela Presión A12	Spring Washer A12
17	8012.507.086.00.4	1	Suporte Mola Gás	Soporte Resorte Gas	Spring Gas Support
18	4101.047.088.05.1	2	Parafuso M8X20	Tornillo M8X20	Screw M8X20
19	4101.048.006.05.2	1	Parafuso M10X25	Tornillo M10X25	Screw M10X25
20	4103.024.013.01.1	1	Arruela Lisa B10,5	Arandela Lisa B10,5	Flat Washer B10,5
21	8012.501.018.00.3	1	Distanciador	Distanciador	Spacer
22	8012.507.085.00.6	1	Dobradiça Mola Gás	Bisagra Resorte Gas	Spring Gas Hinge
23	4101.045.043.04.1	1	Parafuso M8X80	Tornilllo M8X80	Screw M8X80
24	4102.014.011.05.0	1	Porca Freno M8	Tureca Freno M8	Lock Nut M8
25	8012.507.094.00.8	2	Mola Gás	Resorte Gas	Spring Gas
26	8012.507.036.00.9	1	Suporte Fechadura	Soporte Cerradura	Lock Support
27	6007.013.529.00.2	1	Fechadura	Cerradura	Lock

AGRALE | AGRALE FÊNIX

ARTICULAÇÃO E TRAVA DO CAPÔ
ARTICULACIÓN Y TRABA DEL CAPÓ
HOOD ARTICULATION AND LOCK

ITEM	CÓDIGO Nº DE PIEZAS CODE	QNT CT CTY	DENOMINAÇÃO / DENOMINACIÓN / DENOMINATION		
28	4101.067.039.05.9	2	Parafuso Allen M8X35	Tornillo Allen M8X25	Allen Screw M8X25
29	8012.507.035.00.1	1	Acionador Fechadura	Accionador Cerradura	Lock Actuador
30	7006.007.019.00.3	1	Mola	Resorte	Spring
31	8012.507.034.00.4	1	Haste	Varilla	Rod
32	8009.105.047.00.8	1	Puxador	Manilla	Knob
33	8012.507.040.00.1	1	Trava do Capô	Traba del Cubierto	Hood Lock
34	4101.037.082.05.6	2	Parafuso Allen M10X55	Tornillo Allen M10X55	Allen Screw M10X55
35	8012.507.104.00.5	1	Guarnição	Guarnición	Trim
36	8012.507.129.00.2	1	Corda	Cuerda	Rope

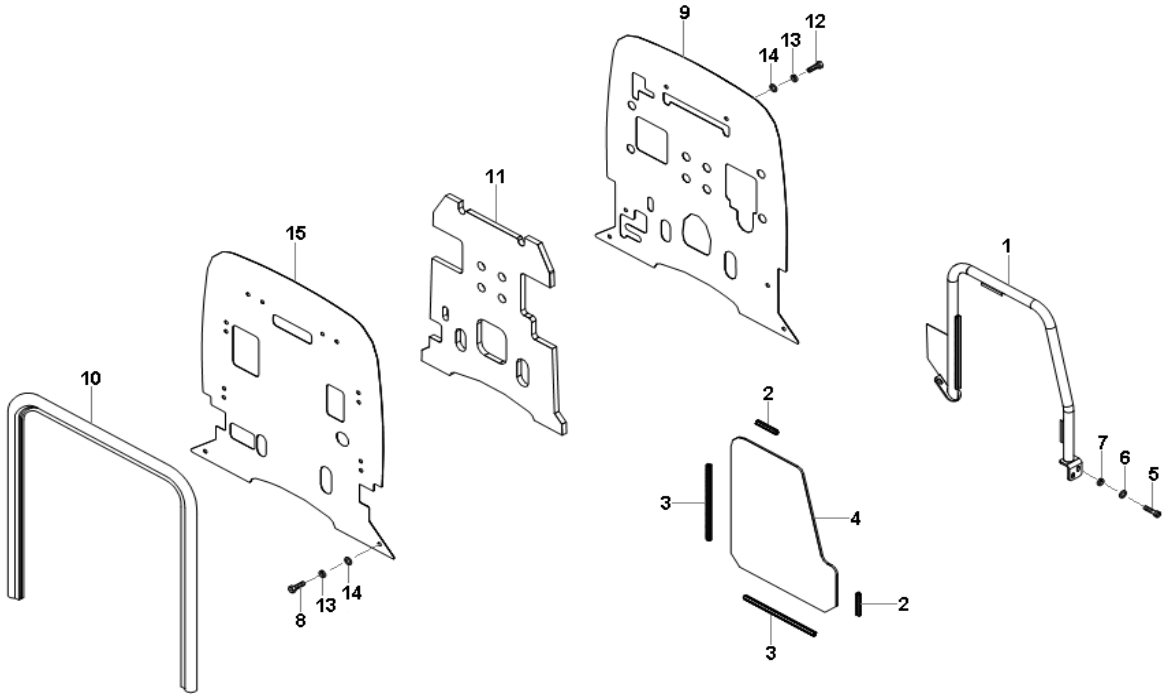

CHAPA CORTA FOGO E DEFLETORES
PLACA CONTRAFUEGO Y DEFLECTORES
FIRE PLATE AND DEFLECTORES

ITEM	CÓDIGO Nº DE PIEZAS CODE	QNT CT CTY	DENOMINAÇÃO / DENOMINACIÓN / DENOMINATION		
1	8012.507.041.00.9	2	Defletor - Inclui Itens 2 ao 14	Deflector - Incluye Itenes 2 a 14	Deflector-Include Items 2 to 14
2	8012.107.579.00.4	2	Perfil do Vidro	Perfil del Vidrio	Glass Profile
3	8012.107.586.00.7	2	Perfil do Vidro	Perfil del Vidrio	Glass Profile
4	8012.507.044.00.3	1	Vidro	Vidrio	Glass
5	4101.037.084.05.2	8	Parafuso Allen M8X25	Tornillo Allen M8X25	Allen Screw M8X25
6	4103.012.009.02.1	8	Arruela Pressão A8	Arandela Presión A8	Spring Washer A8
7	4103.011.013.01.6	8	Arruela Lisa A8,4	Arandela Lisa A8,4	Flat Washer A8,4
8	4101.047.069.07.7	2	Parafuso M6X25	Tornillo M6X25	Screw M6X25
9	8012.507.031.00.0	1	Defletor	Deflector	Deflector
10	8008.107.095.00.7	2	Guarnição	Guarnición	Trim
11	8012.507.069.00.0	1	Manta Intermediária	Manta Intermediaria	Intermediary Blanket
12	4101.047.068.05.3	6	Parafuso M6X20	Tornillo M6X20	Screw M6X20
13	4103.012.007.07.4	8	Arruela Pressão A6	Arandela Presión A6	Spring Washer A6
14	4103.024.00801.1	8	Arruela Lisa A6,4	Arandela Lisa A6,4	Flat Washer A6,4
15	8012.507.030.00.2	1	Defletor	Deflector	Deflector

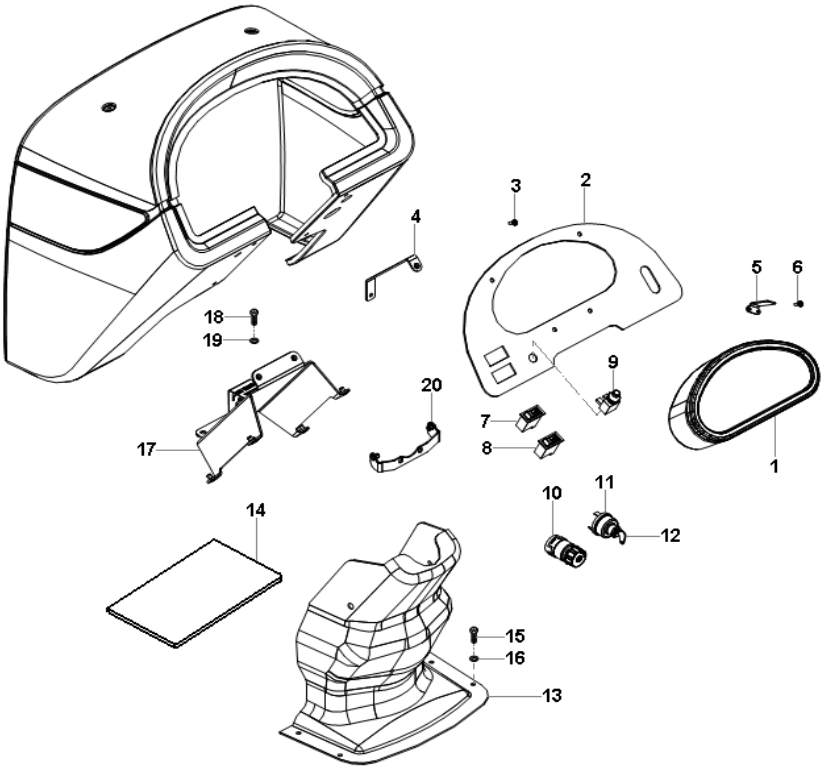

PAINEL DE INSTRUMENTOS
PANEL DE INSTRUMENTOS
DASHBOARD

ITEM	CÓDIGO Nº DE PIEZAS CODE	QNT CT CTY	DENOMINAÇÃO / DENOMINACIÓN / DENOMINATION		
1	8016.111.018.00.6	1	Cluster	Cluster	Cluster
2	8012.511.013.00.2	1	Chapa Fixação	Chapa de Fijación	Fixation Plate
3	4101.080.021.07.6	4	Parafuso Philips M5X30	Tornillo Philips M5X30	Philips Screw M5X30
4	8012.507.091.00.4	2	Suporte Painel	Soporte Panel	Panel Support
5	8016.111.026.00.3	4	Fixador	Fijador	Fixative
6	8016.111.027.00.7	8	Parafuso Philips M4X10	Tornillo Philips M4X30	Philips Screw M4X30
7	8016.111.031.00.9	1	Interruptor Pisca	Interruptor Luz Intermitente	Light Switch
8	8016.111.032.00.7	1	Interruptor Alerta	Interruptor Alerta	Alert Switch
9	8002.111.123.00.4	1	Interruptor Buzina	Interruptor de la Bocina	Horn Switch
10	8013.111.060.00.5	1	Chave Seletora Luz	Llave Selectora Luz	Selective Key
11	8005.111.529.00.5	1	Chave de Ignição - Inclui Item 12	Llave de Ignición - Incluye Iten 1	Ignition Key - Include Item 1
12	8005.111.533.00.7	1	Chave	Llave	Key
13	8012.507.028.00.6	1	Fechamento Inferior	Cerramiento Inferior	Less Closing
14	8012.507.029.00.4	1	Fechamento Térmico	Cerramiento Térmico	Thermical Closing
15	4101.037.084.05.2	4	Parafuso Allen M8X25	Tornillo Allen M8X25	Allen Screw M8X25
16	4103.011.013.01.6	4	Arruela Lisa A8,4	Arandela Lisa A8,4	Flat Washer A8,4
17	8012.507.068.00.2	1	Fechamento Coluna	Cerramiento Columna	Column Closing
18	4101.047.088.05.1	2	Parafuso M8X20	Tornillo M8X20	Screw M8X20
19	4103.012.009.02.1	2	Arruela Pressão A8	Arandela Presión A8	Spring Washer A8
20	8012.507.047.00.6	1	Suporte	Soporte	Support

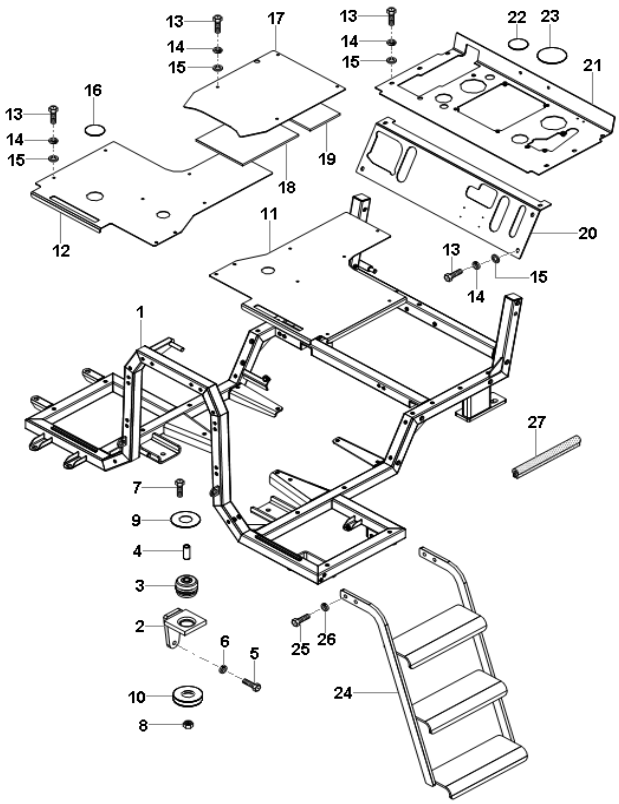

PLATAFORMA
PLATAFORMA
PLATFORM

ITEM	CÓDIGO Nº DE PIEZAS CODE	QNT CT CTY	DENOMINAÇÃO / DENOMINACIÓN / DENOMINATION		
1	8012.507.001.00.3	1	Estrutura da Plataforma	Estructura de la Plataforma	Platform Structure
2	8012.507.092.00.2	2	Coxim - Inclui Itens 3 e 4	Cojinete - Incluye Itenes 3 y 4	Coxim - Include Items 3 and 4
3	8009.107.075.00.7	1	Coxim	Cojinete	Coxim
4	8009.107.086.00.4	1	Distanciador	Distanciador	Spacer
5	4101.048.079.01.8	2	Parafuso M16X45	Tornillo M16X45	Screw M16X45
6	4103.012.055.01.6	2	Arruela Pressão B16	Arandela Presión B16	Spring Washer B16
7	4101.046.034.05.6	2	Parafuso M6X110	Tornillo M16X110	Screw M16X110
8	4102.014.023.05.5	2	Porca Freno M16	Tuerca Freno M16	Freno Nut M16
9	8009.107.087.00.2	2	Disco	Disco	Disc
10	8012.107.882.00.0	4	Calço	Calzo	Shim
11	8012.507.023.00.7	1	Piso Esquerdo	Piso Izquierdo	Left Floor
12	8012.507.024.00.5	1	Piso Direito	Piso Derecho	Right Floor
13	4101.047.069.07.7	31	Parafuso M6X25	Tornillo M6X25	Screw M6X25
14	4103.012.007.07.4	31	Arruela Pressão A6	Arandela Presión A6	Spring Washer A6
15	4103.024.008.01.1	31	Arruela Lisa A6,4	Arandela Lisa A6,4	Flat Washer A6,4
16	6011.113.731.00.5	2	Tampão	Tapón	Plug
17	8012.507.025.00.2	1	Piso Central	Piso Central	Central Floor
18	8013.101.082.00.1	1	Isolante Térmico	Aislante Térmico	Thermal Insulator
19	8012.507.029.00.4	1	Isolante Térmico	Aislante Térmico	Thermal Insulator
20.1	8012.507.021.00.1	1	Piso Intermediário STD	Piso Intermediario STD	Intermediary Floor STD
20.2	8012.507.022.00.9	1	Piso Intermediário Inversor e	Piso Intermediario Inversor y	Intermediary Inverter and
			Super Redutor	Súper Reductor	Super Reducer Floor
21	8012.507.020.00.3	1	Piso	Piso	Floor
22	8012.107.909.00.1	3	Tampa Menor	Tapa Menor	Less Cover
23	8012.107.910.00.9	2	Tampa Maior	Tapa Mayor	Higher Cover
24	8012.507.012.00.0	1	Escada	Escalera	Ladder
25	4101.048.009.05.6	4	Parafuso M10X35	Tornillo M10X35	Screw M10X35
26	4103.012.010.01.1	4	Arruela Pressão A10	Arandela Presión A10	Spring Washer A10

AGRALE | AGRALE FÊNIX

PLATAFORMA
PLATAFORMA
PLATFORM

ITEM	CÓDIGO Nº DE PIEZAS CODE	QNT CT CTY	DENOMINAÇÃO / DENOMINACIÓN / DENOMINATION		
27	1021.100.004.00.6	1	Perfil Borracha 16X11,5	Perfil Caucho 16X11,5	Rubber Profile 16X11,5

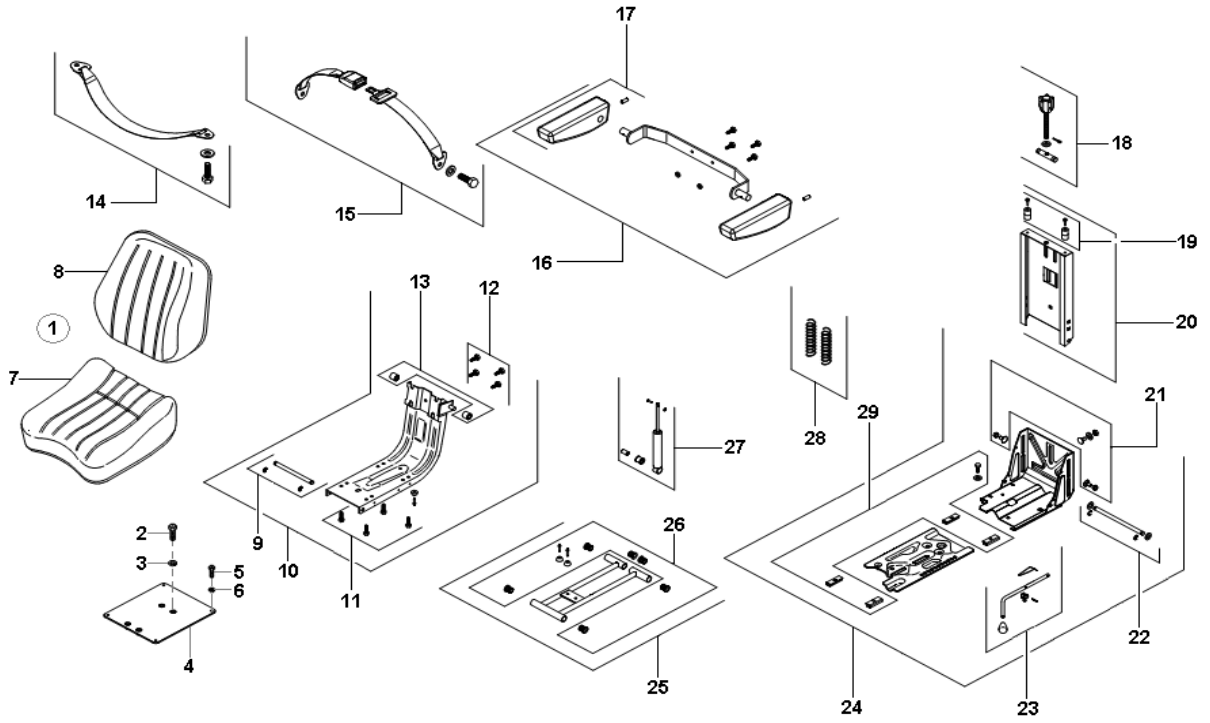

ASSENTO DO OPERADOR
ASIENTO DEL OPERADOR
OPERATOR'S SEAT

ITEM	CÓDIGO Nº DE PIEZAS CODE	QNT CT CTY	DENOMINAÇÃO / DENOMINACIÓN / DENOMINATION		
1	8012.507.045.00.0	1	Assento - Inclui Itens 7 ao 29	Asiento - Incluye Itenes 7 a 29	Operator Sear - Include
					Items 7 to 29
2	4101.048.008.05.8	4	Parafuso M10X30	Tornillo M10X30	Screw M10X30
3	4103.012.010.01.1	4	Arruela Pressão A10	Arandela Presión A10	Spring Washer A10
4	8012.507.019.00.5	1	Suporte	Soporte	Support
5	4101.047.069.07.7	4	Parafuso M6X25	Tornillo M6X25	Screw M6X25
6	4103.012.007.07.4	4	Arruela Pressão A6	Arandela Presión A6	Spring Washer A6
7	8012.507.105.00.2	1	Assento	Asiento	Seat
8	8012.507.106.00.0	1	Encosto	Apoyo	Thrust
9	8012.507.107.00.8	1	Eixo Superior	Eje Superior	Superior Axle
10	8012.507.108.00.6	1	Estrutura Flutuante	Estructura Flotante	Buoyant Structure
11	8012.507.109.00.4	1	Parafusos do Assento	Tornillos del Asiento	Seat Screw
12	8012.507.110.00.2	1	Parafusos do Encosto	Tornillos del Apoyo	Thrust Screw
13	8012.507.111.00.0	1	Roldanas	Poleas	Pulleys
14	8012.507.112.00.8	1	Cinta de Ancoragem	Cintas de Anclaje	Anchoring Belt
15	8012.507.113.00.6	1	Cinto de Segurança	Cinturón de Seguridad	Seat Belts
16	8012.507.114.00.4	1	Apoio de Braço Completo	Reposabrazos Completo	Complete Arm Rest
17.1	8012.507.116.00.9	1	Espuma Apoio Esquerdo	Espuma de Apoyo Izquierdo	Lest Foam Rest
17.2	8012.507.115.00.1	1	Espuma Apoio Direito	Espuma de Apoyo Derecho	Right Fom Rest
18	8012.507.117.00.7	1	Regulagem do Peso	Regulación del Peso	Weight Regulating
19	8012.507.118.00.5	1	Borracha	Caucho	Rubber
20	8012.507.119.00.3	1	Guia	Guía	Guide
21	8012.507.120.00.1	1	Parafusos	Tornillos	Screw
22	8012.507.121.00.9	1	Eixo Inferior	Eje Inferior	Less Axle
23	8012.507.122.00.7	1	Alavanca de Trava	Palanca de Traba	Lock Lever
24	8012.507.123.00.5	1	Base	Base	Base
25	8012.507.124.00.3	1	Suspensão	Suspensión	Suspension
26	8012.507.125.00.0	1	Bucha e Borracha do Assento	Buje e Cucho del Asiento	Bushing and Seat Rubber

AGRALE | AGRALE FÊNIX

ASSENTO DO OPERADOR
ASIENTO DEL OPERADOR
OPERATOR'S SEAT

ITEM	CÓDIGO Nº DE PIEZAS CODE	QNT CT CTY	DENOMINAÇÃO / DENOMINACIÓN / DENOMINATION		
27	8012.507.126.00.8	1	Amortecedor	Amortiguador	Shock Absorber
28	8012.507.127.00.6	1	Molas da Suspensão	Resortes del Suspensión	Suspension Spring
29	8012.507.128.00.4	1	Sapatas	Zapatas	Low Shoe

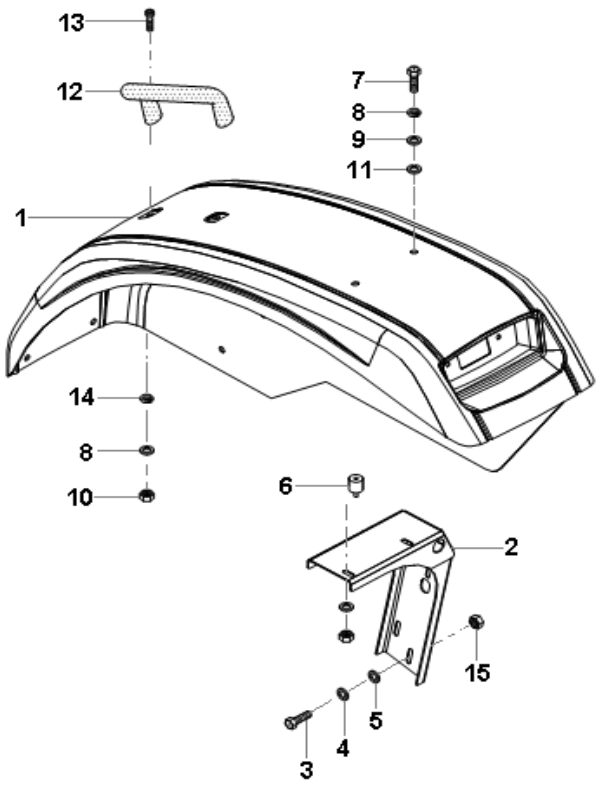

PARA-LAMAS TRASEIROS
GUARDABARROS TRASEROS
REAR FENDER

ITEM	CÓDIGO Nº DE PIEZAS CODE	QNT CT CTY	DENOMINAÇÃO / DENOMINACIÓN / DENOMINATION		
1.1	8012.507.027.00.8	1	Para-lama Esquerdo	Guardabarro Izquierdo	Left Fender
1.2	8012.507.026.00.0	1	Para-lama Direito	Guardabarro Derecho	Right Fender
2.1	8012.107.885.00.3	1	Suporte Esquerdo	Soporte Izquierdo	Left Support
2.2	8012.107.884.00.6	1	Suporte Direito	Soporte Derecho	Right Support
3.1	4101.048.008.05.8	10	Parafuso M10X30	Tornillo M10X30	Screw M8X30
3.2	4101.048.009.05.6	4	Parafuso M10X35	Tornillo M10X35	Screw M10X35
4	4103.024.013.01.1	14	Arruela Lisa B10,5	Arandela Lisa B10,5	Flat Washer B10,5
5	4103012.010.01.1	14	Arruela Pressão A10	Arandela Presión A10	Spring Washer A10
6	7009.009.016.00.1	4	Coxim	Cojinete	Coxim
7	4101.047.088.05.1	4	Parafuso M8X20	Tornillo M8X20	Screw M8X20
8	4103.012.009.02.1	6	Arruela Pressão A8	Arandela Presión A8	Spring Washer A8
9	4103.024.011.01.5	8	Arruela Lisa A8,4	Arandela Lisa A8,4	Flat Washer A8,4
10	4102.011.007.06.9	6	Porca M8	Tuerca M8	Nut M8
11	8002.107.526.00.4	4	Arruela de Borracha	Arandela de Caucho	Rubber Washer
12	6007.013.077.00.2	1	Pega-Mão	Pega Mano	Hand Support
13	4101.037.084.05.2	2	Parafuso Allen M8X25	Tornillo Allen M8X25	Allen Screw M8X25
14	6003.001.109.00.6	2	Arruela	Arandela	Washer
15	4102.011.011.05.3	4	Porca M10	Tuerca M10	Nut M10

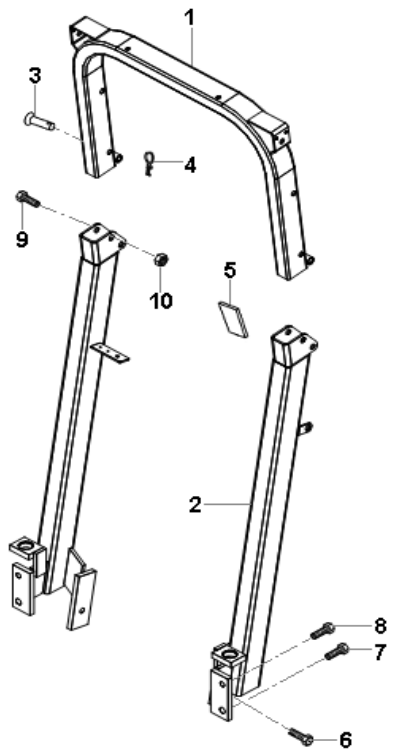

ARCO DE SEGURANÇA
ARCO DE SEGURIDAD
SAFETY ARCH

ITEM	CÓDIGO Nº DE PIEZAS CODE	QNT CT CTY	DENOMINAÇÃO / DENOMINACIÓN / DENOMINATION		
1	8012.107.839.00.0	1	Arco de Segurança	Arco de Seguridad	Safety Arch
2.1	8012.107.965.00.3	1	Suporte Esquerdo	Soporte Izquierdo	Left Support
2.2	8012.107.964.00.6	1	Suporte Direito	Soporte Derecho	Right Support
3	8012.107.836.00.6	2	Pino	Pin	Pin
4	8012.108.097.00.4	2	Grampo	Gancho	Clamp
5	8012.107.840.00.8	2	Placa	Placa	Plate
6	8.012.107.968.007	2	Parafuso	Tornillo	Screw
7	8012.108.170.00.9	2	Parafuso	Tornillo	Screw
8	8012.107.842.00.4	2	Parafuso	Tornillo	Screw
9	8012.101.094.00.8	2	Parafuso	Tornillo	Screw
10	8012.107.967.00.9	2	Porca	Tuerca	Nut

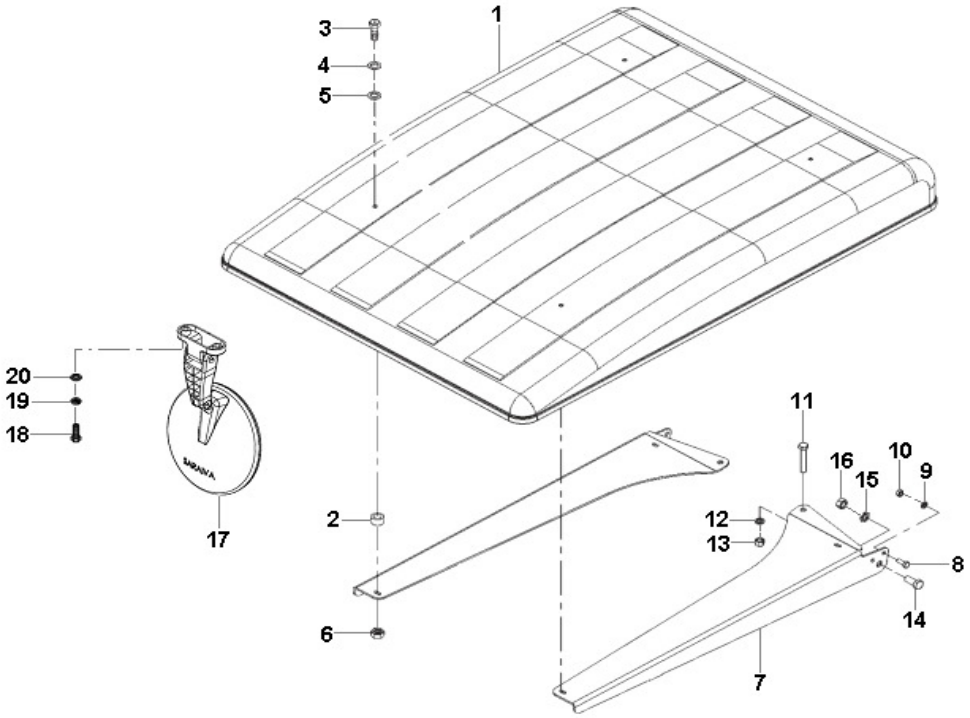

TETO SOLAR
TECHO SOLAR
SUNROOF

ITEM	CÓDIGO Nº DE PIEZAS CODE	QNT CT CTY	DENOMINAÇÃO / DENOMINACIÓN / DENOMINATION		
1	8012.107.819.00.2	1	Teto Solar	Techo Solar	Sunroof
2	7009.009.016.00.1	4	Coxim	Cojinete	Coxim
3	4101.047.088.05.1	4	Parafuso M8X20	Tornillo M8X20	Screw M8X20
4	4103.011.013.01.6	4	Arruela Lisa A8,4	Arandela Lisa A8,4	Flat Washer A8,4
5	8002.107.526.00.4	4	Arruela	Arandela	Washer
6	4102.014.011.05.0	4	Porca Freno M8	Tuerca Freno M8	Freno Nut M8
7.1	8012.107.891.00.1	1	Suporte Esquerdo	Soporte Izquierdo	Left Support
7.2	8012.107.892.00.9	1	Suporte Direito	Soporte Derecho	Right Support
8	4101.048.006.05.2	4	Parafuso M10X25	Tornillo M10X25	Screw M10X25
9	4103.012.010.01.1	4	Arruela Pressão A10	Arandela Presión A10	Spring Washer A10
10	4102.011.011.05.3	4	Porca M10	Tuerca M10	Nut M10
11	4101.045.083.05.4	2	Parafuso M12X70	Tornillo M12X70	Screw M12X70
12	4103.012.011.01.9	2	Arruela Pressão A12	Arandela Presión A12	Spring Washer A12
13	4102.011.014.05.7	2	Porca M12	Tuerca M12	Nut M12
14	4101.048.077.07.9	2	Parafuso M16X35	Tornillo M16X35	Screw M16X35
15	4103.012.055.01.6	2	Arruela Pressão B16	Arandela Presión B16	Spring Washer B16
16	4102.011.020.06.2	2	Porca M16	Tuerca M16	Nut M16
17	8012.107.954.00.7	1	Espelho Retrovisor	Espejo Retrovisor	View Mirror
18	4101.047.071.05.7	2	Parafuso M6X30	Tornillo M6X30	Screw M6X30
19	4103.024.008.01.1	2	Arruela Lisa A6,4	Arandela Lisa A6,4	Flat Washer A6,4
20	4103.012.007.07.4	2	Arruela Pressão A6	Arandela Presión A6	Spring Washer A6

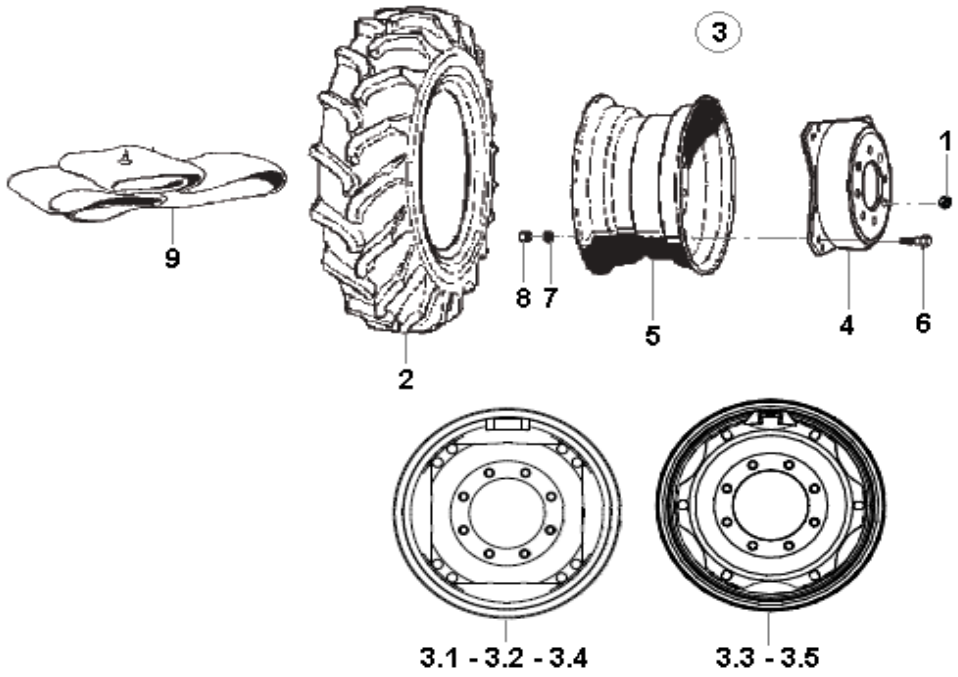

SISTEMA DOS RODADOS DIANTEIROS
SISTEMA DE LOS RODADOS DELANTEROS
FRONTAL WHEELSETS SYSTEM

ITEM	CÓDIGO Nº DE PIEZAS CODE	QNT CT QTY	DENOMINAÇÃO / DENOMINACIÓN / DENOMINATION			5105.4	5105.4 C/ INVERSOR	5105.4 S. INVERSOR	
1	4102.017.016.05.6	16	Porca da Roda M18X1,5	Tuerca de la Rueda M18X1,5	Wheel Nut M18X1,5	X	X	X	
2.1	8007.110.020.00.2	2	Pneu Dianteiro 9.5 - 24 - R1	Neumático Delant. 9.5-24-R1	Frontal Tyre 9,5-24-R1	X	X	X	
2.2	8005.110.010.00.7	2	Pneu Dianteiro 12.4 - 24 - R1	Neumático Delant. 12.4-24-R	Frontal Tyre 12.4-24-R1	X	X	X	
2.3	8008.110.010.00.1	2	Pneu Dianteiro 14.9 - 24 - R1	Neumático Delant. 14.9-24-R	Frontal Tyre 14.9-24-R2	X	X	X	
2.4	8005.110.068.00.5	2	Pneu Dianteiro 14.9 - 24 - R2	Neumático Delant. 14.9-24-R	Frontal Tyre 14.9-24-R2	X	X		
3.1	8012.110.061.00.6	2	Roda Dianteira W8X24	Rueda Delantera W8X24	Front Wheel W8X24				
			Inclui Itens 4.1, 5.1, 6.1, 7.1	Incluye Itenes 4.1, 5.1, 6.1,	Include Items 4.1, 5.1, 6,1,				
			e 8.1	7.1 y 8.1	7.1 and 8.1	X	X	X	
3.2	8012.110.053.00.3	2	Roda Dianteira W10X24	Rueda Delantera W10X24	Frontal Wheel W10X24				
			BORLEM - Inclui Itens 4.2,	BORLEM - Incluye Itenes	BORLEM - Include Items				
			5.2, 6.1, 7.1 e 8.1	4.2, 5.2, 6.1, 7.1 y 8.1	4.2, 5.2, 6.1, 7.1 and 8.1	X	X	X	
3.3	8012.110.092.00.1	2	Roda Dianteira W10X24	Rueda Delantera W10X24	Frontal Wheel W10X24				
			MUSIAN - Inclui Itens 4.3, 5.3	MUSIAN - Inlcuye Itenes	MUSIAN - Include Items				
			6.2, 7.2 e 8.2	4.3, 5.3, 6.2, 7.2 y 8.2	4.3, 5.3, 6.2, 7.2 and 8.2	X	X	X	
3.4	8012.110.071.00.5	2	Roda Dianteira W12X24	Rueda Delantera W12X24	Frontal Wheel W12X24				
			MAXION - Inclui Itens 4.4, 5.4	MAXION - Incluye Itenes	MAXION - Include Items				
			6.3, 7.3 e 8.3	4.4, 5.4, 6.3, 7.3 y 8.3	4.4, 5.4, 6.3, 7.3 and 8.3	X	X	X	
3.5	8013.110.088.00.7	2	Roda Dianteira W12X24	Rueda Delantera W12X24	Frontal Wheel W12X24				
			MUSIAN - Inclui Itens 4.5, 5.5	MUSIAN - Incluye Itenes	MUSIAN - Include Items				
			6.4, 7.4 e 8.4	4.5, 5.5, 6.4, 7.4 y 8.4	4.5, 5.5, 6.4, 7.4 and 8.4	X	X	X	
3.6	8.012.510.003.004	2	Roda Dianteira W12X24	Rueda Delantera W12X24	Frontal Wheel W12X24				
			MAXION - Inclui Itens 4.6, 5.6	MAXION - Inlcuye Itenes	MAXION - Include Items				
			6.5, 7.5 e 8.5	4.6, 5.6, 6.5, 7.5 y 8.5	4.6, 5.6, 6.5, 7.5 and 8.5	X	X	X	
4.1	8012.110.035.00.0	2	Disco - 8X24	Disco - 8X24	Disc - 8X24	X			
4.2	8012.110.035.00.0	2	Disco - 10X24 BORLEM	Disco - 10X24 BORLEM	Disc - 10X24 BORLEM	X	X	X	
4.3	-	2	Disco - 10X24 MUSIAN	Disco - 10X24 MUSIAN	Disc - 10X24 MUSIAN	X	X	X	
4.4	8012.110.119.00.2	2	Disco - 12X24 MAXION	Disco - 12X24 MAXION	Disc - 12X24 MAXION	X	X	X	
4.5	-	2	Disco - 12X24 MUSIAN	Disco - 12X24 MUSIAN	Disc - 12X24 MUSIAN	X	X	X	

AGRALE | AGRALE FÊNIX

SISTEMA DOS RODADOS DIANTEIROS
SISTEMA DE LOS RODADOS DELANTEROS
FRONTAL WHEELSETS SYSTEM

ITEM	CÓDIGO Nº DE PIEZAS CODE	QNT CT QTY	DENOMINAÇÃO / DENOMINACIÓN / DENOMINATION			5105.4	5105.4 C/ INVERSOR	5105.4 S. INVERSOR	
4.6	-	2	Disco - 12X24 MAXION	Disco - 12X24 MAXION	Disc - 12X24 MAXION	X	X	X	
5.1	8012.110.066.00.5	2	Aro - 8X24	Aro - 8X24	Rim - 8X24	X			
5.2	8012.110.063.00.2	2	Aro - 10X24 BORLEM	Aro - 10X24 BORLEM	Rim - 10X24 BORLEM	X	X	X	
5.3	-	2	Aro - 10X24 MUSIAN	Aro - 10X24 MUSIAN	Rim - 10X24 MUSIAN	X	X	X	
5.4	8012.110.121.00.8	2	Aro - 12X24 MAXION	Aro - 12X24 MAXION	Rim - 12X24 MAXION	X	X	X	
5.5	-	2	Aro - 12X24 MUSIAN	Aro - 12X24 MUSIAN	Rim - 12X24 MUSIAN	X	X	X	
5.6	-	2	Aro - 12X24 MAXION	Aro - 12X24 MAXION	Rim - 12X24 MAXION	X	X	X	
6.1	8009.110.114.00.9	16	Parafuso - 8 e 10X24	Tornillo - 8 y 10X24	Screw - 8 and 10X24	X	X	X	
6.2	-	12	Parafuso - 10X24 MUSIAN	Tornillo - 10X24 MUSIAN	Screw - 10X24 MUSIAN	X	X	X	
6.3	8012.510.006.00.7	16	Parafuso - 12X24 MAXION	Tornillo - 12X24 MAXION	Screw - 12X24 MAXION	X	X	X	
6.4	-	16	Parafuso - 12X24 MUSIAN	Tornillo - 12X24 MUSIAN	Screw - 12X24 MUSIAN	X	X	X	
6.5	-	16	Parafuso - 12X24 MAXION	Tornillo - 12X24 MAXION	Screw - 12X24 MAXION	X	X	X	
7.1	8009.110.115.00.6	16	Arruela - 8 e 10X24	Arruela - 8 y 10X24	Washer - 8 and 10X24	X	X	X	
7.2	-	12	Arruela - 10X24 MUSIAN	Arandela - 10X24 MUSIAN	Washer - 10X24 MUSIAN	X	X	X	
7.3	8013.110.053.00.1	16	Arruela - 12X24 MAXION	Arandela - 12X24 MAXION	Washer - 12X24 MAXION	X	X	X	
7.4	-	16	Arruela - 12X24 MUSIAN	Arandela - 12X24 MUSIAN	Washer - 12X24 MUSIAN	X	X	X	
7.5	-	16	Arruela - 12X24 MAXION	Arandela - 12X24 MAXION	Washer - 12X24 MAXION	X	X	X	
8.1	4102.018.029.04.1	16	Porca - 8 e 10X24	Tuerca - 8 y 10X24	Nut - 8 and 10X24	X	X	X	
8.2	-	12	Porca - 10X24 MUSIAN	Tuerca - 10X24 MUSIAN	Nut - 10X24 MUSIAN	X	X	X	
8.3	8013.110.054.00.9	16	Porca - 12X24 MAXION	Tuerca - 12X24 MAXION	Nut - 12X24 MAXION	X	X	X	
8.4	-	16	Porca - 12X24 MUSIAN	Tuerca - 12X24 MUSIAN	Nut - 12X24 MUSIAN	X	X	X	
8.5	-	16	Porca - 12X24 MAXION	Tuerca - 12X24 MAXION	Nut - 12X24 MAXION	X	X	X	
9.1	8007.110.021.00.0	2	Câmara Dianteira 9.5 - 24	Cámara Delanteira 9.5 - 24	Frontal Camara 8.5 - 24	X	X	X	
9.2	8005.110.509.00.8	2	Câmara Dianteira 12.4 - 24	Cámara Delanteira 12.4 - 24	Frontal Camara 12.4 - 24	X	X	X	
9.3	8005.110.011.00.5	2	Câmara Diant. 14.9 - 13 - 24	Cámara Delant. 14.9 - 13 - 24	Frontal Camara 14.9-13-24	X	X	X	

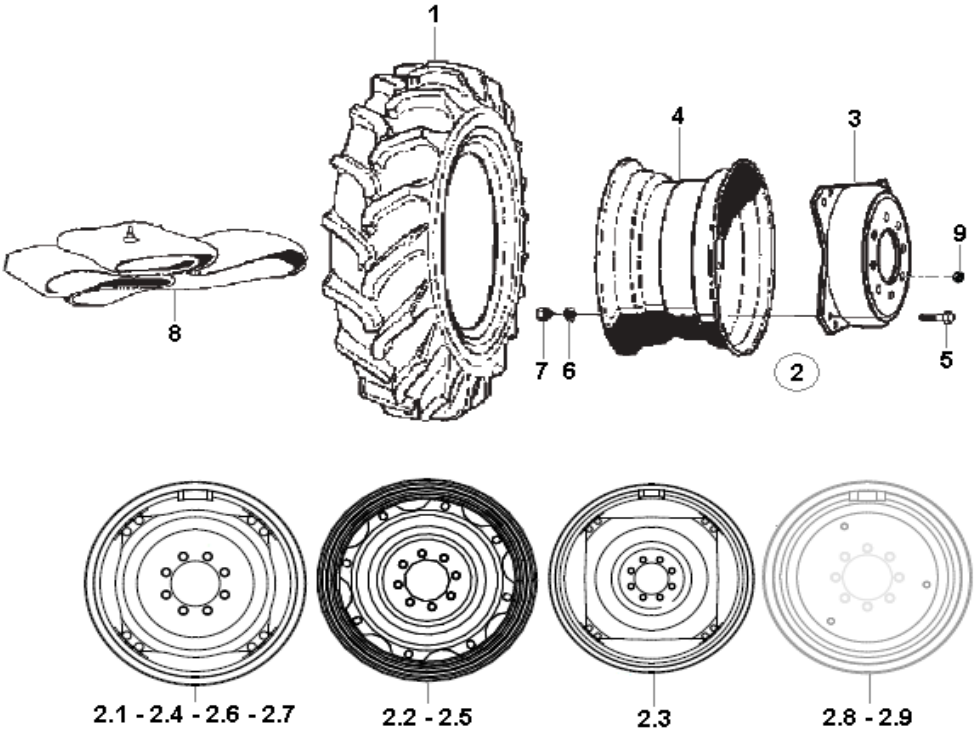

SISTEMA DOS RODADOS TRASEIROS
SISTEMA DE LOS RODADOS TRASEROS
REAR WHEELSET SYSTEM

ITEM	CÓDIGO Nº DE PIEZAS CODE	QNT CT QTY	DENOMINAÇÃO / DENOMINACIÓN / DENOMINATION			5105.4	5105.4 C/ INVERSOR	5104.4 S. REDUTOR	
1.1	8009.110.086.00.9	2	Pneu Traseiro 13.6 - 38 R1	Neumático Tras.13.6 - 38 R1	Rear Tyre - 13.6 - 38 R1	X	X	X	
1.2	8009.110.070.00.3	2	Pneu Traseiro 14.9 - 28 R1	Neumático Tras.14.9 - 28 R1	Rear Tyre - 14.9 - 28 R1	X	X	X	
1.3	8007.110.018.00.6	2	Pneu Traseiro 16.9 - 30 R1	Neumático Tras.16.9 - 30 R1	Rear Tyre - 16.9 - 30 R1	X	X	X	
1.4	8009.110.072.00.9	2	Pneu Traseiro 18.4 - 30 R1	Neumático Tras.18.4 - 30 R1	Rear Tyre - 18.4 - 30 R1	X	X	X	
1.5	8012.110.043.00.4	2	Pneu Traseiro 18.4 - 30 R2	Neumático Tras.18.4 - 30 R2	Rear Tyre - 18.4 - 30 R2	X	X	X	
1.6	8009.110.074.00.5	2	Pneu Traseiro 18.4 - 34 R1	Neumático Tras.18.4 - 34 R1	Rear Tyre - 18.4 - 34 R1	X	X	X	
1.7	8009.110.080.00.2	2	Pneu Traseiro 23.1 - 26 R2	Neumático Tras.23.1 - 26 R2	Rear Tyre - 23.1 - 26 R2	X	X		
2.1	8012.110.062.00.4	2	Roda Traseira W12X28	Rueda Trasera W12X28	Rear Wheel W12X28				
			MAXION - Inclui Itens 3.1,	MAXION - Inclui Itens 3.1,	MAXION - Include Items				
			4,1, 5.1, 6.1 e 7.1	4,1, 5.1, 6.1 y 7.1	4.1, 5.1, 6.1 and 7.1	X	X	X	
2.2	8013.110.095.00.2	2	Roda Traseira W12X28	Rueda Trasera W12X28	Rear Wheel W12X28				
			MUSIAN - Inclui Itens 3.2,	MUSIAN - Incluye Itenes	MUSIAN - Include Items				
			4.2, 5.2, 6.2 e 7.2	3.2, 4.2, 5.2, 6.2 y 7.2	3.2, 4.2, 5.2, 6.2 and 7.2	X	X	X	
2.3	8012.110.073.00.1	2	Roda Traseira DW 12X38	Rueda Trasera DW 12X38	Rear Wheel DW 12X38				
			Inclui Itens 3.3, 4.3, 5.3, 6.3	Incluye Itenes 3.3, 4.3, 5.3,	Include Items 3.3, 4.3, 5.3,				
			e 7.3	6.3 y 7.3	6.3 and 7.3	X	X	X	
2.4	8012.110.054.00.1	2	Roda Traseira DW 14X30	Rueda Trasera DW 14X30	Rear Wheel DW 14X30				
			BORLEM - Inclui Itens 3.4,	BORLEM - Incluye Itenes	BORLEM - Include Items				
			4.4, 5.3, 6.3 e 7.3	3.4, 4.4, 5.3, 6.3 y 7.3	3.4, 4.4, 5.3, 6.3 and7.3	X	X	X	
2.5	8012.110.091.00.3	2	Roda Traseira DW 14X30	Rueda Trasera DW 14X30	Rear Wheel DW 14X30				
			MUSIAN - Inclui Itens 3.5,	MUSIAN - Incluye Itenes	MUSIAN - Include Items				
			4.5, 5.4, 6.4 e 7.4	3.5, 4.5, 5.4, 6.4 y 7.4	3.5, 4.5, 5.4, 6.4 and 7.4	X	X	X	
2.6	8012.110.055.00.8	2	Roda Traseira DW 16X30	Rueda Trasera DW 16X30	Rear Wheel DW 16X30				
			BORLEM - Inclui Itens 3.4,	BORLEM - Incluye Itenes	BORLEM - Include Items				
			4.6, 5.3, 6.3 e 7.3	3.4, 4.6, 5.3, 6.3 y 7.3	3.4, 4.6, 5.3, 6.3 and 7.3	X	X	X	
2.7	8012.110.093.00.9	2	Roda Traseira DW 16X30	Rueda Trasera DW 16X30	Rear Wheel DW 16X30				
			MUSIAN - Inclui Itens 3.6,	MUSIAN - Incluye Itenes	MUSIAN - Include Items				
			4.7, 5.5, 6.5 e 7.5	3.6, 4.7, 5.5, 6.5 y 7.5	3.6, 4.7, 5.5, 6.5 and 7.5	X	X	X	

AGRALE | AGRALE FÊNIX

SISTEMA DOS RODADOS TRASEIROS
SISTEMA DE LOS RODADOS TRASEROS
REAR WHEELSET SYSTEM

ITEM	CÓDIGO Nº DE PIEZAS CODE	QNT CT QTY	DENOMINAÇÃO / DENOMINACIÓN / DENOMINATION			5105.4	5105.4 C/ INVERSOR	5104.4 S. REDUTOR	
2.8	8012.510.001.00.8	2	Roda Traseira DW 16X34	Rueda Trasera DW 16X34	Rear Wheel DW 16X34				
			MAXION - Inclui Itens 3.7,	MAXION - Incluye Itenes	MAXION - Include Items				
			4.8, 5.6, 6.6 e 7.6	3.7, 4.8, 5.6, 6.6 y 7.6	3.7, 4.8, 5.6, 6.6 and 7.7	X	X	X	
2.9	8012.110.080.00.6	2	Roda Traseira DW 20X26	Rueda Trasera DW 20X26	Rear Wheel DW 20X26	X	X		
3.1	8012.110.068.00.1	2	Disco - 12X28 - MAXION	Disco - 12X28 - MAXION	Disc - 12X28 - MAXION	X	X		
3.2	-	2	Disco - 12X28 - MUSIAN	Disco - 12X28 - MUSIAN	Disc - 12X28 - MUSIAN	X	X		
3.3	8012.110.075.00.6	2	Disco - 12X38	Disco - 12X38	Disc - 12X39	X	X	X	
3.4	8012.110.068.00.1	2	Disco - 14 e 16X30 BORLEM	Disco - 14 e 16X30 BORLEM	Disc - 14 e 16X30 BORLEM	X	X	X	
3.5	-	2	Disco - 14X30 MUSIAN	Disco - 14X30 MUSIAN	Disc - 14X30 MUSIAN	X	X	X	
3.6	-	2	Disco - 16X30 MUSIAN	Disco - 16X30 MUSIAN	Disc - 16X30 MUSIAN	X	X		
3.7	8012.510.013.00.3	2	Disco - 16X34 MAXION	Disco - 16X34 MAXION	Disc - 16X34 MAXION	X	X	X	
4.1	8012.110.067.00.3	2	Aro - 12X28 - MAXION	Aro - 12X28 - MAXION	Rim - 12X28 - MAXION	X	X		
4.2	-	2	Aro - 12X28 - MUSIAN	Aro - 12X28 - MUSIAN	Rim - 12X28 - MUSIAN	X	X		
4.3	8012.110.074.00.9	2	Aro - 12X38	Aro - 12X38	Rim - 12X39	X	X	X	
4.4	8012.110.064.00.0	2	Aro - 14X30 BORLEM	Aro - 14X30 BORLEM	Rim - 14X30 BORLEM	X	X		
4.5	-	2	Aro - 14X30 MUSIAN	Aro - 14X30 MUSIAN	Rim - 14X30 MUSIAN	X	X		
4.6	8012.110.065.00.7	2	Aro - 16X30 BORLEM	Aro - 16X30 BORLEM	Rim - 16X30 BORLEM	X	X	X	
4.7	-	2	Aro - 16X30 MUSIAN	Aro - 16X30 MUSIAN	Rim - 16X30 MUSIAN	X	X	X	
4.8	8012.510.010.00.9	2	Aro - 16X34 MAXION	Aro - 16X34 MAXION	Rim - 16X34 MAXION	X	X	X	
5.1	8013.110.052.00.3	16	Parafuso - 12X28 - MAXION	Tornillo - 12X28 - MAXION	Screw - 12X28 - MAXION	X	X		
5.2	-	16	Parafuso - 12X28 - MUSIAN	Tornillo - 12X28 - MUSIAN	Screw - 12X28 - MUSIAN	X	X		
5.3	8009.110.114.00.9	16	Parafuso - 12X38, 14 e	Tornillo - 12X38, 14 y	Screw - 12X38, 14 and				
			16X30 BORLEM	16X30 BORLEM	16X30 BORLEM	X	X	X	
5.4	-	16	Parafuso - 14X30 MUSIAN	Tornillo - 14X30 MUSIAN	Screw - 14X30 MUSIAN	X	X		
5.5	-	16	Parafuso - 16X30 MUSIAN	Tornillo - 16X30 MUSIAN	Screw - 16X30 MUSIAN	X	X	X	
5.6	8012.510.006.00.7	16	Parafuso - 16X34 MAXION	Tornillo - 16X34 MAXION	Screw - 16X34 MAXION	X	X	X	
6.1	8013.110.053.00.1	16	Arruela - 12X28 - MAXION	Arandela - 12X28 - MAXION	Washer - 12X28 - MAXION	X	X		
6.2	-	16	Arruela - 12X28 - MUSIAN	Arandela - 12X28 - MUSIAN	Washer - 12X28 - MUSIAN	X	X		
6.3	8009.110.115.00.6	16	Arruela - 12X38, 14 e 16X30	Arandela - 12X38, 14 y 16X3	Washer - 12X38, 14 and				
			BORLEM	BORLEM	16X31 BORLEM	X	X	X	
6.4	-	16	Arruela - 14X30 MUSIAN	Arandela - 14X30 MUSIAN	Washer - 14X30 MUSIAN	X	X		
6.5	-	16	Arruela - 16X30 MUSIAN	Arandela - 16X30 MUSIAN	Washer - 16X30 MUSIAN	X	X	X	
6.6	8013.110.053.00.1	16	Arruela - 16X34 MAXION	Arandela - 16X34 MAXION	Washer - 16X34 MAXION	X	X	X	
7.1	8013.110.054.00.9	16	Porca - 12X28 - MAXION	Tuerca - 12X28 - MAXION	Nut - 12X28 - MAXION	X	X		
7.2	-	16	Porca - 12X28 - MUSIAN	Tuerca - 12X28 - MUSIAN	Nut - 12X28 - MUSIAN	X	X		
7.3	4102.018.029.04.1	16	Porca - 12X38, 14 e 16X30	Tuerca - 12X38, 14 y 16X30	Nut - 12X38, 14 y 16X31				
			BORLEM	BORLEM	BORLEM	X	X	X	
7.4	-	16	Porca - 14X30 MUSIAN	Tuerca - 14X30 MUSIAN	Nut - 14X30 MUSIAN	X	X		
7.5	-	16	Porca - 16X30 MUSIAN	Tuerca - 16X30 MUSIAN	Nut - 16X30 MUSIAN	X	X	X	
7.6	8012.510.009.00.1	16	Porca - 16X34 MAXION	Tuerca - 16X34 MAXION	Nut - 16X34 MAXION	X	X	X	
8.1	8009.110.085.00.1	2	Câmara Traseira 13.6 - 38	Cámara Traseira 13.6 - 38	Rear Camara 13.6 - 39	X	X	X	
8.2	8009.110.071.00.1	2	Câmara Traseira 14.9 - 28	Cámara Traseira 14.9 - 28	Rear Camara 14.9 - 29	X	X	X	
8.3	8012.110.044.00.2	2	Câmara Traseira 18.4 - 30	Cámara Traseira 18.4 - 30	Rear Camara 18.4 - 30	X	X	X	
8.4	8009.110.075.00.2	2	Câmara Traseira 18.4 - 34	Cámara Traseira 18.4 - 34	Rear Camara 18.4 - 34	X	X	X	
8.5	8009.110.081.00.0	2	Câmara Traseira 23.1 - 26	Cámara Traseira 23.1 - 26	Rear Camara 23.1 - 27	X	X		
9	4102.017.020.05.8	16	Porca da Roda	Tuerca de la Rueda	Wheel Nut	X	X	X	

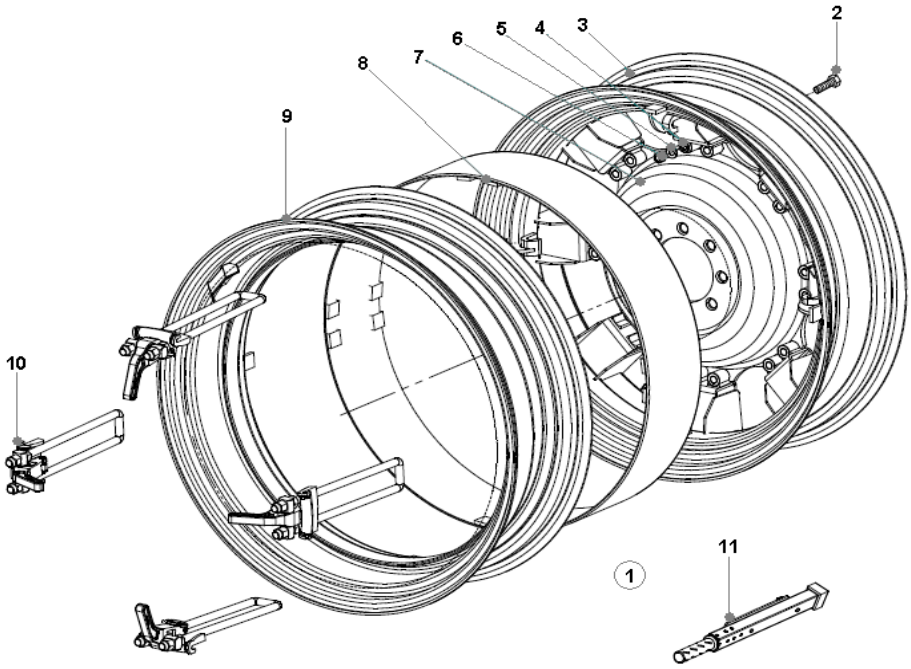

SISTEMA DOS RODADOS - RODADO DUPLO ENGATE RÁPIDO
SISTEMA DE LOS RODADOS - RODADO DOBLE ENGANCHE RÁPIDO
WEELSETS SYSTEM - DOUBLE FAST COUPLING WHEELSET

ITEM	CÓDIGO Nº DE PIEZAS CODE	QNT CT CTY	DENOMINAÇÃO / DENOMINACIÓN / DENOMINATION		
1	8012.110.095.00.4	1	Rodado Duplo Engate Rápido	Rodado Doble Enganche Rápido	Double Fast Coupling Wheelset
			Inclui Itens 2 ao 11	Incluye Itenes 2 a11	Include Items 2 to 11
2	8012.110.110.00.1	34	Parafuso	Tornillo	Screw
3	8012.110.107.00.7	2	Aro	Aro	Rim
4	8012.110.111.00.9	34	Arruela	Arandela	Washer
5	8012.110.112.00.7	34	Arruela Pressão	Arandela Presión	Spring Washer
6	8012.110.113.00.5	34	Porca	Tuerca	Nut
7	8012.110.106.00.9	2	Bacia Roda	Bacía Roda	Wheel Basin
8	8012.110.108.00.5	2	Calandra	Calandra	Calender
9	8012.110.109.00.3	2	Aro 11X38	Aro 11X38	Rim 11X38
10	8012.110.114.00.3	4	Engate Rápido	Enganche Rápido	Fast Coupling
11	8012.110.115.00.0	1	Tubo de Montagem	Tubo de Montaje	Mounting Pipe

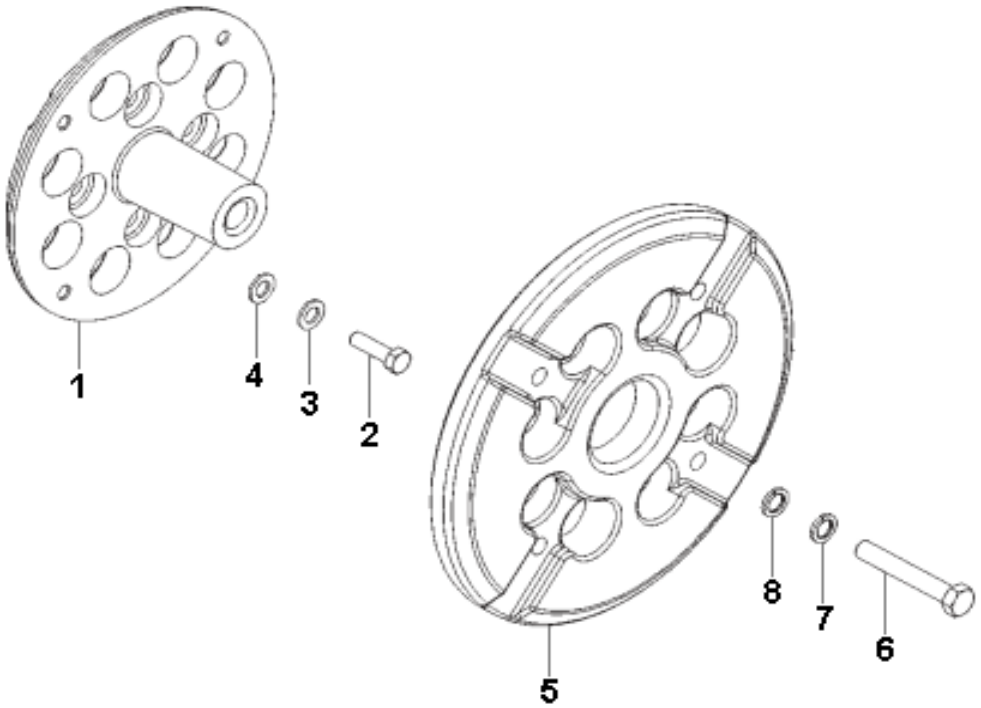

CONTRAPESOS TRASEIROS
CONTRAPESOS TRASEROS
REAR COUNTER-BALANCES

ITEM	CÓDIGO Nº DE PIEZAS CODE	QNT CT CTY	DENOMINAÇÃO / DENOMINACIÓN / DENOMINATION		
1	8012.110.008.00.7	2	Suporte	Soporte	Support
2	4101.067.079.05.5	8	Parafuso M16X1,5X50	Tornillo M16X1,5X50	Screw M16X1,5X50
3	4103.012.055.01.6	8	Arruela Pressão B16	Arandela Presión B16	Spring Washer B16
4	4103.011.020.01.1	8	Arruela Lisa A17	Arandela Lisa A17	Flat Washer A17
5	8012.110.052.00.5	2	Contrapeso	Contrapeso	Counter-Balance
6	4101.045.098.05.2	8	Parafuso M14X50	Tornillo M14X50	Screw M14X50
7	4103.012.012.01.7	8	Arruela Pressão A14	Arandela Presión A14	Spring Washer A14
8	4103.011.019.01.3	8	Arruela Lisa A15	Arandela Lisa A15	Flat Washer A15

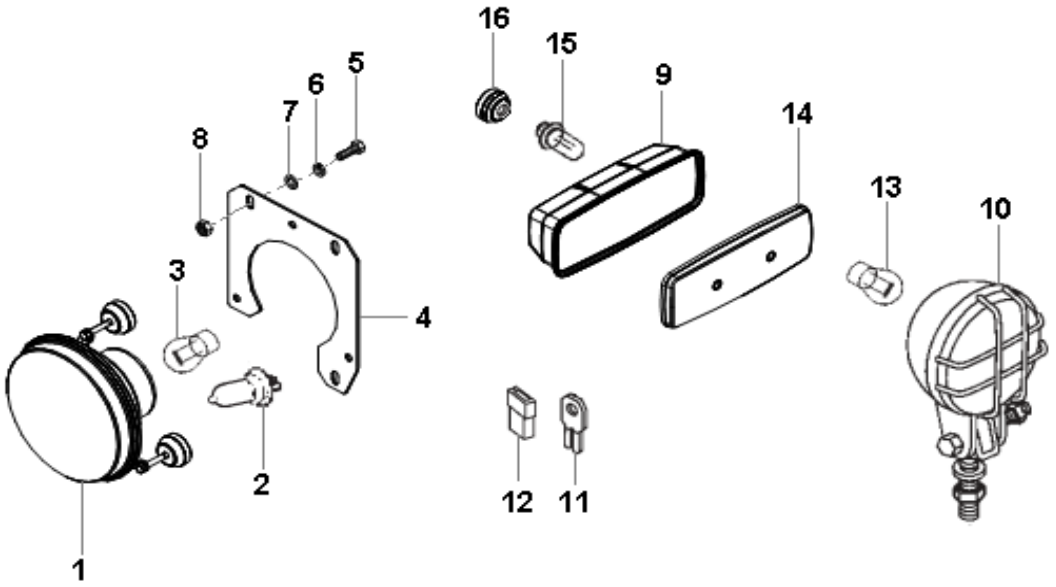

SISTEMA ELÉTRICO - FARÓIS E SINALEIRAS
SISTEMA ELÉCTRICO - FAROS Y SINALEIRAS
ELECTRIC SYSTEM - HEADLIGHTS AND SIGNALER

ITEM	CÓDIGO Nº DE PIEZAS CODE	QNT CT CTY	DENOMINAÇÃO / DENOMINACIÓN / DENOMINATION		
1	8012.111.285.00.0	2	Farol Dianteiro - Inclui	Faro Delantero - Incluye	Frontal Headlights - Include
			Itens 2 e 3	Itenes 2 y 3	Items 2 and 3
2	6005.011.062.00.0	2	Lâmpada 12 V - 60/55 W	Lámpara 12V - 60/55W	Lamp 12V - 60/55W
3	5066.006.015.00.8	2	Lâmpada 12 V - 4 W	Lámpara 12V - 4W	Lamp 12 - 4W
4	8012.107.491.00.0	2	Suporte do Farol	Soporte del Faro	Headlights Support
5	4101.047.068.05.3	6	Parafuso M6X20	Tornillo M6X20	Screw M6X20
6	4103.012.007.07.4	6	Arruela Pressão A6	Arandela Presión A6	Spring Washer A6
7	4103.024.008.01.1	6	Arruela Lisa A6,4	Arandela Lisa A6,4	Flat Washer A6,4
8	4102.011.005.05.5	6	Porca M6	Tuerca M6	Nut M6
9.1	8013.111.183.00.5	1	Sinaleira Esquerda - Inclui Itens	Sinaleira Izquierda - Incluye	Left Signaler - Include Items
			14, 15.1 e 15.2	Itenes 14, 15.1 y 15.2	14, 15.1 and 15.2
9.2	8013.111.182.00.7	1	Sinaleira Direita - Inclui Itens	Sinaleira Derecha - Incluye	Right Signaler - Include Items
			14, 15.1 e 15.2	Itenes 14, 15.1 y 15.2	14, 15.1 and 15.2
10	8009.111.010.00.8	1	Farol Traseiro	Faro Trasero	Rear Headlights
11	6001.011.044.00.7	1	Lingueta	Lengüeta	Tab
12	6005.011.098.00.4	1	Porta-Lingueta	Puerta-Lengüeta	Tab Support
13	8005.111.063.00.8	1	Lâmpada 12V - 55W	Lámpara 12V - 55W	Lamp 12V - 55W
14	8012.111.379.00.1	2	Lente	Lente	Lens
15.1	8008.111.065.00.4	2	Lâmpada 12V - 5W	Lámpara 12V - 5W	Lamp 12V - 5W
15.2	8002.111.118.00.4	4	Lâmpada 12V - 21W	Lámpara 12V - 21W	Lamp 12V - 21W
16	8012.111.281.00.9	4	Passador	Pasador	Strain

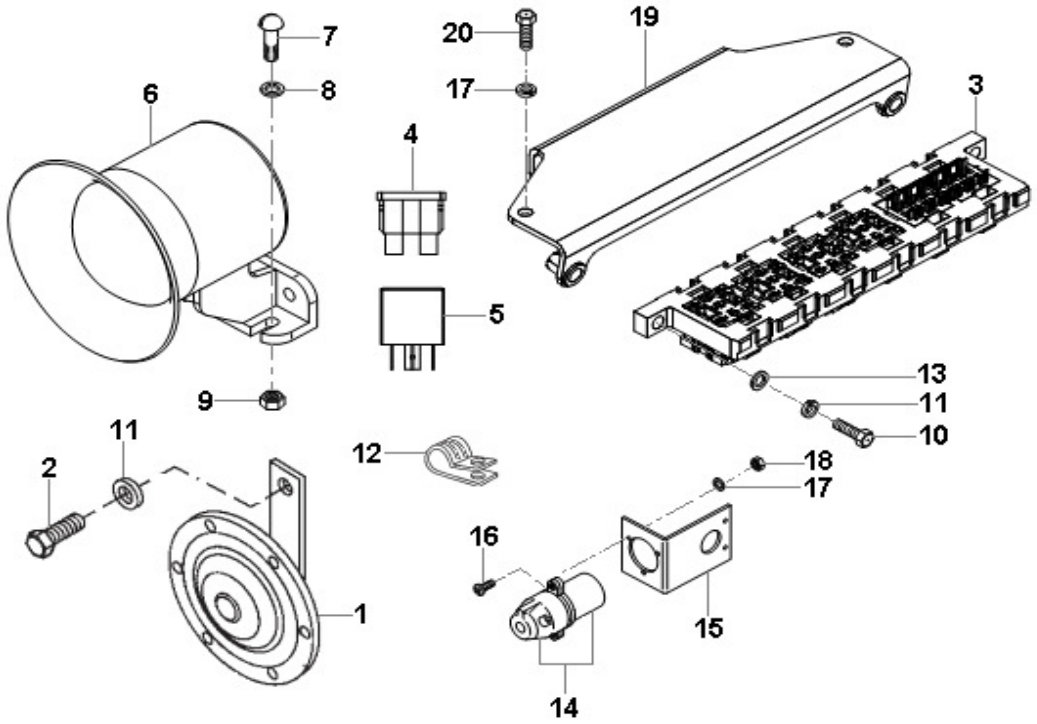

SISTEMA ELÉTRICO - COMPONENTES
SISTEMA ELÉCTRICO - COMPONENTES
ELECTRIC SYSTEM - COMPONENTS

ITEM	CÓDIGO Nº DE PIEZAS CODE	QNT CT CTY	DENOMINAÇÃO / DENOMINACIÓN / DENOMINATION		
1	6013.011.069.00.9	1	Buzina	Bocina	Horn
2	4101.047.088.05.1	1	Parafuso M8X20	Tornillo M8X20	Screw M8X20
3	8013.111.073.00.8	1	Central Elétrica	Central Eléctrica	Electric Central
4.1	6011.011.009.00.9	1	Fusível 5A	Fusible 5A	Fuse 5A
4.2	6009.011.522.00.5	2	Fusível 10A	Fusible 10A	Fuse 10A
4.3	6007.011.025.00.3	1	Fusível 15A	Fusible 15A	Fuse 15A
4.4	6007.011.026.00.1	3	Fusível 25A	Fusible 25A	Fuse 25A
5.1	6007.011.164.00.0	3	Relé 12V 20/40A	Relé 12V 20/40A	Relay 12V 20/40A
5.2	8002.111.129.00.1	1	Relé Pisca	Relé Intermitente	Intermittently Relay
6	8013.111.147.00.0	1	Sirene	Sirene	Siren
7	4101.012.054.04.7	2	Parafuso Fenda M4X25	Tornillo Ranurado M4X25	Grooved Screw M4X25
8	4103.011.009.01.4	2	Arruela Lisa A4,3	Arandela Lisa A4,3	Flat Washer A4,3
9	4102.011.002.04.5	2	Porca M4	Tuerca M4	Nut M4
10	4101.047.069.07.7	2	Parafuso M6X2,5	Tornillo M6X2,5	Screw M6X2,5
11	4103.012.007.07.4	2	Arruela de Pressão A6	Arandela de Presión A6	Spring Washer A6
12	6005.006.024.00.7	2	Abraçadeira 20 mm	Abrazadera 20 mm	Clamp 20 mm
13	4103.011.011.02.8	2	Arruela Lisa A6,4	Arandela Lisa A6,4	Flat Washer A6,4
14	8002.111.138.00.2	1	Tomada Elétrica	Toma Eléctrica	Electric Outlet
15	8012.111.273.00.6	1	Suporte	Soporte	Support
16	4101.080.021.07.6	3	Parafuso Philips M5X30	Tornillo Philips M5X30	Philips Screw M5X30
17	4103.012.006.01.9	4	Arruela Pressão A6	Arandela Presión A6	Spring Washer A6
18	4102.011.003.05.0	3	Porca M5	Tuerca M5	Nut M5
19	8012.105.379.00.9	1	Suporte	Soporte	Support
20	4101.047.069.07.7	2	Parafuso M6X25	Tornillo M6X25	Screw M6X25

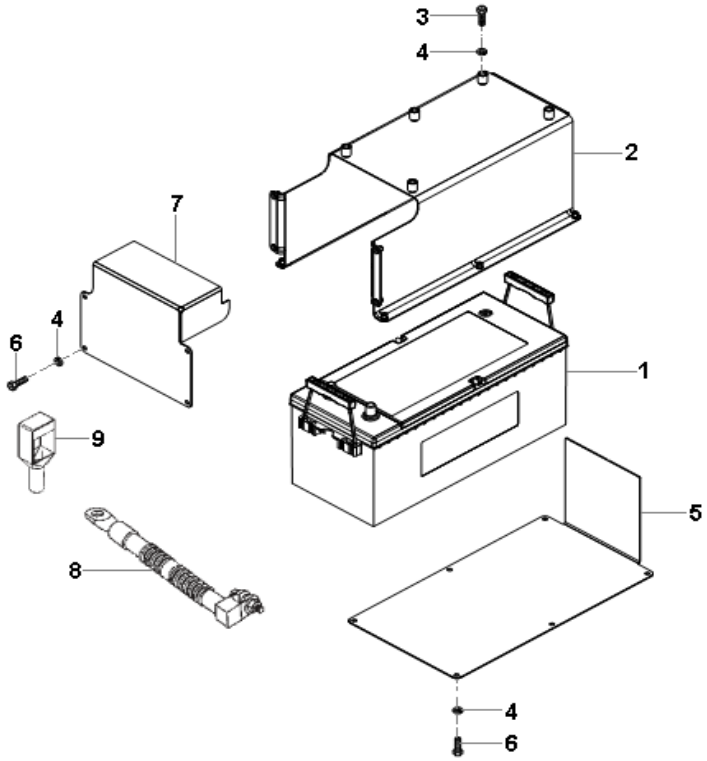

SISTEMA ELÉTRICO - BATERIA
SISTEMA ELÉCTRICO - BATERÍA
ELECTRIC SYSTEM - BATTERY

ITEM	CÓDIGO Nº DE PIEZAS CODE	QNT CT CTY	DENOMINAÇÃO / DENOMINACIÓN / DENOMINATION		
1	8013.111.042.00.3	1	Bateria 135AH	Batería 135AH	Battery 135AH
2	8012.511.016.00.5	1	Suporte Bateria	Soporte Batería	Battery Support
3	4101.047.094.05.9	5	Parafuso M8X35	Tornillo M8X35	Screw M8X35
4	4103.012.009.02.1	15	Arruela Pressão A8	Arandela Presión A8	Spring Washer A8
5	8012.511.017.00.3	1	Suporte Inferior	Soporte Inferior	Less Support
6	4101.047.068.05.3	10	Parafuso M6X20	Tornillo M6X20	Screw M6X20
7	8012.511.018.00.1	1	Fechamento	Cerramiento	Closing
8.1	8008.111.532.00.3	1	Cabo Negativo	Cabo Negativo	Negative Cable
8.2	7106.010.054.00.3	1	Cabo Positivo	Cabo Positivo	Positive Cable
9	8013.111.099.00.3	1	Capa Polo Positivo	Capa Polo Positivo	Positive Pole Cover

SISTEMA ELÉTRICO - CABOS DE LIGAÇÃO
SISTEMA ELÉCTRICO - CABOS DE LIGACIÓN
ELECTRIC SYSTEM - CONNECTION CABLE

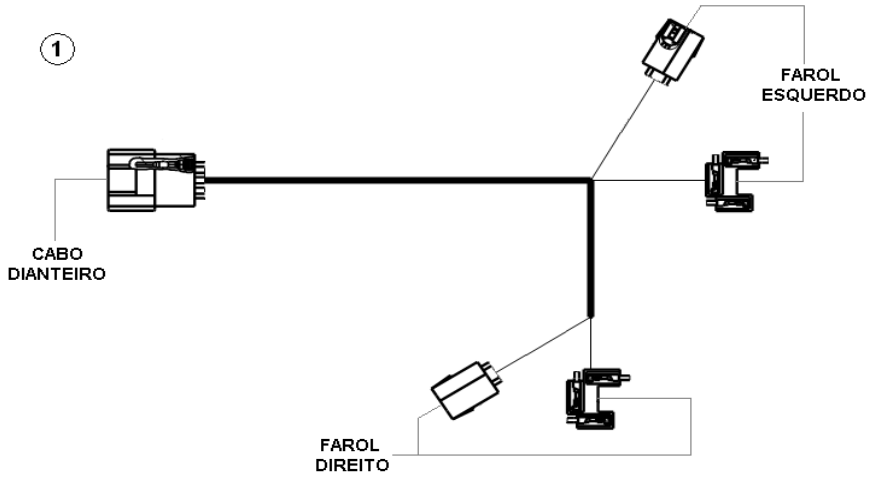

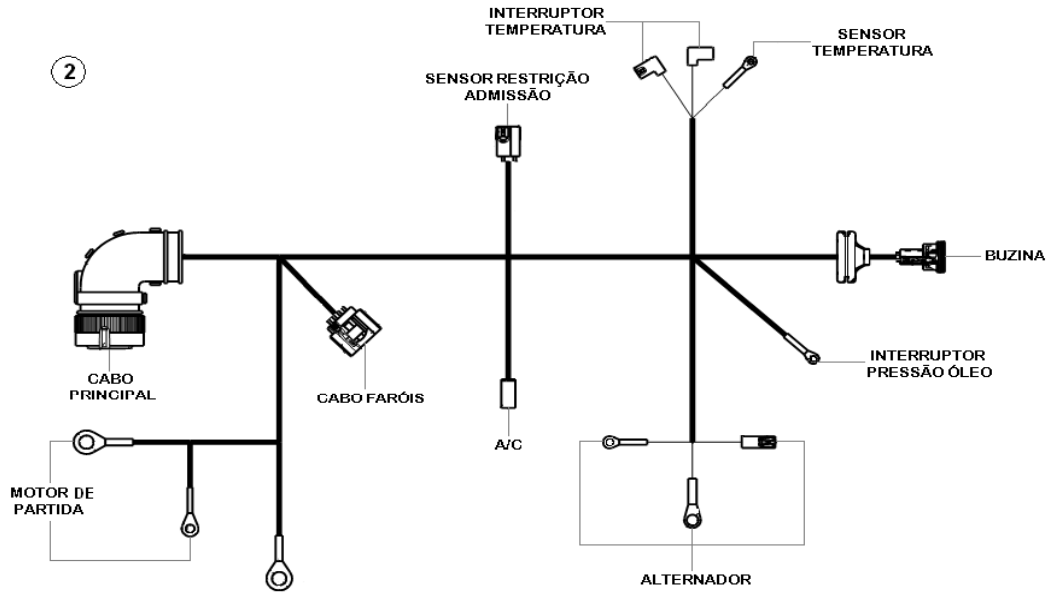

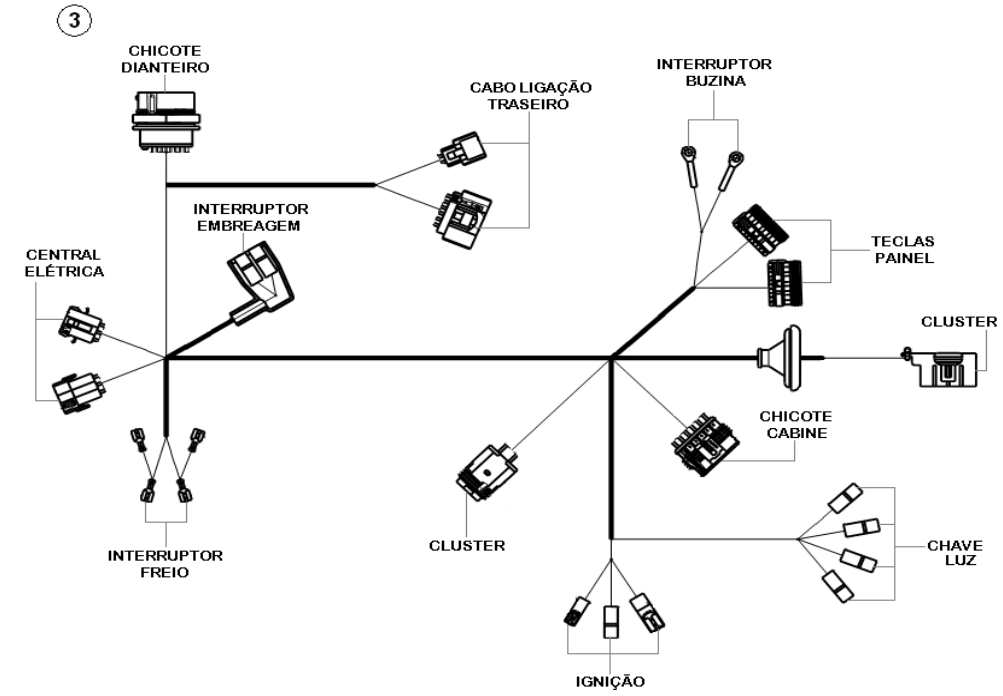

SISTEMA ELÉTRICO - CABOS DE LIGAÇÃO
SISTEMA ELÉCTRICO - CABOS DE LIGACIÓN
ELECTRIC SYSTEM - CONNECTION CABLE

4

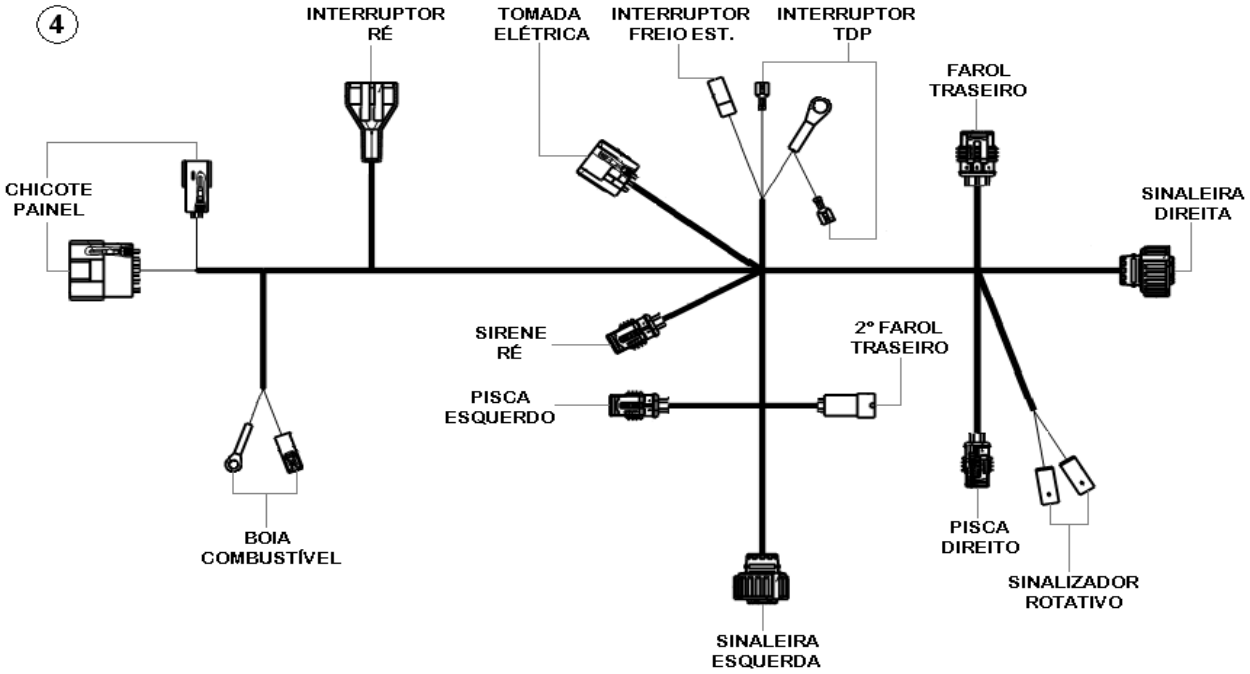

5

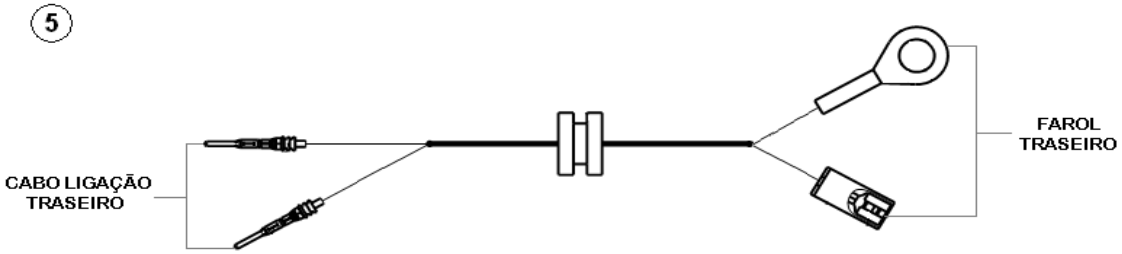

6

AGRALE | AGRALE FÊNIX

SISTEMA ELÉTRICO - CABOS DE LIGAÇÃO
SISTEMA ELÉCTRICO - CABOS DE LIGACIÓN
ELECTRIC SYSTEM - CONNECTION CABLE

ITEM	CÓDIGO Nº DE PIEZAS CODE	QNT CT CTY	DENOMINAÇÃO / DENOMINACIÓN / DENOMINATION		
1	8016.111.016.00.0	1	Cabo Faróis	Cabo Faros	Headlights Cable
2	8012.511.001.00.7	1	Cabo Dianteiro	Cabo Delantero	Frontal Cable
3	8012.511.002.00.5	1	Cabo Painel	Cabo Panel	Panel Cable
4	8012.511.003.00.3	1	Cabo Traseiro	Cabo Trasero	Rear Cable
5	8012.511.004.00.1	1	Cabo Farol Traseiro	Cabo Faro Trasero	Rear Headlights Cable
6	8013.111.110.00.8	1	Cabo Tomada Elétrica	Cabo Toma Eléctrica	Electrical Outlet Cable

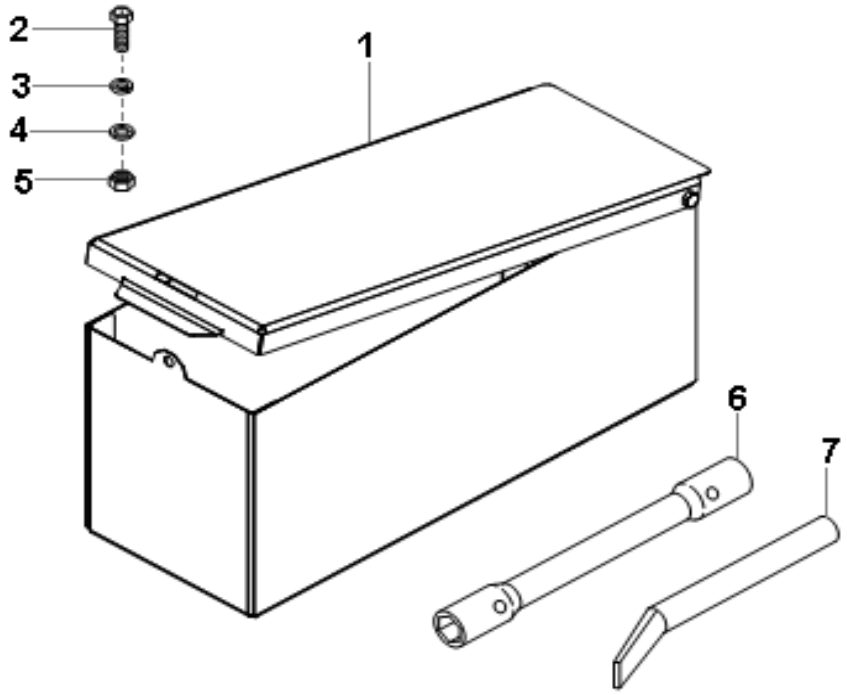

FERRAMENTAS
HERRAMIENTAS
TOOLS

ITEM	CÓDIGO Nº DE PIEZAS CODE	QNT CT CTY	DENOMINAÇÃO / DENOMINACIÓN / DENOMINATION		
1	8012.507.131.00.8	1	Caixa de Ferramentas	Caja de Herramientas	Toolbox
2	4101.047.069.07.7	4	Parafuso M6X25	Tornillo M6X25	Screw M6X25
3	4103.012.007.07.4	4	Arruela Pressão A6	Arandela Presión A6	Spring Washer
4	4103.024.008.01.1	6	Arruela Lisa A6,4	Arandela Lisa A6,4	Flat Washer A6,4
5	4102.011.005.05.5	2	Porca M6	Tuerca M6	Nut M6
6	8009.113.009.00.8	1	Chave de Roda	Llave de Rueda	Wheel Socket Wrench
7	8012.113.006.00.8	1	Alavanca	Palanca	Lever

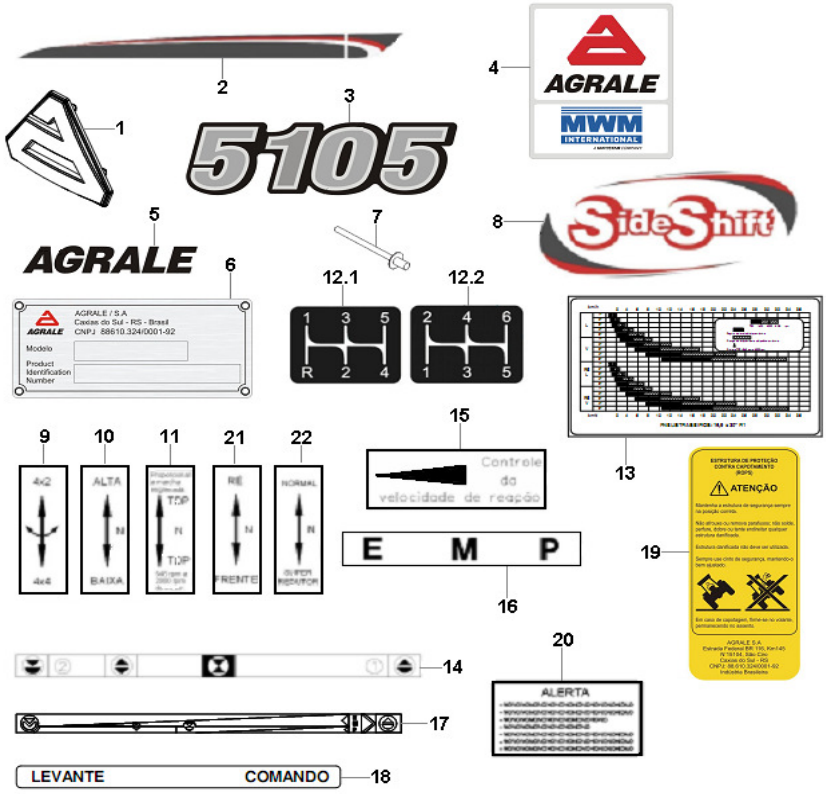

ITEM	CÓDIGO Nº DE PIEZAS CODE	QNT CT QTY	DENOMINAÇÃO / DENOMINACIÓN / DENOMINATION			5105.4	5105.4 C/ INVERSOR	5105.4 S. REDUTOR	
			ADESIVOS ADHESIVOS ADHESIVES						
1	8012.112.121.00.6	1	Logotipo Agrale	Logotipo Agrale	Agrale Logo	X	X	X	
2.1	8012.512.001.00.6	1	Faixa Lateral Esquerda	Faja Lateral Izquierda	Left Side Band	X	X	X	
2.2	8012.512.002.00.4	1	Faixa Lateral Direita	Faja Lateral Derecha	Right Side Band	X	X	X	
3	8012.512.003.00.2	2	Adesivo 5105	Adhesivo 5105	5105 Adhesive	X	X	X	
4	6008.017.510.00.6	1	Adesivo Agrale / MWM	Adhesivo Agrale / MWM	Agrale / MWM Adhesive	X	X	X	
5.1	8013.112.042.00.2	2	Adesivo Agrale Lateral	Adhesivo Agrale Lateral	Agrale Side Adhesive	X	X	X	
5.2	8005.112.509.00.6	1	Adesivo Agrale Teto	Adhesivo Agrale Techo	Agrale Teo Adhesive	X	X	X	
6	8002.112.545.00.7	1	Placa de Identificação	Placa de Identificación	Identification Plate	X	X	X	
7	4011.010.006.00.8	4	Rebite	Remache	Rivet	X	X	X	
8	8012.112.120.00.8	2	Adesivo Side Shift	Adhesivo Side Shift	Adhesive Side Shift	X	X	X	
9	8012.112.091.00.1	1	Adesivo 4X4	Adhesivo 4X4	Adhesive 4X4	X	X	X	
10	8012.112.089.00.5	1	Adesivo Alta e Baixa	Adhesivo Alta y Baja	Hight and Low Adhesive	X	X	X	
11	8012.112.090.00.3	1	Adesivo TDP	Adhesivo TDP	TDP Adhesive	X	X	X	
12.1	8012.112.095.00.2	1	Adesivo Marchas	Adhesivo Marchas	Adhesive Marches	X		X	
12.2	8012.112.096.00.0	1	Adesivo Marchas	Adhesivo Marchas	Adhesive Marches		X		
13.1	8012.512.004.00.0	1	Adesivo Faixa Velocidade	Adhesivo Rangos Velocidad	Wide Speed Rande Adhesive				
			14.9X24 - 18.4X34	14.9X24 - 18.4X34	14.9X24 - 18.4X34	X			
13.2	8012.112.110.00.9	1	Adesivo Faixa Velocidade	Adhesivo Rangos Velocidad	Wide Speed Rande Adhesive				
			12.4X24 - 13.6X38	12.4X24 - 13.6X38	12.4X24 - 13.6X38	X		X	
13.3	8012.112.109.00.1	1	Adesivo Faixa Velocidade	Adhesivo Rangos Velocidad	Wide Speed Rande Adhesive				
			9.5X24 - 14.9X28	9.5X24 - 14.9X28	9.5X24 - 14.9X28	X		X	
13.4	8012.112.112.00.5	1	Adesivo Faixa Velocidade	Adhesivo Rangos Velocidad	Wide Speed Rande Adhesive				
			14.9X24 R2 - 23.1X26 R2	14.9X24 R2 - 23.1X26 R2	14.9X24 R2 - 23.1X26 R2	X		X	
13.5	8012.112.113.00.3	1	Adesivo Faixa Velocidade	Adhesivo Rangos Velocidad	Wide Speed Rande Adhesive				
			14.9X24 - 18.4X30 R2	14.9X24 - 18.4X30 R2	14.9X24 - 18.4X30 R2	X		X	
13.6	8012.112.085.00.3	1	Adesivo Faixa Velocidade	Adhesivo Rangos Velocidad	Wide Speed Rande Adhesive				
			12.4X24 - 18.4X30	12.4X24 - 18.4X30	12.4X24 - 18.4X30	X		X	
13.7	8012.112.111.00.7	1	Adesivo Faixa Velocidade	Adhesivo Rangos Velocidad	Wide Speed Rande Adhesive				

AGRALE | AGRALE FÊNIX

ADESIVOS
ADHESIVOS
ADHESIVES

ITEM	CÓDIGO Nº DE PIEZAS CODE	QNT CT QTY	DENOMINAÇÃO / DENOMINACIÓN / DENOMINATION			5105.4	5105.4 C/ INVERSOR	5105.4 S. REDUTOR	
			12.4X24 - 16.9X30	12.4X24 - 16.9X30	12.4X24 - 16.9X30	X		X	
13.8	8012.112.114.00.1	1	Adesivo Faixa Velocidade	Adhesivo Rangos Velocidad	Wide Speed Rande Adhesive				
			12.4X24 - 13.6X38	12.4X24 - 13.6X38	12.4X24 - 13.6X38		X		
13.9	8012.112.108.00.3	1	Adesivo Faixa Velocidade	Adhesivo Rangos Velocidad	Wide Speed Rande Adhesive				
			12.4X24 - 16.9X30	12.4X24 - 16.9X30	12.4X24 - 16.9X30		X		
13.10	8012.112.098.00.6	1	Adesivo Faixa Velocidade	Adhesivo Rangos Velocidad	Wide Speed Rande Adhesive				
			12.4X24 - 18.4X30	12.4X24 - 18.4X30	12.4X24 - 18.4X30		X		
13.11	8012.112.086.00.1	1	Adesivo Faixa Velocidade	Adhesivo Rangos Velocidad	Wide Speed Rande Adhesive				
			14.9X24 R2 - 23.1X26 R2	14.9X24 R2 - 23.1X26 R2	14.9X24 R2 - 23.1X26 R2		X		
13.12	8012.112.115.00.8	1	Adesivo Faixa Velocidade	Adhesivo Rangos Velocidad	Wide Speed Rande Adhesive				
			9.5X24 - 14.9X28	9.5X24 - 14.9X28	9.5X24 - 14.9X28		X		
13.13	8012.112.116.00.6	1	Adesivo Faixa Velocidade	Adhesivo Rangos Velocidad	Wide Speed Rande Adhesive				
			14.9X24 - 18.4X30 R2	14.9X24 - 18.4X30 R2	14.9X24 - 18.4X30 R2		X		
13.14	8012.112.119.00.0	1	Adesivo Faixa Velocidade	Adhesivo Rangos Velocidad	Wide Speed Rande Adhesive				
			14.9X24 - 18.4X34	14.9X24 - 18.4X34	14.9X24 - 18.4X34			X	
13.15	8012.512.005.00.7	1	Adesivo Faixa Velocidade	Adhesivo Rangos Velocidad	Wide Speed Rande Adhesive				
			14.9X24 - 18.4X34	14.9X24 - 18.4X34	14.9X24 - 18.4X34		X		
14	8012.112.027.00.5	1	Adesivo Alavanca	Adhesivo Palanca	Lever Adhesive				
			Comando Externo	Comando Externo	External Operator	X	X	X	
15	8012.112.029.00.1	1	Adesivo da Sensibilidade	Adhesivo da Sensibilidad	Sensibility Adhesive	X	X	X	
16	8012.112.030.00.9	1	Adesivo Modo Operação	Adhesivo Modo de Opeación	Operation Mode Adhesive	X	X	X	
17	8012.112.092.00.9	1	Adesivo Alavanca	Adhesivo Palanca	Internal Circuit Lever				
			Circuito Interno	Circuito Interno	Adhesive	X	X	X	
18	8012.512.006.00.5	1	Adesivo do Levante	Adhesivo Levante	Lift Adhesive	X	X	X	
19	8012.112.122.00.4	1	Adesivo Arco de	Adhesivo Arco de	Safety Arch Adhesive				
			Segurança	Seguridad		X	X	X	
20	8012.112.094.00.5	1	Adesivo Alerta	Adhesivo Alerta	Alert Adhesive	X	X	X	
21	8012.112.093.00.7	1	Adesivo Inversor	Adhesivo Inversor	Inverter Adhesive		X		
22	8012.112.117.00.4	1	Adesivo Super Redutor	Adhesivo Súper Reductor	With Creeper Adhesive			X	

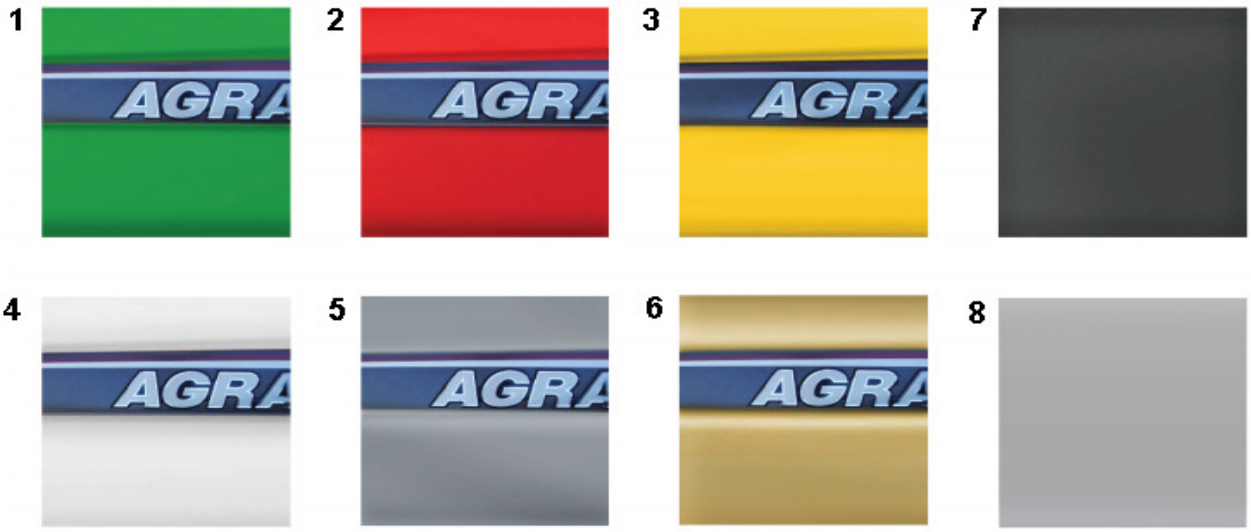

ITEM	CÓDIGO Nº DE PIEZAS CODE	QNT CT QTY	DENOMINAÇÃO / DENOMINACIÓN / DENOMINATION						
			TINTAS						
1	023	CN	Verde Deutz **(A)**			X	X		
2	068	CN	Vermelho Royal **(A)**			X	X		
3	005	CN	Amarelo Cromo **(A)**			X	X		
4	095	CN	Branco **(A)**			X	X		
5	084	CN	Prata Metálico **(A)**			X	X		
6	151	CN	Ouro Metálico **(A)**			X	X		
7	113	CN	Cinza Chassi **(A)**			X	X		
8	086	CN	Cinza Araxá - Teto e			X	X		
			Rodas **(A)**						

(A) Este item deverá ser adquirido diretamente de um revendedor PPG Tintas.