El presente catálogo de piezas fue elaborado para facilitar la identificación y el reconocimiento de las piezas de su ***PANTHER Pneumática,*** en el acto de la compra o substituiciones que se hagan necesárias, conteniendo el dibujo, código, denominación y cantidad específica.

ÍNDICE

CM CHASIS PIPOQUERA NEUMÁTICA (Completo)	4
CM CHASIS PIPOQUERA NEUMÁTICA (Completo)	6
CM CHASIS PIPOQUERA NEUMÁTICA - 4 TORNIQUETES (Completo)	10
CM CHASIS PIPOQUERA	14
CM CABEZAL	16
CM TURBINA (Cardan)	18
CM POLIA NEUMÁTICA 1 3/8" 6 - SPL	20
CM TURBINA (Hidráulica)	22
CM VÁLVULA REGULADORA DE SALIDA (Opcional)	24
CM TURBINA L/80 16 L	26
CM VACUÓMETRO	28
CM DISTRIBUCIÓN DE AIRE NEUMÁTICO	30
CM RODADO IZQUIERDO (6000)	32
CM RODADO DERECHO/ IZQUIERDO	36
CM RODADO	40
CM RODADO AUXILIAR DER./ IZQ.	42
CM RODADO CENTRAL	44
CM SISTEMA HIDRÁULICO LEVANTE (6000, 7000, 8000 y 9000)	46
CM SISTEMA HIDRÁULICO LEVANTE (9000, 10000,11000 y 12000)	48
CM SISTEMA HIDRÁULICO LEVANTE (13000, 14000, 15000 y 16000)	50
CM CILINDROS HIDRÁULICOS	52
CM TRANSMISIÓN PRINCIPAL 6000 NEUMÁTICA	54
CM TRANSMISIÓN PRINCIPAL	56
CM TRANSMISIÓN PRINCIPAL - 4 TORNIQUETES	58
CM ESTIRADOR	60
CM MANÍPULO	62
CM TRANSMISIÓN SEMILLA	64
CM DESLIGADOR TORNIQUETE	68
CM CUNA ABONO FERTISYSTEM	70
CM CUNA ABONO FERTISYSTEM - Para máquinas fabricadas hasta MAYO/2013	72
CM CUNA ABONO FERTISYSTEM SM 11000 - Para máqs. fabricadas a partir de JUNIO/2013	76
CM CUNA ABONO FERTISYSTEM - Para máqs. fabricadas a partir de JUNIO/2013	78
CM CUNA ABONO ROSCA SIN FIN	82
CM CUNA ABONO ROSCA SIN FIN - Para máquinas fabricadas hasta MAYO/2013	84
CM CUNA ABONO ROSCA SIN FIN SM 11000 - Para máqs. fabricadas a partir de JUNIO/2013	88
CM CUNA ABONO ROSCA SIN FIN - Para máquinas fabricadas a partir de JUNIO/2013	90
CM CUNA PIPOQUERA	94
CM DOSIFICADOR ABONO FERTISYSTEM AUTO-LUB	96
CM DOSIFICADOR ABONO ROSCA SIN FIN	98
CM LÍNEA ABONO MACHETE	100
CM LÍNEA PULA-PEDRA ABONO MACHETE DISCO TURBO	102
CM LÍNEA ABONO MACHETE SEED	104
CM LÍNEA PULA-PEDRA MACHETE/ DISCO TURBO SEED	106
CM LÍNEA ABONO DISCO/ MACHETE SA	108
CM LÍNEA ABONO DISCO TURBO/ MACHETE SA	110
CM LÍNEA SEED ABONO DISCO/ MACHETE SA	112
CM LÍNEA SEED ABONO DISCO TURBO/ MACHETE SA	114
CM LÍNEA INDEPEN. ABONO MACHETE	116
CM LÍNEA INDEPEN. ABONO MACHETE DISCO TURBO	118

VENCE TUDO

VENCE TUDO

CM LÍNEA INDEPEN. ABONO MACHETE SEED	120
CM LÍNEA INDEPEN. MACHETE/ DISCO TURBO SEED	122
CM LÍNEA INDEPEN. ABONO DISCO/ MACHETE SA	124
CM LÍNEA INDEPEN. ABONO DISCO TURBO/ MACHETE SA	126
CM LÍNEA SEED INDEP. ABONO DISCO/ MACHETE SA	128
CM LÍNEA SEED INDEP. DISCO TURBO/ MACHETE SA	130
CM LÍNEA ABONO DISCO DOBLE	132
CM LÍNEA PULA-PEDRA ABONO DISCO DOBLE DISCO TURBO	134
CM LÍNEA ABONO DISCO DOBLE SEED	136
CM LÍNEA PULA-PEDRA TURBO/ DISCO DOBLE SEED	138
CM LÍNEA INDEPEN. ABONO DISCO DOBLE	140
CM LÍNEA INDEPEN. ABONO DISCO DOBLE DISCO TURBO	142
CM LÍNEA INDEPEN. ABONO DISCO DOBLE SEED	144
CM LÍNEA INDEPEN. TURBO/ DISCO DOBLE SEED	146
CM LÍNEA INDEPEN. ABONO TURBO Y DISCO CORTE	148
CM LÍNEA INDEPEN. TURBO/ DISCO CORTE TURBO	150
CM LÍNEA INDEPEN. TURBO/ DISCO CORTE SEED	152
CM LÍNEA INDEP. TURBO/ DISCO CORTE TURBO SEED	154
CM DISCO DE CORTE 17"/ 18" Y 20"	156
CM SOPORTE DISCO TURBO 17"/ 18"	158
CM SURCADOR COMPLETO	160
CM SURCADOR COMPLETO SEED	162
CM SURCADOR COMPLETO (MACHETE SA)	164
CM SURCADOR COMPLETO SEED (MACHETE SA)	166
CM SOPORTE DISCO DOBLE	168
CM DISCO DOBLE ABONO SEED	170
CM SOPORTE FIXADOR DISCO TURBO	172
CM SOPORTE FIXADOR DISCO TURBO SEED	174
CM LÍNEA NEUMÁTICA COMPAC. EN "V" PIPOQ.	176
CM LÍNEA NEUMÁTICA 3ª RUEDA COMPAC. PIPOQ.	178
CM LÍNEA NEUMÁTICA COMPAC. EN "V" PREMIUM PIPOQ.	180
CM CHASIS LÍNEA NEUMÁTICA	182
CM ESTIRADOR DE CADENA (LÍNEA SEMILLA)	184
CM PROTECTOR	186
CM BOCAL PNEUMÁTICO	188
CM DOSIFICADOR DE SEMILLA	190
DISCOS DE SEMILLA (Opcionales)	192
CM DISCO SEMILLA	194
CM LIMITADOR INDEPENDIENTE	196
CM BANDA COMPAC. EN "V"	198
CM BANDA COMPACTADORA	200
CM 3ª RUEDA COMPACTADORA	202
CM LIMITADOR	204
CM ESTRUCTURA	206
CM RUEDA DERECHA/ IZQUIERDA	208
CM COMPACTADOR	210
CM RUEDAS COMPACTADORAS	212
CM SISTEMA HIDRÁULICO MARCADOR DE LÍNEA (Opcional)	214
CM MARCADOR DE LÍNEA (Opcional)	216
CM DISCO MARCADOR 16" (Opcional)	218
CM CILINDRO HIDRÁULICO 2" (Opcional)	220
CM HECTARÍMETRO (Opcional)	222
CM KIT ADHESIVOS	224

VENCE TUDO

CM CHASIS PIPOQUERA NEUMÁTICA (Completo)

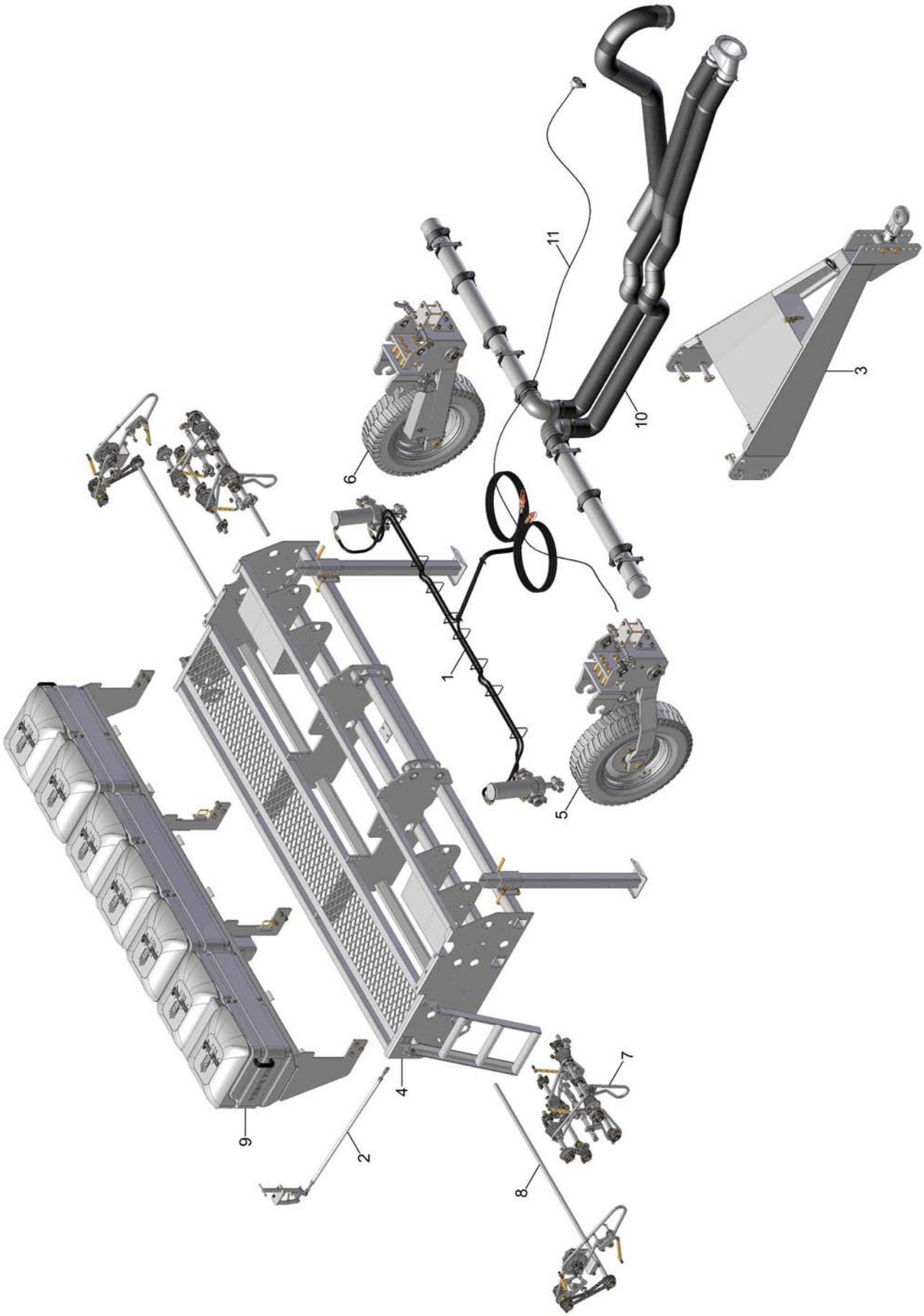

VENCE TUDO

CM CHASIS PIPOQUERA NEUMÁTICA (Completo)

REF.	CÓDIGO	DENOMINACIÓN	CANT. / MÁQUINA										
			6000	7000	8000	9000	10000	11000	12000	13000	14000	15000	16000
1	200111000	CM SISTEMA HIDRÁULICO LEVANTE	1	1	-	-	-	-	-	-	-	-	-
1	208009000	CM SISTEMA HIDRÁULICO LEVANTE	-	-	1	-	-	-	-	-	-	-	-
1	201006000	CM SISTEMA HIDRÁULICO LEVANTE	-	-	-	1	-	-	-	-	-	-	-
2	200257000	CM DESENCHUFE TORNIQUETE	-	2	2	2	-	-	-	-	-	-	-
3	200282000	CM CABEZAL	1	1	1	-	-	-	-	-	-	-	-
3	201215000	CM CABEZAL	-	-	-	1	-	-	-	-	-	-	-
4	218016000	CM CHASIS 6000 PIPOQUERA	1	-	-	-	-	-	-	-	-	-	-
4	200322000	CM CHASIS 7000 PIPOQUERA	-	1	-	-	-	-	-	-	-	-	-
4	208041000	CM CHASIS 8000 PIPOQUERA	-	-	1	-	-	-	-	-	-	-	-
4	201149000	CM CHASIS 9000 PIPOQUERA	-	-	-	1	-	-	-	-	-	-	-
5	202124000	CM RODADO DERECHO	-	1	-	1	-	-	-	-	-	-	-
6	218063000	CM RODADO IZQUIERDO	2	-	-	-	-	-	-	-	-	-	-
6	202128000	CM RODADO IZQUIERDO	-	1	2	1	-	-	-	-	-	-	-
7	230003000	CM TRANSMISIÓN PRINCIPAL 6000 NEUM.	1	-	-	-	-	-	-	-	-	-	-
7	231004000	CM TRANSMISIÓN PRINCIPAL 7, 8 y 9000 NEUM.	-	1	1	1	-	-	-	-	-	-	-
8	230079000	CM TRANSMISIÓN SEMILLA 6000 NEUM.	1	-	-	-	-	-	-	-	-	-	-
8	231016000	CM TRANSMISIÓN SEMILLA 7000 NEUM.	-	1	-	-	-	-	-	-	-	-	-
8	232015000	CM TRANSMISIÓN SEMILLA 8000 NEUM.	-	-	1	-	-	-	-	-	-	-	-
8	233015000	CM TRANSMISIÓN SEMILLA 9000 NEUM.	-	-	-	1	-	-	-	-	-	-	-
9	230064000	CM CUNA PIPOQUERA 6000 NEUMÁTICA	1	-	-	-	-	-	-	-	-	-	-
9	231013000	CM CUNA PIPOQUERA 7000 NEUMÁTICA	-	1	-	-	-	-	-	-	-	-	-
9	232012000	CM CUNA PIPOQUERA 8000 NEUMÁTICA	-	-	1	-	-	-	-	-	-	-	-
9	233011000	CM CUNA PIPOQUERA 9000 NEUMÁTICA	-	-	-	1	-	-	-	-	-	-	-
10	230005000	CM DIST. DE AIRE PNEUMÁTICO PANTHER 6000 (PIPOQ.)	1	-	-	-	-	-	-	-	-	-	-
10	231003000	CM DIST. DE AIRE PNEUMÁTICO PANTHER 7000 (PIPOQ.)	-	1	-	-	-	-	-	-	-	-	-
10	232003000	CM DIST. DE AIRE PNEUMÁTICO PANTHER 8000 (PIPOQ.)	-	-	1	-	-	-	-	-	-	-	-
10	233003000	CM DIST. DE AIRE PNEUMÁTICO PANTHER 9000 (PIPOQ.)	-	-	-	1	-	-	-	-	-	-	-
11	230006000	CM MANÓMETRO PANTHER 6000	1	-	-	-	-	-	-	-	-	-	-
11	231006000	CM MANÓMETRO PANTHER 7000	-	1	-	-	-	-	-	-	-	-	-
11	232005000	CM MANÓMETRO PANTHER 8000	-	-	1	-	-	-	-	-	-	-	-
11	233005000	CM MANÓMETRO PANTHER 9000	-	-	-	1	-	-	-	-	-	-	
*	**230002000**	**CM CHASIS 6000 PIPOQUERA NEUMÁTICA**	*	-	-	-	-	-	-	-	-	-	-
*	**231002000**	**CM CHASIS 7000 PIPOQUERA NEUMÁTICA**	-	*	-	-	-	-	-	-	-	-	-
*	**232002000**	**CM CHASIS 8000 PIPOQUERA NEUMÁTICA**	-	-	*	-	-	-	-	-	-	-	-
*	**233014000**	**CM CHASIS 9000 PIPOQUERA NEUMÁTICA**	-	-	-	*	-	-	-	-	-	-	-

CM CHASIS PIPOQUERA NEUMÁTICA (Completo)

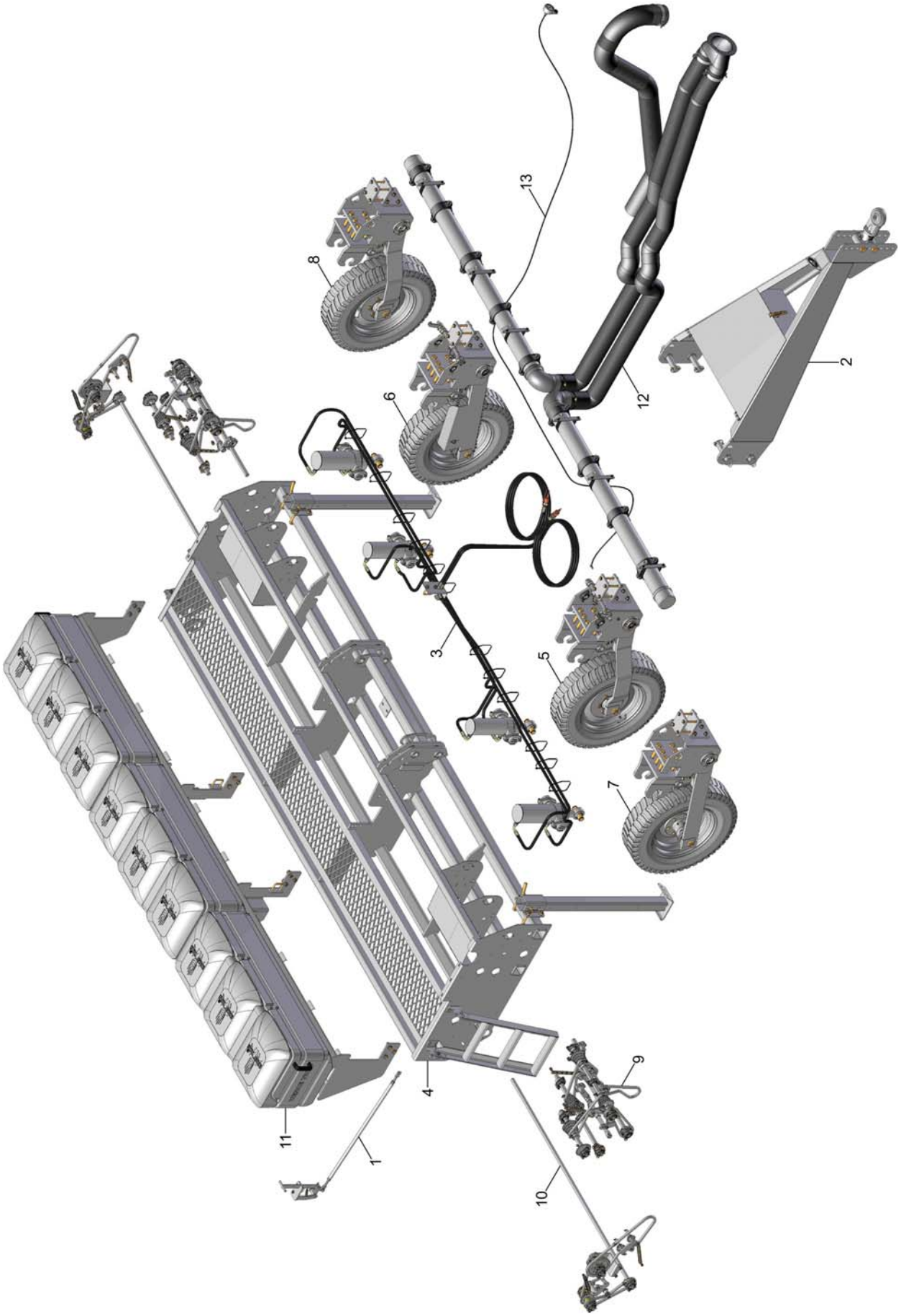

VENCE TUDO

CM CHASIS PIPOQUERA NEUMÁTICA (Completo)

REF.	CÓDIGO	DENOMINACIÓN	CANT. / MÁQUINA										
			6000	7000	8000	9000	10000	11000	12000	13000	14000	15000	16000
1	200257000	CM DESENCHUFE TORNIQUETE	-	-	-	2	2	2	2	2	2	2	2
2	201215000	CM CABEZAL	-	-	-	1	1	-	-	-	-	-	-
2	202149000	CM CABEZAL	-	-	-	-	-	1	1	1	1	1	1
3	201069000	CM SISTEMA HIDRÁULICO LEVANTE	-	-	-	1	-	-	-	-	-	-	-
3	210014000	CM SISTEMA HIDRÁULICO LEVANTE	-	-	-	-	1	-	-	-	-	-	-
3	202004000	CM SISTEMA HIDRÁULICO LEVANTE	-	-	-	-	-	1	-	-	-	-	-
3	212009000	CM SISTEMA HIDRÁULICO LEVANTE	-	-	-	-	-	-	1	-	-	-	-
3	203048000	CM SISTEMA HIDRÁULICO LEVANTE	-	-	-	-	-	-	-	1	-	-	-
3	214009000	CM SISTEMA HIDRÁULICO LEVANTE	-	-	-	-	-	-	-	-	1	-	-
3	215009000	CM SISTEMA HIDRÁULICO LEVANTE	-	-	-	-	-	-	-	-	-	1	-
3	216009000	CM SISTEMA HIDRÁULICO LEVANTE	-	-	-	-	-	-	-	-	-	-	1
4	201149000	CM CHASIS 9000 PIPOQUERA	-	-	-	1	-	-	-	-	-	-	-
4	210060000	CM CHASIS 10000 PIPOQUERA	-	-	-	-	1	-	-	-	-	-	-
4	202092000	CM CHASIS 11000 PIPOQUERA	-	-	-	-	-	1	-	-	-	-	-
4	212018000	CM CHASIS 12000 PIPOQUERA	-	-	-	-	-	-	1	-	-	-	-
4	203006000	CM CHASIS 13000 PIPOQUERA	-	-	-	-	-	-	-	1	-	-	-
4	214018000	CM CHASIS 14000 PIPOQUERA	-	-	-	-	-	-	-	-	1	-	-
4	215036000	CM CHASIS 15000 PIPOQUERA	-	-	-	-	-	-	-	-	-	1	-
4	216036000	CM CHASIS 16000 PIPOQUERA	-	-	-	-	-	-	-	-	-	-	1
5	202124000	CM RODADO DERECHO	-	-	-	1	2	1	-	1	1	1	-
6	202128000	CM RODADO IZQUIERDO	-	-	-	1	-	1	2	1	1	1	2
7	202130000	CM RODADO AUXILIAR IZQ.	-	-	-	1	-	1	-	2	2	2	2
8	202134000	CM RODADO AUXILIAR DER.	-	-	-	1	2	1	2	2	2	2	2
9	231004000	CM TRANSM. PRINCIPAL 7, 8 y 9000 PEN.	-	-	-	1	-	-	-	-	-	-	-
9	235004000	CM TRANSM. PRINCIPAL 10 y 11000 PNE.	-	-	-	-	1	1	-	-	-	-	-
9	237004000	CM TRANSM. PRINCIPAL 12, 13, 14, 15 y 16000 PNE.	-	-	-	-	-	-	1	1	1	1	1
10	233015000	CM TRANSMISIÓN SEMILLA NEUMÁTICA 9000	-	-	-	1	-	-	-	-	-	-	-
10	234014000	CM TRANSMISIÓN SEMILLA NEUMÁTICA 10000	-	-	-	-	1	-	-	-	-	-	-
10	235017000	CM TRANSMISIÓN SEMILLA NEUMÁTICA 11000	-	-	-	-	-	1	-	-	-	-	-
10	236015000	CM TRANSMISIÓN SEMILLA NEUMÁTICA 12000	-	-	-	-	-	-	1	-	-	-	-
10	237015000	CM TRANSMISIÓN SEMILLA NEUMÁTICA 13000	-	-	-	-	-	-	-	1	-	-	-
10	238014000	CM TRANSMISIÓN SEMILLA NEUMÁTICA 14000	-	-	-	-	-	-	-	-	1	-	-
10	239014000	CM TRANSMISIÓN SEMILLA NEUMÁTICA 15000	-	-	-	-	-	-	-	-	-	1	-
10	240014000	CM TRANSMISIÓN SEMILLA NEUMÁTICA 16000	-	-	-	-	-	-	-	-	-	-	1
11	233011000	CM CUNA PIPOQUERA 9000 NEUMÁTICA	-	-	-	1	-	-	-	-	-	-	-
11	234011000	CM CUNA PIPOQUERA 10000 NEUMÁTICA	-	-	-	-	1	-	-	-	-	-	-
11	235014000	CM CUNA PIPOQUERA 11000 NEUMÁTICA	-	-	-	-	-	1	-	-	-	-	-
11	236012000	CM CUNA PIPOQUERA 12000 NEUMÁTICA	-	-	-	-	-	-	1	-	-	-	-
11	237012000	CM CUNA PIPOQUERA 13000 NEUMÁTICA	-	-	-	-	-	-	-	1	-	-	-
11	238011000	CM CUNA PIPOQUERA 14000 NEUMÁTICA	-	-	-	-	-	-	-	-	1	-	-
11	239011000	CM CUNA PIPOQUERA 15000 NEUMÁTICA	-	-	-	-	-	-	-	-	-	1	-
11	240011000	CM CUNA PIPOQUERA 16000 NEUMÁTICA	-	-	-	-	-	-	-	-	-	-	1
12	233003000	CM DITR. DE AIRE NEUMÁTICO PANTHER 9000 PIPOQ.	-	-	-	1	-	-	-	-	-	-	-
12	234003000	CM DITR. DE AIRE NEUMÁTICO PANTHER 10000 PIPOQ.	-	-	-	-	1	-	-	-	-	-	-
12	235003000	CM DITR. DE AIRE NEUMÁTICO PANTHER 11000 PIPOQ.	-	-	-	-	-	1	-	-	-	-	-
12	236003000	CM DITR. DE AIRE NEUMÁTICO PANTHER 12000 PIPOQ.	-	-	-	-	-	-	1	-	-	-	-
12	237003000	CM DITR. DE AIRE NEUMÁTICO PANTHER 13000 PIPOQ.	-	-	-	-	-	-	-	1	-	-	-
12	238003000	CM DITR. DE AIRE NEUMÁTICO PANTHER 14000 PIPOQ.	-	-	-	-	-	-	-	-	1	-	-
12	239003000	CM DITR. DE AIRE NEUMÁTICO PANTHER 15000 PIPOQ.	-	-	-	-	-	-	-	-	-	1	-
12	240003000	CM DITR. DE AIRE NEUMÁTICO PANTHER 16000 PIPOQ.	-	-	-	-	-	-	-	-	-	-	1

CM CHASSI PIPOQUEIRA PNEUMÁTICA (Completo)

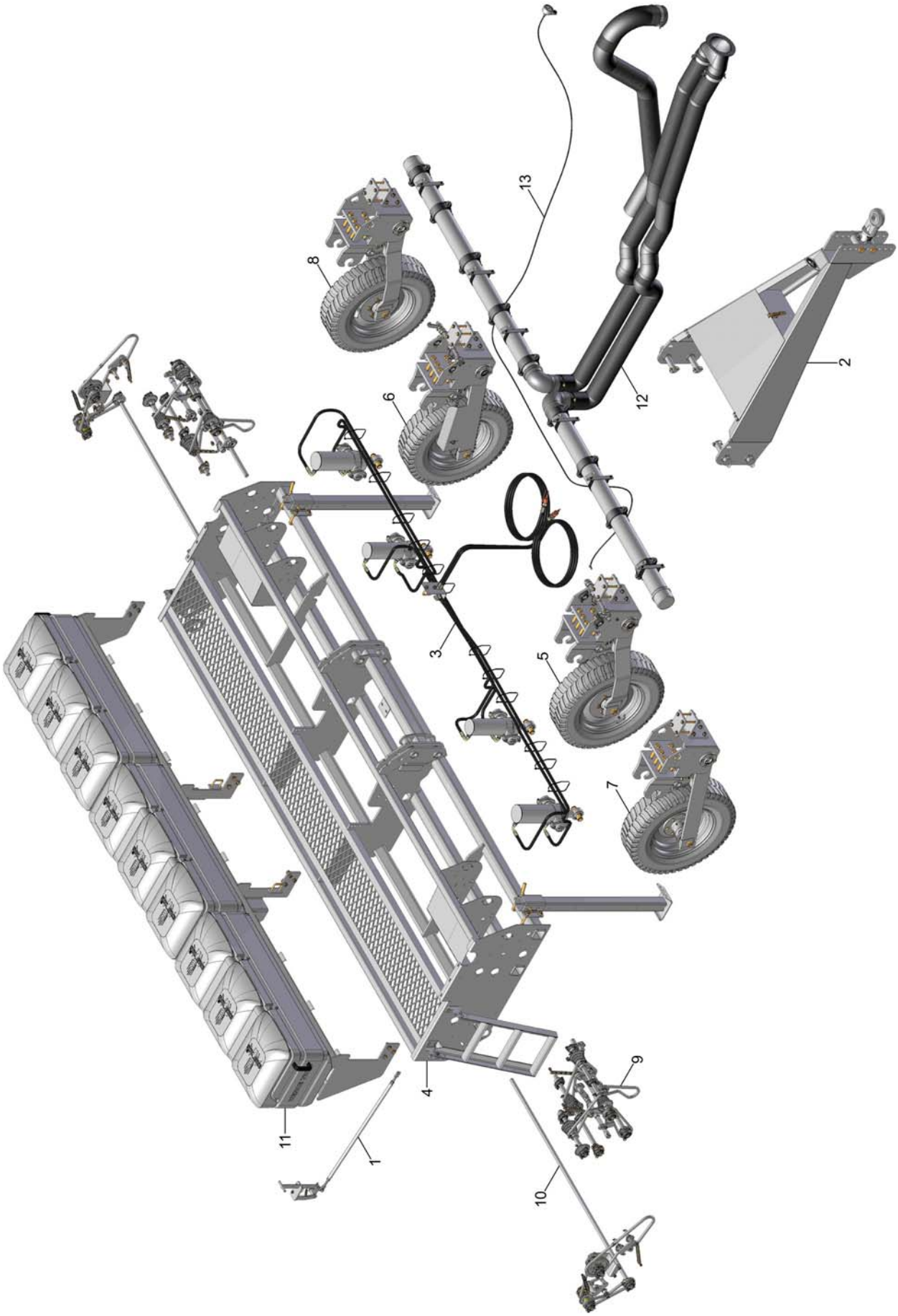

VENCE TUDO

CM CHASSI PIPOQUEIRA PNEUMÁTICA (Completo)

REF.	CÓDIGO	DENOMINACIÓN	CANT. / MÁQUINA										
			6000	7000	8000	9000	10000	11000	12000	13000	14000	15000	16000
13	233005000	CM MANÓMETRO PANTHER 9000	-	-	-	1	-	-	-	-	-	-	-
13	234005000	CM MANÓMETRO PANTHER 10000	-	-	-	-	1	-	-	-	-	-	-
13	235006000	CM MANÓMETRO PANTHER 11000	-	-	-	-	-	1	-	-	-	-	-
13	236005000	CM MANÓMETRO PANTHER 12000	-	-	-	-	-	-	1	-	-	-	-
13	237006000	CM MANÓMETRO PANTHER 13000	-	-	-	-	-	-	-	1	-	-	-
13	238005000	CM MANÓMETRO PANTHER 14000	-	-	-	-	-	-	-	-	1	-	-
13	239005000	CM MANÓMETRO PANTHER 15000	-	-	-	-	-	-	-	-	-	1	-
13	240005000	CM MANÓMETRO PANTHER 16000	-	-	-	-	-	-	-	-	-	-	1
*	**233002000**	**CM CHASIS PIPOQUERA NEUMÁTICA 9000 (R. DOBLE)**	-	-	-	*	-	-	-	-	-	-	-
*	**234002000**	**CM CHASIS PIPOQUERA NEUMÁTICA 10000**	-	-	-	-	*	-	-	-	-	-	-
*	**235002000**	**CM CHASIS PIPOQUERA NEUMÁTICA 11000**	-	-	-	-	-	*	-	-	-	-	-
*	**236002000**	**CM CHASIS PIPOQUERA NEUMÁTICA 12000**	-	-	-	-	-	-	*	-	-	-	-
*	**237002000**	**CM CHASIS PIPOQUERA NEUMÁTICA 13000**	-	-	-	-	-	-	-	*	-	-	-
*	**238002000**	**CM CHASIS PIPOQUERA NEUMÁTICA 14000**	-	-	-	-	-	-	-	-	*	-	-
*	**239002000**	**CM CHASIS PIPOQUERA NEUMÁTICA 15000**	-	-	-	-	-	-	-	-	-	*	-
*	**240002000**	**CM CHASIS PIPOQUERA NEUMÁTICA 16000**	-	-	-	-	-	-	-	-	-	-	*

VENCE TUDO

CM CHASIS PIPOQ. NEUMÁTICA - 4 TORNIQUETES (Completo)

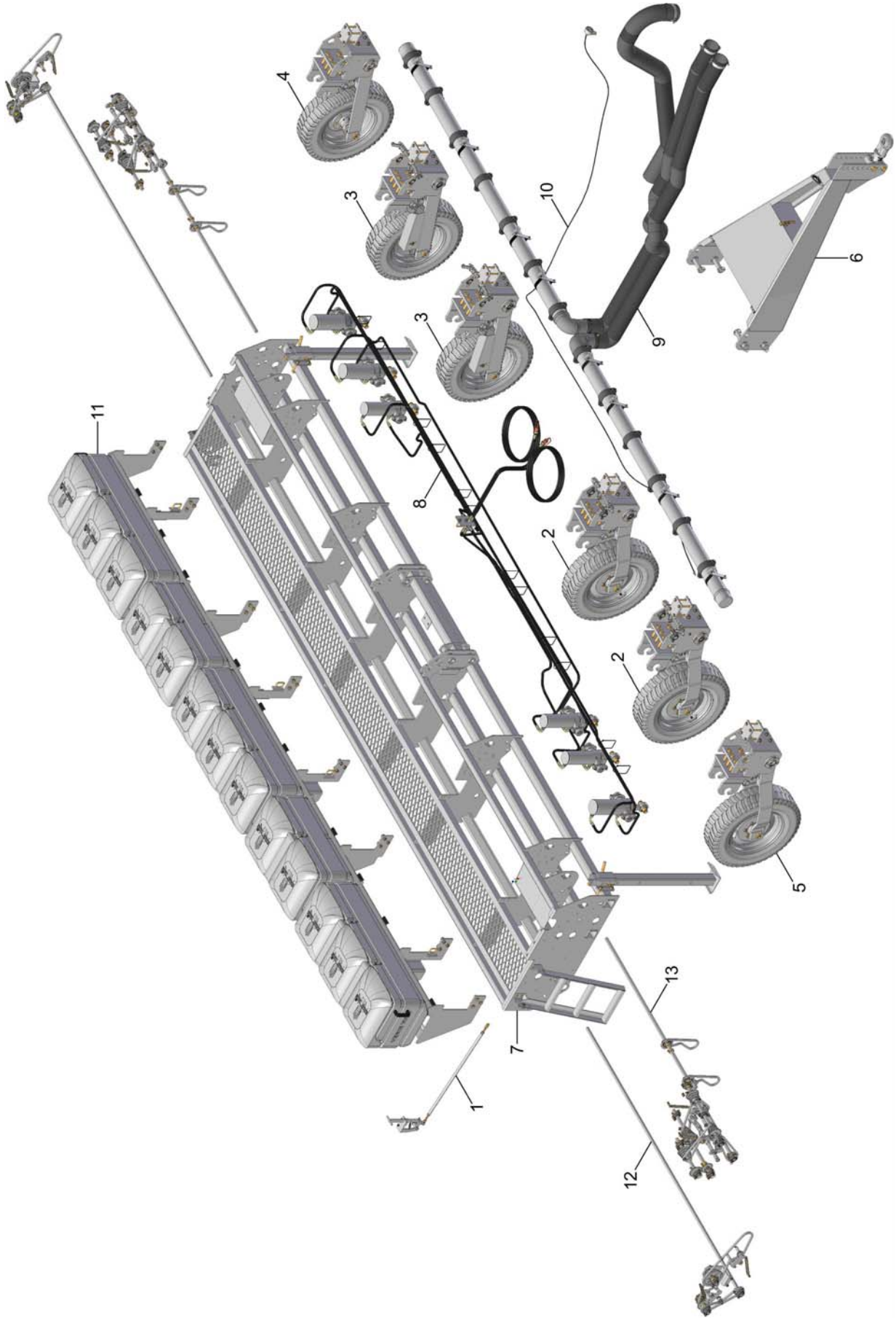

VENCE TUDO

CM CHASIS PIPOQ. NEUMÁTICA - 4 TORNIQUETES (Completo)

REF.	CÓDIGO	DENOMINACIÓN	CANT. / MÁQUINA										
			6000	7000	8000	9000	10000	11000	12000	13000	14000	15000	16000
1	200257000	CM DESENCHUFE TORNIQUETE	-	-	-	4	4	4	4	4	4	4	4
2	202124000	CM RODADO DERECHO	-	-	-	2	4	2	2	2	4	2	2
3	202128000	CM RODADO IZQUIERDO	-	-	-	2	-	2	2	2	-	2	2
4	202130000	CM RODADO AUXILIAR IZQ.	-	-	-	-	-	-	-	1	-	1	2
5	202134000	CM RODADO AUXILIAR DER.	-	-	-	-	-	-	-	1	2	1	-
6	201215000	CM CABEZAL	-	-	-	1	1	-	-	-	-	-	-
6	202149000	CM CABEZAL	-	-	-	-	-	1	1	1	1	1	1
7	201149000	CM CHASIS 9000 PIPOQUERA	-	-	-	1	-	-	-	-	-	-	-
7	210060000	CM CHASIS 10000 PIPOQUERA	-	-	-	-	1	-	-	-	-	-	-
7	202092000	CM CHASIS 11000 PIPOQUERA	-	-	-	-	-	1	-	-	-	-	-
7	212018000	CM CHASIS 12000 PIPOQUERA	-	-	-	-	-	-	1	-	-	-	-
7	203006000	CM CHASIS 13000 PIPOQUERA	-	-	-	-	-	-	-	1	-	-	-
7	214018000	CM CHASIS 14000 PIPOQUERA	-	-	-	-	-	-	-	-	1	-	-
7	215036000	CM CHASIS 15000 PIPOQUERA	-	-	-	-	-	-	-	-	-	1	-
7	216036000	CM CHASIS 16000 PIPOQUERA	-	-	-	-	-	-	-	-	-	-	1
8	201069000	CM SISTEMA HIDRÁULICO LEVANTE	-	-	-	1	-	-	-	-	-	-	-
8	210014000	CM SISTEMA HIDRÁULICO LEVANTE	-	-	-	-	1	-	-	-	-	-	-
8	202004000	CM SISTEMA HIDRÁULICO LEVANTE	-	-	-	-	-	1	-	-	-	-	-
8	212009000	CM SISTEMA HIDRÁULICO LEVANTE	-	-	-	-	-	-	1	-	-	-	-
8	203048000	CM SISTEMA HIDRÁULICO LEVANTE	-	-	-	-	-	-	-	1	-	-	-
8	214009000	CM SISTEMA HIDRÁULICO LEVANTE	-	-	-	-	-	-	-	-	1	-	-
8	215009000	CM SISTEMA HIDRÁULICO LEVANTE	-	-	-	-	-	-	-	-	-	1	-
8	216009000	CM SISTEMA HIDRÁULICO LEVANTE	-	-	-	-	-	-	-	-	-	-	1
9	233003000	CM DIST. DE AIRE NEUMÁTICO PANTHER 9000 PIPO.	-	-	-	1	-	-	-	-	-	-	-
9	234003000	CM DIST. DE AIRE NEUMÁTICO PANTHER 10000 PIPO.	-	-	-	-	1	-	-	-	-	-	-
9	235003000	CM DIST. DE AIRE NEUMÁTICO PANTHER 11000 PIPO.	-	-	-	-	-	1	-	-	-	-	-
9	236003000	CM DIST. DE AIRE NEUMÁTICO PANTHER 12000 PIPO.	-	-	-	-	-	-	1	-	-	-	-
9	237003000	CM DIST. DE AIRE NEUMÁTICO PANTHER 13000 PIPO.	-	-	-	-	-	-	-	1	-	-	-
9	238003000	CM DIST. DE AIRE NEUMÁTICO PANTHER 14000 PIPO.	-	-	-	-	-	-	-	-	1	-	-
9	239003000	CM DIST. DE AIRE NEUMÁTICO PANTHER 15000 PIPO.	-	-	-	-	-	-	-	-	-	1	-
9	240003000	CM DIST. DE AIRE NEUMÁTICO PANTHER 16000 PIPO.	-	-	-	-	-	-	-	-	-	-	1
10	233005000	CM MANÓMETRO PANTHER 9000	-	-	-	1	-	-	-	-	-	-	-
10	234005000	CM MANÓMETRO PANTHER 10000	-	-	-	-	1	-	-	-	-	-	-
10	235006000	CM MANÓMETRO PANTHER 11000	-	-	-	-	-	1	-	-	-	-	-
10	236005000	CM MANÓMETRO PANTHER 12000	-	-	-	-	-	-	1	-	-	-	-
10	237006000	CM MANÓMETRO PANTHER 13000	-	-	-	-	-	-	-	1	-	-	-
10	238005000	CM MANÓMETRO PANTHER 14000	-	-	-	-	-	-	-	-	1	-	-
10	239005000	CM MANÓMETRO PANTHER 15000	-	-	-	-	-	-	-	-	-	1	-
10	240005000	CM MANÓMETRO PANTHER 16000	-	-	-	-	-	-	-	-	-	-	1
11	233011000	CM CUNA PIPOQUERA 9000	-	-	-	1	-	-	-	-	-	-	-
11	234011000	CM CUNA PIPOQUERA 10000	-	-	-	-	1	-	-	-	-	-	-
11	235014000	CM CUNA PIPOQUERA 11000	-	-	-	-	-	1	-	-	-	-	-
11	236012000	CM CUNA PIPOQUERA 12000	-	-	-	-	-	-	1	-	-	-	-
11	237012000	CM CUNA PIPOQUERA 13000	-	-	-	-	-	-	-	1	-	-	-
11	238011000	CM CUNA PIPOQUERA 14000	-	-	-	-	-	-	-	-	1	-	-
11	239011000	CM CUNA PIPOQUERA 15000	-	-	-	-	-	-	-	-	-	1	-
11	240011000	CM CUNA PIPOQUERA 16000	-	-	-	-	-	-	-	-	-	-	1
12	233015000	CM TRANSMISIÓN SEMILLA NEUMÁTICA 9000	-	-	-	1	-	-	-	-	-	-	-
12	234014000	CM TRANSMISIÓN SEMILLA NEUMÁTICA 10000	-	-	-	-	1	-	-	-	-	-	-
12	235017000	CM TRANSMISIÓN SEMILLA NEUMÁTICA 11000	-	-	-	-	-	1	-	-	-	-	-
12	236015000	CM TRANSMISIÓN SEMILLA NEUMÁTICA 12000	-	-	-	-	-	-	1	-	-	-	-
12	237015000	CM TRANSMISIÓN SEMILLA NEUMÁTICA 13000	-	-	-	-	-	-	-	1	-	-	-
12	238014000	CM TRANSMISIÓN SEMILLA NEUMÁTICA 14000	-	-	-	-	-	-	-	-	1	-	-
12	239014000	CM TRANSMISIÓN SEMILLA NEUMÁTICA 15000	-	-	-	-	-	-	-	-	-	1	-
12	240014000	CM TRANSMISIÓN SEMILLA NEUMÁTICA 16000	-	-	-	-	-	-	-	-	-	-	1

VENCE TUDO

CM CHASIS PIPOQ. NEUMÁTICA - 4 TORNIQUETES (Completo)

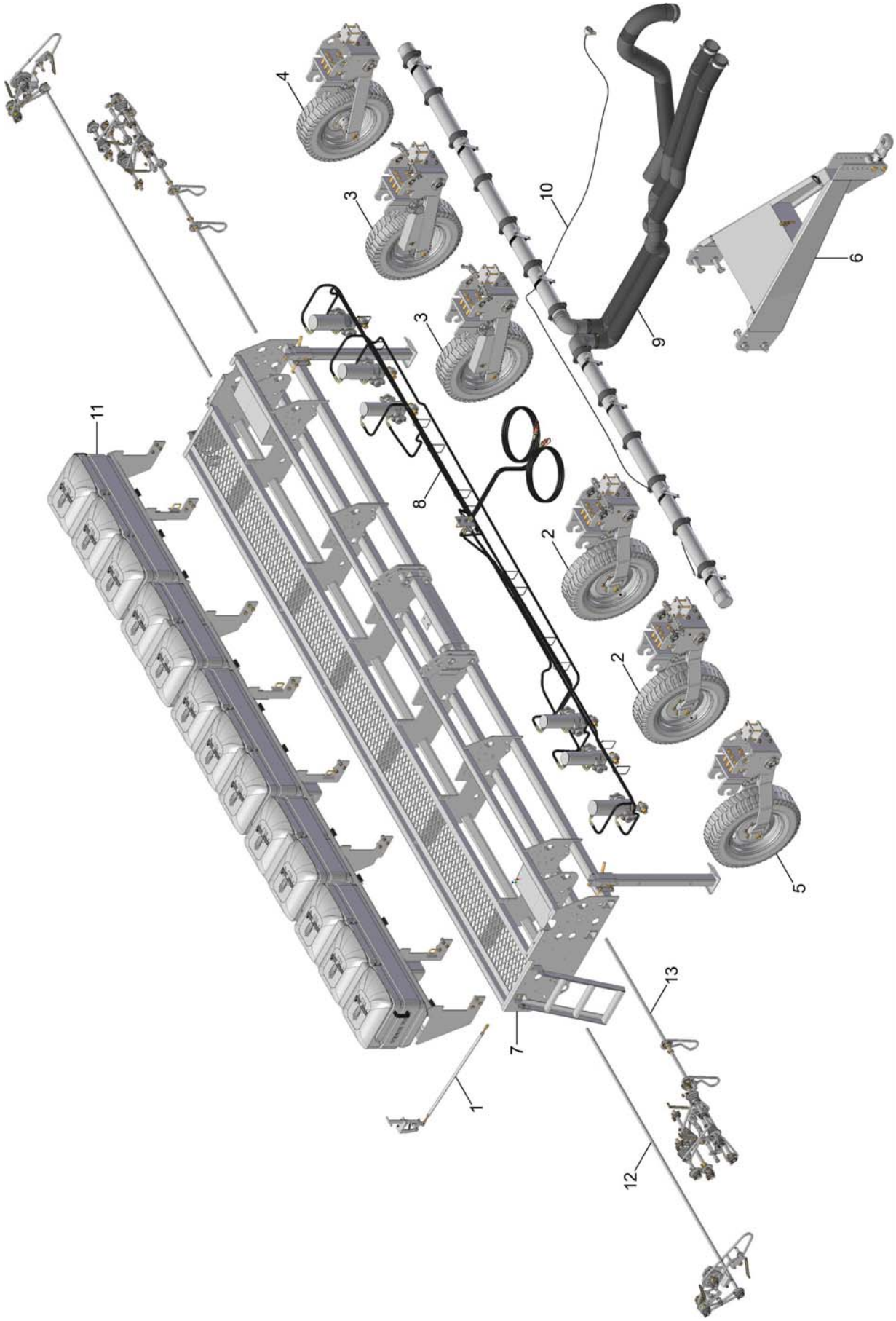

VENCE TUDO

CM CHASIS PIPOQ. NEUMÁTICA - 4 TORNIQUETES (Completo)

REF.	CÓDIGO	DENOMINACIÓN	CANT. / MÁQUINA										
			6000	7000	8000	9000	10000	11000	12000	13000	14000	15000	16000
13	235020000	CM TRANSM. PRINC. PNE. 9/10/11000 - 4 TORNIQUETES	-	-	-	1	1	1	-	-	-	-	-
13	237018000	CM TRANSM. PRINC. PNE. 12/13000 - 4 TORNIQUETES	-	-	-	-	-	-	1	1	-	-	-
13	238018000	CM TRANSM. PRINC. PNE. 14/15/16000 - 4 TORNIQUETES	-	-	-	-	-	-	-	-	1	1	1
*	**233022000**	**CM CHASIS PIPOQ. NEUMÁTICA 9000 - 4 TORNIQUETES**	-	-	-	*	-	-	-	-	-	-	-
*	**234017000**	**CM CHASIS PIPOQ. NEUMÁTICA 10000 - 4 TORNIQUETES**	-	-	-	-	*	-	-	-	-	-	-
*	**235021000**	**CM CHASIS PIPOQ. NEUMÁTICA 11000 - 4 TORNIQUETES**	-	-	-	-	-	*	-	-	-	-	-
*	**236017000**	**CM CHASIS PIPOQ. NEUMÁTICA 12000 - 4 TORNIQUETES**	-	-	-	-	-	-	*	-	-	-	-
*	**237019000**	**CM CHASIS PIPOQ. NEUMÁTICA 13000 - 4 TORNIQUETES**	-	-	-	-	-	-	-	*	-	-	-
*	**238017000**	**CM CHASIS PIPOQ. NEUMÁTICA 14000 - 4 TORNIQUETES**	-	-	-	-	-	-	-	-	*	-	-
*	**239018000**	**CM CHASIS PIPOQ. NEUMÁTICA 15000 - 4 TORNIQUETES**	-	-	-	-	-	-	-	-	-	*	-
*	**240017000**	**CM CHASIS PIPOQ. NEUMÁTICA 16000 - 4 TORNIQUETES**	-	-	-	-	-	-	-	-	-	-	*

VENCE TUDO

CM CHASIS PIPOQUERA

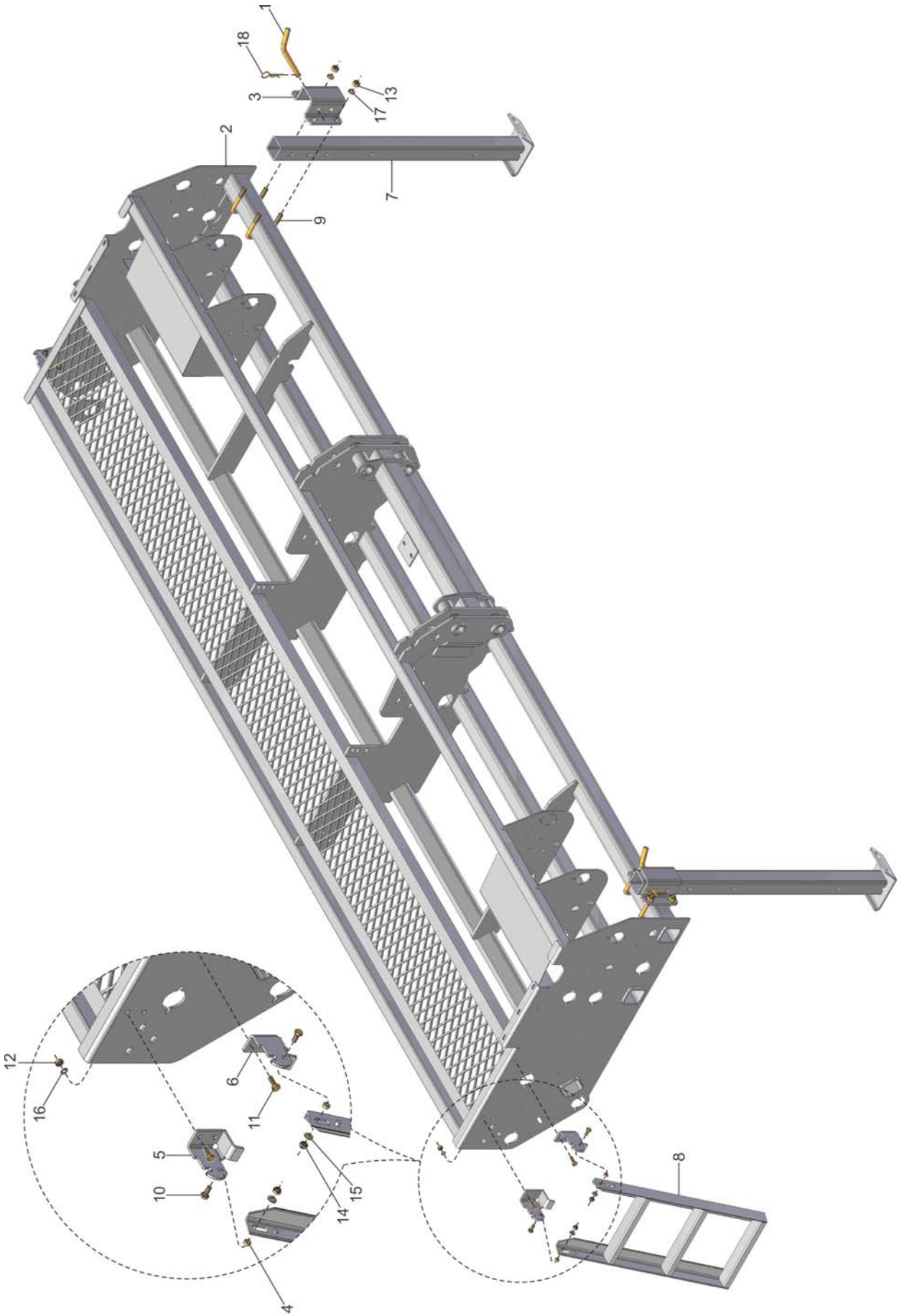

VENCE TUDO

CM CHASIS PIPOQUERA

REF.	CÓDIGO	DENOMINACIÓN	CANT. / MÁQUINA										
			6000	7000	8000	9000	10000	11000	12000	13000	14000	15000	16000
1	200001003	PINO	2	2	2	2	2	2	2	2	2	2	2
2	218002000	CS CHASIS 6000	1	-	-	-	-	-	-	-	-	-	-
2	200260000	CS CHASIS 7000	-	1	-	-	-	-	-	-	-	-	-
2	208002000	CS CHASIS 8000	-	-	1	-	-	-	-	-	-	-	-
2	201073000	CS CHASIS 9000	-	-	-	1	-	-	-	-	-	-	-
2	210002000	CS CHASIS 10000	-	-	-	-	1	-	-	-	-	-	-
2	202055000	CS CHASIS 11000	-	-	-	-	-	1	-	-	-	-	-
2	212002000	CS CHASIS 12000	-	-	-	-	-	-	1	-	-	-	-
2	203010000	CS CHASIS 13000	-	-	-	-	-	-	-	1	-	-	-
2	214002000	CS CHASIS 14000	-	-	-	-	-	-	-	-	1	-	-
2	215002000	CS CHASIS 15000	-	-	-	-	-	-	-	-	-	1	-
2	216002000	CS CHASIS 16000	-	-	-	-	-	-	-	-	-	-	1
3	201075001	SOPORTE PIE DE APOYO	2	2	2	2	2	2	2	2	2	2	2
4	206001001	BUJE	4	4	4	4	4	4	4	4	4	4	4
5	301001008	SOPORTE IZQ.	2	2	2	2	2	2	2	2	2	2	2
6	301001009	SOPORTE DER.	2	2	2	2	2	2	2	2	2	2	2
7	301009000	CS PIE APOYO	2	2	2	2	2	2	2	2	2	2	2
8	301010000	CS ESCALERA	2	2	2	2	2	2	2	2	2	2	2
9	301038001	ABRAZADERA M16	4	4	4	4	4	4	4	4	4	4	4
10	901313025	TORN. SEXT. M10 x 25 - 8.8	4	4	4	4	4	4	4	4	4	4	4
11	901313030	TORN. SEXT. M10 x 30 - 8.8	8	8	8	8	8	8	8	8	8	8	8
12	920001001	TUERCA SEXT. M10	8	8	8	8	8	8	8	8	8	8	8
13	920001601	TUERCA SEXT. M16	8	8	8	8	8	8	8	8	8	8	8
14	920111001	TUERCA SEXT. AUTOTRABANTE M10	4	4	4	4	4	4	4	4	4	4	4
15	921030010	ARANDELA LISA	4	4	4	4	4	4	4	4	4	4	4
16	921050010	ARANDELA DE PRESIÓN B10	8	8	8	8	8	8	8	8	8	8	8
17	921050016	ARANDELA DE PRESIÓN B16	8	8	8	8	8	8	8	8	8	8	8
18	922051848	PINO TRABA R 4.0x75	2	2	2	2	2	2	2	2	2	2	2
*	**218016000**	**CM CHASIS 6000 PIPOQUERA**	*	-	-	-	-	-	-	-	-	-	-
*	**200322000**	**CM CHASIS 7000 PIPOQUERA**	-	*	-	-	-	-	-	-	-	-	-
*	**208041000**	**CM CHASIS 8000 PIPOQUERA**	-	-	*	-	-	-	-	-	-	-	-
*	**201149000**	**CM CHASIS 9000 PIPOQUERA**	-	-	-	*	-	-	-	-	-	-	-
*	**210060000**	**CM CHASIS 10000 PIPOQUERA**	-	-	-	-	*	-	-	-	-	-	-
*	**202092000**	**CM CHASIS 11000 PIPOQUERA**	-	-	-	-	-	*	-	-	-	-	-
*	**212018000**	**CM CHASIS 12000 PIPOQUERA**	-	-	-	-	-	-	*	-	-	-	-
*	**203006000**	**CM CHASIS 13000 PIPOQUERA**	-	-	-	-	-	-	-	*	-	-	-
*	**214018000**	**CM CHASIS 14000 PIPOQUERA**	-	-	-	-	-	-	-	-	*	-	-
*	**215036000**	**CM CHASIS 15000 PIPOQUERA**	-	-	-	-	-	-	-	-	-	*	-
*	**216036000**	**CM CHASIS 16000 PIPOQUERA**	-	-	-	-	-	-	-	-	-	-	*

VENCE TUDO

CM CABEZAL

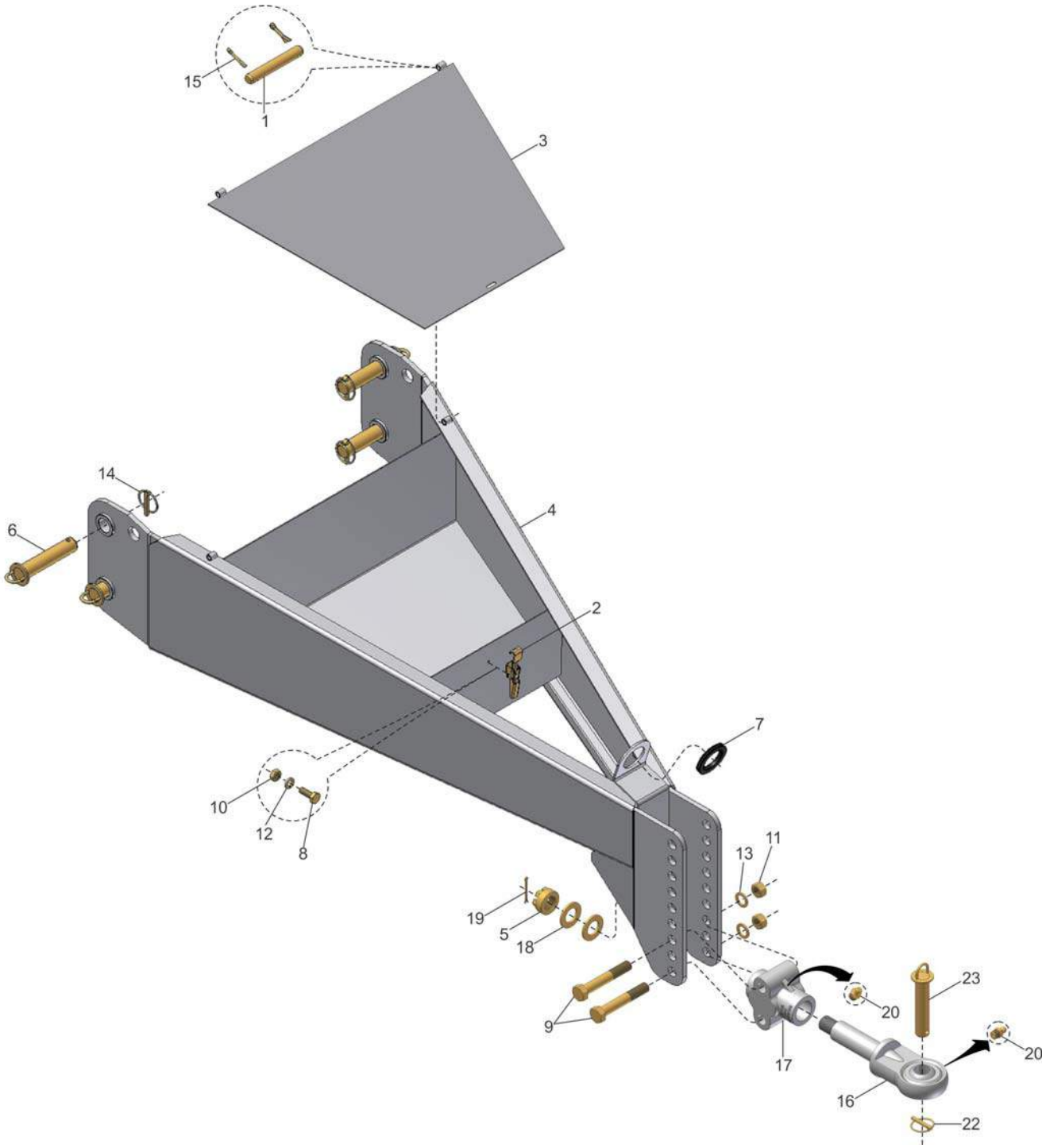

21 { 5, 16, 17, 18, 19, 20 }

VENCE TUDO

CM CABEZAL

REF.	CÓDIGO	DENOMINACIÓN	CANT./ CONJ.
1	200002001	PINO	2
2	200069000	GRAPO CIERRE 1/4"	1
3	200080000	CS TAPA	1
4	200264000	CS CABEZAL	1
5	100007003	TUERCA M36	1
6	301015000	CS PINO (CM CABEZAL - 200282000)	4
6	201216000	CS PINO (CM CABEZAL - 201215000/202149000)	4
7	900110021	ANILLO DE CAUCHO 4.75mm	1
8	901305016	TORN. SEXT. M6 x 16 - 8.8	1
9	901340150	TORN. SEXT. M24 x 150 - 8.8	2
10	920000601	TUERCA SEXT. M6	1
11	920002401	TUERCA SEXT. M24	2
12	921050006	ARANDELA DE PRESIÓN B6	1
13	921050024	ARANDELA DE PRESIÓN B24	2
14	922036690	PINO TRABA CON ANILLO 3x20	4
15	922171216	CONTRAPINO 3x20	4
16	200345000	CS ENGANCHE MÁS PEQUEÑO (CM CABEZAL - 200282000/201215000)	1
16	200356000	CS ENGANCHE MÁS GRANDE (CM CABEZAL - 202149000)	1
17	202021001	OLHAL ENGANCHE	1
18	921040059	ARANDELA LISA	2
19	922172442	CONTRAPINO 6x60	1
20	924080000	GRASA RECTA M8	2
21	**200344000**	**CM ENGANCHE MÁS PEQUEÑO (CM CABEZAL - 200282000/201215000)**	**1**
21	**200355000**	**CM ENGANCHE MÁS GRANDE (CM CABEZAL - 202149000)**	**1**
*	**200282000**	**CM CABEZAL**	*
*	**201215000**	**CM CABEZAL**	*
*	**202149000**	**CM CABEZAL**	*

ACOMPAÑA CAJA DE ACCESORIO			
22	922036890	PINO TRABA C/ ANILLO 7/16" x 2"	1
23	200120000	CS PINO - (CM CABEZAL 200282000/201215000)	1
23	202119000	CS PINO - (CM CABEZAL 202149000)	1

VENCE TUDO

CM TURBINA (Cardan)

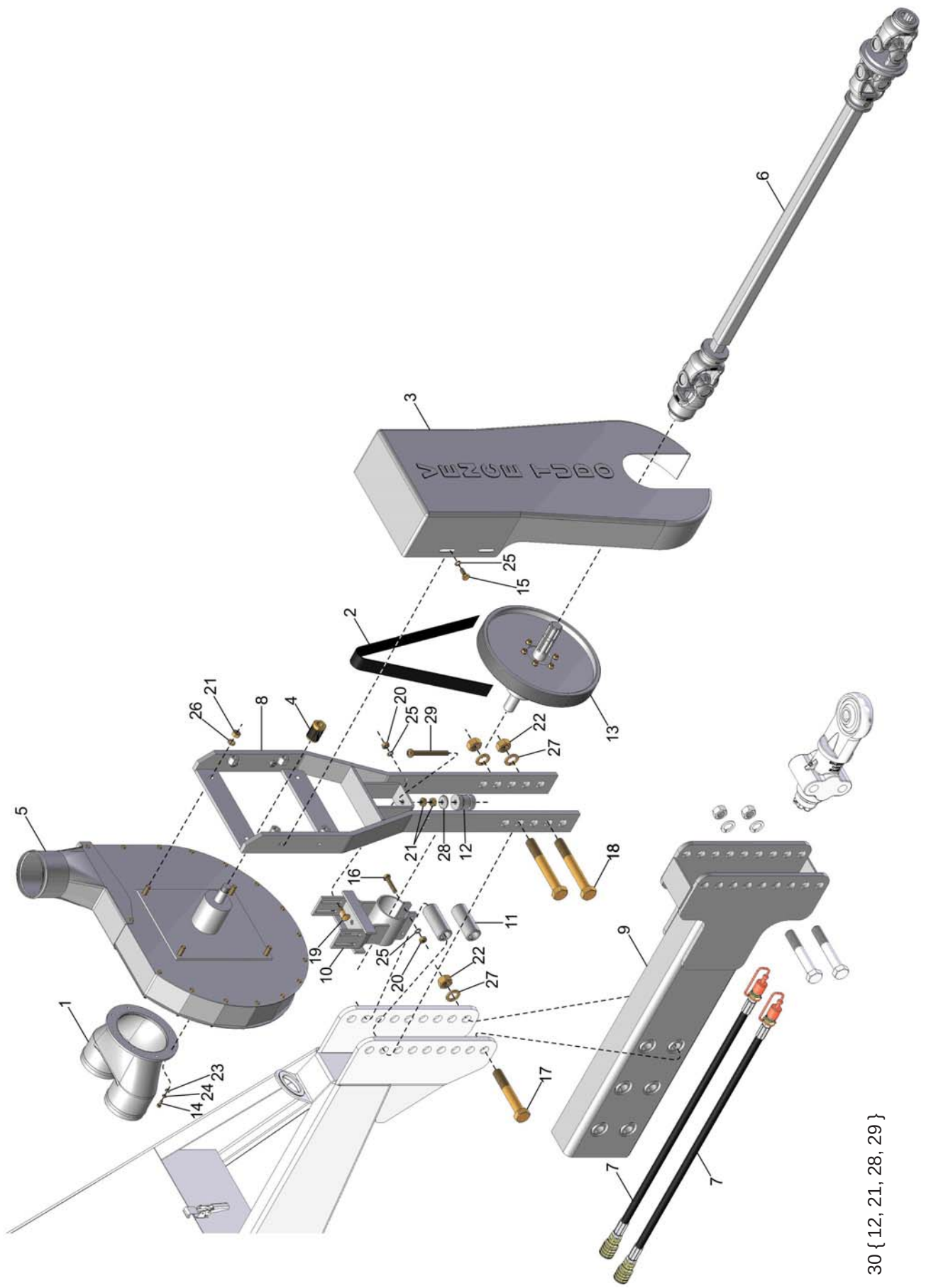

VENCE TUDO

CM TURBINA (Cardan)

REF.	CÓDIGO	DENOMINACIÓN	CANT./ CONJ.
1	230026001	BOCAL DOBLE	1
2	230026002	CORREA POLEA-V1752 J16 STANDARD	1
3	230026003	BASE	1
4	230026005	POLEA INTERCAMBIABLE D34 PARA 540 RPM	1
5	230027000	CM TURBINA L/80 16 L SIN SOPORTE (CARDAN)	1
6	230028000	CM CARDAN (1100-1600)	1
7	230031000	CM MANGUERA SISTEMA NEUMÁTICO CARDANICO	2
8	230033000	CS SOPORTE TURBINA	1
9	230034000	CS ENGANCHE	1
10	230035000	CS SOPORTE POLEA	1
11	230044002	BUJE	2
12	230045001	TENSOR POLEA	1
13	230062000	CM POLEA NEUMÁTICA 1 3/8" 6 - SPL	1
14	901305016	TORN. SEXT. M6 x 16 - 8.8	8
15	901313025	TORN. SEXT. M10 x 25 - 8.8	4
16	901313050	TORN. SEXT. M10 x 50 - 8.8	2
17	901340150	TORN. SEXT. M24 x 150 - 8.8	2
18	901340180	TORN. SEXT. M24 x 180 - 8.8	2
19	902312035	TORN. FRAN. M10 x 35 - 8.8	4
20	920001001	TUERCA SEXT. M10	6
21	920001201	TUERCA SEXT. M12	6
22	920002401	TUERCA SEXT. M24	4
23	921030006	ARANDELA LISA	8
24	921050006	ARANDELA DE PRESIÓN B6	8
25	921050010	ARANDELA DE PRESIÓN B10	10
26	921050012	ARANDELA DE PRESIÓN B12	4
27	921050024	ARANDELA DE PRESIÓN B24	4
28	230045002	ARANDELA TENSOR	1
29	230078000	CS TORNILLO ESTIRADOR	1
30	**230045000**	**CM TENSOR**	**1**
*	**230026000**	**CM TURBINA (CARDAN)**	*

CM POLEA NEUMÁTICA 1 3/8” 6 - SPL

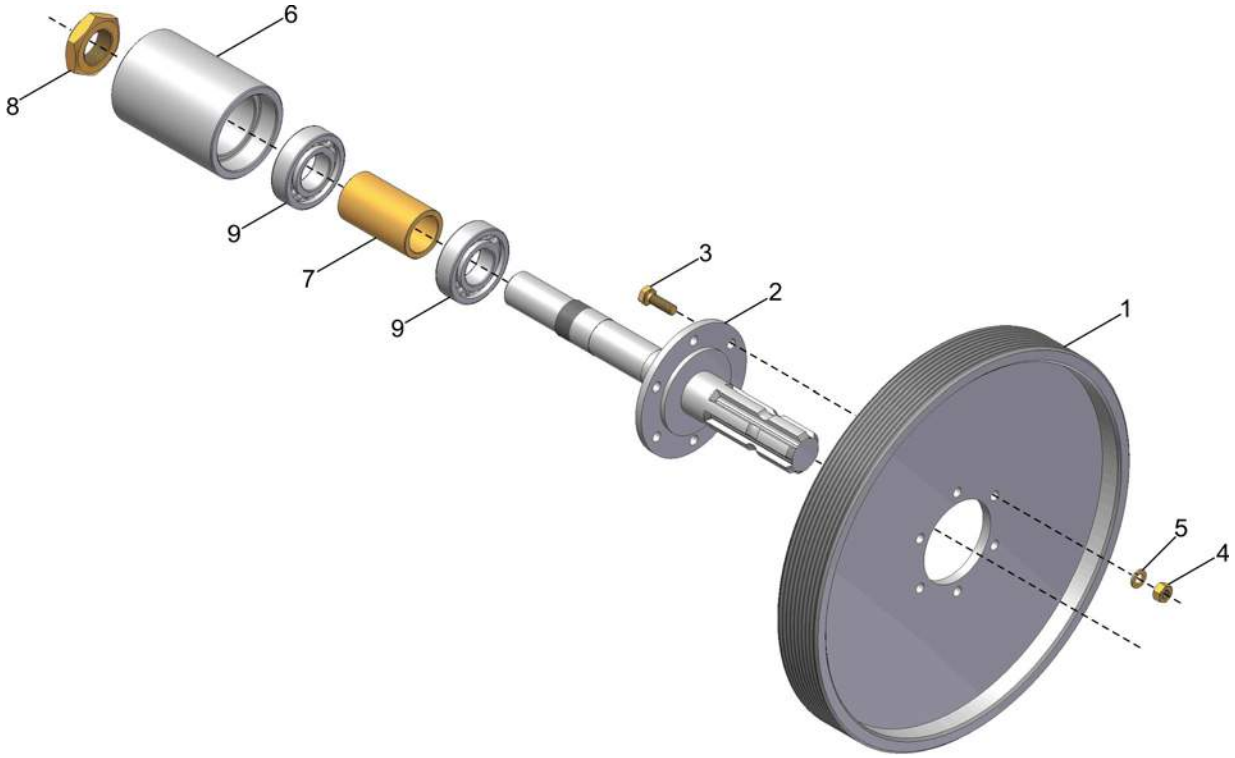

10 { 2, 6, 7, 8, 9 }

VENCE TUDO

CM POLEA NEUMÁTICA 1 3/8” 6 - SPL

REF.	CÓDIGO	DENOMINACIÓN	CANT./ CONJ.
1	230027001	POLEA	1
2	230061001	EJE POLEA 1 3/8" 6 - SPL	1
3	901309025	TORN. SEXT. M8 x 25 - 8.8	6
4	920000801	TUERCA SEXT. M8	6
5	921050008	ARANDELA DE PRESIÓN B8	6
6	230061002	BUJE	1
7	230061003	RESPALDO	1
8	920113003	TUERCA SEXT. AUTOTRABANTE BAJA M30	1
9	927010009	RODAMIENTO RÍGIDO DE ESFERAS 6206 30x62x16 (PL)	2
10	**230061000**	**CM EJE 1 3/8" 6 - SPL**	**1**
*	**230062000**	**CM POLEA NEUMÁTICA 1 3/8" 6 - SPL**	*

VENCE TUDO

CM TURBINA (Hidráulica)

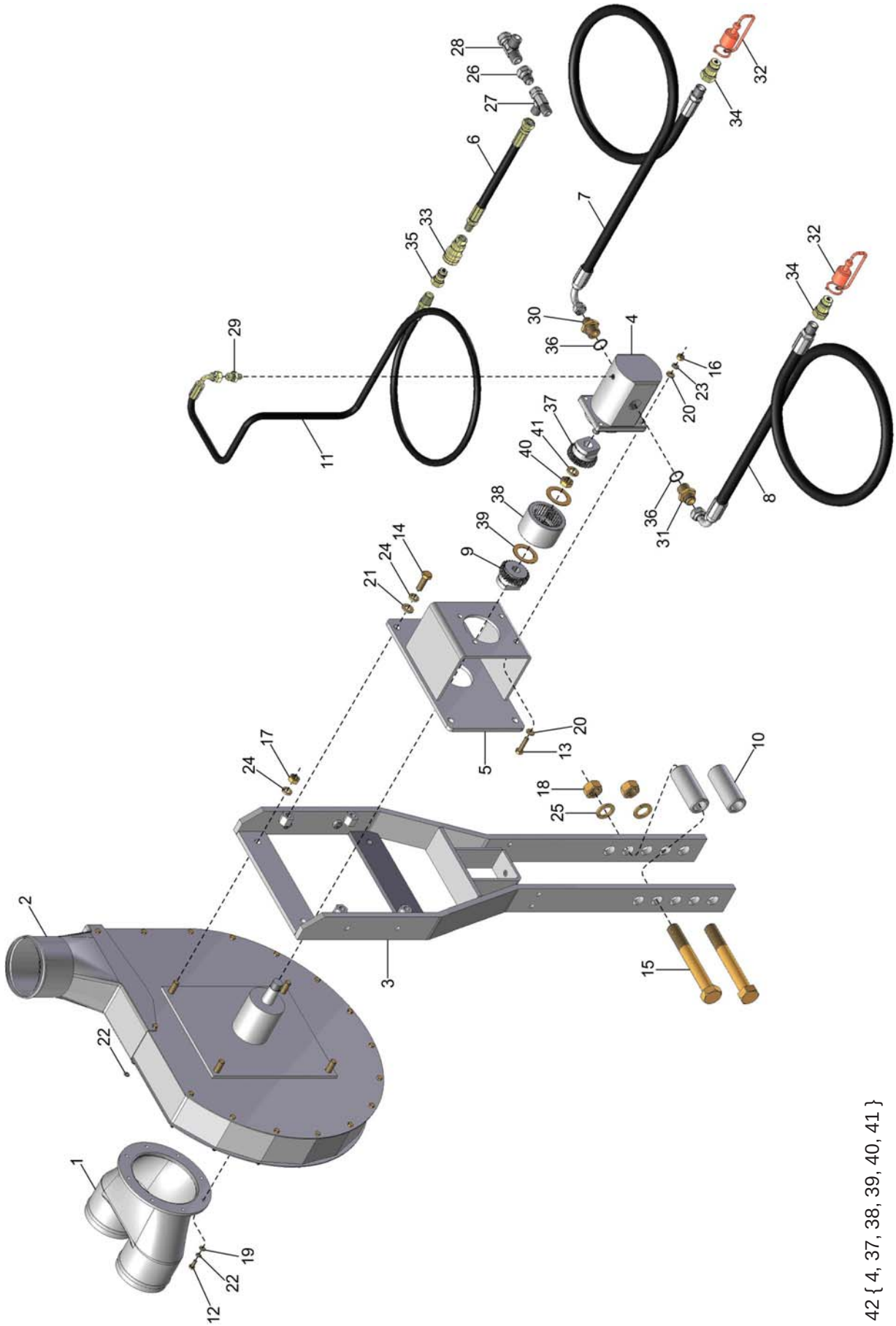

42 { 4, 37, 38, 39, 40, 41 }

VENCE TUDO

CM TURBINA (Hidráulica)

REF.	CÓDIGO	DENOMINACIÓN	CANT./ CONJ.
1	230026001	BOCAL DOBLE	1
2	230027000	CM TURBINA L/80 16 L SIN SOPORTE (CARDAN)	1
3	230033000	CS SOPORTE TURBINA	1
4	230038001	MOTOR DE ENGRANAJE BOCH 5cm³	1
5	230039000	CS SOPORTE MOTOR	1
6	230040000	MANGUERA 3/8"x300	1
7	230042000	CM MANGUERA 1/2"x2000	1
8	230043000	CM MANGUERA 5/8"x2000	1
9	230044001	ENGRANAJE TURBINA	1
10	230044002	BUJE	2
11	230046000	MANGUERA 1/4"x2000	1
12	901305016	TORN. SEXT. M6 x 16 - 8.8	8
13	901309035	TORN. SEXT. M8 x 35 - 8.8	4
14	901317035	TORN. SEXT. M12 x 35 - 8.8	4
15	901340180	TORN. SEXT. M24 x 180 - 8.8	2
16	920000801	TUERCA SEXT. M8	4
17	920001201	TUERCA SEXT. M12	4
18	920002401	TUERCA SEXT. M24	2
19	921030006	ARANDELA LISA	8
20	921030008	ARANDELA LISA	8
21	921030012	ARANDELA LISA	4
22	921050006	ARANDELA DE PRESIÓN B6	9
23	921050008	ARANDELA DE PRESIÓN B8	4
24	921050012	ARANDELA DE PRESIÓN B12	8
25	921050024	ARANDELA DE PRESIÓN B24	2
26	932022001	ADAP. MACHO 3/4"JIC37°x HEMBRA 7/8"JIC37°	1
27	932022002	ADAP. TE MACHOJIC37°x HEMBRA GIR.JIC37°xMACHOJIC37°CENT. 3/4"	1
28	932022003	ADAP. TE MACHOJIC37°x HEMBRA GIR.JIC37°xMACHOJIC37°CENT. 7/8"	1
29	932022131	ADAP. MACHO 7/16" UNF O'RINGx9/16 UNF JIC	1
30	932022137	ADAP. MACHO 1 1/16-12 UNF-2Bx3/4 UNF JIC	1
31	932022138	ADAP. MACHO 1 1/16-12 UNF-2Bx7/8 UNF JIC	1
32	932028301	TAPA HEMBRA	2
33	932034002	ENGANCHE RÁPIDO HEMBRA 3/8 NPT	1
34	932034101	ENGANCHE RÁPIDO MACHO 1/2" NPT	2
35	932034102	ENGANCHE RÁPIDO MACHO 3/8" NPT	1
36	932056634	ANILLO O'RING Ø23.80x2.62 (PARKER)	2
37	230038002	ENGRANAJE MOTOR HIDRÁULICO	1
38	230038003	BUJE ACOPLE MOTOR HIDRÁULICO / TURBINA	1
39	230038004	ARANDELA LISA	2
40	920001402	TUERCA SEXT. M14	1
41	921050014	ARANDELA PRESIÓN B14	1
42	**230038000**	**CM MOTOR DE ENGRANAJES 5cm³**	**1**
*	**230044000**	**CM TURBINA (HIDRÁULICA)**	*

*	**230071000**	**CM KIT REPARO MOTOR BOSCH REXROTH 5.5cm³**	*

VENCE TUDO

CM VÁLVULA REGULADORA DE SALIDA (Opcional)

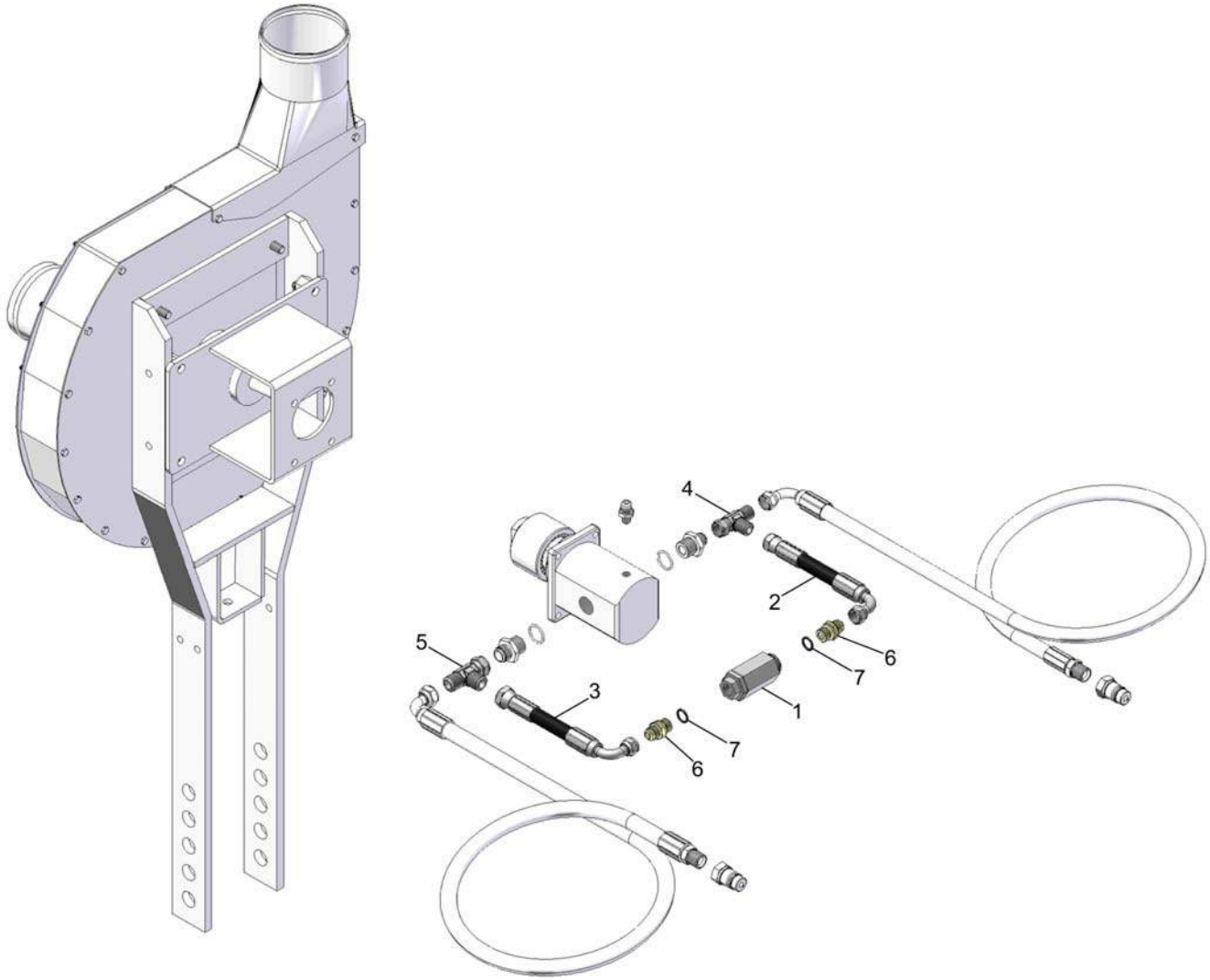

VENCE TUDO

CM VÁLVULA REGULADORA DE SALIDA (Opcional)

REF.	CÓDIGO	DENOMINACIÓN	CANT./ CONJ.
1	230047001	VÁLVULA REGULADORA DE SALIDA	1
2	230048000	MANGUERA 1/2"x200	1
3	230049000	CM MANGUERA 1/2"x200	1
4	932022002	ADAPT. TE MACHO JIC37°xHEMBRA GIR. JIC37°xMACHO JIC37° CENT. 3/4"	1
5	932022003	ADAPT. TE MACHO JIC37°xHEMBRA GIR. JIC37°xMACHO JIC37° CENT. 7/8"	1
6	932022103	ADAPTADOR MACHO 3/4 UNF O'RINGx3/4 UNF JIC	2
7	932056617	ANILLO O'RING Ø15.54x2.62 (2114 PARKER)	2
*	**230047000**	**CM VÁLVULA REGULADORA DE SALIDA**	*

VENCE TUDO

CM TURBINA L/80 16 L

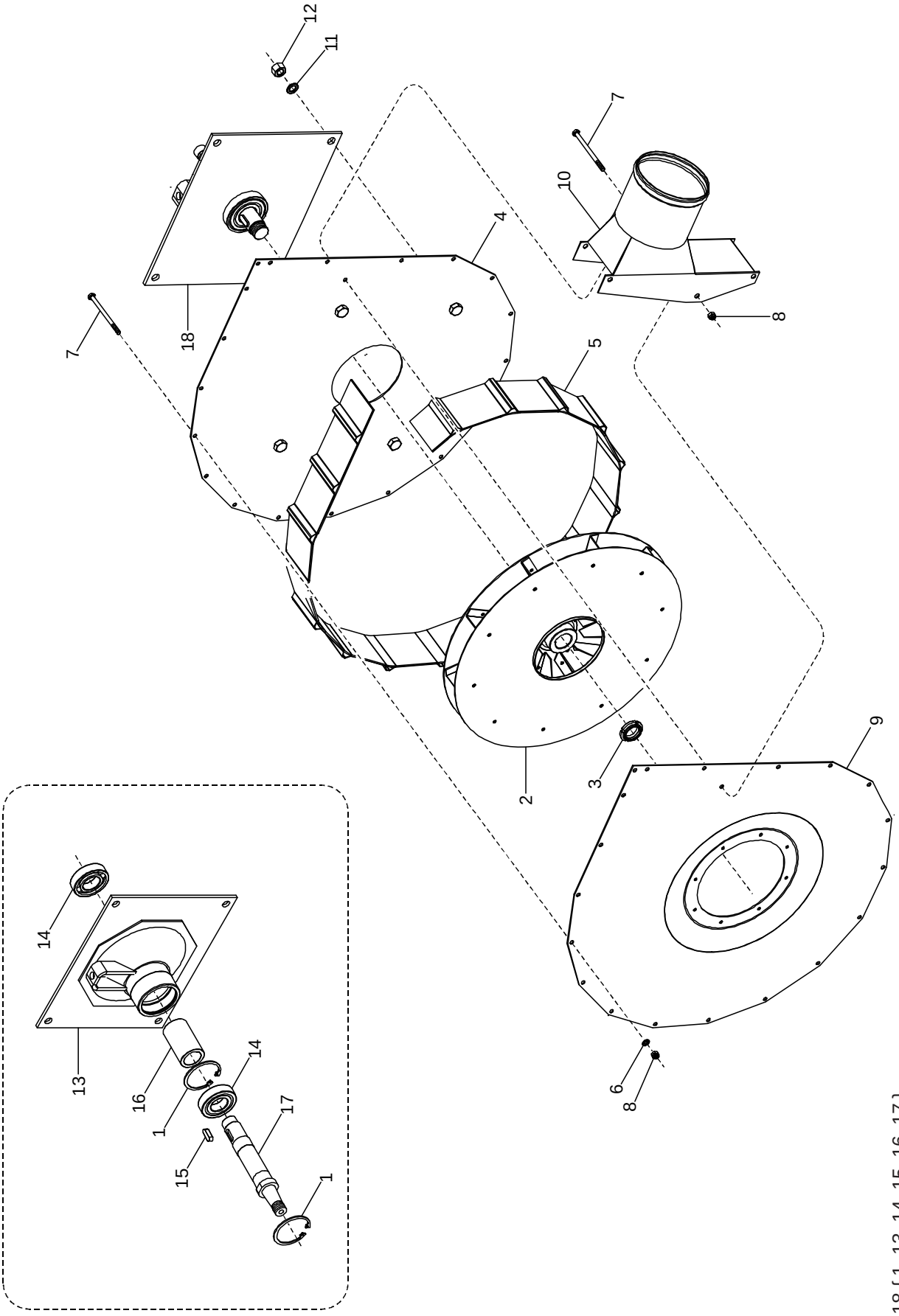

18 { 1, 13, 14, 15, 16, 17 }

VENCE TUDO

CM TURBINA L/80 16 L

REF.	CÓDIGO	DENOMINACIÓN	CANT./ CONJ.
1	923202062	ANILLO ELÁSTICO I62	2
2	230027005	ROTOR L/80	1
3	920112501	TUERCA SEXT. AUTOTR. M25x1.5	1
4	230027007	CHAPA LADO EJE	1
5	230027006	ANILLO DE CIERRE	1
6	921030006	ARANDELA LISA	15
7	901304090	TORN. SEXT. M6 x 90 - 8.8	18
8	920110601	TUERCA SEXT. AUTOTR. M6	18
9	230027004	CHAPA TURBINA LADO SUCCIÓN	1
10	230037003	BOCAL TURBINA	1
11	921050012	ARANDELA DE PRESIÓN B12	4
12	920001201	TUERCA SEXT. M12	4
13	230027008	CS SOPORTE TURBINA	1
14	927010408	RODAMIENTO RÍG. ESF. 6206 2RS	2
15	929001010	CHAVETA PLANA 8x7x25	1
16	230027009	BUJE SEPARADOR	1
17	230027010	EJE ROTOR TURBINA (CÓNICO)	1
18	**230027002**	**BASE FIJADOR TURBINA**	**1**
*	**230027000**	**CM TURBINA L/80 16 L**	*

VENCE TUDO

CM MANÔMETRO

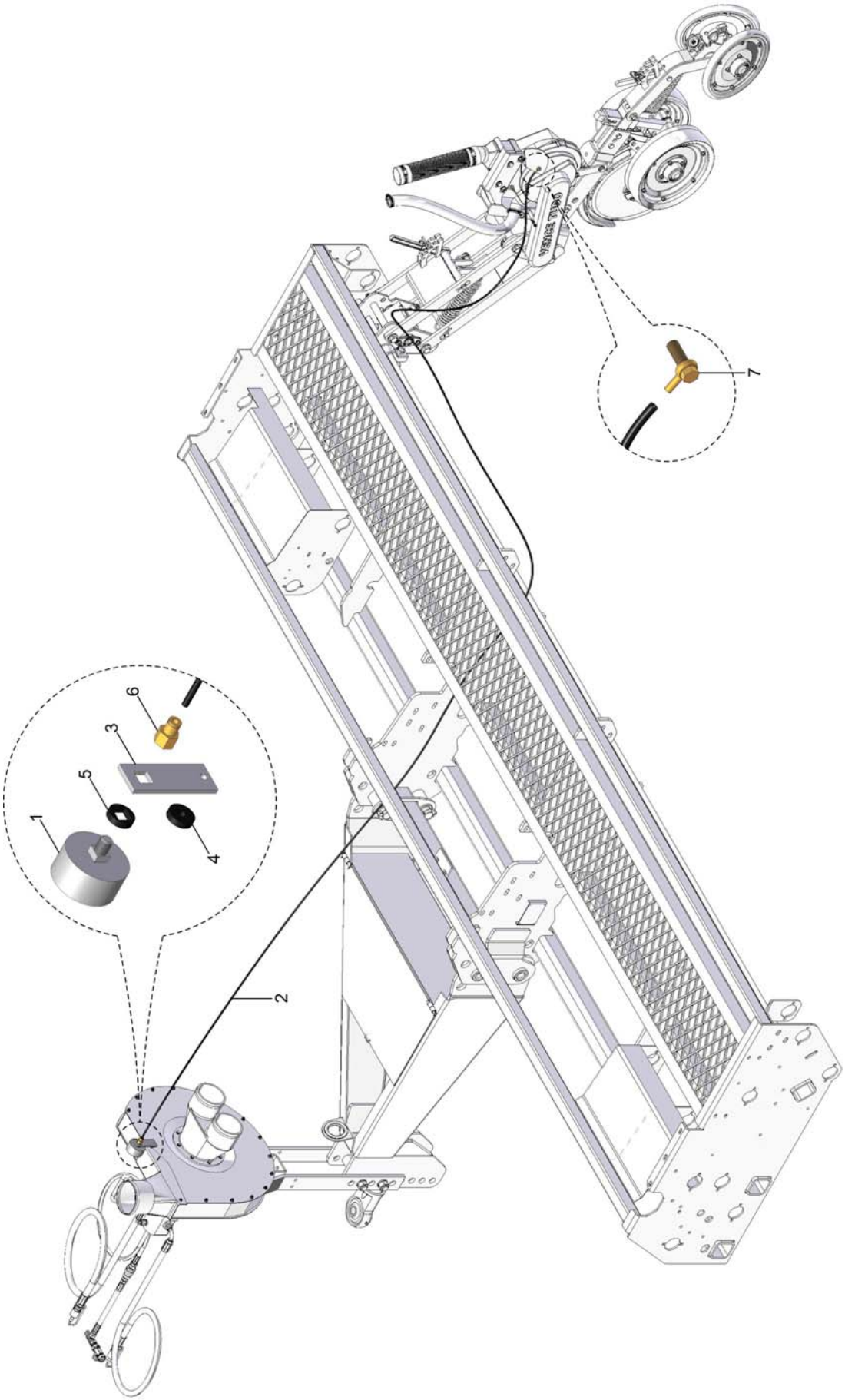

VENCE TUDO

CM MANÔMETRO

REF.	CÓDIGO	DENOMINACIÓN	CANT. / MÁQUINA										
			6000	7000	8000	9000	10000	11000	12000	13000	14000	15000	16000
1	230006001	MANÓMETRO	1	1	1	1	1	1	1	1	1	1	1
2	230006002	MANGUERA 6x4 4200mm	1	-	-	-	-	-	-	-	-	-	-
2	231006001	MANGUERA 6x4 4500mm	-	1	-	-	-	-	-	-	-	-	-
2	232005001	MANGUERA 6x4 4800mm	-	-	1	-	-	-	-	-	-	-	-
2	233005001	MANGUERA 6x4 5200mm	-	-	-	1	-	-	-	-	-	-	-
2	234005001	MANGUERA 6x4 5400mm	-	-	-	-	1	-	-	-	-	-	-
2	235006001	MANGUERA 6x4 5600mm	-	-	-	-	-	1	-	-	-	-	-
2	236005001	MANGUERA 6x4 5800mm	-	-	-	-	-	-	1	-	-	-	-
2	237006001	MANGUERA 6x4 6000mm	-	-	-	-	-	-	-	1	-	-	-
2	238005001	MANGUERA 6x4 6250mm	-	-	-	-	-	-	-	-	1	-	-
2	239005001	MANGUERA 6x4 6500mm	-	-	-	-	-	-	-	-	-	1	-
2	240005001	MANGUERA 6x4 6800mm	-	-	-	-	-	-	-	-	-	-	1
3	230006003	SOPORTE MANÓMETRO	1	1	1	1	1	1	1	1	1	1	1
4	230006005	AMORTECEDOR SOPORTE MANÓMETRO	1	1	1	1	1	1	1	1	1	1	1
5	230006006	AMORTECEDOR MANÓMETRO	1	1	1	1	1	1	1	1	1	1	1
6	230006007	ACOPLE MANÓMETRO	1	1	1	1	1	1	1	1	1	1	1
7	230012003	MAZORCA ACOPLE LÍNEA	1	1	1	1	1	1	1	1	1	1	1
*	**230006000**	**CM MANÓMETRO PANTHER 6000**	*	-	-	-	-	-	-	-	-	-	-
*	**231006000**	**CM MANÓMETRO PANTHER 7000**	-	*	-	-	-	-	-	-	-	-	-
*	**232005000**	**CM MANÓMETRO PANTHER 8000**	-	-	*	-	-	-	-	-	-	-	-
*	**233005000**	**CM MANÓMETRO PANTHER 9000**	-	-	-	*	-	-	-	-	-	-	-
*	**234005000**	**CM MANÓMETRO PANTHER 10000**	-	-	-	-	*	-	-	-	-	-	-
*	**235006000**	**CM MANÓMETRO PANTHER 11000**	-	-	-	-	-	*	-	-	-	-	-
*	**236005000**	**CM MANÓMETRO PANTHER 12000**	-	-	-	-	-	-	*	-	-	-	-
*	**237006000**	**CM MANÓMETRO PANTHER 13000**	-	-	-	-	-	-	-	*	-	-	-
*	**238005000**	**CM MANÓMETRO PANTHER 14000**	-	-	-	-	-	-	-	-	*	-	-
*	**239005000**	**CM MANÓMETRO PANTHER 15000**	-	-	-	-	-	-	-	-	-	*	-
*	**240005000**	**CM MANÓMETRO PANTHER 16000**	-	-	-	-	-	-	-	-	-	-	*

VENCE TUDO

CM DISTRIBUCIÓN DE AIRE NEUMÁTICO

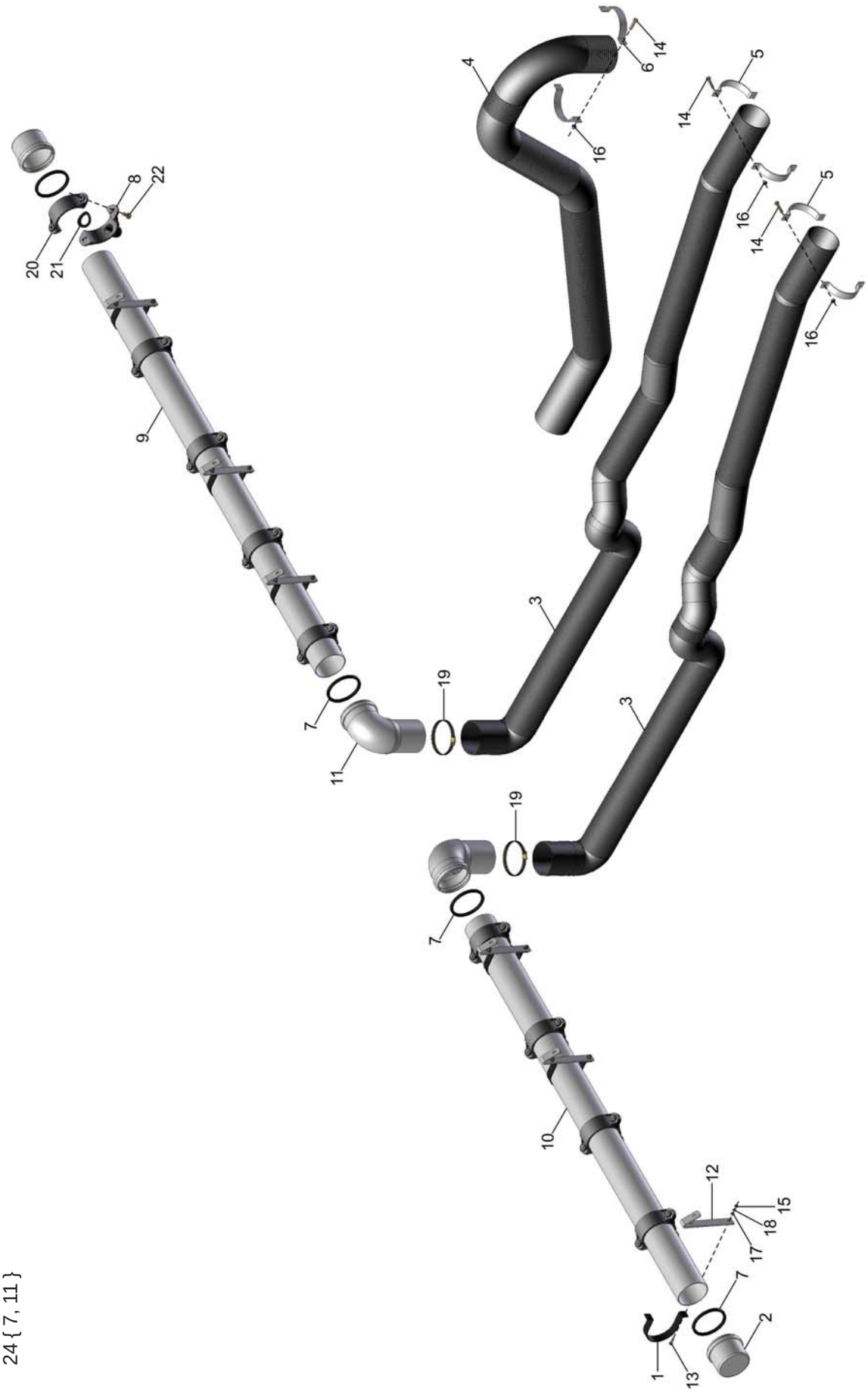

23 { 8, 20, 21, 22 }
24 { 7, 11 }

VENCE TUDO

CM DISTRIBUCIÓN DE AIRE NEUMÁTICO

REF.	CÓDIGO	DENOMINACIÓN	CANT. / MÁQUINA										
			6000	7000	8000	9000	10000	11000	12000	13000	14000	15000	16000
1	230005004	ABRAZADERA	4	4	3	6	6	6	6	8	8	8	8
2	230005005	TAPA	2	2	2	2	2	2	2	2	2	2	2
3	230005007	MANGUERA ESPIRAL D114 3400mm	2	2	2	2	2	2	2	2	2	2	2
4	230005008	MANGUERA ESPIRAL D125 2500mm	1	1	1	1	1	1	1	1	1	1	1
5	230005009	ABRAZADERA MÁS PEQUEÑA	4	4	4	4	4	4	4	4	4	4	4
6	230005010	ABRAZADERA MÁS GTRANDE	2	2	2	2	2	2	2	2	2	2	2
7	230005012	ANILLO VEDA	2	4	4	4	4	4	4	4	4	4	4
8	230023001	SOPORTE UNIÓN PRINCIPAL	6	7	8	9	10	11	12	13	14	15	16
9	230005002	TUBO Ø110 3 SALIDAS IZQ. 6000	1	-	-	-	-	-	-	-	-	-	-
9	231003001	TUBO Ø110 4 SALIDAS 7000	-	1	-	-	-	-	-	-	-	-	-
9	232003002	TUBO Ø110 4 SALIDAS IZQ. 8000	-	-	1	-	-	-	-	-	-	-	-
9	233003001	TUBO Ø110 5 SALIDAS 9000	-	-	-	1	-	-	-	-	-	-	-
9	234003002	TUBO Ø110 5 SALIDAS IZQ. 10000	-	-	-	-	1	-	-	-	-	-	-
9	235003001	TUBO Ø110 6 SALIDAS 11000	-	-	-	-	-	1	-	-	-	-	-
9	236003002	TUBO Ø110 6 SALIDAS IZQ. 12000	-	-	-	-	-	-	1	-	-	-	-
9	237003001	TUBO Ø110 7 SALIDAS 13000	-	-	-	-	-	-	-	1	-	-	-
9	238003002	TUBO Ø110 7 SALIDAS IZQ. 14000	-	-	-	-	-	-	-	-	1	-	-
9	239003001	TUBO Ø110 8 SALIDAS 15000	-	-	-	-	-	-	-	-	-	1	-
9	240003001	TUBO Ø110 8 SALIDAS IZQ. 16000	-	-	-	-	-	-	-	-	-	-	1
10	230005001	TUBO Ø110 3 SALIDAS DER. 6000	1	-	-	-	-	-	-	-	-	-	-
10	231003002	TUBO Ø110 3 SALIDAS 7000	-	1	-	-	-	-	-	-	-	-	-
10	232003001	TUBO Ø110 4 SALIDAS DER. 8000	-	-	1	-	-	-	-	-	-	-	-
10	233003002	TUBO Ø110 4 SALIDAS 9000	-	-	-	1	-	-	-	-	-	-	-
10	234003001	TUBO Ø110 5 SALIDAS DER. 10000	-	-	-	-	1	-	-	-	-	-	-
10	235003002	TUBO Ø110 5 SALIDAS 11000	-	-	-	-	-	1	-	-	-	-	-
10	236003001	TUBO Ø110 6 SALIDAS DER. 12000	-	-	-	-	-	-	1	-	-	-	-
10	237003002	TUBO Ø110 6 SALIDAS 13000	-	-	-	-	-	-	-	1	-	-	-
10	238003001	TUBO Ø110 7 SALIDAS DER. 14000	-	-	-	-	-	-	-	-	1	-	-
10	239003002	TUBO Ø110 7 SALIDAS 15000	-	-	-	-	-	-	-	-	-	1	-
10	240003002	TUBO Ø110 8 SALIDAS DER. 16000	-	-	-	-	-	-	-	-	-	-	1
11	230052001	CODO TUBO VACÍO	2	2	2	2	2	2	2	2	2	2	2
12	320003001	SOPORTE	4	4	3	6	6	6	6	8	8	8	8
13	901305020	TORN. SEXT. M6 x 20 - 8.8	8	8	6	12	12	12	12	16	16	16	16
14	901309040	TORN. SEXT. M8 x 40 - 8.8	6	6	6	6	6	6	6	6	6	6	6
15	920000601	TUERCA SEXT. M6	8	8	6	12	12	12	12	16	16	16	16
16	920110801	TUERCA SEXT. AUTOTRABANTE M8	6	6	6	6	6	6	6	6	6	6	6
17	921030006	ARANDELA LISA	8	8	6	12	12	12	12	16	16	16	16
18	921050006	ARANDELA DE PRESIÓN B6	8	8	6	12	11	12	12	16	16	16	16
19	931020346	ABRAZADERA ROSCA SIN-FÍN 108-127	2	2	2	2	2	2	2	2	2	2	2
20	230023002	SOPORTE UNIÓN	6	7	8	9	10	11	12	13	14	15	16
21	230023003	ANILLO VEDA	6	7	8	9	10	11	12	13	14	15	16
22	901313025	TORN. SEXT. M10 x 25 - 8.8	12	14	16	18	20	22	24	26	28	30	32
23	**230023000**	**CM ACOPLE REDUCCIÓN Ø110mm - Ø38mm**	**6**	**7**	**8**	**9**	**10**	**11**	**12**	**13**	**14**	**15**	**16**
24	**230052000**	**CM CODO TUBO VACÍO**	**2**	**2**	**2**	**2**	**2**	**2**	**2**	**2**	**2**	**2**	**2**
*	**230005000**	**CM DISTRIBUCIÓN DE AIRE NEUM. PANTHER 6000 PIP.**	*	-	-	-	-	-	-	-	-	-	-
*	**231003000**	**CM DISTRIBUCIÓN DE AIRE NEUM. PANTHER 7000 PIP.**	-	*	-	-	-	-	-	-	-	-	-
*	**232003000**	**CM DISTRIBUCIÓN DE AIRE NEUM. PANTHER 8000 PIP.**	-	-	*	-	-	-	-	-	-	-	-
*	**233003000**	**CM DISTRIBUCIÓN DE AIRE NEUM. PANTHER 9000 PIP.**	-	-	-	*	-	-	-	-	-	-	-
*	**234003000**	**CM DISTRIBUCIÓN DE AIRE NEUM. PANTHER 10000 PIP.**	-	-	-	-	*	-	-	-	-	-	-
*	**235003000**	**CM DISTRIBUCIÓN DE AIRE NEUM. PANTHER 11000 PIP.**	-	-	-	-	-	*	-	-	-	-	-
*	**236003000**	**CM DISTRIBUCIÓN DE AIRE NEUM. PANTHER 12000 PIP.**	-	-	-	-	-	-	*	-	-	-	-
*	**237003000**	**CM DISTRIBUCIÓN DE AIRE NEUM. PANTHER 13000 PIP.**	-	-	-	-	-	-	-	*	-	-	-
*	**238003000**	**CM DISTRIBUCIÓN DE AIRE NEUM. PANTHER 14000 PIP.**	-	-	-	-	-	-	-	-	*	-	-
*	**239003000**	**CM DISTRIBUCIÓN DE AIRE NEUM. PANTHER 15000 PIP.**	-	-	-	-	-	-	-	-	-	*	-
*	**240003000**	**CM DISTRIBUCIÓN DE AIRE NEUM. PANTHER 16000 PIP.**	-	-	-	-	-	-	-	-	-	-	*

VENCE TUDO

CM RODADO ISQUIERDO (6000)

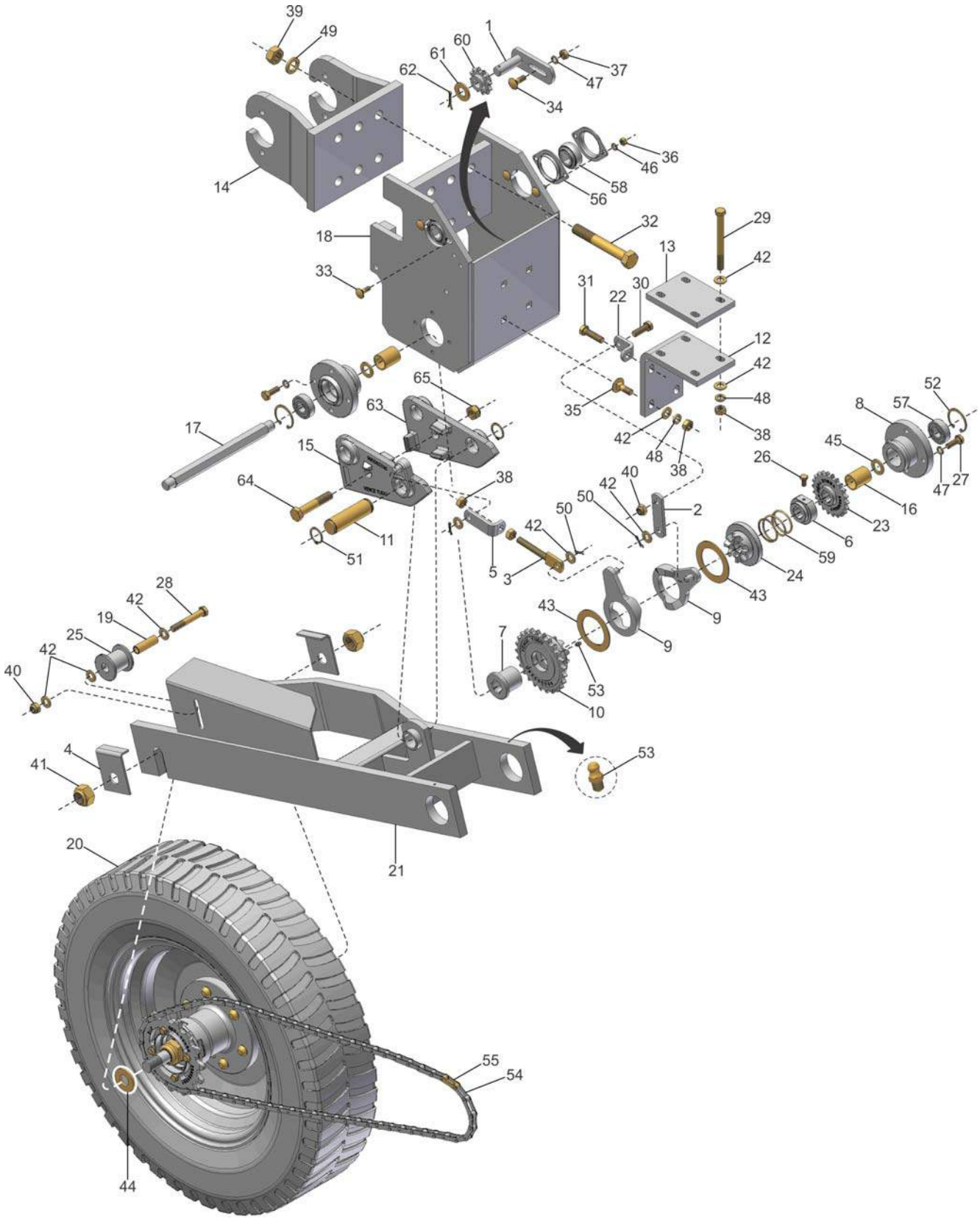

66 { 1, 60, 61, 62 }
67 { 15, 63, 64, 65 }

VENCE TUDO

CM RODADO ISQUIERDO (6000)

REF.	CÓDIGO	DENOMINACIÓN	CANT./ CONJ.
1	001034000	CS ESTIRADOR	1
2	072004007	PALANCA	1
3	100155000	CS REGULADOR	1
4	200003011	TRABA	2
5	200003014	FIJADOR	1
6	200003015	GUÍA	1
7	200003016	BUJE	1
8	200003017	MANCAL	2
9	200007003	DESENCHUFE TORNIQUETE DER.	2
10	200007004	TORNIQUETE IZQ. Z25	1
11	206010005	PINO	1
12	200262003	REFUERZO	1
13	200262002	BASE	1
14	200263000	CS SOPORTE CILINDRO	1
15	200367001	TRAVIESA DERECHA	1
16	202023002	BUJE	2
17	202023003	EJE 287	1
18	202056000	CS SOPORTE RODADO	1
19	202057001	BUJE ESTIRADOR	1
20	202125000	CM RODADO	1
21	202129000	CS TENEDOR RODADO IZQ.	1
22	217015003	FIJADOR	1
23	900005247	RUEDA DENTADA Z22	1
24	900005278	CUBO IZQUIERDO	1
25	900100370	RODILLO ESTIRADOR	1
26	901309016	TORN. SEXT. M8 x 16 - 8.8	1
27	901313030	TORN. SEXT. M10 x 30 - 8.8	8
28	901316080	TORN. SEXT. M12 x 80 - 8.8	1
29	901316130	TORN. SEXT. M12 x 130 - 8.8	4
30	901317035	TORN. SEXT. M12 x 35 - 8.8	1
31	901317045	TORN. SEXT. M12 x 45 - 8.8	1
32	901332140	TORN. SEXT. M20 x 140 - 8.8	6
33	902308025	TORN. FRAN. M8 x 25 - 8.8	4
34	902312030	TORN. FRAN. M10 x 30 - 8.8	1
35	902316035	TORN. FRAN. M12 x 35 - 8.8	3
36	920000801	TUERCA SEXT. M8	4
37	920001001	TUERCA SEXT. M10	1
38	920001201	TUERCA SEXT. M12	10
39	920002001	TUERCA SEXT. M20	6
40	920111201	TUERCA SEXT. AUTOTRABANTE M12	2
41	920112402	TUERCA SEXT. AUTOTRABANTE M24	2
42	921030012	ARANDELA LISA	18
43	921040032	ARANDELA LISA	2
44	921040035	ARANDELA LISA	1
45	921040057	ARANDELA LISA	2
46	921050008	ARANDELA DE PRESIÓN B8	4
47	921050010	ARANDELA DE PRESIÓN B10	9
48	921050012	ARANDELA DE PRESIÓN B12	8
49	921050020	ARANDELA DE PRESIÓN B20	6

VENCE TUDO

CM RODADO ISQUIERDO (6000)

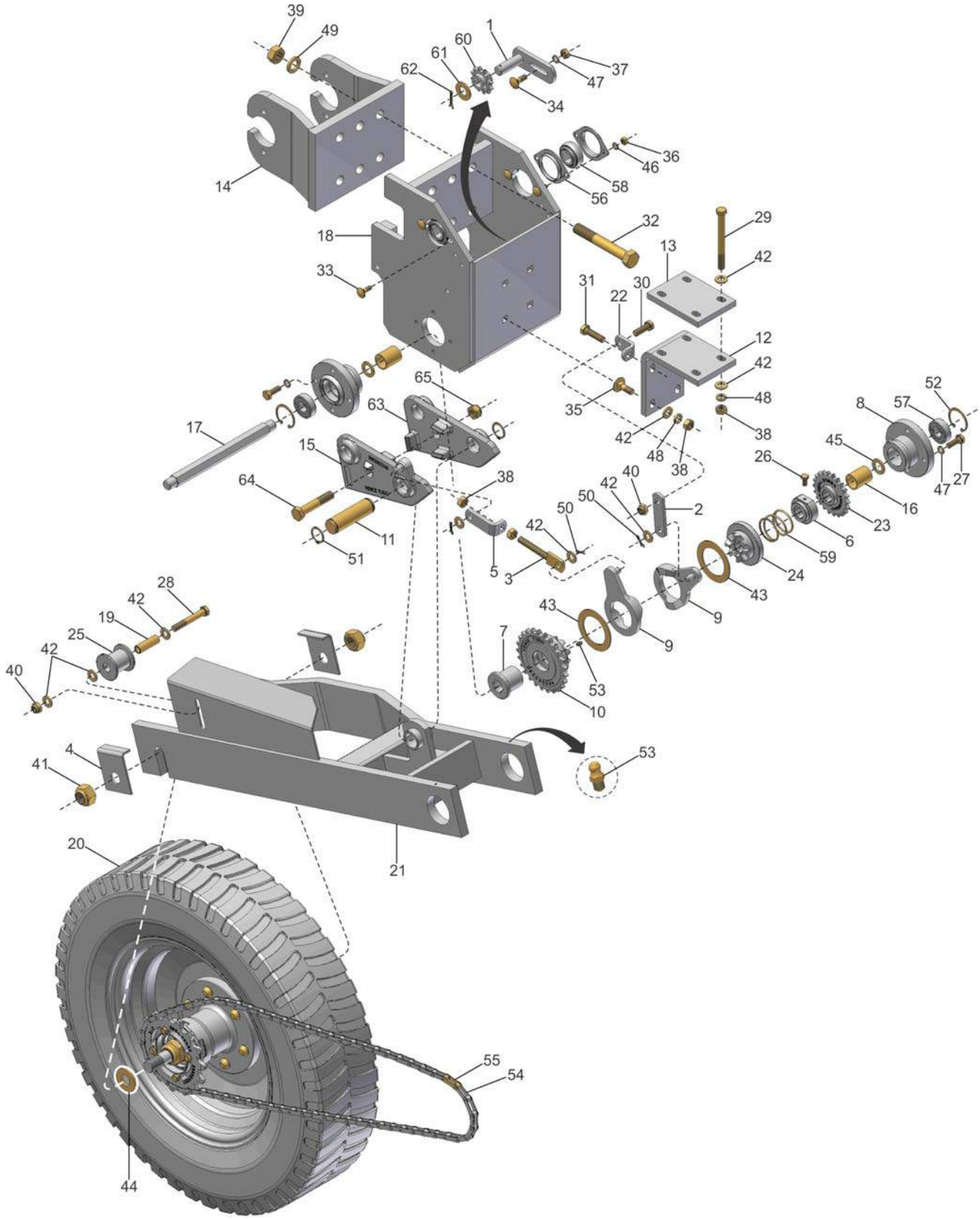

66 { 1, 60, 61, 62 }
67 { 15, 63, 64, 65 }

VENCE TUDO

CM RODADO ISQUIERDO (6000)

REF.	CÓDIGO	DENOMINACIÓN	CANT./ CONJ.
50	922171216	CONTRAPINO 3x20	3
51	923101030	ANILLO ELÁSTICO E30	2
52	923202047	ANILLO ELÁSTICO I47	2
53	924060000	GRASA RECTA M6	3
54	925015033	CADENA DE ROLLO C 2050 063 ESLABONES	1
55	925165000	ENMIENDA CA 2050	1
56	926030501	FLANGE OVAL 25mm	4
57	927010406	RODAMIENTO RÍGIDO DE ESFERAS 6204 2RS 20x47x14 (PL)	2
58	927210501	RODAMIENTO SEXT. 7/8 205 KRRB AH02 (INA)	2
59	936001010	MUELLE	1
60	900100069	RUEDA DENTADA Z12	1
61	921040022	ARANDELA LISA	1
62	922171828	CONTRAPINO 4x30	1
63	900005337	TRAVIESA IZQUIERDA	1
64	901324085	TORN. SEXT. M16 x 85 - 8.8	1
65	920111601	TUERCA SEXT. AUTOTRABANTE M16	1
66	**001033000**	**CM ESTIRADOR**	**1**
67	**200367000**	**CM ARTICULADOR IZQUIERDO**	**1**
*	**218063000**	**CM RODADO IZQUIERDO**	*

CM RODADO DERECHO / ISQUIERDO

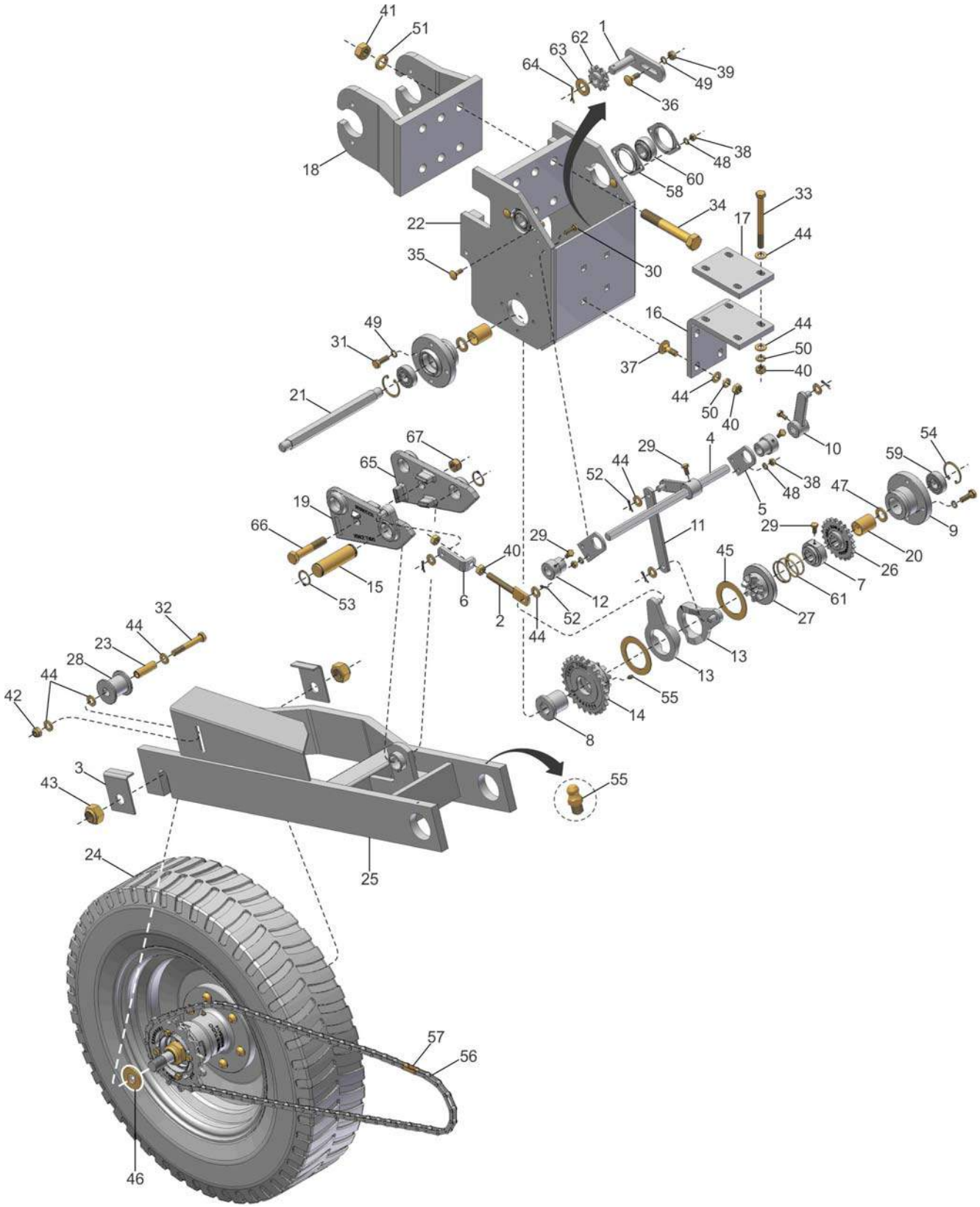

68 { 1, 62, 63, 64 }
69 { 19, 65, 66, 67 }

VENCE TUDO

CM RODADO DERECHO / ISQUIERDO

REF.	CÓDIGO	DENOMINACIÓN	CANT./ CONJ.
1	001034000	CS ESTIRADOR	1
2	100155000	CS REGULADOR	1
3	200003011	TRABA	2
4	200003012	EJE	1
5	200003013	MANCAL	2
6	200003014	FIJADOR	1
7	200003015	GUÍA	1
8	200003016	BUJE	1
9	200003017	MANCAL	2
10	200003018	PALANCA	2
11	200003022	PALANCA	1
12	200003023	BUJE	2
13	200003008	DESENCHUFE TORNIQUETE IZQ. (CM RODADO DERECHO)	2
13	200007003	DESENCHUFE TORNIQUETE DER. (CM RODADO IZQUIERDO)	2
14	200003021	TORNIQUETE DER. Z25	1
14	200007004	TORNIQUETE IZQ. Z25	1
15	206010005	PINO	1
16	200262003	REFUERZO	1
17	200262002	BASE	1
18	200263000	CS SOPORTE CILINDRO	1
19	200366001	TRAVIESA IZQIERDA (CM RODADO DERECHO)	1
19	200367001	TRAVIESA DERECHA (CM RODADO IZQUIERDO)	1
20	202023002	BUJE	2
21	202023003	EJE 287	1
22	202056000	CS SOPORTE RODADO	1
23	202057001	BUJE ESTIRADOR	1
24	202125000	CM RODADO	1
25	202127000	CS TENEDOR RODADO DER.	1
25	202129000	CS TENEDOR RODADO IZQ.	1
26	900005247	RUEDA DENTADA Z22	1
27	900005279	CUBO DERECHO	1
27	900005278	CUBO IZQUIERDO	1
28	900100370	RODILLO ESTIRADOR	1
29	901309016	TORN. SEXT. M8 x 16 - 8.8	5
30	901309025	TORN. SEXT. M8 x 25 - 8.8	4
31	901313030	TORN. SEXT. M10 x 30 - 8.8	8
32	901316080	TORN. SEXT. M12 x 80 - 8.8	1
33	901316130	TORN. SEXT. M12 x 130 - 8.8	4
34	901332140	TORN. SEXT. M20 x 140 - 8.8	6
35	902308025	TORN. FRAN. M8 x 25 - 8.8	4
36	902312030	TORN. FRAN. M10 x 30 - 8.8	1
37	902316035	TORN. FRAN. M12 x 35 - 8.8	4
38	920000801	TUERCA SEXT. M8	8
39	920001001	TUERCA SEXT. M10	1
40	920001201	TUERCA SEXT. M12	10
41	920002001	TUERCA SEXT. M20	6
42	920111201	TUERCA SEXT. AUTOTRABANTE M12	1
43	920112402	TUERCA SEXT. AUTOTRABANTE M24	2
44	921030012	ARANDELA LISA	20

VENCE TUDO

CM RODADO DERECHO / ISQUIERDO

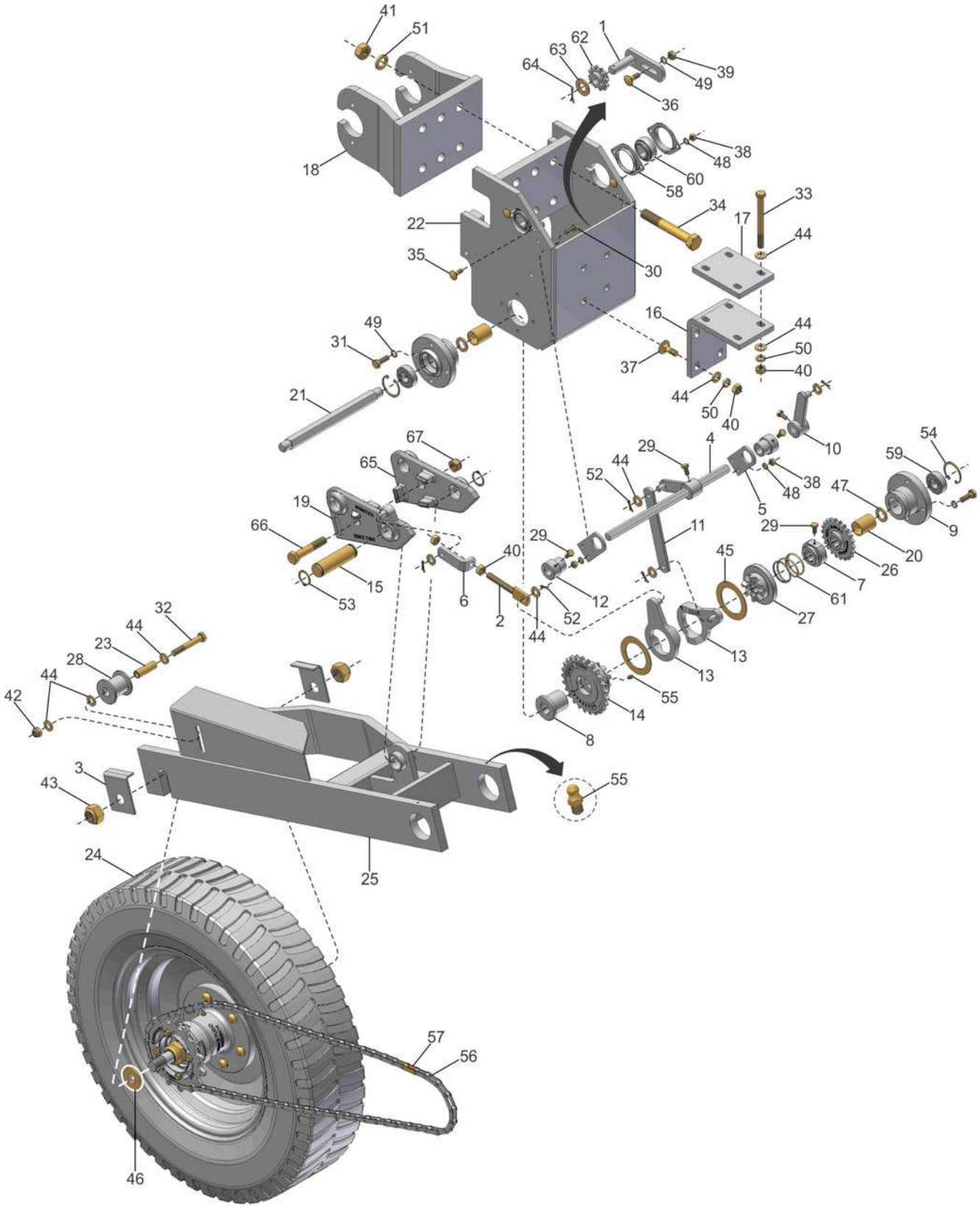

68 { 1, 62, 63, 64 }
69 { 19, 65, 66, 67 }

VENCE TUDO

CM RODADO DERECHO / ISQUIERDO

REF.	CÓDIGO	DENOMINACIÓN	CANT./ CONJ.
45	921040032	ARANDELA LISA	2
46	921040035	ARANDELA LISA	1
47	921040057	ARANDELA LISA	2
48	921050008	ARANDELA DE PRESIÓN B8	8
49	921050010	ARANDELA DE PRESIÓN B10	9
50	921050012	ARANDELA DE PRESIÓN B12	8
51	921050020	ARANDELA DE PRESIÓN B20	6
52	922171216	CONTRAPINO 3x20	5
53	923101030	ANILLO ELÁSTICO E30	1
54	923202047	ANILLO ELÁSTICO I47	2
55	924060000	GRASA RECTA M6	3
56	925015033	CADENA DE ROLLO C 2050 063 ESLABONES	1
57	925165000	ENMIENDA CA 2050	1
58	926030501	FLANGE OVAL 25mm	4
59	927010406	RODAMIENTO RÍGIDO DE ESFERAS 6204 2RS 20x47x14 (PL)	2
60	927210501	RODAMIENTO SEXT. 7/8 205 KRRB AH02 (INA)	2
61	936001010	MUELLE	1
62	900100069	RUEDA DENTADA Z12	1
63	921040022	ARANDELA LISA	1
64	922171828	CONTRAPINO 4x30	1
65	900005335	TRAVIESA DERECHA (CM RODADO DERECHO)	1
65	900005337	TRAVIESA IZQUIERDA (CM RODADO IZQUIERDO)	1
66	901324085	TORN. SEXT. M16 x 85 - 8.8	1
67	920111601	TUERCA SEXT. AUTOTRABANTE M16	1
68	**001033000**	**CM ESTIRADOR**	**1**
69	**200366000**	**CM ARTICULADOR DER.**	**1**
69	**200367000**	**CM ARTICULADOR IZQ.**	**1**
*	**202124000**	**CM RODADO DERECHO**	*
*	**202128000**	**CM RODADO IZQUIERDO**	*

VENCE TUDO

CM RODADO

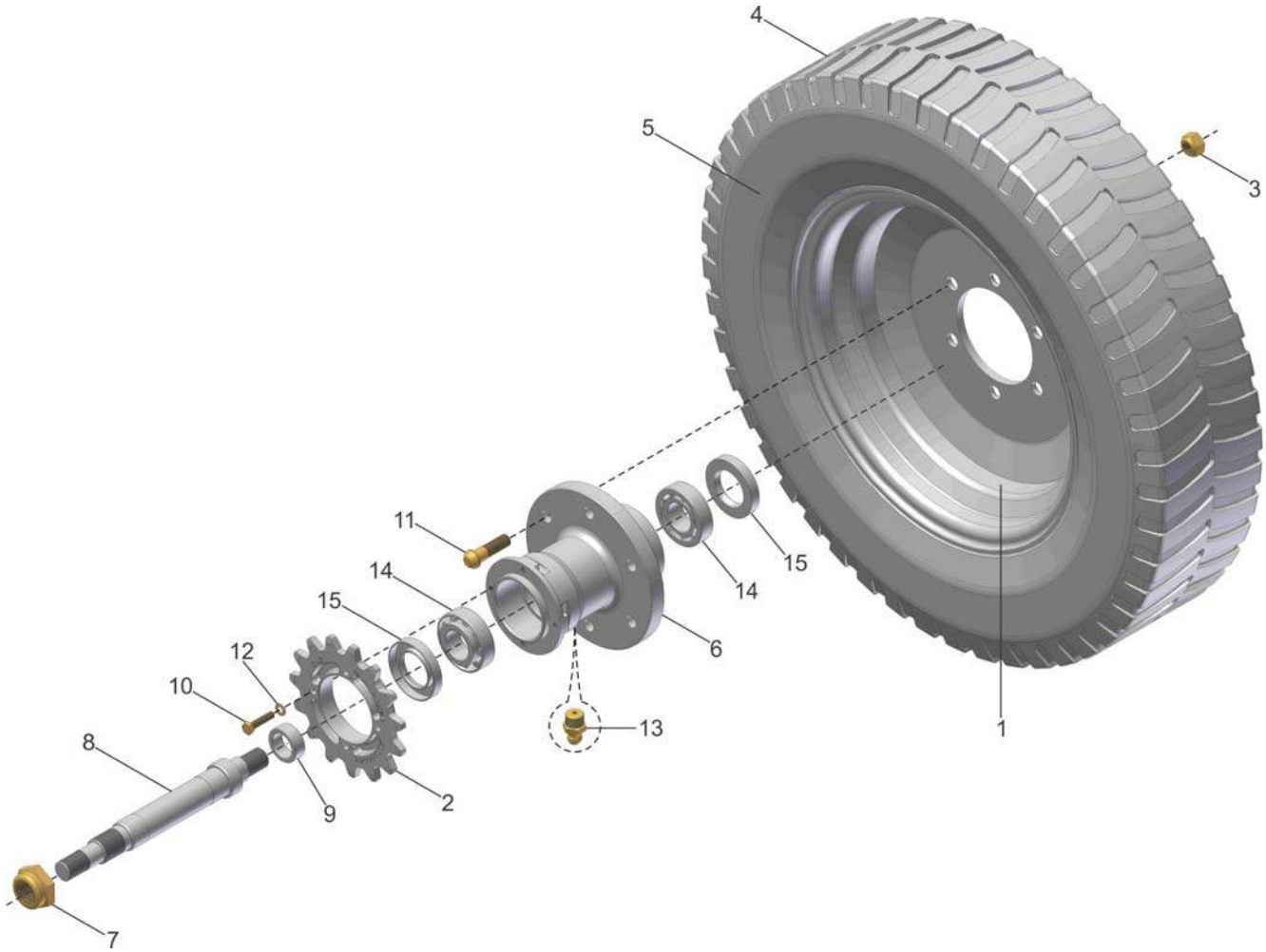

16 { 1, 4, 5 }
17 { 2, 6, 7, 8, 9, 10, 11, 12, 13, 14, 15 }

VENCE TUDO

CM RODADO

REF.	CÓDIGO	DENOMINACIÓN	CANT./ CONJ.
1	200236000	CS RUEDA 5Kx16"	1
2	200004002	RUEDA DENTADA Z15	1
3	920205608	TUERCA SEXT. CÓNICA DE RUEDA 90° 9/16 UNF ZFP	6
4	933010405	NEUMÁTICO 6.50/16 MILITAR BL 8L	1
5	933020108	CÁMARA AR K16 7.00-16	1
6	200110001	CUBO	1
7	200110004	TUERCA M30	1
8	202126001	EJE	1
9	202126002	BUJE	1
10	901309035	TORN. SEXT. M8 x 35 - 8.8	4
11	918390050	TORN. CLAVEL 9/16"x2" UNF G-5 ZFP	6
12	921050008	ARANDELA DE PRESIÓN B8	4
13	924080000	GRASA RECTA M8	1
14	927055007	RODAMIENTO DE ROLLOS CÓNICOS 32207 (SL)	2
15	928010127	RETENTOR 01081 BR 42x72x12 (SABÓ)	2
16	**200063000**	**CM RUEDA**	**1**
17	**202126000**	**CM CUBO**	**1**
*	**202125000**	**CM RODADO**	*

VENCE TUDO

CM RODADO AUXILIAR DERECHO / ISQUIERDO

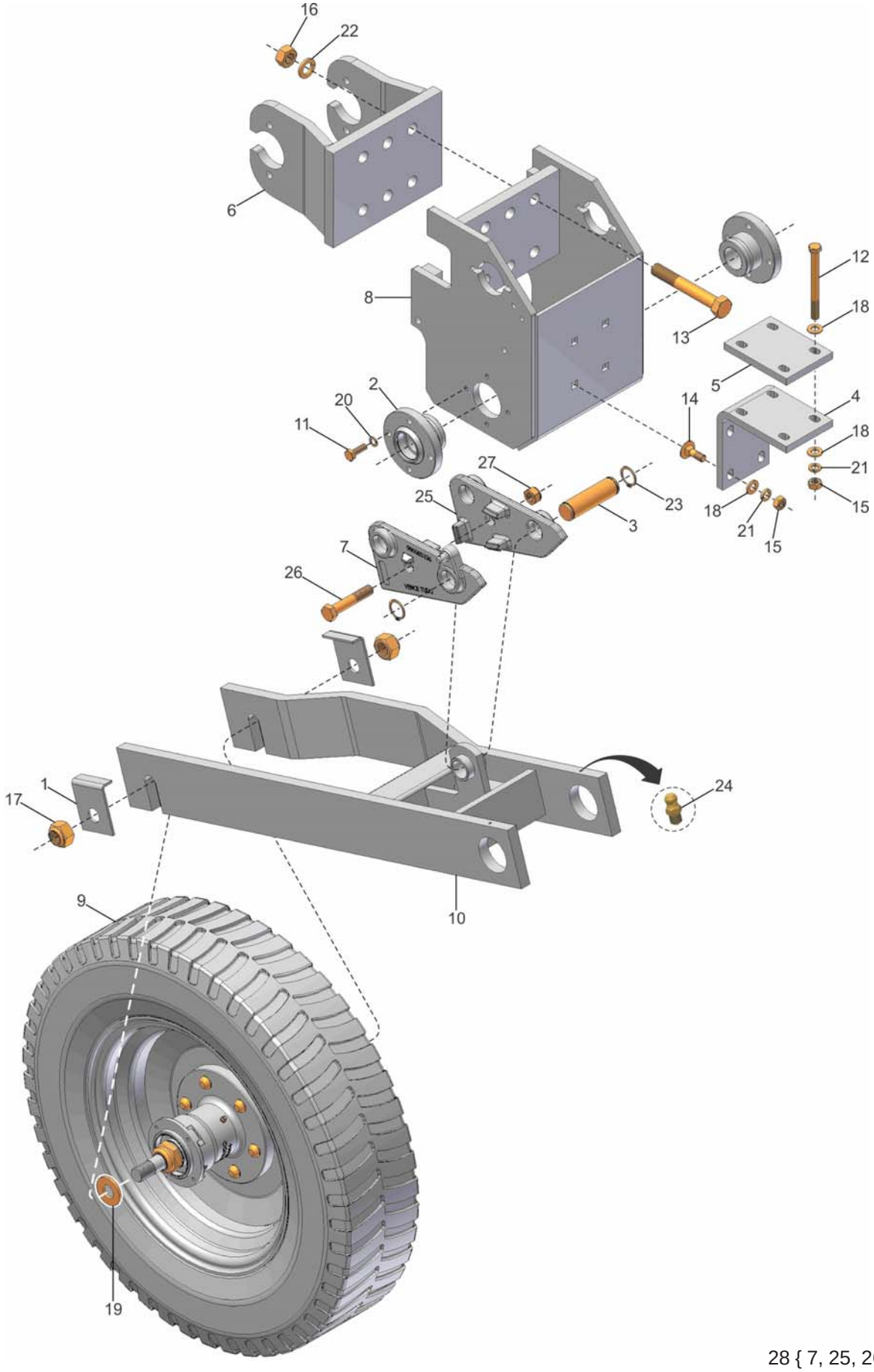

28 { 7, 25, 26, 27 }

VENCE TUDO

CM RODADO AUXILIAR DERECHO / ISQUIERDO

REF.	CÓDIGO	DENOMINACIÓN	CANT./ CONJ.
1	200003011	TRABA	2
2	200003017	MANCAL	2
3	206010005	PINO	1
4	200262003	REFUERZO	1
5	200262002	BASE	1
6	200263000	CS SOPORTE CILINDRO	1
7	200366001	TRAVIESA IZQUIERDA (CM RODADO AUXILIAR DERECHO)	1
7	200367001	TRAVIESA DERECHA (CM RODADO AUXILIAR IZQUIERDO)	1
8	202056000	CS SOPORTE RODADO	1
9	202131000	CM RODADO CENTRAL	1
10	202133000	CS TENEDOR CENTRAL IZQ	1
10	202135000	CS TENEDOR CENTRAL DER.	1
11	901313030	TORN. SEXT. M10 x 30 - 8.8	8
12	901316130	TORN. SEXT. M12 x 130 - 8.8	4
13	901332140	TORN. SEXT. M20 x 140 - 8.8	6
14	902316035	TORN. FRAN. M12 x 35 - 8.8	4
15	920001201	TUERCA SEXT. M12	8
16	920002001	TUERCA SEXT. M20	6
17	920112402	TUERCA SEXT. AUTOTRABANTE M24	2
18	921030012	ARANDELA LISA	12
19	921040035	ARANDELA LISA	1
20	921050010	ARANDELA DE PRESIÓN B10	8
21	921050012	ARANDELA DE PRESIÓN B12	8
22	921050020	ARANDELA DE PRESIÓN B20	6
23	923101030	ANILLO ELÁSTICO E30	2
24	924060000	GRASA RECTA M6	2
25	900005335	TRAVIESA DERECHA (CM RODADO DERECHO)	1
25	900005337	TRAVIESA IZQUIERDA (CM RODADO IZQUIERDO)	1
26	901324085	TORN. SEXT. M16 x 85 - 8.8	1
27	920111601	TUERCA SEXT. AUTOTRABANTE M16	1
28	**200366000**	**CM ARTICULADOR DER.**	**1**
28	**200367000**	**CM ARTICULADOR IZQ**	**1**
*	**202130000**	**CM RODADO AUXILIAR IZQ**	*
*	**202134000**	**CM RODADO AUXILIAR DER.**	*

VENCE TUDO

CM RODADO CENTRAL

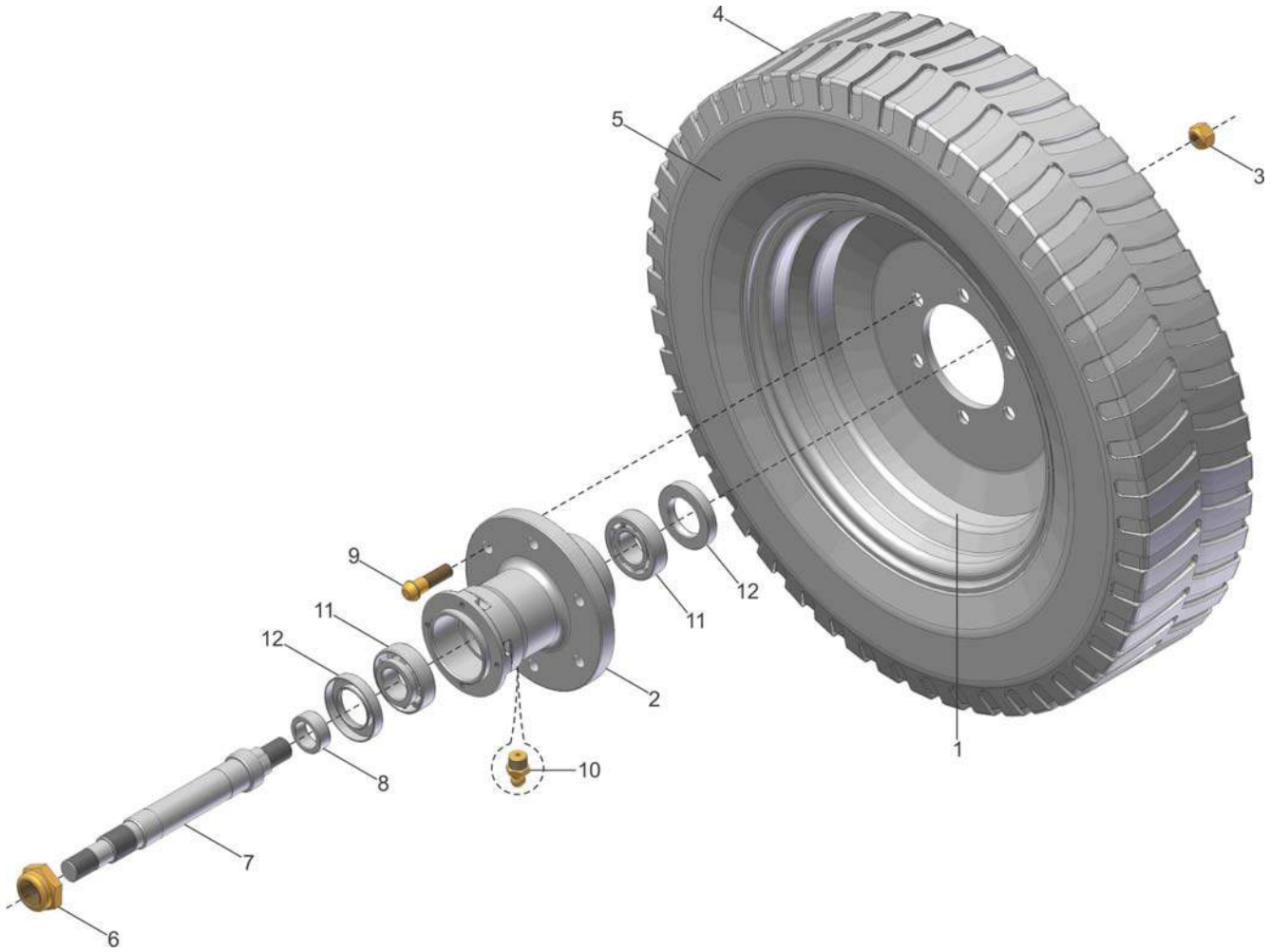

13 { 1, 4, 5 }
14 { 2, 6, 7, 8, 9, 10, 11, 12 }

VENCE TUDO

CM RODADO CENTRAL

REF.	CÓDIGO	DENOMINACIÓN	CANT./ CONJ.
1	200236000	CS RUEDA 5Kx16"	1
2	200110001	CUBO	1
3	920205608	TUERCA SEXT. CÓNICA DE RUEDA 90° 9/16 UNF ZFP	6
4	933010405	NEUMÁTICO 6.50/16 MILITAR BL 8L	1
5	933020108	CÁMARA AIRE K16 7.00-16	1
6	200110004	TUERCA M30	1
7	202126001	EJE	1
8	202126002	BUJE	1
9	918390050	TORN. CLAVEL 9/16"x2" UNF G-5ZFP	6
10	924080000	GRASA RECTA M8	1
11	927050007	RODAMIENTO DE ROLLOS CÓNICOS 32207	2
12	928010127	RETENTOR 01081 BR 42x72x12 (SABÓ)	2
13	**200063000**	**CM RUEDA**	**1**
14	**202132000**	**CM CUBO RODADO CENTRAL**	**1**
*	**202131000**	**CM RODADO CENTRAL**	*

CM SISTEMA HIDRÁULICO LEVANTE

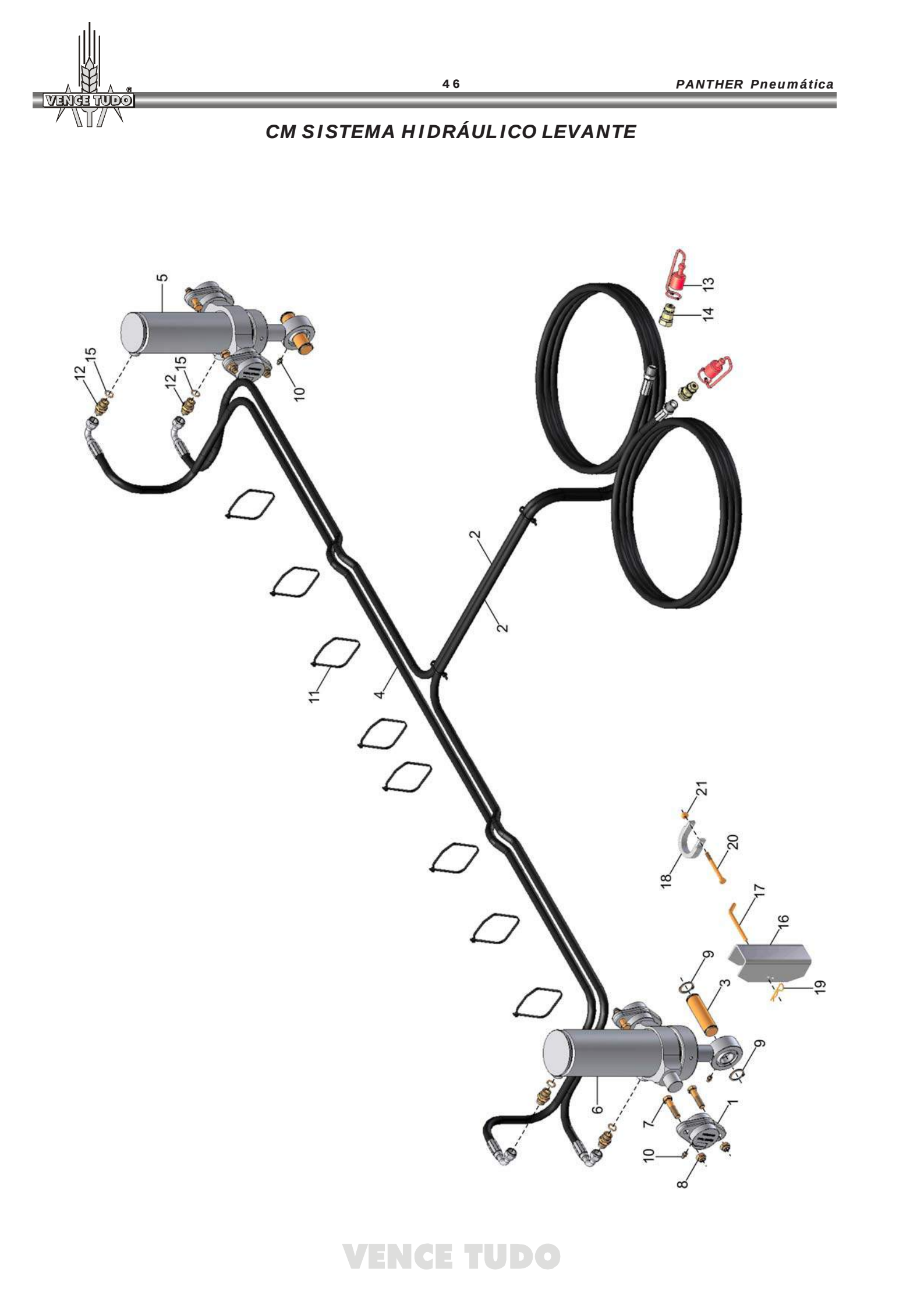

VENCE TUDO

CM SISTEMA HIDRÁULICO LEVANTE

REF.	CÓDIGO	DENOMINACIÓN	CANT. / MÁQUINA										
			6000	7000	8000	9000	10000	11000	12000	13000	14000	15000	16000
1	100001008	MANCAL	4	4	4	4	-	-	-	-	-	-	-
2	200142000	CM MANGUERA 3/8"x4950	2	2	-	-	-	-	-	-	-	-	-
2	208010000	CM MANGUERA 3/8"x5175	-	-	2	-	-	-	-	-	-	-	-
2	201019000	CM MANGUERA 3/8"x5400	-	-	-	2	-	-	-	-	-	-	-
3	206010005	PINO	2	2	2	2	-	-	-	-	-	-	-
4	200238000	CM MANGUERA 3/8"x2950	1	1	-	-	-	-	-	-	-	-	-
4	208011000	CM MANGUERA 3/8"x3400	-	-	1	-	-	-	-	-	-	-	-
4	201067000	CM MANGUERA 3/8"x3900	-	-	-	1	-	-	-	-	-	-	-
5	200242000	CM CILINDRO HIDRÁULICO 3"	1	1	1	-	-	-	-	-	-	-	-
5	201064000	CM CILINDRO HIDRÁULICO 4"	-	-	-	1	-	-	-	-	-	-	-
6	200245000	CM CILINDRO HIDRÁULICO 3 1/2"	1	1	1	1	-	-	-	-	-	-	-
7	901316050	TORN. SEXT. M12 x 50 - 8.8	8	8	8	8	-	-	-	-	-	-	-
8	920111201	TUERCA SEXT. AUTOTRABANTE M12	8	8	8	8	-	-	-	-	-	-	-
9	923101030	ANILLO ELÁSTICO E30	4	4	4	4	-	-	-	-	-	-	-
10	924080000	GRASA RECTA M8	6	6	6	6	-	-	-	-	-	-	-
11	931040506	ABRAZADERA 398x4.8 F7039P	10	10	10	12	-	-	-	-	-	-	-
12	932022103	ADAPTADOR MACHO 3/4 UNF O'RINGx3/4	4	4	4	4	-	-	-	-	-	-	-
13	932028301	TAPA HEMBRA	2	2	2	2	-	-	-	-	-	-	-
14	932034101	ENGANCHE RÁPIDO MACHO 1/2" NPT	2	2	2	2	-	-	-	-	-	-	-
15	932056617	ANILLO O'RING Ø15.54x2.62 (2114 PARKER)	4	4	4	4	-	-	-	-	-	-	-
*	**200111000**	**CM SISTEMA HIDRÁULICO LEVANTE**	*	*	-	-	-	-	-	-	-	-	-
*	**208009000**	**CM SISTEMA HIDRÁULICO LEVANTE**	-	-	*	-	-	-	-	-	-	-	-
*	**201006000**	**CM SISTEMA HIDRÁULICO LEVANTE**	-	-	-	*	-	-	-	-	-	-	-
		CAJA PIEZAS ADICIONALES											
16	200054006	CALCE PISTÓN	2	2	2	2	-	-	-	-	-	-	-
17	200054002	PINO	2	2	2	2	-	-	-	-	-	-	-
18	200054003	BATIENTE 22x47	2	2	2	1	-	-	-	-	-	-	-
18	200054004	BATIENTE 16x47	2	2	2	1	-	-	-	-	-	-	-
18	201007001	BATIENTE 22x50	-	-	-	1	-	-	-	-	-	-	-
18	201007002	BATIENTE 16x50	-	-	-	1	-	-	-	-	-	-	-
19	922051038	PINO TRABA R 2.5x49	2	2	2	2	-	-	-	-	-	-	-
20	901308080	TORN. SEXT. M8 x 80 - 8.8	4	4	4	4	-	-	-	-	-	-	-
21	920110801	TUERCA SEXT. AUTOTRABANTE M8	4	4	4	4	-	-	-	-	-	-	-

VENCE TUDO

CM SISTEMA HIDRÁULICO LEVANTE

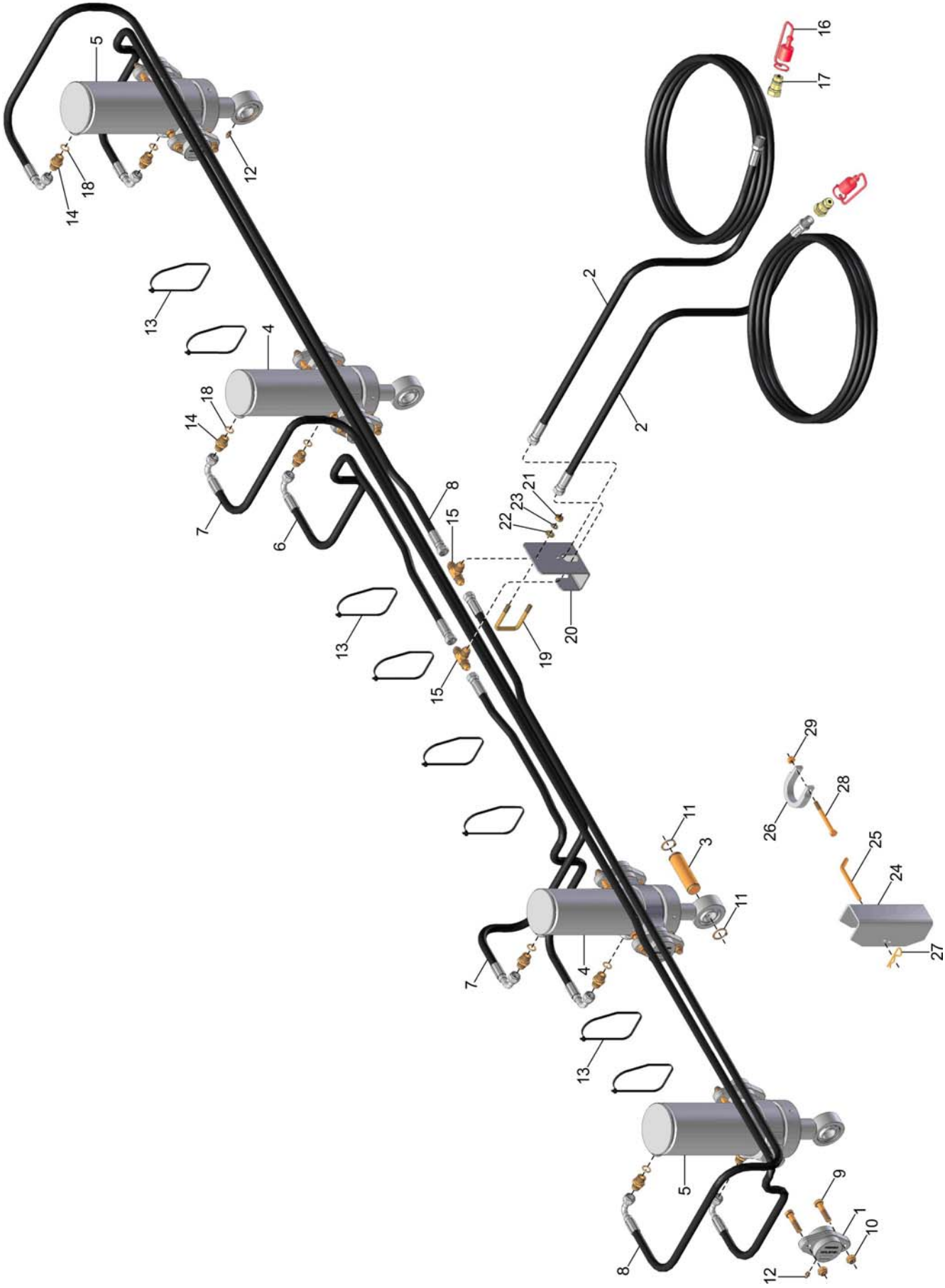

VENCE TUDO

CM SISTEMA HIDRÁULICO LEVANTE

REF.	CÓDIGO	DENOMINACIÓN	CANT. / MÁQUINA										
			6000	7000	8000	9000	10000	11000	12000	13000	14000	15000	16000
1	100001008	MANCAL	-	-	-	8	8	8	8	-	-	-	-
2	200131000	CM MANGUERA 3/8"x3050	-	-	-	2	2	2	2	-	-	-	-
3	206010005	PINO	-	-	-	4	4	4	4	-	-	-	-
4	200245000	CM CILINDRO HIDRÁULICO 3 1/2"	-	-	-	2	2	2	2	-	-	-	-
5	201064000	CM CILINDRO HIDRÁULICO 4"	-	-	-	2	2	2	2	-	-	-	-
6	201070000	CM MANGUERA 3/8"x1450	-	-	-	2	-	-	-	-	-	-	-
6	210018000	CM MANGUERA 3/8"x1620	-	-	-	-	2	-	-	-	-	-	-
6	202014000	CM MANGUERA 3/8"x1820	-	-	-	-	-	2	-	-	-	-	-
6	212013000	CM MANGUERA 3/8"x2070	-	-	-	-	-	-	2	-	-	-	-
7	201071000	CM MANGUERA 3/8"x3600	-	-	-	2	-	-	-	-	-	-	-
7	210017000	CM MANGUERA 3/8"x3500	-	-	-	-	2	-	-	-	-	-	-
7	201067000	CM MANGUERA 3/8"x3900	-	-	-	-	-	2	-	-	-	-	-
7	210013000	CM MANGUERA 3/8"x4400	-	-	-	-	-	-	2	-	-	-	-
8	202015000	CM MANGUERA 3/8"x2450	-	-	-	2	-	2	-	-	-	-	-
8	210019000	CM MANGUERA 3/8"x2250	-	-	-	-	2	-	-	-	-	-	-
8	212012000	CM MANGUERA 3/8"x2700	-	-	-	-	-	-	2	-	-	-	-
9	901316050	TORN. SEXT. M12 x 50 - 8.8	-	-	-	16	16	16	16	-	-	-	-
10	920111201	TUERCA SEXT. AUTOTRABANTE M12	-	-	-	16	16	16	16	-	-	-	-
11	923101030	ANILLO ELÁSTICO E30	-	-	-	8	8	8	8	-	-	-	-
12	924080000	GRASA RECTA M8	-	-	-	12	12	12	12	-	-	-	-
13	931040506	ABRAZADERA 398x4.8 F7039P	-	-	-	12	8	4	12	-	-	-	-
14	932022103	ADAPTADOR MACHO 3/4 UNF O'RINGx3/4	-	-	-	8	8	8	8	-	-	-	-
15	932022701	ADAPTADOR "T" MACHO 3/4 UNF JIC	-	-	-	2	2	2	2	-	-	-	-
16	932028301	TAPA HEMBRA	-	-	-	2	2	2	2	-	-	-	-
17	932034101	ENGANCHE RÁPIDO MACHO 1/2" NPT	-	-	-	2	2	2	2	-	-	-	-
18	932056617	ANILLO O'RING Ø15.54x2.62 (2114 PARKER)	-	-	-	8	8	8	8	-	-	-	-
19	200209001	ABRAZADERA M10	-	-	-	1	1	1	1	-	-	-	-
20	201069001	SOPORTE ADAPTADOR MANGUERAS	-	-	-	1	1	1	1	-	-	-	-
21	920001001	TUERCA SEXT. M10	-	-	-	2	2	2	2	-	-	-	-
22	921030010	ARANDELA LISA	-	-	-	2	2	2	2	-	-	-	-
23	921050010	ARANDELA DE PRESIÓN B10	-	-	-	2	2	2	2	-	-	-	-
*	**201069000**	**CM SISTEMA HIDRÁULICO LEVANTE**	-	-	-	*	-	-	-	-	-	-	-
*	**210014000**	**CM SISTEMA HIDRÁULICO LEVANTE**	-	-	-	-	*	-	-	-	-	-	-
*	**202004000**	**CM SISTEMA HIDRÁULICO LEVANTE**	-	-	-	-	-	*	-	-	-	-	-
*	**212009000**	**CM SISTEMA HIDRÁULICO LEVANTE**	-	-	-	-	-	-	*	-	-	-	-
		CAJA PIEZAS ADICIONALES											
24	200054006	CALCE PISTÓN	-	-	-	4	4	4	4	-	-	-	-
25	200054002	PINO	-	-	-	4	4	4	4	-	-	-	-
26	200054003	BATIENTE 22x47	-	-	-	2	2	2	2	-	-	-	-
26	200054004	BATIENTE 16x47	-	-	-	2	2	2	2	-	-	-	-
26	201007001	BATIENTE 22x50	-	-	-	2	2	2	2	-	-	-	-
26	201007002	BATENTE 16x50	-	-	-	2	2	2	2	-	-	-	-
27	922051038	PINO TRABA R 2.5x49	-	-	-	4	4	4	4	-	-	-	-
28	901308080	TORN. SEXT. M8 x 80 - 8.8	-	-	-	8	8	8	8	-	-	-	-
29	920110801	TUERCA SEXT. AUTOTRABANTE M8	-	-	-	8	8	8	8	-	-	-	-

VENCE TUDO

CM SISTEMA HIDRÁULICO LEVANTE

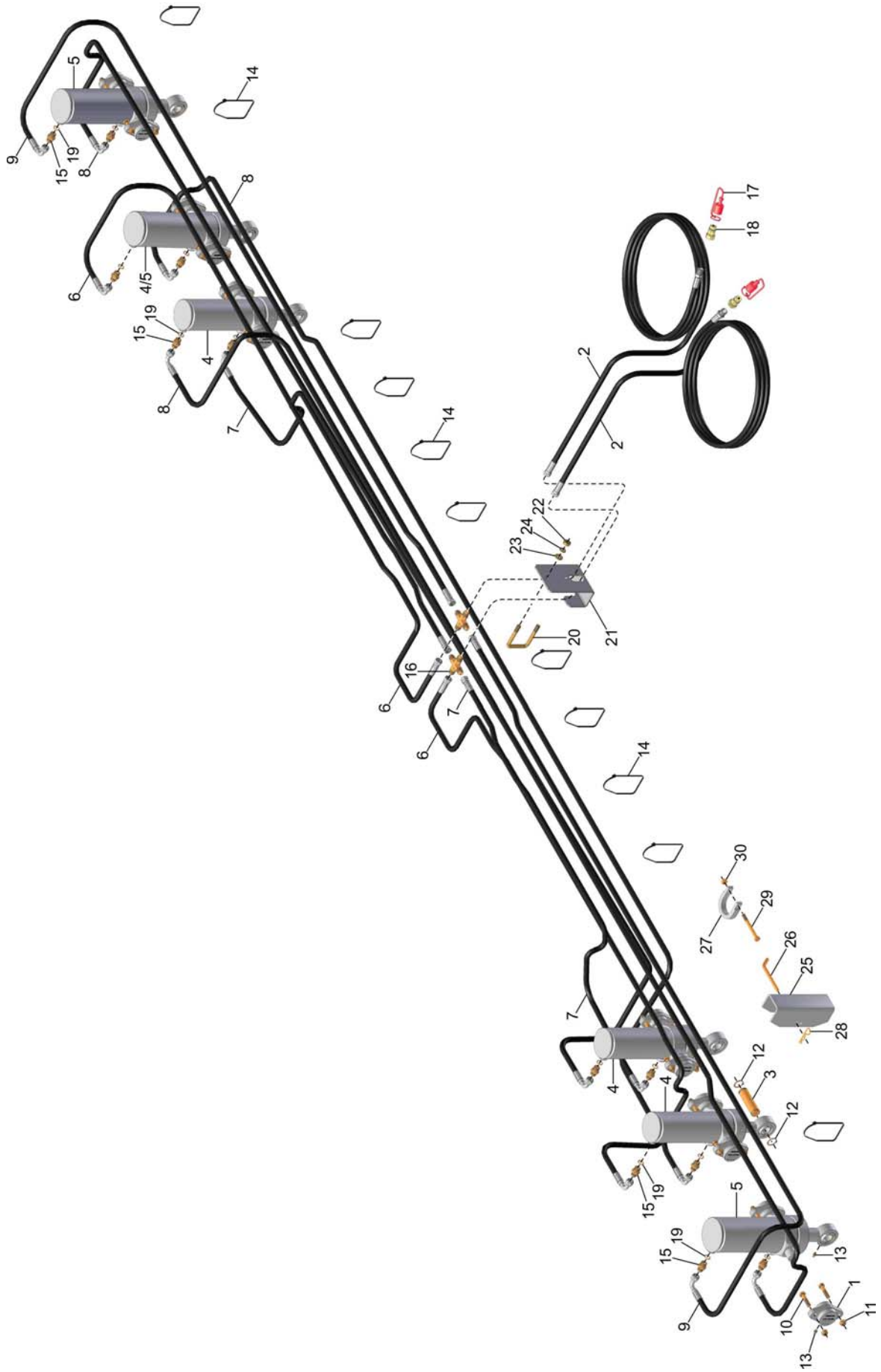

VENCE TUDO

CM SISTEMA HIDRÁULICO LEVANTE

REF.	CÓDIGO	DENOMINACIÓN	CANT. / MÁQUINA										
			6000	7000	8000	9000	10000	11000	12000	13000	14000	15000	16000
1	100001008	MANCAL	-	-	-	-	-	-	-	12	12	12	12
2	200131000	CM MANGUERA 3/8"x3050	-	-	-	-	-	-	-	2	2	2	2
3	206010005	PINO	-	-	-	-	-	-	-	6	6	6	6
4	200245000	CM CILINDRO HIDRÁULICO 3 1/2"	-	-	-	-	-	-	-	3	4	4	4
5	201064000	CM CILINDRO HIDRÁULICO 4"	-	-	-	-	-	-	-	3	2	2	2
6	202015000	CM MANGUERA 3/8"x2450	-	-	-	-	-	-	-	2	-	-	-
6	200238000	CM MANGUERA 3/8"x2900	-	-	-	-	-	-	-	-	2	-	-
6	215016000	CM MANGUERA 3/8"x3500 (Lado izquierdo)	-	-	-	-	-	-	-	-	-	1	-
6	215017000	CM MANGUERA 3/8"x4200 (Lado derecho)	-	-	-	-	-	-	-	-	-	1	-
6	214015000	CM MANGUERA 3/8"x3900 (Lado izquierdo)	-	-	-	-	-	-	-	-	-	-	1
6	216039000	CM MANGUERA 3/8"x4500 (Lado derecho)	-	-	-	-	-	-	-	-	-	-	1
7	203016000	CM MANGUERA 3/8"x2220	-	-	-	-	-	-	-	2	-	-	-
7	210018000	CM MANGUERA 3/8"x1650	-	-	-	-	-	-	-	-	2	-	-
7	202015000	CM MANGUERA 3/8"x2450	-	-	-	-	-	-	-	-	-	2	-
7	212012000	CM MANGUERA 3/8"x2700	-	-	-	-	-	-	-	-	-	-	2
8	203018000	CM MANGUERA 3/8"x4650	-	-	-	-	-	-	-	3	-	-	-
8	206067000	CM MANGUERA 3/8"x4400	-	-	-	-	-	-	-	-	3	-	-
8	215015000	CM MANGUERA 3/8"x6000	-	-	-	-	-	-	-	-	-	3	-
8	216015000	CM MANGUERA 3/8"x6500	-	-	-	-	-	-	-	-	-	-	3
9	214016000	CM MANGUERA 3/8"x3200	-	-	-	-	-	-	-	2	-	-	-
9	215016000	CM MANGUERA 3/8"x3500	-	-	-	-	-	-	-	-	2	-	-
9	215017000	CM MANGUERA 3/8"x4200	-	-	-	-	-	-	-	-	-	2	-
9	216039000	CM MANGUERA 3/8"x4500	-	-	-	-	-	-	-	-	-	-	2
10	901316050	TORN. SEXT. M12 x 50 - 8.8	-	-	-	-	-	-	-	24	24	24	24
11	920111201	TUERCA SEXT. AUTOTRABANTE M12	-	-	-	-	-	-	-	24	24	24	24
12	923101030	ANILLO ELÁSTICO E30	-	-	-	-	-	-	-	12	12	12	12
13	924080000	GRASA RECTA M8	-	-	-	-	-	-	-	18	18	18	18
14	931040506	ABRAZADERA 398x4.8 F7039P	-	-	-	-	-	-	-	12	12	12	12
15	932022103	ADAPTADOR MACHO 3/4 UNF O'RINGx3/4	-	-	-	-	-	-	-	12	12	12	12
16	932022303	CRUCETA 3/4 UNF JIC	-	-	-	-	-	-	-	2	2	2	2
17	932028301	TAPA HEMBRA	-	-	-	-	-	-	-	2	2	2	2
18	932034101	ENGANCHE RÁPIDO MACHO 1/2" NPT	-	-	-	-	-	-	-	2	2	2	2
19	932056617	ANILLO O'RING Ø15.54x2.62 (2114 PARKER)	-	-	-	-	-	-	-	12	12	12	12
20	200209001	ABRAZADERA M10	-	-	-	-	-	-	-	1	1	1	1
21	201069001	SOPORTE ADAPTADOR MANGUERAS	-	-	-	-	-	-	-	1	1	1	1
22	920001001	TUERCA SEXT. M10	-	-	-	-	-	-	-	2	2	2	2
23	921030010	ARANDELA LISA	-	-	-	-	-	-	-	2	2	2	2
24	921050010	ARANDELA DE PRESIÓN B10	-	-	-	-	-	-	-	2	2	2	2
*	**203048000**	**CM SISTEMA HIDRÁULICO LEVANTE**	-	-	-	-	-	-	-	*	-	-	-
*	**214009000**	**CM SISTEMA HIDRÁULICO LEVANTE**	-	-	-	-	-	-	-	-	*	-	-
*	**215009000**	**CM SISTEMA HIDRÁULICO LEVANTE**	-	-	-	-	-	-	-	-	-	*	-
*	**216009000**	**CM SISTEMA HIDRÁULICO LEVANTE**	-	-	-	-	-	-	-	-	-	-	*
		CAJA PIEZAS ADICIONALES											
25	200054006	CALCE PISTÓN	-	-	-	-	-	-	-	6	6	6	6
26	200054002	PINO	-	-	-	-	-	-	-	6	6	6	6
27	200054003	BATIENTE 22x47	-	-	-	-	-	-	-	3	3	3	3
27	200054004	BATIENTE 16x47	-	-	-	-	-	-	-	3	3	3	3
27	201007001	BATIENTE 22x50	-	-	-	-	-	-	-	3	3	3	3
27	201007002	BATIENTE 16x50	-	-	-	-	-	-	-	3	3	3	3
28	922051038	PINO TRABA R 2.5x49	-	-	-	-	-	-	-	6	6	6	6
29	901308080	TORN. SEXT. M8 x 80 - 8.8	-	-	-	-	-	-	-	12	12	12	12
30	920110801	TUERCA SEXT. AUTOTRABANTE M8	-	-	-	-	-	-	-	12	12	12	12

VENCE TUDO

CM CILINDROS HIDRÁULICOS

17 { 10, 11, 12, 13, 14 }

VENCE TUDO

CM CILINDROS HIDRÁULICOS

REF.	CÓDIGO	DENOMINACIÓN	CANT./ CONJ.
1	200242001	PISTÓN 3"	1
1	200245001	PISTÓN 3.1/2"	1
1	201015001	PISTÓN 4"	1
2	200242002	GUIA 3"	1
2	200245002	GUIA 3.1/2"	1
2	201015002	GUIA 4"	1
3	200242003	ANILLO DE CIERRE 3"	1
3	200245003	ANILLO DE CIERRE 3.1/2"	1
3	201015003	ANILLO DE CIERRE 4"	1
4	200243000	CS ASTA CILINDRO 3"	1
4	200246000	CS ASTA CILINDRO 3.1/2"	1
4	201066000	CS ASTA CILINDRO 4"	1
5	200244000	CS CAMISA 3"	1
5	200247000	CS CAMISA 3.1/2"	1
5	201065000	CS CAMISA 4"	1
6	920116029	TUERCA SEXT. AUTOTRABANTE BAJA 1" UNF POL. (3" y 3.1/2")	1
6	920006329	TUERCA SEXT. 1 1/4" UNF POL (4")	1
7	923202055	ANILLO ELÁSTICO I55	1
8	930010301	RÓTULA GEH 30 ES-2RS	1
9	932056603	O'RING W2,62 x 15,54 - 2-114	2
10	932056607	ANILLO O'RING Ø66.04x5.33 (3")	1
10	932056608	ANILLO O'RING Ø78.74x5.33 (3.1/2")	1
10	932056619	ANILLO O'RING Ø91.44x5.33 (4")	1
11	932056622	ANILLO O'RING Ø26.57x3.53 (3" e 3.1/2")	1
11	932056612	ANILLO O'RING Ø34.65x1.78 (4")	1
12	932056702	ANILLO RASCADOR 1 3/4" (3" y 3.1/2")	1
12	932056707	ANILLO RASCADOR 2" (4")	1
13	932056803	JUNTA 1 3/4" (3" y 3.1/2")	1
13	932056808	JUNTA POLYPAK 2"	1
14	932057902	BANDA DE VEDA + EXPANSOR 3"	1
14	932057903	BANDA DE VEDA + EXPANSOR 3.1/2"	1
14	932057908	BANDA DE VEDA + EXPANSOR 4"	1
15	932058103	ANILLO GUIA 3"	1
15	932058104	ANILLO GUIA 3.1/2"	1
15	201064001	ANILLO GUIA 4"	1
16	932068203	TAPA	2
17	**200249000**	**CM KIT REPARO P/ CILINDRO 3"**	*
17	**200250000**	**CM KIT REPARO P/ CILINDRO 3.1/2"**	*
17	**201068000**	**CM KIT REPARO P/ CILINDRO 4"**	*
*	**200242000**	**CM CILINDRO HIDRÁULICO 3"**	*
*	**200245000**	**CM CILINDRO HIDRÁULICO 3.1/2"**	*
*	**201064000**	**CM CILINDRO HIDRÁULICO 4"**	*

VENCE TUDO

CM TRANSMISIÓN PRINCIPAL 6000 NEUMÁTICA

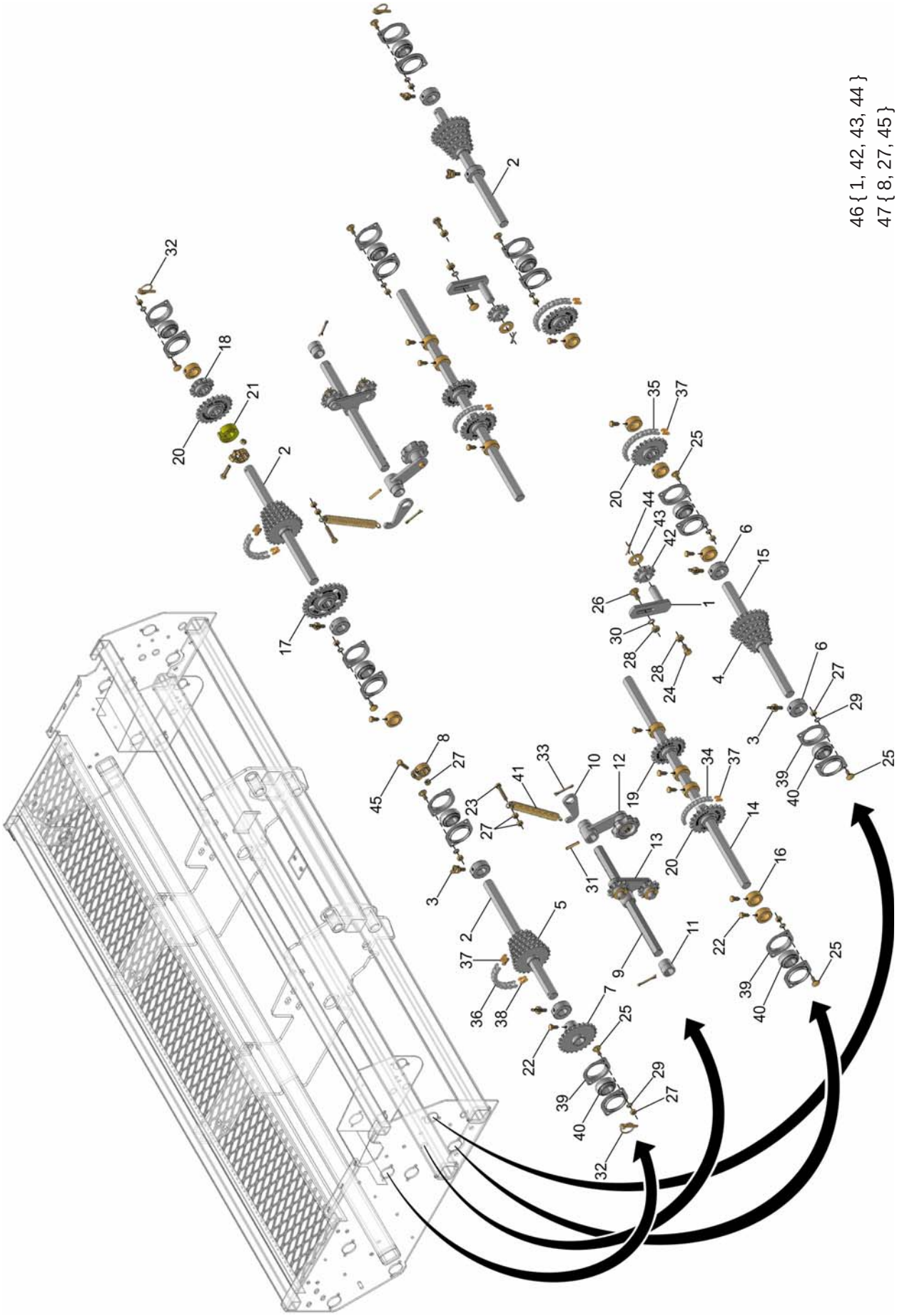

VENCE TUDO

CM TRANSMISIÓN PRINCIPAL 6000 NEUMÁTICA

REF.	CÓDIGO	DENOMINACIÓN	CANT. / MÁQUINA										
			6000	7000	8000	9000	10000	11000	12000	13000	14000	15000	16000
1	001034000	CS ESTIRADOR	2	-	-	-	-	-	-	-	-	-	-
2	200008001	EJE 395	3	-	-	-	-	-	-	-	-	-	-
3	200199000	FIJADOR	7	-	-	-	-	-	-	-	-	-	-
4	200212000	CS RUEDA DENTADA PAR	2	-	-	-	-	-	-	-	-	-	-
5	200213000	CS RUEDA DENTADA IMPAR	2	-	-	-	-	-	-	-	-	-	-
6	200395000	BATIENTE SEXTAVADO M8	7	-	-	-	-	-	-	-	-	-	-
7	200443000	CS RUEDA DENTADA Z14/24	1	-	-	-	-	-	-	-	-	-	-
8	900005458	BATIENTE SEXTAVADO	2	-	-	-	-	-	-	-	-	-	-
9	202059001	EJE 363	2	-	-	-	-	-	-	-	-	-	-
10	206028006	SOPORTE	2	-	-	-	-	-	-	-	-	-	-
11	206028007	BUJE	2	-	-	-	-	-	-	-	-	-	-
12	206077000	CM MANÍPULO	2	-	-	-	-	-	-	-	-	-	-
13	206078000	CM ESTIRADOR	2	-	-	-	-	-	-	-	-	-	-
14	207016001	EJE 715	2	-	-	-	-	-	-	-	-	-	-
15	218019001	EJE 380	1	-	-	-	-	-	-	-	-	-	-
16	218019002	BATIENTE EJE SEXT.	14	-	-	-	-	-	-	-	-	-	-
17	900005215	RUEDA DENTADA Z28	1	-	-	-	-	-	-	-	-	-	-
18	900005243	RUEDA DENTADA Z14	1	-	-	-	-	-	-	-	-	-	-
19	900005245	RUEDA DENTADA Z21	2	-	-	-	-	-	-	-	-	-	-
20	900005247	RUEDA DENTADA Z22	5	-	-	-	-	-	-	-	-	-	-
21	900100100	SEPARADOR	1	-	-	-	-	-	-	-	-	-	-
22	901309016	TORN. SEXT. M8 x 16 - 8.8	13	-	-	-	-	-	-	-	-	-	-
23	901309045	TORN. SEXT. M8 x 45 - 8.8	2	-	-	-	-	-	-	-	-	-	-
24	901313020	TORN. SEXT. M10 x 20 - 8.8	2	-	-	-	-	-	-	-	-	-	-
25	902308020	TORN. FRAN. M8 x 20 - 8.8	20	-	-	-	-	-	-	-	-	-	-
26	902312025	TORN. FRAN. M10 x 25 - 8.8	2	-	-	-	-	-	-	-	-	-	-
27	920000801	TUERCA SEXT. M8	26	-	-	-	-	-	-	-	-	-	-
28	920001001	TUERCA SEXT. M10	4	-	-	-	-	-	-	-	-	-	-
29	921050008	ARANDELA DE PRESIÓN B8	20	-	-	-	-	-	-	-	-	-	-
30	921050010	ARANDELA DE PRESIÓN B10	2	-	-	-	-	-	-	-	-	-	-
31	922012432	PINO ELÁSTICO 6x36	2	-	-	-	-	-	-	-	-	-	-
32	922032434	PINO TRABA CON ANILLO 6x40	3	-	-	-	-	-	-	-	-	-	-
33	922172234	CONTRAPINO 5x40	4	-	-	-	-	-	-	-	-	-	-
34	925010432	CADENA DE ROLLO ALA 40 061 ESLABONES	2	-	-	-	-	-	-	-	-	-	-
35	925010433	CADENA DE ROLLO ALA 40 063 ESLABONES	2	-	-	-	-	-	-	-	-	-	-
36	925010446	CADENA DE ROLLO ALA 40 077 ESLABONES	2	-	-	-	-	-	-	-	-	-	-
37	925160400	ENMIENDA ALA 40	6	-	-	-	-	-	-	-	-	-	-
38	925260400	REDUCCIÓN ALA 40	2	-	-	-	-	-	-	-	-	-	-
39	926030501	FLANGE OVAL 25mm	20	-	-	-	-	-	-	-	-	-	-
40	927210501	RODAMIENTO SEXT. 7/8 205 KRRB AH02 (INA)	10	-	-	-	-	-	-	-	-	-	-
41	936002009	MUELLE	2	-	-	-	-	-	-	-	-	-	-
42	900100069	MUELLE	2	-	-	-	-	-	-	-	-	-	-
43	921040022	ARANDELA LISA	2	-	-	-	-	-	-	-	-	-	-
44	922171828	CONTRAPINO 4x30	2	-	-	-	-	-	-	-	-	-	-
45	901309035	TORN. SEXT. M8 x 35 - 8.8	2	-	-	-	-	-	-	-	-	-	-
46	**001033000**	**CM ESTIRADOR**	**2**	**-**	**-**	**-**	**-**	**-**	**-**	**-**	**-**	**-**	**-**
47	**200528000**	**CM BATIENTE SEXT.**	**2**	**-**	**-**	**-**	**-**	**-**	**-**	**-**	**-**	**-**	**-**
*	**230003000**	**CM TRANSMISIÓN PRINCIPAL 6000 NEUM.**	*	**-**	**-**	**-**	**-**	**-**	**-**	**-**	**-**	**-**	**-**

CM TRANSMISIÓN PRINCIPAL

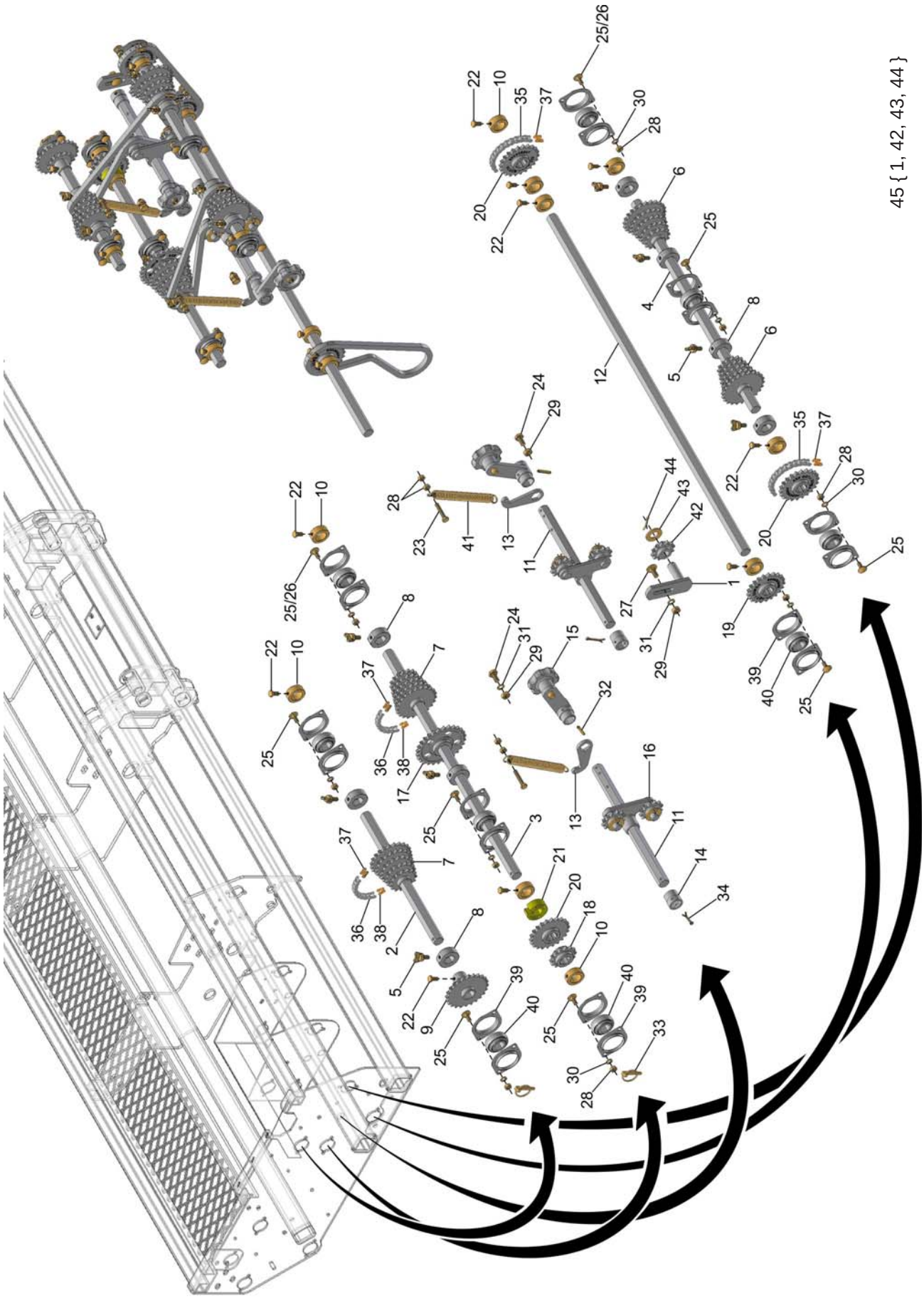

VENCE TUDO

CM TRANSMISIÓN PRINCIPAL

REF.	CÓDIGO	DENOMINACIÓN	CANT. / MÁQUINA										
			6000	7000	8000	9000	10000	11000	12000	13000	14000	15000	16000
1	001034000	CS ESTIRADOR	-	2	2	2	2	2	2	2	2	2	2
2	200008001	EJE 395	-	2	2	2	2	2	2	2	2	2	2
3	200008002	EJE 695	-	2	2	2	2	2	2	2	2	2	2
4	200008003	EJE 645	-	2	2	2	2	2	2	2	2	2	2
5	200427000	FIJADOR	-	16	16	16	-	-	-	-	-	-	-
5	200199000	FIJADOR	-	-	-	-	16	16	16	16	16	16	16
6	200212000	CS RUEDA DENTADA PAR	-	4	4	4	4	4	4	4	4	4	4
7	200213000	CS RUEDA DENTADA IMPAR	-	4	4	4	4	4	4	4	4	4	4
8	200395000	BATIENTE SEXTAVADO M8	-	16	16	16	16	16	16	16	16	16	16
9	200443000	CS RUEDA DENTADA Z14/24	-	2	2	2	2	2	2	2	2	2	2
10	218019002	BATIENTE EJE SEXT.	-	20	20	20	20	20	20	20	20	20	20
11	202059001	EJE 363	-	4	4	4	4	4	4	4	4	4	4
12	200008004	EJE 850	-	2	2	2	-	-	-	-	-	-	-
12	202008001	EJE 1045	-	-	-	-	2	2	-	-	-	-	-
12	203014001	EJE 1390	-	-	-	-	-	-	2	2	2	2	2
13	206028006	SOPORTE	-	4	4	4	4	4	4	4	4	4	4
14	206028007	BUJE	-	4	4	4	4	4	4	4	4	4	4
15	206077000	CM MANÍPULO	-	4	4	4	4	4	4	4	4	4	4
16	206078000	CM ESTICADOR	-	4	4	4	4	4	4	4	4	4	4
17	900005215	RUEDA DENTADA Z28	-	2	2	2	2	2	2	2	2	2	2
18	900005243	RUEDA DENTADA Z14	-	2	2	2	2	2	2	2	2	2	2
19	900005245	RUEDA DENTADA Z21	-	2	2	2	2	2	2	2	2	2	2
20	900005247	RUEDA DENTADA Z22	-	6	6	6	6	6	6	6	6	6	6
21	900100100	SEPARADOR	-	2	2	2	2	2	2	2	2	2	2
22	901309016	TORN. SEXT. M8 x 16 - 8.8	-	20	20	20	20	20	20	20	20	20	20
23	901309045	TORN. SEXT. M8 x 45 - 8.8	-	4	4	4	4	4	4	4	4	4	4
24	901313020	TORN. SEXT. M10 x 20 - 8.8	-	4	4	4	4	4	4	4	4	4	4
25	902308020	TORN. FRAN. M8 x 20 - 8.8	-	36	36	36	36	36	28	28	28	28	28
26	902308025	TORN. FRAN. M8 x 25 - 8.8	-	-	-	-	-	-	8	8	8	8	8
27	902312025	TORN. FRAN. M10 x 25 - 8.8	-	2	2	2	2	2	2	2	2	2	2
28	920000801	TUERCA SEXT. M8	-	44	44	44	44	44	44	44	44	44	44
29	920001001	TUERCA SEXT. M10	-	6	6	6	6	6	6	6	6	6	6
30	921050008	ARANDELA DE PRESIÓN B8	-	36	36	36	36	36	36	36	36	36	36
31	921050010	ARANDELA DE PRESIÓN B10	-	4	4	4	4	4	4	4	4	4	4
32	922012432	PINO ELÁSTICO 6x36	-	4	4	4	4	4	4	4	4	4	4
33	922032434	PINO TRABA CON ANILLO 6x40	-	4	4	4	4	4	-	-	-	-	-
33	922036288	PINO TRABA CON ANILLO 1/4" x 1 3/4"	-	-	-	-	-	-	4	4	4	4	4
34	922172234	CONTRAPINO 5x40	-	4	4	4	4	4	4	4	4	4	4
35	925010432	CADENA DE ROLLO ALA 40 061 ESLABONES	-	4	4	4	4	4	4	4	4	4	4
36	925010446	CADENA DE ROLLO ALA 40 077 ESLABONES	-	4	4	4	4	4	4	4	4	4	4
37	925160400	ENMIENDA ALA 40	-	8	8	8	8	8	8	8	8	8	8
38	925260400	REDUCCIÓN ALA 40	-	4	4	4	4	4	4	4	4	4	4
39	926030501	FLANGE OVAL 25mm	-	36	36	36	36	36	36	36	36	36	36
40	927210501	RODAMIENTO SEXT. 7/8 205 KRRB AH02 (INA)	-	18	18	18	18	18	18	18	18	18	18
41	936002009	MUELLE	-	4	4	4	4	4	4	4	4	4	4
42	900100069	RUEDA DENTADA Z12	-	2	2	2	2	2	2	2	2	2	2
43	921040022	ARANDELA LISA	-	2	2	2	2	2	2	2	2	2	2
44	922171828	CONTRAPINO 4x30	-	2	2	2	2	2	2	2	2	2	2
45	**001033000**	**CM ESTIRADOR**	**-**	**2**	**2**	**2**	**2**	**2**	**2**	**2**	**2**	**2**	**2**
*	**231004000**	**CM TRANSMISIÓN PRINCIPAL 7, 8 y 9000 PNE.**	**-**	*	*	*	**-**	**-**	**-**	**-**	**-**	**-**	**-**
*	**235004000**	**CM TRANSMISIÓN PRINCIPAL 10 y 11000 PNE.**	**-**	**-**	**-**	**-**	*	*	**-**	**-**	**-**	**-**	**-**
*	**237004000**	**CM TRANSMISIÓN PRINCIPAL 12, 13, 14, 15 y 16 PNE.**	**-**	**-**	**-**	**-**	**-**	**-**	*	*	*	*	*

VENCE TUDO

CM TRANSMISIÓN PRINCIPAL - 4 TORNIQUETES

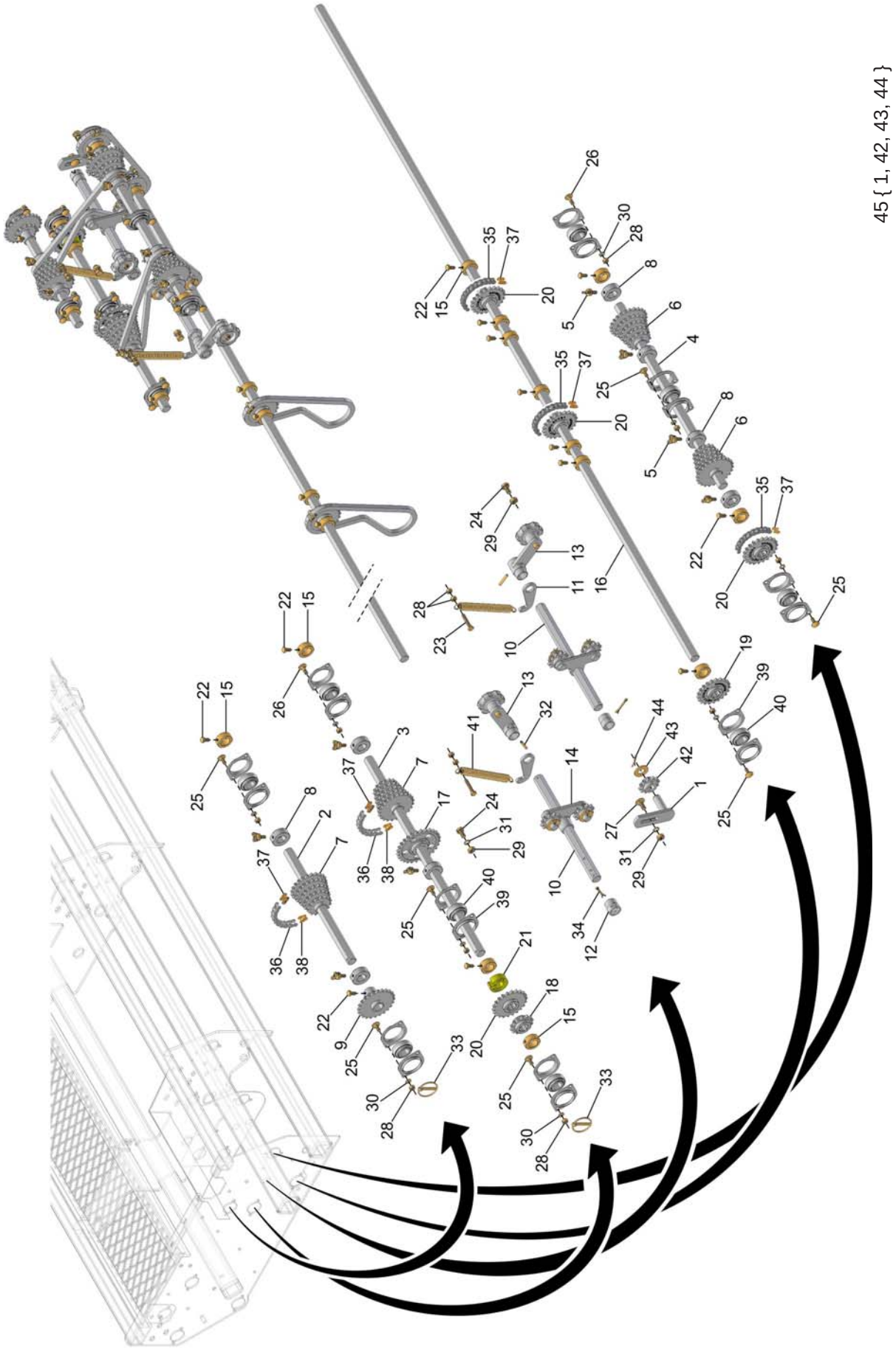

VENCE TUDO

CM TRANSMISIÓN PRINCIPAL - 4 TORNIQUETES

REF.	CÓDIGO	DENOMINACIÓN	CANT. / MÁQUINA										
			6000	7000	8000	9000	10000	11000	12000	13000	14000	15000	16000
1	001034000	CS ESTIRADOR	-	-	-	2	2	2	2	2	2	2	2
2	200008001	EJE 395	-	-	-	2	2	2	2	2	2	2	2
3	200008002	EJE 695	-	-	-	2	2	2	2	2	2	2	2
4	200008003	EJE 645	-	-	-	2	2	2	2	2	2	2	2
5	200199000	FIJADOR	-	-	-	16	16	16	16	16	16	16	16
6	200212000	CS RUEDA DENTADA PAR	-	-	-	4	4	4	4	4	4	4	4
7	200213000	CS RUEDA DENTADA IMPAR	-	-	-	4	4	4	4	4	4	4	4
8	200395000	BATIENTE SEXTAVADO M8	-	-	-	16	16	16	16	16	16	16	16
9	200443000	CS RUEDA DENTADA Z14/24	-	-	-	2	2	2	2	2	2	2	2
10	202059001	EJE 363	-	-	-	4	4	4	4	4	4	4	4
11	206028006	SOPORTE	-	-	-	4	4	4	4	4	4	4	4
12	206028007	BUJE	-	-	-	4	4	4	4	4	4	4	4
13	206077000	CM MANÍPULO	-	-	-	4	4	4	4	4	4	4	4
14	206078000	CM ESTIRADOR	-	-	-	4	4	4	4	4	4	4	4
15	218019002	BATIENTE EJE SEXT.	-	-	-	26	26	26	26	26	26	26	26
16	235020001	EJE SEXT. (1750)	-	-	-	2	2	2	-	-	-	-	-
16	237018001	EJE SEXT. (2320)	-	-	-	-	-	-	2	2	-	-	-
16	215070001	EJE (2820)	-	-	-	-	-	-	-	-	2	2	2
17	900005215	RUEDA DENTADA Z28	-	-	-	2	2	2	2	2	2	2	2
18	900005243	RUEDA DENTADA Z14	-	-	-	2	2	2	2	2	2	2	2
19	900005245	RUEDA DENTADA Z21	-	-	-	2	2	2	2	2	2	2	2
20	900005247	RUEDA DENTADA Z22	-	-	-	8	8	8	8	8	8	8	8
21	900100100	SEPARADOR	-	-	-	2	2	2	2	2	2	2	2
22	901309016	TORN. SEXT. M8 x 16 - 8.8	-	-	-	26	26	26	26	26	26	26	26
23	901309045	TORN. SEXT. M8 x 45 - 8.8	-	-	-	4	4	4	4	4	4	4	4
24	901313020	TORN. SEXT. M10 x 20 - 8.8	-	-	-	4	4	4	4	4	4	4	4
25	902308020	TORN. FRAN. M8 x 20 - 8.8	-	-	-	28	28	28	28	28	28	28	28
26	902308020	TORN. FRAN. M8 x 20 - 8.8	-	-	-	8	8	8	-	-	-	-	-
26	902308025	TORN. FRAN. M8 x 25 - 8.8	-	-	-	-	-	-	8	8	8	8	8
27	902312025	TORN. FRAN. M10 x 25 - 8.8	-	-	-	2	2	2	2	2	2	2	2
28	920000801	TUERCA SEXT. M8	-	-	-	44	44	44	44	44	44	44	44
29	920001001	TUERCA SEXT. M10	-	-	-	6	6	6	6	6	6	6	6
30	921050008	ARANDELA DE PRESIÓN B8	-	-	-	36	36	36	36	36	36	36	36
31	921050010	ARANDELA DE PRESIÓN B10	-	-	-	4	4	4	4	4	4	4	4
32	922012432	PINO ELÁSTICO 6x36	-	-	-	4	4	4	4	4	4	4	4
33	922032434	PINO TRABA CON ANILLO 6x40	-	-	-	4	4	4	-	-	-	-	-
33	922036288	PINO TRABA CON ANILLO 1/4"x1 3/4"	-	-	-	-	-	-	4	4	4	4	4
34	922172234	CONTRAPINO 5x40	-	-	-	4	4	4	4	4	4	4	4
35	925010432	CADENA DE ROLLO ALA 40 061 ESLABONES	-	-	-	6	6	6	6	6	6	6	6
36	925010446	CADENA DE ROLLO ALA 40 077 ESLABONES	-	-	-	4	4	4	4	4	4	4	4
37	925160400	ENMIENDA ALA 40	-	-	-	10	10	10	10	10	10	10	10
38	925260400	REDUCCIÓN ALA 40	-	-	-	4	4	4	4	4	4	4	4
39	926030501	FLANGE OVAL 25mm	-	-	-	36	36	36	36	36	36	36	36
40	927210501	RODAMIENTO SEXT. 7/8 205 KRRB AH02 (INA)	-	-	-	18	18	18	18	18	18	18	18
41	936002009	MUELLE	-	-	-	4	4	4	4	4	4	4	4
42	900100069	RUEDA DENTADA Z12	-	-	-	2	2	2	2	2	2	2	2
43	921040022	ARANDELA LISA	-	-	-	2	2	2	2	2	2	2	2
44	922171828	CONTRAPINO 4x30	-	-	-	2	2	2	2	2	2	2	2
45	**001033000**	**CM ESTIRADOR**	**-**	**-**	**-**	**2**	**2**	**2**	**2**	**2**	**2**	**2**	**2**
*	**235020000**	**CM TRANS. PRINC. PANTHER NE. 9/10/11 - 4 TORNIQUETES**	**-**	**-**	**-**	*	*	*	**-**	**-**	**-**	**-**	**-**
*	**237018000**	**CM TRANS. PRINC. PANTHER NE. 12/13 - 4 TORNIQUETES**	**-**	**-**	**-**	**-**	**-**	**-**	*	*	**-**	**-**	**-**
*	**238018000**	**CM TRANS. PRINC. PANTHER NE. 14/15/16 - 4 TORNIQUETES**	**-**	**-**	**-**	**-**	**-**	**-**	**-**	**-**	*	*	*

VENCE TUDO

CM ESTIRADOR

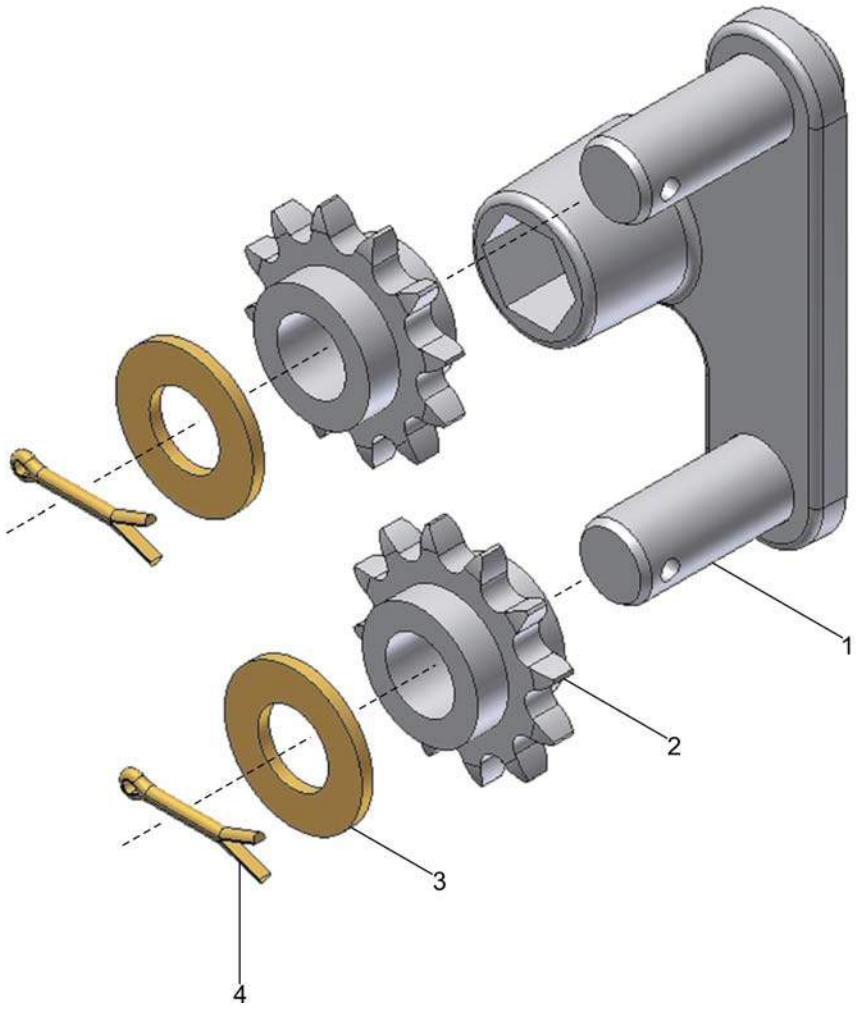

VENCE TUDO

CM ESTIRADOR

REF.	CÓDIGO	DENOMINACIÓN	CANT./ CONJ.
1	206094000	CS ESTIRADOR	1
2	900100069	RUEDA DENTADA Z12	2
3	921040022	ARANDELA LISA	2
4	922171828	CONTRAPINO 4x30	2
*	**206078000**	**CM ESTIRADOR**	*

VENCE TUDO

CM MANÍPULO

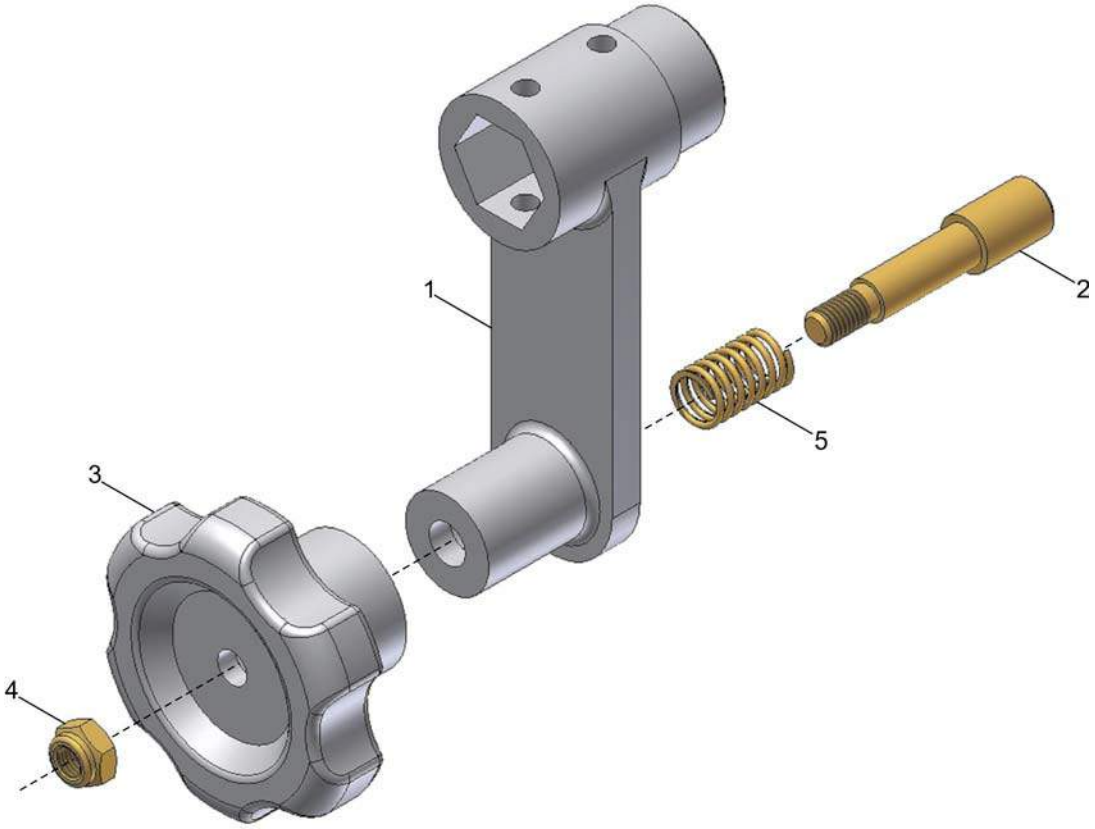

VENCE TUDO

CM MANÍPULO

REF.	CÓDIGO	DENOMINACIÓN	CANT./ CONJ.
1	206077001	PALANCA	1
2	206077002	PINO	1
3	900100130	MANÍPULO	1
4	920110801	TUERCA SEXT. AUTOTRABANTE M8	1
5	936001021	MUELE	1
*	**206077000**	**CM MANÍPULO**	*

VENCE TUDO

CM TRANSMISIÓN SEMILLA

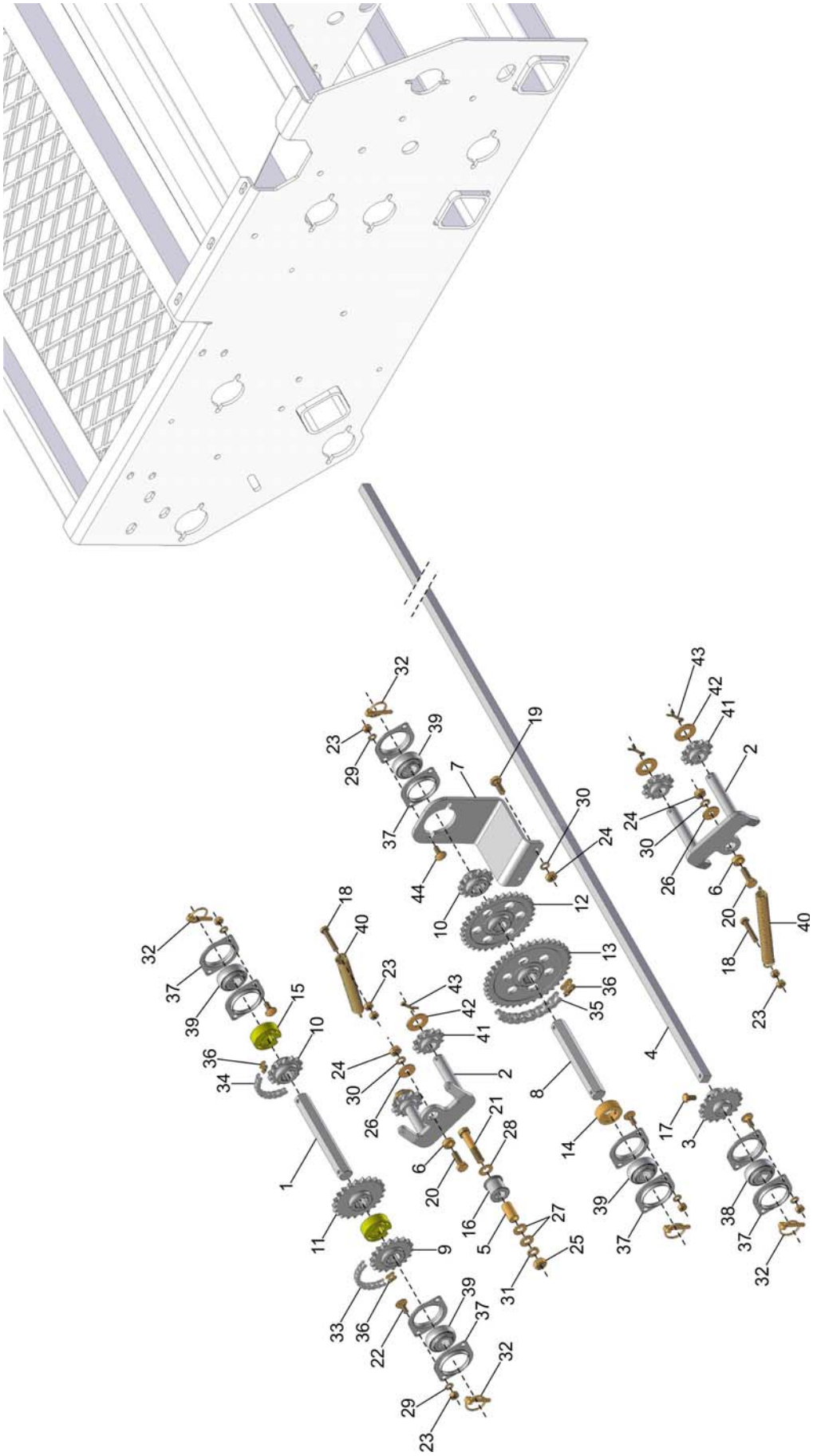

VENCE TUDO

CM TRANSMISIÓN SEMILLA

REF.	CÓDIGO	DENOMINACIÓN	CANT. / MÁQUINA										
			6000	7000	8000	9000	10000	11000	12000	13000	14000	15000	16000
1	200295003	EJE SEXT. 185	1	2	2	2	2	2	2	2	2	2	2
2	200455000	CS ESTIRADOR	2	4	4	4	4	4	4	4	4	4	4
3	200721000	CS RUEDA DENTADA Z18	1	2	2	2	2	2	2	2	2	2	2
4	218010001	EJE IZQ. 2800	1	-	-	-	-	-	-	-	-	-	-
4	200295001	EJE DER. 1431	-	1	-	-	-	-	-	-	-	-	-
4	200295002	EJE IZQ. 1681	-	1	-	-	-	-	-	-	-	-	-
4	208019001	EJE DER. 1658	-	-	1	-	-	-	-	-	-	-	-
4	208019002	EJE IZQ. 1906	-	-	1	-	-	-	-	-	-	-	-
4	201110001	EJE DER. 1854	-	-	-	1	-	-	-	-	-	-	-
4	201110002	EJE IZQ. 2104	-	-	-	1	-	-	-	-	-	-	-
4	210023001	EJE DER. 2101	-	-	-	-	1	-	-	-	-	-	-
4	210023002	EJE IZQ. 2331	-	-	-	-	1	-	-	-	-	-	-
4	202061001	EJE DER. 2304	-	-	-	-	-	1	-	-	-	-	-
4	202061002	EJE IZQ. 2554	-	-	-	-	-	1	-	-	-	-	-
4	212017001	EJE DER. 2555	-	-	-	-	-	-	1	-	-	-	-
4	212017002	EJE IZQ. 2806	-	-	-	-	-	-	1	-	-	-	-
4	203013001	EJE DER. 2804	-	-	-	-	-	-	-	1	-	-	-
4	203013002	EJE IZQ. 3054	-	-	-	-	-	-	-	1	-	-	-
4	214017002	EJE DER. 3311	-	-	-	-	-	-	-	-	1	-	-
4	214017001	EJE IZQ. 3041	-	-	-	-	-	-	-	-	1	-	-
4	215018002	EJE DER. 3561	-	-	-	-	-	-	-	-	-	1	-
4	215018001	EJE IZQ. 3291	-	-	-	-	-	-	-	-	-	1	-
4	216016001	EJE DER. 3541	-	-	-	-	-	-	-	-	-	-	1
4	216016002	EJE IZQ. 3811	-	-	-	-	-	-	-	-	-	-	1
5	218010002	BUJE ESTIRADOR	1	2	2	2	2	2	2	2	2	2	2
6	218010003	BUJE ESTIRADOR	2	4	4	4	4	4	4	4	4	4	4
7	230089000	CS SOPORTE EJE SEXTAVADO	1	2	2	2	2	2	2	2	2	2	2
8	230079002	EJE SEXT. 170	1	2	2	2	2	2	2	2	2	2	2
9	900005205	RUEDA DENTADA Z18	1	2	2	2	2	2	2	2	2	2	2
10	900005243	RUEDA DENTADA Z14	2	4	4	4	4	4	4	4	4	4	4
11	900005247	RUEDA DENTADA Z22	1	2	2	2	2	2	2	2	2	2	2
12	900005250	RUEDA DENTADA Z32	1	2	2	2	2	2	2	2	2	2	2
13	900005253	RUEDA DENTADA Z38	1	2	2	2	2	2	2	2	2	2	2
14	218019002	BATIENTE EJE SEXT.	1	2	2	2	2	2	2	2	2	2	2
15	900100100	SEPARADOR	2	4	4	4	4	4	4	4	4	4	4
16	900100266	RODILLO ESTIRADOR	1	2	2	2	2	2	2	2	2	2	2
17	901309016	TORN. SEXT. M8 x 16 - 8.8	1	2	2	2	2	2	2	2	2	2	2
18	901309045	TORN. SEXT. M8 x 45 - 8.8	2	4	4	4	4	4	4	4	4	4	4
19	901313025	TORN. SEXT. M10 x 25 - 8.8	2	4	4	4	4	4	4	4	4	4	4
20	901313030	TORN. SEXT. M10 x 30 - 8.8	2	4	4	4	4	4	4	4	4	4	4
21	901316065	TORN. SEXT. M12 x 65 - 8.8	1	2	2	2	2	2	2	2	2	2	2
22	902308020	TORN. FRAN. M8 x 20 - 8.8	8	16	16	16	16	16	16	16	16	16	16
23	920000801	TUERCA SEXT. M8	14	28	28	28	28	28	28	28	28	28	28
24	920001001	PORCA SEXT. M10	4	8	8	8	8	8	8	8	8	8	8
25	920001201	TUERCA SEXT. M12	1	2	2	2	2	2	2	2	2	2	2
26	921010010	ARANDELA LISA	2	4	4	4	4	4	4	4	4	4	4
27	921030012	ARANDELA LISA	2	4	4	4	4	4	4	4	4	4	4
28	921040016	ARANDELA LISA	1	2	2	2	2	2	2	2	2	2	2
29	921050008	ARANDELA DE PRESIÓN B8	10	20	20	20	20	20	20	20	20	20	20
30	921050010	ARANDELA DE PRESIÓN B10	4	8	8	8	8	8	8	8	8	8	8
31	921050012	ARANDELA DE PRESIÓN B12	1	2	2	2	2	2	2	2	2	2	2
32	922032434	PINO TRABA CON ANILLO 6x40	5	10	10	10	10	10	10	10	10	10	10

VENCE TUDO

CM TRANSMISIÓN SEMILLA

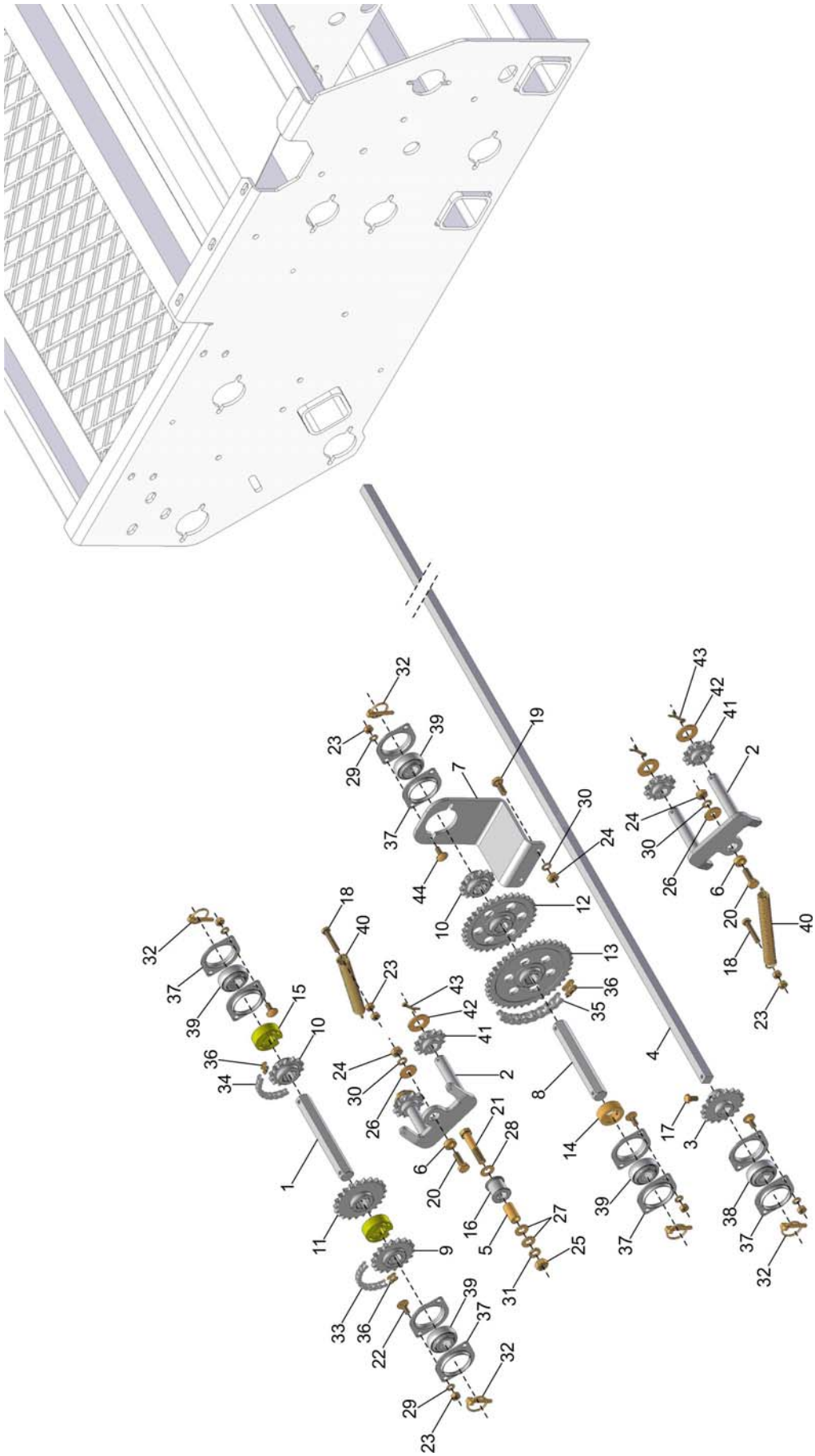

VENCE TUDO

CM TRANSMISIÓN SEMILLA

REF.	CÓDIGO	DENOMINACIÓN	CANT. / MÁQUINA										
			6000	7000	8000	9000	10000	11000	12000	13000	14000	15000	16000
33	925010432	CADENA DE ROLLO ALA 40 061 ESLABONES	1	2	2	2	2	2	2	2	2	2	2
34	925010439	CADENA DE ROLLO ALA 40 069 ESLABONES	1	2	2	2	2	2	2	2	2	2	2
35	925010463	CADENA DE ROLLO ALA 40 101 ESLABONES	1	2	2	2	2	2	2	2	2	2	2
36	925160400	ENMIENDA ALA 40	3	6	6	6	6	6	6	6	6	6	6
37	926030501	FLANGE OVAL 25mm	10	20	20	20	20	20	20	20	20	20	20
38	927200501	RODAMIENTO CUAD. 5/8 110934.1 (INA)	1	2	2	2	2	2	2	2	2	2	2
39	927210501	RODAMIENTO SEXT. 7/8 205 KRRB AH02 (INA)	4	8	8	8	8	8	8	8	8	8	8
40	936002009	MUELLE	2	4	4	4	4	4	4	4	4	4	4
41	900100069	RUEDA DENTADA Z12	4	8	8	8	8	8	8	8	8	8	8
42	921040022	ARANDELA LISA	4	8	8	8	8	8	8	8	8	8	8
43	922172228	CONTRAPINO 5x30	4	8	8	8	8	8	8	8	8	8	8
44	902308025	TORN. FRAN. M8 x 25 - 8.8	2	4	4	4	4	4	4	4	4	4	4
45	**200454000**	**CM ESTIRADOR**	**2**	**4**	**4**	**4**	**4**	**4**	**4**	**4**	**4**	**4**	**4**
*	**230079000**	**CM TRANSMISIÓN SEMILLA 6000 NEUMÁTICA**	*	-	-	-	-	-	-	-	-	-	-
*	**231016000**	**CM TRANSMISIÓN SEMILLA 7000 NEUMÁTICA**	-	*	-	-	-	-	-	-	-	-	-
*	**232015000**	**CM TRANSMISIÓN SEMILLA 8000 NEUMÁTICA**	-	-	*	-	-	-	-	-	-	-	-
*	**233015000**	**CM TRANSMISIÓN SEMILLA 9000 NEUMÁTICA**	-	-	-	*	-	-	-	-	-	-	-
*	**234014000**	**CM TRANSMISIÓN SEMILLA 10000 NEUMÁTICA**	-	-	-	-	*	-	-	-	-	-	-
*	**235017000**	**CM TRANSMISIÓN SEMILLA 11000 NEUMÁTICA**	-	-	-	-	-	*	-	-	-	-	-
*	**236015000**	**CM TRANSMISIÓN SEMILLA 12000 NEUMÁTICA**	-	-	-	-	-	-	*	-	-	-	-
*	**237015000**	**CM TRANSMISIÓN SEMILLA 13000 NEUMÁTICA**	-	-	-	-	-	-	-	*	-	-	-
*	**238014000**	**CM TRANSMISIÓN SEMILLA 14000 NEUMÁTICA**	-	-	-	-	-	-	-	-	*	-	-
*	**239014000**	**CM TRANSMISIÓN SEMILLA 15000 NEUMÁTICA**	-	-	-	-	-	-	-	-	-	*	-
*	**240014000**	**CM TRANSMISIÓN SEMILLA 16000 NEUMÁTICA**	-	-	-	-	-	-	-	-	-	-	*

CM DESENCHUFE TORNIQUETE

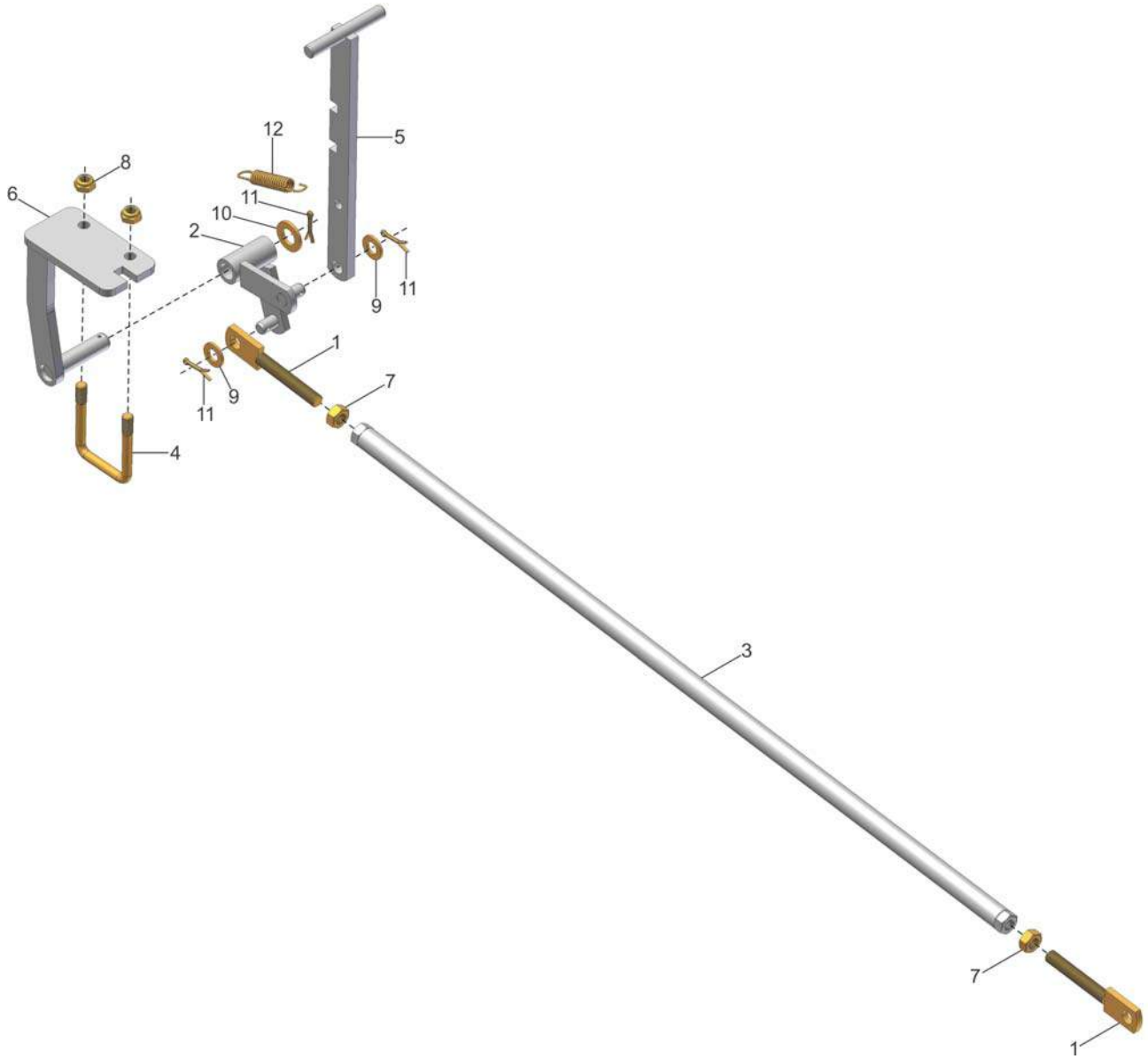

VENCE TUDO

CM DESENCHUFE TORNIQUETE

REF.	CÓDIGO	DENOMINACIÓN	CANT./ CONJ.
1	100155000	CS REGULADOR	2
2	200122000	CS ARTICULADOR DER.	1
3	200206000	CS BRAZO	1
4	200209001	ABRAZADERA M10	1
5	200258000	CS PALANCA	1
6	200259000	CS SOPORTE	1
7	920001201	TUERCA SEXT. M12	2
8	920111001	TUERCA SEXT. AUTOTRABANTE M10	2
9	921030012	ARANDELA LISA	2
10	921030016	ARANDELA LISA	1
11	922171228	CONTRAPINO 3x30	3
12	936002001	MUELLE	1
*	**200257000**	**CM DESENCHUFE TORNIQUETE**	*

VENCE TUDO

CM CUNA ABONO FERTISYSTEM

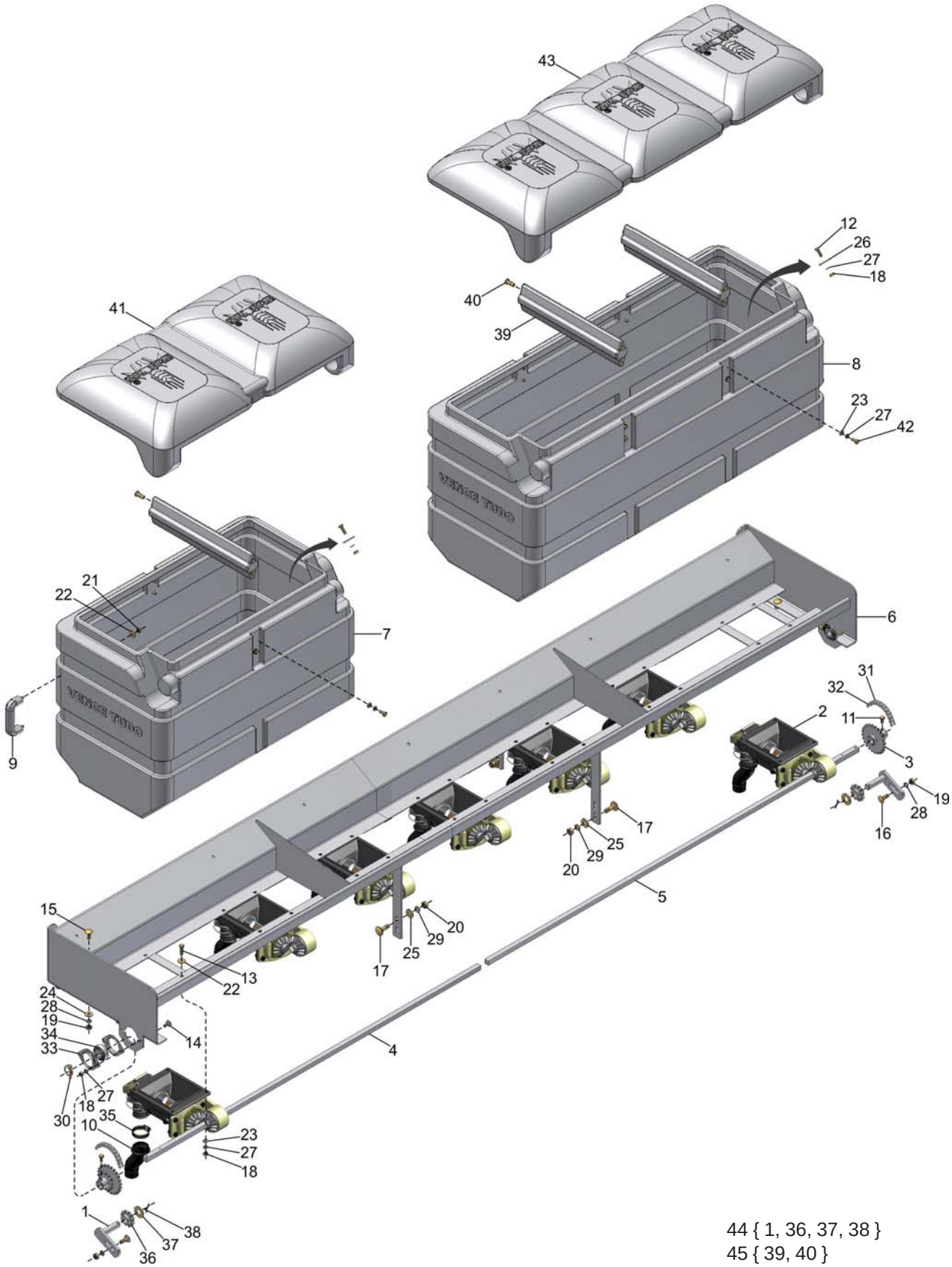

44 { 1, 36, 37, 38 }
45 { 39, 40 }
46 { 7, 23, 27, 41, 42, 45 }
47 { 8, 23, 27, 42, 43, 45 }

VENCE TUDO

CM CUNA ABONO FERTISYSTEM

REF.	CÓDIGO	DENOMINACIÓN	CANT. / MÁQUINA										
			6000	7000	8000	9000	10000	11000	12000	13000	14000	15000	16000
1	200155000	CS ESTIRADOR	1	2	2	2	-	-	-	-	-	-	-
2	200328000	CM FERTISYSTEM AUTO-LUB 2"	6	7	8	9	-	-	-	-	-	-	-
3	200511000	CS RUEDA DENTADA Z14/24	1	2	2	2	-	-	-	-	-	-	-
4	003005001	EJE 2685	1	-	-	-	-	-	-	-	-	-	-
4	200009002	EJE DER. 1465	-	1	-	-	-	-	-	-	-	-	-
4	208003001	EJE 1740	-	-	2	-	-	-	-	-	-	-	-
4	201002003	EJE DER. 1883	-	-	-	1	-	-	-	-	-	-	-
5	200009001	EJE IZQ. 1625	-	1	-	-	-	-	-	-	-	-	-
5	201002002	EJE IZQ. 2050	-	-	-	1	-	-	-	-	-	-	-
6	218042000	CS CUNA ABONO 6000 FERTISYSTEM	1	-	-	-	-	-	-	-	-	-	-
6	200370000	CS CUNA ABONO 7000 FERTISYSTEM	-	1	-	-	-	-	-	-	-	-	-
6	208048000	CS CUNA ABONO 8000 FERTISYSTEM	-	-	1	-	-	-	-	-	-	-	-
6	201168000	CS CUNA ABONO 9000 FERTISYSTEM	-	-	-	1	-	-	-	-	-	-	-
7	200373001	DEPÓSITO FERTISYSTEM/ ROSCA SIN-FÍN 2S	-	2	4	-	-	-	-	-	-	-	-
8	200374001	DEPÓSITO 3S FERTISYSTEM/ ROSCA SIN-FÍN	2	1	-	3	-	-	-	-	-	-	-
9	900100043	TIRADOR	2	2	2	2	-	-	-	-	-	-	-
10	900100548	CONDUCTOR CURVO	6	7	8	9	-	-	-	-	-	-	-
11	901309016	TORN. SEXT. M8 x 16 - 8.8	1	2	2	2	-	-	-	-	-	-	-
12	901309025	TORN. SEXT. M8 x 25 - 8.8	12	14	16	18	-	-	-	-	-	-	-
13	901309030	TORN. SEXT. M8 x 30 - 8.8	24	28	32	36	-	-	-	-	-	-	-
14	902308020	TORN. FRAN. M8 x 20 - 8.8	2	4	4	4	-	-	-	-	-	-	-
15	902312025	TORN. FRAN. M10 x 25 - 8.8	6	6	6	6	-	-	-	-	-	-	-
16	902312030	TORN. FRAN. M10 x 30 - 8.8	1	2	2	2	-	-	-	-	-	-	-
17	902316040	TORN. SEXT. M12 x 40 - 8.8	8	8	8	8	-	-	-	-	-	-	-
18	920000801	TUERCA SEXT. M8	38	46	52	58	-	-	-	-	-	-	-
19	920001001	TUERCA SEXT. M10	7	8	8	8	-	-	-	-	-	-	-
20	920001201	TUERCA SEXT. M12	8	8	8	8	-	-	-	-	-	-	-
21	920110801	TUERCA SEXT. AUTOTRABANTE M8	4	4	4	4	-	-	-	-	-	-	-
22	921010008	ARANDELA LISA	28	32	36	40	-	-	-	-	-	-	-
23	921030008	ARANDELA LISA	40	44	48	60	-	-	-	-	-	-	-
24	921040040	ARANDELA LISA	6	6	6	6	-	-	-	-	-	-	-
25	921040042	ARANDELA LISA	8	8	8	8	-	-	-	-	-	-	-
26	921040102	ARANDELA LISA	12	14	16	18	-	-	-	-	-	-	-
27	921050008	ARANDELA DE PRESIÓN B8	54	62	68	82	-	-	-	-	-	-	-
28	921050010	ARANDELA DE PRESIÓN B10	7	8	8	8	-	-	-	-	-	-	-
29	921050012	ARANDELA DE PRESIÓN B12	8	8	8	8	-	-	-	-	-	-	-
30	922032434	PINO TRABA CON ANILLO 6x40	1	2	2	2	-	-	-	-	-	-	-
31	925010422	CADENA DE ROLLO ALA 40 049 ESLABONES	1	2	2	2	-	-	-	-	-	-	-
32	925160400	ENMIENDA ALA 40	1	2	2	2	-	-	-	-	-	-	-
33	926030501	FLANGE OVAL 25mm	2	4	4	4	-	-	-	-	-	-	-
34	927200501	RODAMIENTO CUAD. 5/8 F 110934.1 (INA)	1	2	2	2	-	-	-	-	-	-	-
35	921020351	ABRAZADERA ROSCA SIN-FÍN 38-51	6	7	8	9	-	-	-	-	-	-	-
36	900100069	RUEDA DENTADA Z12	1	2	2	2	-	-	-	-	-	-	-
37	921040022	ARANDELA LISA	1	2	2	2	-	-	-	-	-	-	-
38	922171828	CONTRAPINO 4x30	1	2	2	2	-	-	-	-	-	-	-
39	201163001	REFUERZO	4	4	4	6	-	-	-	-	-	-	-
40	920800801	TUERCA REBITE M8	16	16	16	24	-	-	-	-	-	-	-
41	900100234	TAPA	-	2	4	-	-	-	-	-	-	-	-
42	901309020	TORN. SEXT. M8 x 20 - 8.8	16	16	16	24	-	-	-	-	-	-	-
43	900100233	TAPA	2	1	-	3	-	-	-	-	-	-	-
44	**206029000**	**CM ESTIRADOR**	**1**	**2**	**2**	**2**	**-**	**-**	**-**	**-**	**-**	**-**	**-**
45	**201163000**	**CM REFUERZO**	**4**	**4**	**4**	**6**	**-**	**-**	**-**	**-**	**-**	**-**	**-**
46	**200373000**	**CM DEPÓSITO 225L FERTISYSTEM**	**-**	**2**	**4**	**-**	**-**	**-**	**-**	**-**	**-**	**-**	**-**
47	**200374000**	**CM DEPÓSITO 335L FERTISYSTEM**	**2**	**1**	**-**	**3**	**-**	**-**	**-**	**-**	**-**	**-**	**-**
*	**218040000**	**CM CUNA ABONO FERTISYSTEM 6000**	*	**-**	**-**	**-**	**-**	**-**	**-**	**-**	**-**	**-**	**-**
*	**200368000**	**CM CUNA ABONO FERTISYSTEM 7000**	**-**	*	**-**	**-**	**-**	**-**	**-**	**-**	**-**	**-**	**-**
*	**208046000**	**CM CUNA ABONO FERTISYSTEM 8000**	**-**	**-**	*	**-**	**-**	**-**	**-**	**-**	**-**	**-**	**-**
*	**201166000**	**CM CUNA ABONO FERTISYSTEM 9000**	**-**	**-**	**-**	*	**-**	**-**	**-**	**-**	**-**	**-**	**-**

VENCE TUDO

CM CUNA ABONO FERTISYSTEM
(Para máquinas fabricadas hasta MAYO/2013)

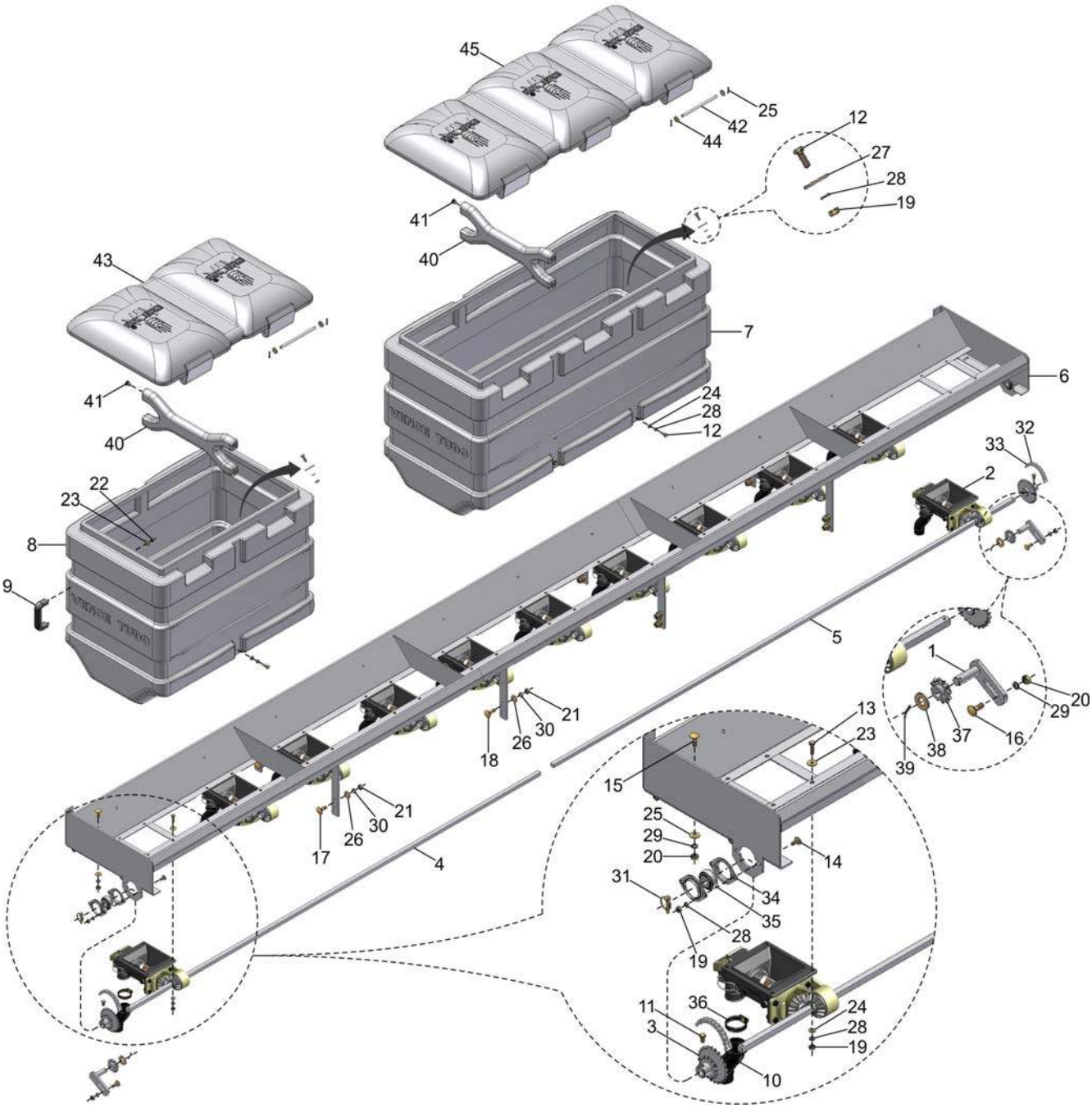

46 { 1, 37, 38, 39 }
47 { 40, 41 }
48 { 7, 12, 24, 25, 28, 42, 44, 45, 47 }
49 { 8, 12, 24, 25, 28, 42, 43, 44, 47 }

VENCE TUDO

CM CUNA ABONO FERTISYSTEM

(Para máquinas fabricadas hasta MAYO / 2013)

REF.	CÓDIGO	DENOMINACIÓN	CANT. / MÁQUINA										
			6000	7000	8000	9000	10000	11000	12000	13000	14000	15000	16000
1	001034000	CS ESTIRADOR	-	-	-	-	2	2	2	2	2	2	2
2	200328000	CM FERTISYSTEM AUTO-LUB 2"	-	-	-	-	10	11	12	13	14	15	16
3	200511000	CS RUEDA DENTADA Z14/24	-	-	-	-	2	2	2	2	2	2	2
4	223005003	EJE DER. 2160	-	-	-	-	2	-	-	-	-	-	-
4	202002001	EJE DER. 2267	-	-	-	-	-	1	-	-	-	-	-
4	212003001	EJE 2640	-	-	-	-	-	-	2	-	-	-	-
4	203021001	EJE DER. 2767	-	-	-	-	-	-	-	1	-	-	-
4	215003002	EJE DER. 3170	-	-	-	-	-	-	-	-	-	1	-
4	216003001	EJE 3630	-	-	-	-	-	-	-	-	-	-	2
5	202002002	EJE IZQ. 2539	-	-	-	-	-	1	-	-	-	-	-
5	203021002	EJE IZQ. 3039	-	-	-	-	-	-	-	1	2	-	-
5	215003001	EJE IZQ. 3580	-	-	-	-	-	-	-	-	-	1	-
6	210004000	CS CUNA ABONO 10000 FERTISYSTEM	-	-	-	-	1	-	-	-	-	-	-
6	202054000	CS CUNA ABONO 11000 FERTISYSTEM	-	-	-	-	-	1	-	-	-	-	-
6	212004000	CS CUNA ABONO 12000 FERTISYSTEM	-	-	-	-	-	-	1	-	-	-	-
6	203011000	CS CUNA ABONO 13000 FERTISYSTEM	-	-	-	-	-	-	-	1	-	-	-
6	214004000	CS CUNA ABONO 14000 FERTISYSTEM	-	-	-	-	-	-	-	-	1	-	-
6	215004000	CS CUNA ABONO 15000 FERTISYSTEM	-	-	-	-	-	-	-	-	-	1	-
6	216004000	CS CUNA ABONO 16000 FERTISYSTEM	-	-	-	-	-	-	-	-	-	-	1
7	202064001	DEPÓSITO 427L 3S	-	-	-	-	-	1	-	3	-	5	-
8	202066001	DEPÓSITO 283L 2S	-	-	-	-	5	4	6	2	7	-	8
9	900100043	TIRADOR	-	-	-	-	2	2	2	2	2	2	2
10	900100548	CONDUCTOR CURVO	-	-	-	-	10	11	12	13	14	15	16
11	901309016	TORN. SEXT. M8 x 16 - 8.8	-	-	-	-	2	2	2	2	2	2	2
12	901309025	TORN. SEXT. M8 x 25 - 8.8	-	-	-	-	40	46	48	58	56	70	64
13	901309030	TORN. SEXT. M8 x 30 - 8.8	-	-	-	-	40	44	48	52	56	60	64
14	902308020	TORN. FRAN. M8 x 20 - 8.8	-	-	-	-	4	4	4	4	4	4	4
15	902312025	TORN. FRAN. M10 x 25 - 8.8	-	-	-	-	6	-	6	-	6	-	6
15	902312030	TORN. FRAN. M10 x 30 - 8.8	-	-	-	-	-	6	-	6	-	6	-
16	902312030	TORN. FRAN. M10 x 30 - 8.8	-	-	-	-	2	2	2	2	2	2	2
17	902316035	TORN. SEXT. M12 x 35 - 8.8	-	-	-	-	8	8	16	16	16	16	32
18	902316040	TORN. SEXT. M12 x 40 - 8.8	-	-	-	-	8	8	8	8	8	8	-
19	920000801	TUERCA SEXT. M8	-	-	-	-	64	70	76	82	88	94	100
20	920001001	TUERCA SEXT. M10	-	-	-	-	8	8	8	8	8	8	8
21	920001201	TUERCA SEXT. M12	-	-	-	-	16	16	24	24	24	24	32
22	920110801	TUERCA SEXT. AUTOTRABANTE M8	-	-	-	-	4	4	4	4	4	4	4
23	921010008	ARANDELA LISA	-	-	-	-	44	48	52	56	60	64	68
24	921030008	ARANDELA LISA	-	-	-	-	60	68	72	84	84	100	96
25	921040040	ARANDELA LISA	-	-	-	-	26	28	30	32	34	36	38
26	921040042	ARANDELA LISA	-	-	-	-	16	16	24	24	24	24	32
27	921040102	ARANDELA LISA	-	-	-	-	20	22	24	26	28	30	32
28	921050008	ARANDELA DE PRESIÓN B8	-	-	-	-	84	94	100	114	116	134	132
29	921050010	ARANDELA DE PRESIÓN B10	-	-	-	-	8	8	8	8	8	8	8
30	921050012	ARANDELA DE PRESIÓN B12	-	-	-	-	16	16	24	24	24	24	32
31	922032434	PINO TRABA CON ANILLO 6x40	-	-	-	-	2	2	2	2	2	2	2
32	925010422	CADENA DE ROLLO ALA 40 049 ESLABONES	-	-	-	-	2	2	2	2	2	2	2
33	925160400	ENMIENDA ALA 40	-	-	-	-	2	2	2	2	2	2	2
34	926030501	FLANGE OVAL 25mm	-	-	-	-	4	4	4	4	4	4	4
35	927200501	RODAMIENTO CUAD. 5/8 F 110934.1 (INA)	-	-	-	-	2	2	2	2	2	2	2
36	921020351	ABRAZADERA ROSCA SIN-FÍN 38-51	-	-	-	-	10	11	12	13	14	15	16
37	900100069	RUEDA DENTADA Z12	-	-	-	-	2	2	2	2	2	2	2
38	921040022	ARANDELA LISA	-	-	-	-	2	2	2	2	2	2	2

VENCE TUDO

CM CUNA ABONO FERTISYSTEM
(Para máquinas fabricadas hasta MAYO/2013)

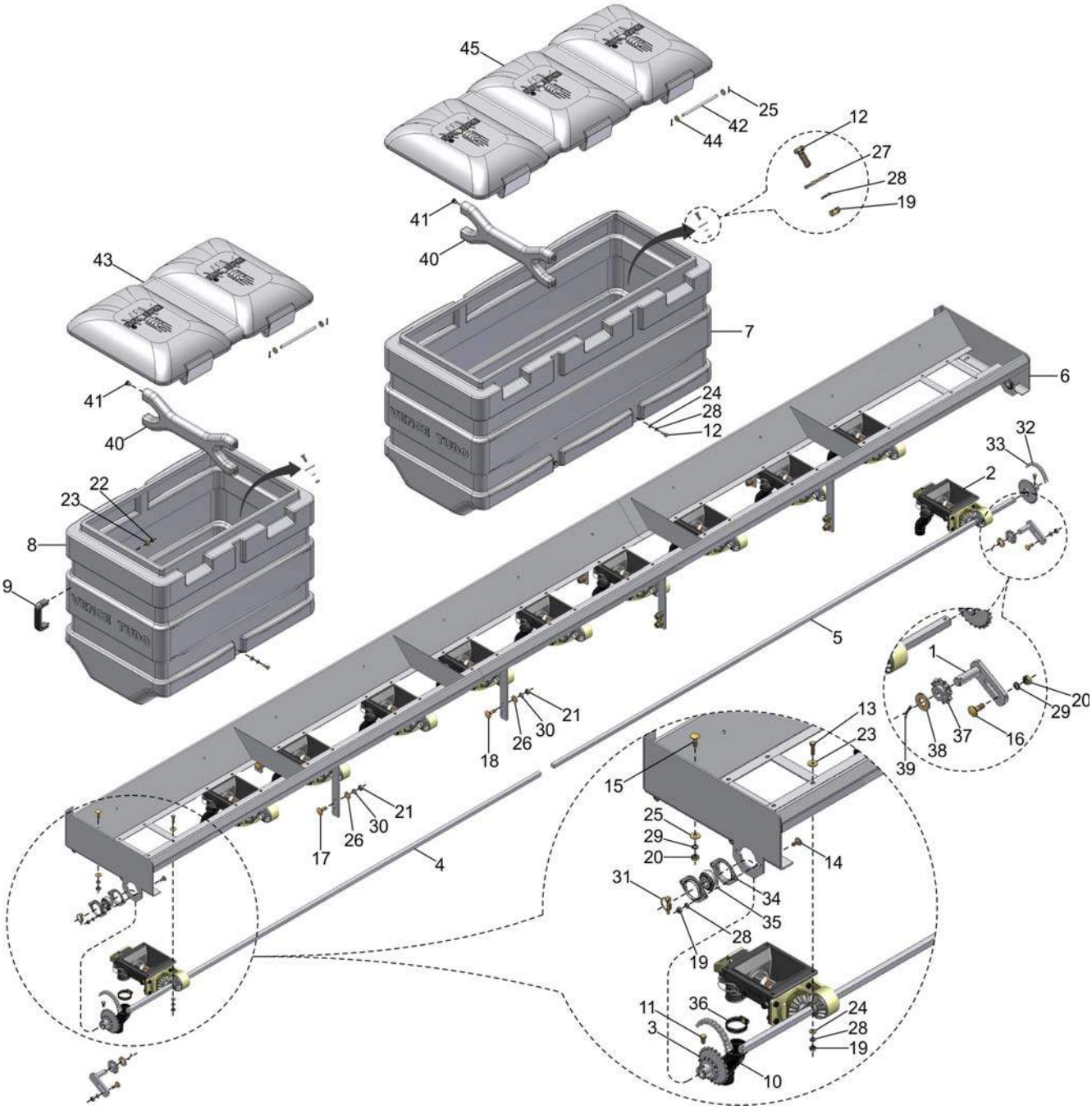

46 { 1, 37, 38, 39 }
47 { 40, 41 }
48 { 7, 12, 24, 25, 28, 42, 44, 45, 47 }
49 { 8, 12, 24, 25, 28, 42, 43, 44, 47 }

VENCE TUDO

CM CUNA ABONO FERTISYSTEM
(Para máquinas fabricadas hasta MAYO/2013)

REF.	CÓDIGO	DENOMINACIÓN	CANT. / MÁQUINA										
			6000	7000	8000	9000	10000	11000	12000	13000	14000	15000	16000
39	922171828	CONTRAPINO 4x30	-	-	-	-	2	2	2	2	2	2	2
40	202065001	TRAVIESA	-	-	-	-	5	6	6	8	7	10	8
41	920800801	TUERCA REBITE M8	-	-	-	-	20	24	24	32	28	40	32
42	201059001	PINO	-	-	-	-	10	11	12	13	14	15	16
43	202066002	TAPA	-	-	-	-	5	4	6	2	7	-	8
44	922171224	CONTRAPINO 3x25	-	-	-	-	20	22	24	26	28	30	32
45	202064002	TAPA	-	-	-	-	-	1	-	3	-	5	-
46	**001033000**	**CM ESTIRADOR**	**-**	**-**	**-**	**-**	**2**	**2**	**2**	**2**	**2**	**2**	**2**
47	**202065000**	**CM REFUERZO**	**-**	**-**	**-**	**-**	**5**	**6**	**6**	**8**	**7**	**10**	**8**
48	**202064000**	**CM DEPÓSITO 427L 3S**	**-**	**-**	**-**	**-**	**-**	**1**	**-**	**3**	**-**	**5**	**-**
49	**202066000**	**CM DEPÓSITO 283L 2S**	**-**	**-**	**-**	**-**	**5**	**4**	**6**	**2**	**7**	**-**	**8**
*	**210009000**	**CM CUNA ABONO FERTISYSTEM 10000**	-	-	-	-	*	-	-	-	-	-	-
*	**202069000**	**CM CUNA ABONO FERTISYSTEM 11000**	-	-	-	-	-	*	-	-	-	-	-
*	**212003000**	**CM CUNA ABONO FERTISYSTEM 12000**	-	-	-	-	-	-	*	-	-	-	-
*	**203021000**	**CM CUNA ABONO FERTISYSTEM 13000**	-	-	-	-	-	-	-	*	-	-	-
*	**214003000**	**CM CUNA ABONO FERTISYSTEM 14000**	-	-	-	-	-	-	-	-	*	-	-
*	**215003000**	**CM CUNA ABONO FERTISYSTEM 15000**	-	-	-	-	-	-	-	-	-	*	-
*	**216003000**	**CM CUNA ABONO FERTISYSTEM 16000**	-	-	-	-	-	-	-	-	-	-	*

CM CUNA ABONO FERTISYSTEM SM 11000
(Para máquinas fabricadas a partir de JUNIO/2013)

45 { 40, 41 }
46 { 6, 12, 23, 24, 27, 36, 37, 38, 45 }
47 { 7, 12, 23, 24, 27, 36, 38, 39, 45 }
48 { 1, 42, 43, 44 }

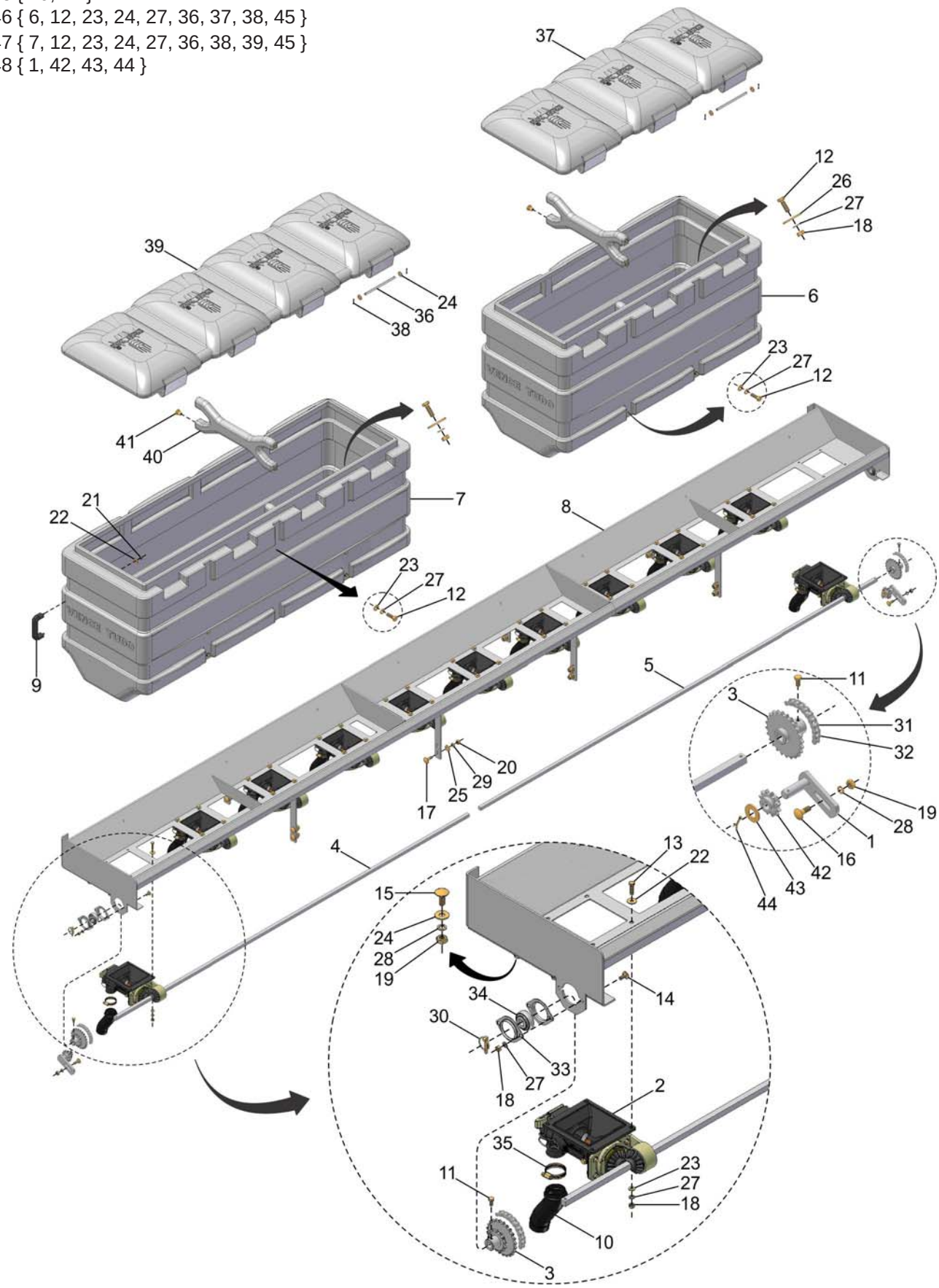

VENCE TUDO

CM CUNA ABONO FERTISYSTEM SM 11000

(Para máquinas fabricadas a partir de JUNIO/2013)

REF.	CÓDIGO	DENOMINACIÓN	CANT./ MÁQUINA										
			6000	7000	8000	9000	10000	11000	12000	13000	14000	15000	16000
1	001034000	CS ESTIRADOR	-	-	-	-	-	2	-	-	-	-	-
2	200328000	CM DOSIFICADOR FERTISYSTEM AUTO-LUB 2"	-	-	-	-	-	11	-	-	-	-	-
3	200511000	CS RUEDA DENTADA Z14/24	-	-	-	-	-	2	-	-	-	-	-
4	202002001	EJE 2267 DER.	-	-	-	-	-	1	-	-	-	-	-
5	202002002	EJE 2539 IZQ.	-	-	-	-	-	1	-	-	-	-	-
6	202064001	DEPÓSITO 427L 3S	-	-	-	-	-	1	-	-	-	-	-
7	900100549	DEPÓSITO ABONO 570 L 4S	-	-	-	-	-	2	-	-	-	-	-
8	202182000	CS CUNA ABONO 11000 - RESERV. 4 SALIDAS	-	-	-	-	-	1	-	-	-	-	-
9	900100043	TIRADOR	-	-	-	-	-	2	-	-	-	-	-
10	900100548	CONDUCTOR CURVO	-	-	-	-	-	11	-	-	-	-	-
11	901309016	TORN. SEXT. M8x1.25x16 DIN 933 8.8 ZFP	-	-	-	-	-	2	-	-	-	-	-
12	901309025	TORN. SEXT. M8x1.25x25 DIN 933 8.8 ZFP	-	-	-	-	-	48	-	-	-	-	-
13	901309030	TORN. SEXT. M8x1.25x30 DIN 933 8.8 ZFP	-	-	-	-	-	44	-	-	-	-	-
14	902308020	TORN. FRAN. M8x1.25x20 DIN 603 8.8 ZFP	-	-	-	-	-	4	-	-	-	-	-
15	902312025	TORN. FRAN. M10x1.5x25 DIN 603 8.8 ZFP	-	-	-	-	-	6	-	-	-	-	-
16	902312030	TORN. FRAN. M10x1.5x30 DIN 603 8.8 ZFP	-	-	-	-	-	2	-	-	-	-	-
17	902316035	TORN. FRAN. M12x1.75x35 DIN 603 8.8 ZFP	-	-	-	-	-	16	-	-	-	-	-
18	920000801	TUERCA SEXT. M8x1.25 DIN 934 ZFP	-	-	-	-	-	64	-	-	-	-	-
19	920001001	TUERCA SEXT. M10x1.5 DIN 934 ZFP	-	-	-	-	-	8	-	-	-	-	-
20	920001201	TUERCA SEXT. M12x1.75 DIN 934 ZFP	-	-	-	-	-	16	-	-	-	-	-
21	920110801	TUERCA SEXT. AUTOTR. M8x1.25 DIN 985 ZFP	-	-	-	-	-	4	-	-	-	-	-
22	921010008	ARANDELA LISA 8.4x24x2 DIN 9021 ZVO	-	-	-	-	-	48	-	-	-	-	-
23	921030008	ARANDELA LISA 8.4x17x1.5 ZCA	-	-	-	-	-	76	-	-	-	-	-
24	921040040	ARANDELA LISA 10.5x25x2 ZVO	-	-	-	-	-	28	-	-	-	-	-
25	921040042	ARANDELA LISA 13x30x3 ZVO	-	-	-	-	-	16	-	-	-	-	-
26	921040102	ARANDELA LISA 8.4x40x3 ZVO	-	-	-	-	-	16	-	-	-	-	-
27	921050008	ARANDELA DE PRESIÓN B8 DIN 127 ZVO	-	-	-	-	-	96	-	-	-	-	-
28	921050010	ARANDELA DE PRESIÓN B10 DIN 127 ZVO	-	-	-	-	-	8	-	-	-	-	-
29	921050012	ARANDELA DE PRESIÓN B12 DIN 127 ZVO	-	-	-	-	-	16	-	-	-	-	-
30	922032434	PINO TRABA CON ANILLA 6x40 ZCA	-	-	-	-	-	2	-	-	-	-	-
31	925010422	CADENA DE ROLLO ALA 40 049 ESLABONES	-	-	-	-	-	2	-	-	-	-	-
32	925160400	ENMIENDA ALA 40	-	-	-	-	-	2	-	-	-	-	-
33	926030501	FLANGE OVAL 25mm	-	-	-	-	-	4	-	-	-	-	-
34	927200501	RODAMIENTO CUAD. 5/8 F 110934.1 (INA)	-	-	-	-	-	2	-	-	-	-	-
35	931020351	ABRAZADERA ROSCA SIN FIN 38-51	-	-	-	-	-	11	-	-	-	-	-
36	201059001	PINO	-	-	-	-	-	11	-	-	-	-	-
37	202064002	TAMPÓN	-	-	-	-	-	1	-	-	-	-	-
38	922171224	CONTRAPINO 3x25 DIN 94 ZCA	-	-	-	-	-	22	-	-	-	-	-
39	900100551	TAMPÓN DEL DEPÓSITO 4S	-	-	-	-	-	2	-	-	-	-	-
40	202065001	TRAVIESA	-	-	-	-	-	8	-	-	-	-	-
41	920800801	TUERCA REBITE M8x1.25x30 ZFP	-	-	-	-	-	32	-	-	-	-	-
42	900100069	RUEDA DENTADA Z12	-	-	-	-	-	2	-	-	-	-	-
43	921040022	ARANDELA LISA 19.5x38x3 ZVO	-	-	-	-	-	2	-	-	-	-	-
44	922171828	CONTRAPINO 4x30 DIN 94 ZCA	-	-	-	-	-	2	-	-	-	-	-
45	**202065000**	**CM REFUERZO**	**-**	**-**	**-**	**-**	**-**	**8**	**-**	**-**	**-**	**-**	**-**
46	**202064000**	**CM DEPÓSITO 427L 3S**	**-**	**-**	**-**	**-**	**-**	**1**	**-**	**-**	**-**	**-**	**-**
47	**202150000**	**CM DEPÓSITO ABONO 570L/4S**	**-**	**-**	**-**	**-**	**-**	**2**	**-**	**-**	**-**	**-**	**-**
48	**001033000**	**CM ESTIRADOR**	**-**	**-**	**-**	**-**	**-**	**2**	**-**	**-**	**-**	**-**	**-**
*****	**202181000**	**CM CUNA ABONO FERTISYSTEM 11000 - DEPÓS. 4S**	**-**	**-**	**-**	**-**	**-**	*****	**-**	**-**	**-**	**-**	**-**

VENCE TUDO

CM CUNA ABONO FERTISYSTEM

(Para máquinas fabricadas a partir de JUNIO/2013)

45 { 1, 36, 37, 38 }
46 { 39, 40 }
47 { 4, 12, 23, 24, 27, 41, 42, 43, 46 }
48 { 8, 12, 23, 24, 27, 42, 43, 44, 46 }

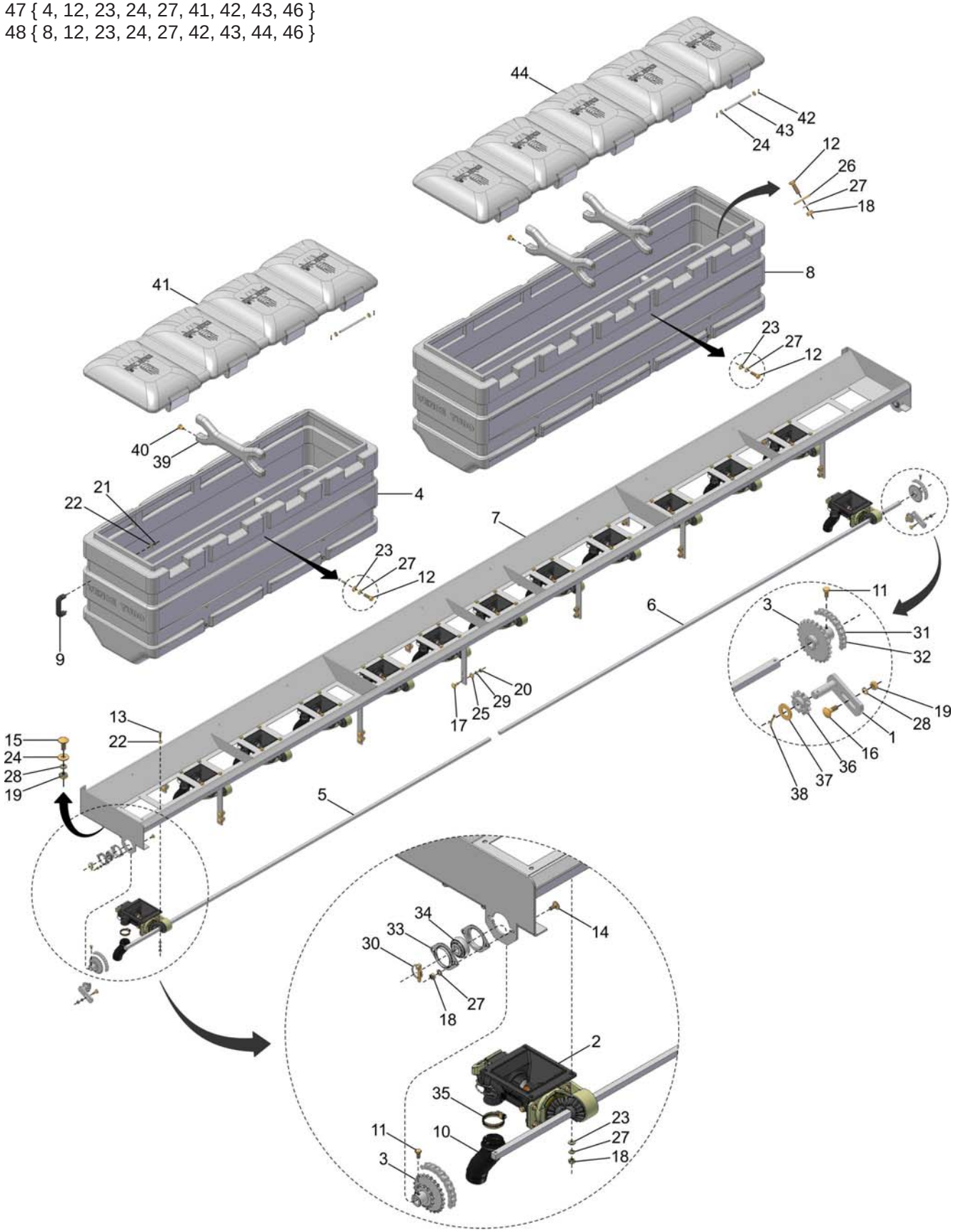

VENCE TUDO

CM CUNA ABONO FERTISYSTEM

(Para máquinas fabricadas a partir de JUNIO/2013)

REF.	CÓDIGO	DENOMINACIÓN	CANT./ MÁQUINA										
			6000	7000	8000	9000	10000	11000	12000	13000	14000	15000	16000
1	001034000	CS ESTIRADOR	-	-	-	-	2	-	2	2	2	2	2
2	200328000	CM DOSIFICADOR FERTISYSTEM AUTO-LUB 2"	-	-	-	-	10	-	12	13	14	15	16
3	200511000	CS RUEDA DENTADA Z14/24	-	-	-	-	2	-	2	2	2	2	2
4	900100549	DEPÓSITO ABONO 570 L 4S	-	-	-	-	-	-	3	2	1	-	4
5	223005003	EJE 2160 DER.	-	-	-	-	1	-	-	-	-	-	-
5	212003001	EJE 2640	-	-	-	-	-	-	1	-	-	-	-
5	203021001	EJE 2767 DER.	-	-	-	-	-	-	-	1	-	-	-
5	215003002	EJE 3170 DER.	-	-	-	-	-	-	-	-	1	1	-
5	216003001	EJE 3630	-	-	-	-	-	-	-	-	-	-	1
6	223005003	EJE 2160 DER.	-	-	-	-	1	-	-	-	-	-	-
6	212003001	EJE 2640	-	-	-	-	-	-	1	-	-	-	-
6	203021002	EJE 3039 IZQ.	-	-	-	-	-	-	-	1	1	-	-
6	215003001	EJE 3580 IZQ.	-	-	-	-	-	-	-	-	-	1	-
6	216003001	EJE 3630	-	-	-	-	-	-	-	-	-	-	1
7	210122000	CS CUNA 10000 - DEPÓS. 5 SALIDAS	-	-	-	-	1	-	-	-	-	-	-
7	212090000	CS CUNA ABONO 12000 - DEPÓS. 4 SALIDAS	-	-	-	-	-	-	1	-	-	-	-
7	203123000	CS CUNA ABONO 13000 - DEPÓS. 4 SALIDAS	-	-	-	-	-	-	-	1	-	-	-
7	214085000	CS CUNA ABONO 14000 - DEPÓS. 4 Y 5 SALIDAS	-	-	-	-	-	-	-	-	1	-	-
7	215088000	CS CUNA 15000- DEPÓS. 5 SALIDAS	-	-	-	-	-	-	-	-	-	1	-
7	216086000	CS CUNA ABONO 16000 - DEPÓS. 4 SALIDAS	-	-	-	-	-	-	-	-	-	-	1
8	900100550	DEPÓSITO ABONO 710 L 5S	-	-	-	-	2	-	-	1	2	3	-
9	900100043	TIRADOR	-	-	-	-	2	-	2	2	2	2	2
10	900100548	CONDUCTOR CURVO	-	-	-	-	10	-	12	13	14	15	16
11	901309016	TORN. SEXT. M8x1.25x16 DIN 933 8.8 ZFP	-	-	-	-	2	-	2	2	2	2	2
12	901309025	TORN. SEXT. M8x1.25x25 DIN 933 8.8 ZFP	-	-	-	-	44	-	54	58	68	66	72
13	901309030	TORN. SEXT. M8x1.25x30 DIN 933 8.8 ZFP	-	-	-	-	40	-	48	52	56	60	64
14	902308020	TORN. FRAN. M8x1.25x20 DIN 603 8.8 ZFP	-	-	-	-	4	-	4	4	4	4	4
15	902312025	TORN. FRAN. M10x1.5x25 DIN 603 8.8 ZFP	-	-	-	-	6	-	6	6	6	6	6
16	902312030	TORN. FRAN. M10x1.5x30 DIN 603 8.8 ZFP	-	-	-	-	2	-	2	2	2	2	2
17	902316035	TORN. FRAN. M12x1.75x35 DIN 603 8.8 ZFP	-	-	-	-	16	-	24	24	24	24	32
18	920000801	TUERCA SEXT. M8x1.25 DIN 934 ZFP	-	-	-	-	56	-	70	74	78	82	92
19	920001001	TUERCA SEXT. M10x1.5 DIN 934 ZFP	-	-	-	-	8	-	8	8	8	8	8
20	920001201	TUERCA SEXT. M12x1.75 DIN 934 ZFP	-	-	-	-	16	-	24	24	24	24	32
21	920110801	TUERCA SEXT. AUTOTR. M8x1.25 DIN 985 ZFP	-	-	-	-	4	-	4	4	4	4	4
22	921010008	ARANDELA LISA 8.4x24x2 DIN 9021 ZVO	-	-	-	-	44	-	52	56	60	64	68
23	921030008	ARANDELA LISA 8.4x17x1.5 ZCA	-	-	-	-	72	-	84	92	100	108	112
24	921040040	ARANDELA LISA 10.5x25x2 ZVO	-	-	-	-	26	-	30	32	34	36	38
25	921040042	ARANDELA LISA 13x30x3 ZVO	-	-	-	-	16	-	24	24	24	24	32
26	921040102	ARANDELA LISA 8.4x40x3 ZVO	-	-	-	-	12	-	18	18	18	18	24
27	921050008	ARANDELA DE PRESIÓN B8 DIN 127 ZVO	-	-	-	-	88	-	106	114	122	130	140
28	921050010	ARANDELA DE PRESIÓN B10 DIN 127 ZVO	-	-	-	-	8	-	8	8	8	2	8
29	921050012	ARANDELA DE PRESIÓN B12 DIN 127 ZVO	-	-	-	-	16	-	24	24	24	24	32
30	922032434	PINO TRABA CON ANILLA 6x40 ZCA	-	-	-	-	2	-	2	2	2	2	2
31	925010422	CADENA DE ROLLO ALA 40 049 ESLABONES	-	-	-	-	2	-	2	2	2	2	2
32	925160400	ENMIENDA ALA 40	-	-	-	-	2	-	2	2	2	2	2
33	926030501	FLANGE OVAL 25mm	-	-	-	-	4	-	4	4	4	4	4
34	927200501	RODAMIENTO CUAD. 5/8 F 110934.1 (INA)	-	-	-	-	2	-	2	2	2	2	2
35	931020351	ABRAZADERA ROSCA SIN FIN 38-51	-	-	-	-	10	-	12	13	14	15	16
36	900100069	RUEDA DENTADA Z12	-	-	-	-	2	-	2	2	2	2	2
37	921040022	ARANDELA LISA 19.5x38x3 ZVO	-	-	-	-	2	-	2	2	2	2	2
38	922171828	CONTRAPINO 4x30 DIN 94 ZCA	-	-	-	-	2	-	2	2	2	2	2
39	202065001	TRAVIESA	-	-	-	-	8	-	9	10	11	12	12
40	920800801	TUERCA REBITE M8x1.25x30 ZFP	-	-	-	-	32	-	36	40	44	48	48
41	900100551	TAMPÓN DEL DEPÓSITO 4S	-	-	-	-	-	-	3	2	1	-	4
42	922171224	CONTRAPINO 3x25 DIN 94 ZCA	-	-	-	-	20	-	24	26	28	30	32
43	201059001	PINO	-	-	-	-	10	-	12	13	14	15	16

VENCE TUDO

CM CUNA ABONO FERTISYSTEM

(Para máquinas fabricadas a partir de JUNIO/2013)

45 { 1, 36, 37, 38 }
46 { 39, 40 }
47 { 4, 12, 23, 24, 27, 41, 42, 43, 46 }
48 { 8, 12, 23, 24, 27, 42, 43, 44, 46 }

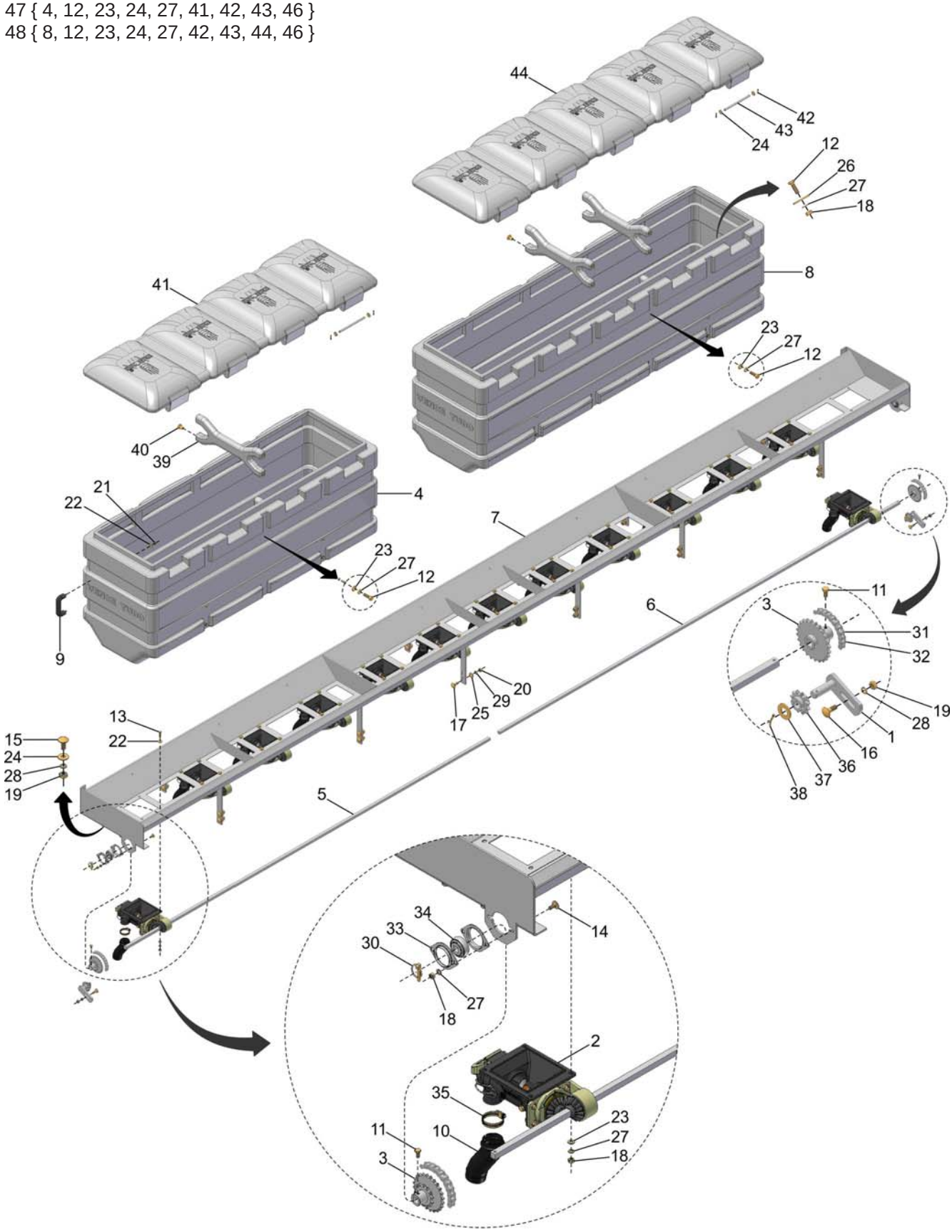

VENCE TUDO

CM CUNA ABONO FERTISYSTEM

(Para máquinas fabricadas a partir de JUNIO/2013)

REF.	CÓDIGO	DENOMINACIÓN	CANT./ MÁQUINA										
			6000	7000	8000	9000	10000	11000	12000	13000	14000	15000	16000
44	900100552	TAMPÓN DEL DEPÓSITO 5S	-	-	-	-	2	-	-	1	2	3	-
45	**001033000**	**CM ESTIRADOR**	**-**	**-**	**-**	**-**	**2**	**-**	**2**	**2**	**2**	**2**	**2**
46	**202065000**	**CM REFUERZO**	**-**	**-**	**-**	**-**	**8**	**-**	**9**	**10**	**11**	**12**	**12**
47	**202150000**	**CM DEPÓSITO ABONO 570L/4S**	**-**	**-**	**-**	**-**	**-**	**-**	**3**	**2**	**1**	**-**	**4**
48	**210088000**	**CM DEPÓSITO ABONO 710 L/5S**	**-**	**-**	**-**	**-**	**2**	**-**	**-**	**1**	**2**	**3**	**-**
*	**210121000**	**CM CUNA ABONO FERTISYSTEM 10000 - DEPÓS. 5S**	**-**	**-**	**-**	**-**	*	**-**	**-**	**-**	**-**	**-**	**-**
*	**212089000**	**CM CUNA ABONO FERTISYSTEM 12000 - DEPÓS. 4S**	**-**	**-**	**-**	**-**	**-**	**-**	*	**-**	**-**	**-**	**-**
*	**203122000**	**CM CUNA ABONO FERTISYSTEM 13000 - DEPÓS. 5S**	**-**	**-**	**-**	**-**	**-**	**-**	**-**	*	**-**	**-**	**-**
*	**214084000**	**CM CUNA ABONO FERTISYSTEM 14000 - DEPÓS. 4 Y 5S**	**-**	**-**	**-**	**-**	**-**	**-**	**-**	**-**	*	**-**	**-**
*	**215087000**	**CM CUNA ABONO FERTISYSTEM 15000 - DEPÓS. 5S**	**-**	**-**	**-**	**-**	**-**	**-**	**-**	**-**	**-**	*	**-**
*	**216085000**	**CM CUNA ABONO 16000 - DEPÓS. 4 SALIDAS**	**-**	**-**	**-**	**-**	**-**	**-**	**-**	**-**	**-**	**-**	*

VENCE TUDO

CM CUNA ABONO ROSCA SIN-FIN

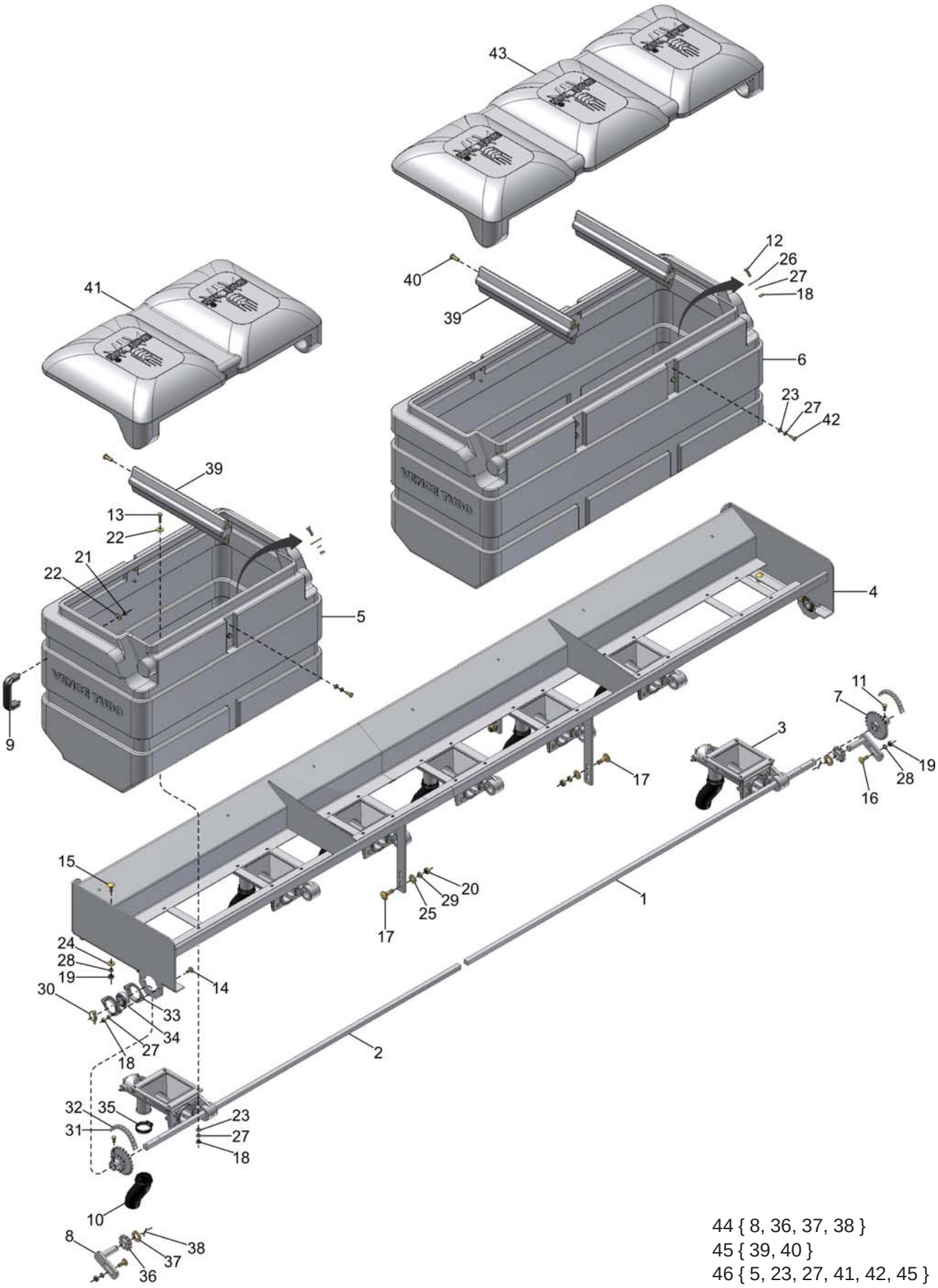

44 { 8, 36, 37, 38 }
45 { 39, 40 }
46 { 5, 23, 27, 41, 42, 45 }
47 { 6, 23, 27, 42, 43, 45 }

VENCE TUDO

CM CUNA ABONO ROSCA SIN-FIN

REF.	CÓDIGO	DENOMINACIÓN	CANT./ MÁQUINA										
			6000	7000	8000	9000	10000	11000	12000	13000	14000	15000	16000
1	200009001	EJE IZQ. 1625	-	1	-	-	-	-	-	-	-	-	-
1	201002002	EJE IZQ. 2050	-	-	-	1	-	-	-	-	-	-	-
2	003005001	EJE 2685	1	-	-	-	-	-	-	-	-	-	-
2	200009002	EJE DER. 1465	-	1	-	-	-	-	-	-	-	-	-
2	208003001	EJE 1740	-	-	2	-	-	-	-	-	-	-	-
2	201002003	EJE DIR. 1883	-	-	-	1	-	-	-	-	-	-	-
3	200327000	CM DOSIFICADOR ABONO ROSCA SIN- FÍN 2"	6	7	8	9	-	-	-	-	-	-	-
4	218042000	CS CUNA ABONO 6000	1	-	-	-	-	-	-	-	-	-	-
4	200370000	CS CUNA ABONO 7000	-	1	-	-	-	-	-	-	-	-	-
4	208048000	CS CUNA ABONO 8000	-	-	1	-	-	-	-	-	-	-	-
4	201168000	CS CUNA ABONO 9000	-	-	-	1	-	-	-	-	-	-	-
5	200373001	DEPÓSITO FERTISYSTEM/ ROSCA SIN- FÍN 2S	-	2	4	-	-	-	-	-	-	-	-
6	200374001	DEPÓSITO FERTISYSTEM/ ROSCA SIN- FÍN 3S	2	1	-	3	-	-	-	-	-	-	-
7	200511000	CS RUEDA DENTADA Z14/24	1	2	2	2	-	-	-	-	-	-	-
8	200155000	CS ESTIRADOR	1	2	2	2	-	-	-	-	-	-	-
9	900100043	TIRADOR	2	2	2	2	-	-	-	-	-	-	-
10	900100548	CONDUCTOR CURVO	6	7	8	9	-	-	-	-	-	-	-
11	901309016	TORN. SEXT. M8 x 16 - 8.8	1	2	2	2	-	-	-	-	-	-	-
12	901309025	TORN. SEXT. M8 x 25 - 8.8	12	14	16	18	-	-	-	-	-	-	-
13	901309030	TORN. SEXT. M8 x 30 - 8.8	24	28	32	36	-	-	-	-	-	-	-
14	902308020	TORN. FRAN. M8 x 20 - 8.8	2	4	4	4	-	-	-	-	-	-	-
15	902312025	TORN. FRAN. M10 x 25 - 8.8	6	6	6	6	-	-	-	-	-	-	-
16	902312030	TORN. FRAN. M10 x 30 - 8.8	1	2	2	2	-	-	-	-	-	-	-
17	902316040	TORN. FRAN. M12 x 40 - 8.8	8	8	8	8	-	-	-	-	-	-	-
18	920000801	TUERCA SEXT. M8	38	46	52	58	-	-	-	-	-	-	-
19	920001001	TUERCA SEXT. M10	7	8	8	8	-	-	-	-	-	-	-
20	920001201	TUERCA SEXT. M12	8	8	8	8	-	-	-	-	-	-	-
21	920110801	TUERCA SEXT. AUTOTRABANTE M8	4	4	4	4	-	-	-	-	-	-	-
22	921010008	ARANDELA LISA	28	32	36	40	-	-	-	-	-	-	-
23	921030008	ARANDELA LISA	40	44	48	60	-	-	-	-	-	-	-
24	921040040	ARANDELA LISA	6	6	6	6	-	-	-	-	-	-	-
25	921040042	ARANDELA LISA	8	8	8	8	-	-	-	-	-	-	-
26	921040102	ARANDELA LISA	12	14	16	18	-	-	-	-	-	-	-
27	921050008	ARANDELA DE PRESIÓN B8	54	62	68	82	-	-	-	-	-	-	-
28	921050010	ARANDELA DE PRESIÓN B10	7	8	8	8	-	-	-	-	-	-	-
29	921050012	ARANDELA DE PRESIÓN B12	8	8	8	8	-	-	-	-	-	-	-
30	922032434	PINO TRABA CON ANILLO 6x40	1	2	2	2	-	-	-	-	-	-	-
31	925010422	CADENA DE ROLLO ALA 40	1	2	2	2	-	-	-	-	-	-	-
32	925160400	ENMIENDA ALA 40	1	2	2	2	-	-	-	-	-	-	-
33	926030501	FLANGE OVAL 25mm	2	4	4	4	-	-	-	-	-	-	-
34	927200501	RODAMIENTO CUAD. 5/8 F 110934.1 (INA)	1	2	2	2	-	-	-	-	-	-	-
35	931020351	ABRAZADERA ROSCA SIN- FÍN 38-51	6	7	8	9	-	-	-	-	-	-	-
36	900100069	RUEDA DENTADA Z12	1	2	2	2	-	-	-	-	-	-	-
37	921040022	ARANDELA LISA	1	2	2	2	-	-	-	-	-	-	-
38	922171828	CONTRAPINO 4x30	1	2	2	2	-	-	-	-	-	-	-
39	201163001	REFUERZO	4	4	4	6	-	-	-	-	-	-	-
40	920800801	TUERCA REBITE M8	16	16	16	24	-	-	-	-	-	-	-
41	900100234	TAPA	-	2	4	-	-	-	-	-	-	-	-
42	901309020	TORN. SEXT. M8 x 20 - 8.8	16	16	16	24	-	-	-	-	-	-	-
43	900100233	TAPA	2	1	-	3	-	-	-	-	-	-	-
44	**206029000**	**CM ESTIRADOR**	**1**	**2**	**2**	**2**	**-**	**-**	**-**	**-**	**-**	**-**	**-**
45	**201163000**	**CM REFUERZO**	**4**	**4**	**4**	**6**	**-**	**-**	**-**	**-**	**-**	**-**	**-**
46	**200373000**	**CM DEPÓSITO 225L**	**-**	**2**	**4**	**-**	**-**	**-**	**-**	**-**	**-**	**-**	**-**
47	**200374000**	**CM DEPÓSITO 335L**	**2**	**1**	**-**	**3**	**-**	**-**	**-**	**-**	**-**	**-**	**-**
*	**218041000**	**CM CUNA ABONO ROSCA SIN- FÍN 6000**	*	-	-	-	-	-	-	-	-	-	-
*	**200369000**	**CM CUNA ABONO ROSCA SIN- FÍN 7000**	-	*	-	-	-	-	-	-	-	-	-
*	**208047000**	**CM CUNA ABONO ROSCA SIN- FÍN 8000**	-	-	*	-	-	-	-	-	-	-	-
*	**201167000**	**CM CUNA ABONO ROSCA SIN- FÍN 9000**	-	-	-	*	-	-	-	-	-	-	-

VENCE TUDO

CM CUNA ABONO ROSCA SIN-FIN
(Para máquinas fabricadas hasta MAYO/2013)

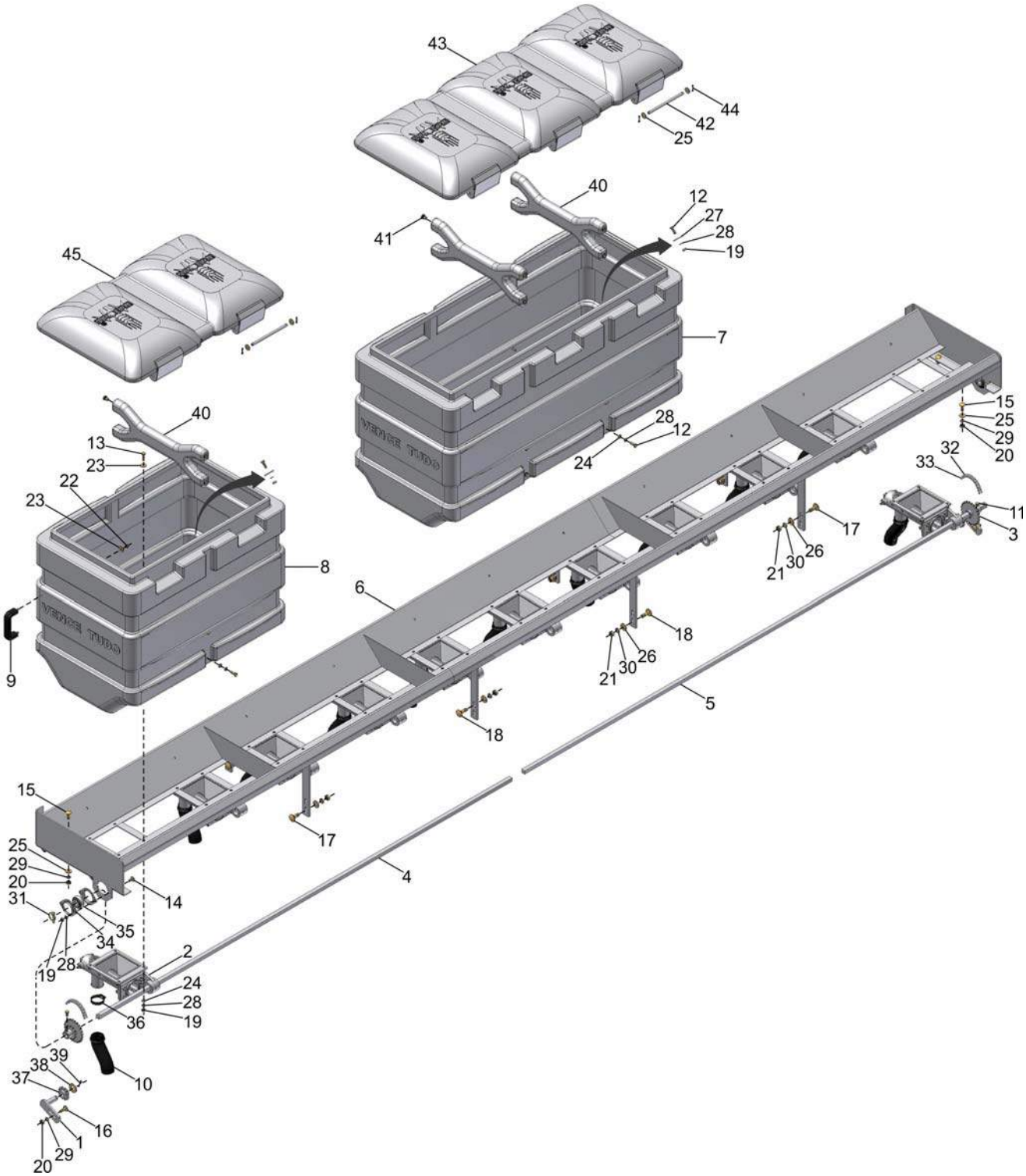

46 { 1, 37, 38, 39 }
47 { 40, 41 }
48 { 7, 12, 24, 25, 28, 42, 43, 44, 47 }
49 { 8, 12, 24, 25, 28, 42, 44, 45, 47 }

VENCE TUDO

CM CUNA ABONO ROSCA SIN-FIN

(Para máquinas fabricadas hasta MAYO/2013)

REF.	CÓDIGO	DENOMINACIÓN	CANT./ MÁQUINA										
			6000	7000	8000	9000	10000	11000	12000	13000	14000	15000	16000
1	001034000	CS ESTIRADOR	-	-	-	-	2	2	2	2	2	2	2
2	200327000	CM DOSIFICADOR ABONO ROSCA SIN FÍN 2"	-	-	-	-	10	11	12	13	14	15	16
3	200511000	CS RUEDA DENTADA Z14/24	-	-	-	-	2	2	2	2	2	2	2
4	223005003	EJE DER. 2160	-	-	-	-	2	-	-	-	-	-	-
4	202002001	EJE DER. 2267	-	-	-	-	-	1	-	-	-	-	-
4	212003001	EJE 2640	-	-	-	-	-	-	2	-	-	-	-
4	203021001	EJE DER. 2767	-	-	-	-	-	-	-	1	-	-	-
4	215003002	EJE DER. 3170	-	-	-	-	-	-	-	-	-	1	-
4	216003001	EJE 3630	-	-	-	-	-	-	-	-	-	-	2
5	202002002	EJE IZQ. 2539	-	-	-	-	-	1	-	-	-	-	-
5	203021002	EJE IZQ. 3039	-	-	-	-	-	-	-	1	2	-	-
5	215003001	EJE IZQ. 3580	-	-	-	-	-	-	-	-	-	1	-
6	210004000	CS CUNA ABONO 10000	-	-	-	-	1	-	-	-	-	-	-
6	202054000	CS CUNA ABONO 11000	-	-	-	-	-	1	-	-	-	-	-
6	212004000	CS CUNA ABONO 12000	-	-	-	-	-	-	1	-	-	-	-
6	203011000	CS CUNA ABONO 13000	-	-	-	-	-	-	-	1	-	-	-
6	214004000	CS CUNA ABONO 14000	-	-	-	-	-	-	-	-	1	-	-
6	215004000	CS CUNA ABONO 15000	-	-	-	-	-	-	-	-	-	1	-
6	216004000	CS CUNA ABONO 16000	-	-	-	-	-	-	-	-	-	-	1
7	202064001	DEPÓSITO 427L 3S	-	-	-	-	-	1	-	3	-	5	-
8	202066001	DEPÓSITO 283L 2S	-	-	-	-	5	4	6	2	7	-	8
9	900100043	TIRADOR	-	-	-	-	2	2	2	2	2	2	2
10	900100548	CONDUCTOR CURVO	-	-	-	-	10	11	12	13	14	15	16
11	901309016	TORN. SEXT. M8 x 16 - 8.8	-	-	-	-	2	2	2	2	2	2	2
12	901309025	TORN. SEXT. M8 x 25 - 8.8	-	-	-	-	40	46	48	58	56	70	64
13	901309030	TORN. SEXT. M8 x 30 - 8.8	-	-	-	-	40	44	48	52	56	60	64
14	902308020	TORN. FRAN. M8 x 20 - 8.8	-	-	-	-	4	4	4	4	4	4	4
15	902312025	TORN. FRAN. M10 x 25 - 8.8	-	-	-	-	6	-	6	-	6	6	6
15	902312030	TORN. FRAN. M10 x 30 - 8.8	-	-	-	-	-	6	-	6	-	-	-
16	902312030	TORN. FRAN. M10 x 30 - 8.8	-	-	-	-	2	2	2	2	2	2	2
17	902316035	TORN. SEXT. M12 x 35 - 8.8	-	-	-	-	8	8	16	16	16	16	24
18	902316040	TORN. SEXT. M12 x 40 - 8.8	-	-	-	-	8	8	8	8	8	8	-
18	902316035	TORN. SEXT. M12 x 35 - 8.8	-	-	-	-	-	-	-	-	-	-	8
19	920000801	TUERCA SEXT. M8	-	-	-	-	64	70	76	82	88	94	100
20	920001001	TUERCA SEXT. M10	-	-	-	-	8	8	8	8	8	8	8
21	920001201	TUERCA SEXT. M12	-	-	-	-	16	16	24	24	24	24	32
22	920110801	TUERCA SEXT. AUTOTRABANTE M8	-	-	-	-	4	4	4	4	4	4	4
23	921010008	ARANDELA LISA	-	-	-	-	44	48	52	56	60	60	68
24	921030008	ARANDELA LISA	-	-	-	-	60	68	72	84	84	96	96
25	921040040	ARANDELA LISA	-	-	-	-	26	28	30	32	34	36	38
26	921040042	ARANDELA LISA	-	-	-	-	16	16	24	24	24	24	32
27	921040102	ARANDELA LISA	-	-	-	-	20	22	24	26	28	30	32
28	921050008	ARANDELA DE PRESIÓN B8	-	-	-	-	84	94	100	114	116	130	132
29	921050010	ARANDELA DE PRESIÓN B10	-	-	-	-	8	8	8	8	8	8	8
30	921050012	ARANDELA DE PRESIÓN B12	-	-	-	-	16	16	24	24	24	24	32
31	922032434	PINO TRABA CON ANILLO 6x40	-	-	-	-	2	2	2	2	2	2	2
32	925010422	CADENA DE ROLLO ALA 40 049 ESLABONES	-	-	-	-	2	2	2	2	2	2	2
33	925160400	ENMIENDA ALA 40	-	-	-	-	2	2	2	2	2	2	2
34	926030501	FLANGE OVAL 25mm	-	-	-	-	4	4	4	4	4	4	4
35	927200501	RODAMIENTO CUAD. 5/8 F 110934.1 (INA)	-	-	-	-	2	2	2	2	2	2	2
36	931020351	ABRAZADERA ROSCA SIN FÍN 38-51	-	-	-	-	10	11	12	13	14	15	16
37	900100069	RUEDA DENTADA Z12	-	-	-	-	2	2	2	2	2	2	2
38	921040022	ARANDELA LISA	-	-	-	-	2	2	2	2	2	2	2

VENCE TUDO

CM CUNA ABONO ROSCA SIN-FIN
(Para máquinas fabricadas hasta MAYO/2013)

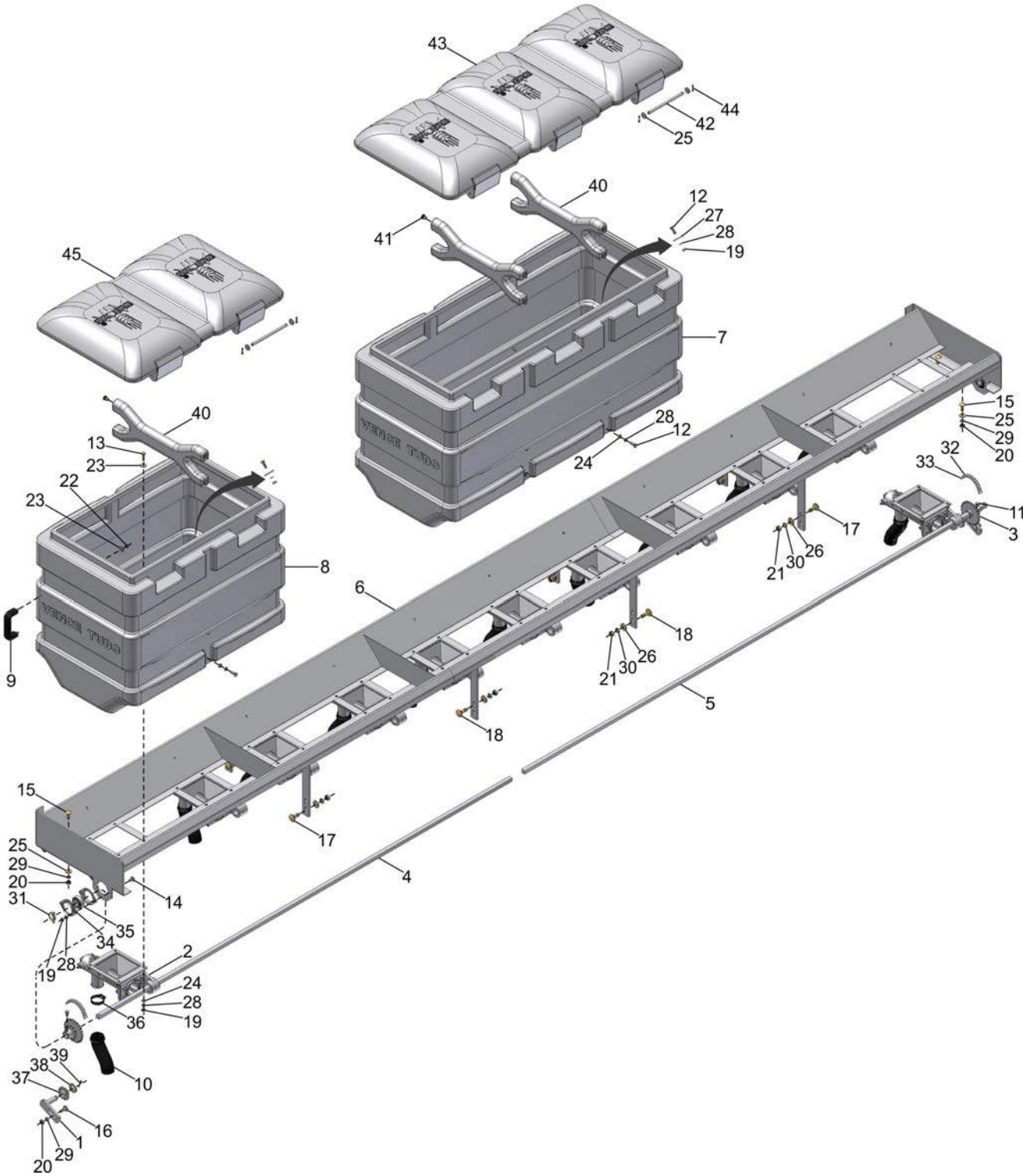

46 { 1, 37, 38, 39 }
47 { 40, 41 }
48 { 7, 12, 24, 25, 28, 42, 43, 44, 47 }
49 { 8, 12, 24, 25, 28, 42, 44, 45, 47 }

VENCE TUDO

CM CUNA ABONO ROSCA SIN-FIN

(Para máquinas fabricadas hasta MAYO/2013)

REF.	CÓDIGO	DENOMINACIÓN	CANT./ MÁQUINA										
			6000	7000	8000	9000	10000	11000	12000	13000	14000	15000	16000
39	922171828	CONTRAPINO 4x30	-	-	-	-	2	2	2	2	2	2	2
40	202065001	TRAVIESA	-	-	-	-	5	6	6	8	7	10	8
41	920800801	TUERCA REBITE M8	-	-	-	-	20	24	24	32	28	40	32
42	201059001	PINO	-	-	-	-	10	11	12	13	14	15	16
43	202064002	TAPA	-	-	-	-	-	1	-	3	-	5	-
44	922171224	CONTRAPINO 3x25	-	-	-	-	20	22	24	26	28	30	32
45	202066002	TAPA	-	-	-	-	5	4	6	2	7	-	8
46	**001033000**	**CM ESTIRADOR**	**-**	**-**	**-**	**-**	**2**	**2**	**2**	**2**	**2**	**2**	**2**
47	**202065000**	**CM REFUERZO**	**-**	**-**	**-**	**-**	**5**	**6**	**6**	**8**	**7**	**10**	**8**
48	**202064000**	**CM DEPÓSITO 427L 3S**	**-**	**-**	**-**	**-**	**-**	**1**	**-**	**3**	**-**	**5**	**-**
49	**202066000**	**CM DEPÓSITO 283L 2S**	**-**	**-**	**-**	**-**	**5**	**4**	**6**	**2**	**7**	**-**	**8**
*	**210010000**	**CM CUNA ABONO ROSCA SIN FÍN 10000**	-	-	-	-	*	-	-	-	-	-	-
*	**202070000**	**CM CUNA ABONO ROSCA SIN FÍN 11000**	-	-	-	-	-	*	-	-	-	-	-
*	**212008000**	**CM CUNA ABONO ROSCA SIN FÍN 12000**	-	-	-	-	-	-	*	-	-	-	-
*	**203024000**	**CM CUNA ABONO ROSCA SIN FÍN 13000**	-	-	-	-	-	-	-	*	-	-	-
*	**214008000**	**CM CUNA ABONO ROSCA SIN FÍN 14000**	-	-	-	-	-	-	-	-	*	-	-
*	**215008000**	**CM CUNA ABONO ROSCA SIN FÍN 15000**	-	-	-	-	-	-	-	-	-	*	-
*	**216008000**	**CM CUNA ABONO ROSCA SIN FÍN 16000**	-	-	-	-	-	-	-	-	-	-	*

VENCE TUDO

CM CUNA ABONO ROSCA SIN-FIN SM 11000

(Para máquinas fabricadas a partir de JUNIO/2013)

45 { 36, 37 }
46 { 6, 12, 23, 24, 27, 38, 39, 40, 45 }
47 { 7, 12, 23, 24, 27, 39, 40, 41, 45 }
48 { 1, 42, 43, 44 }

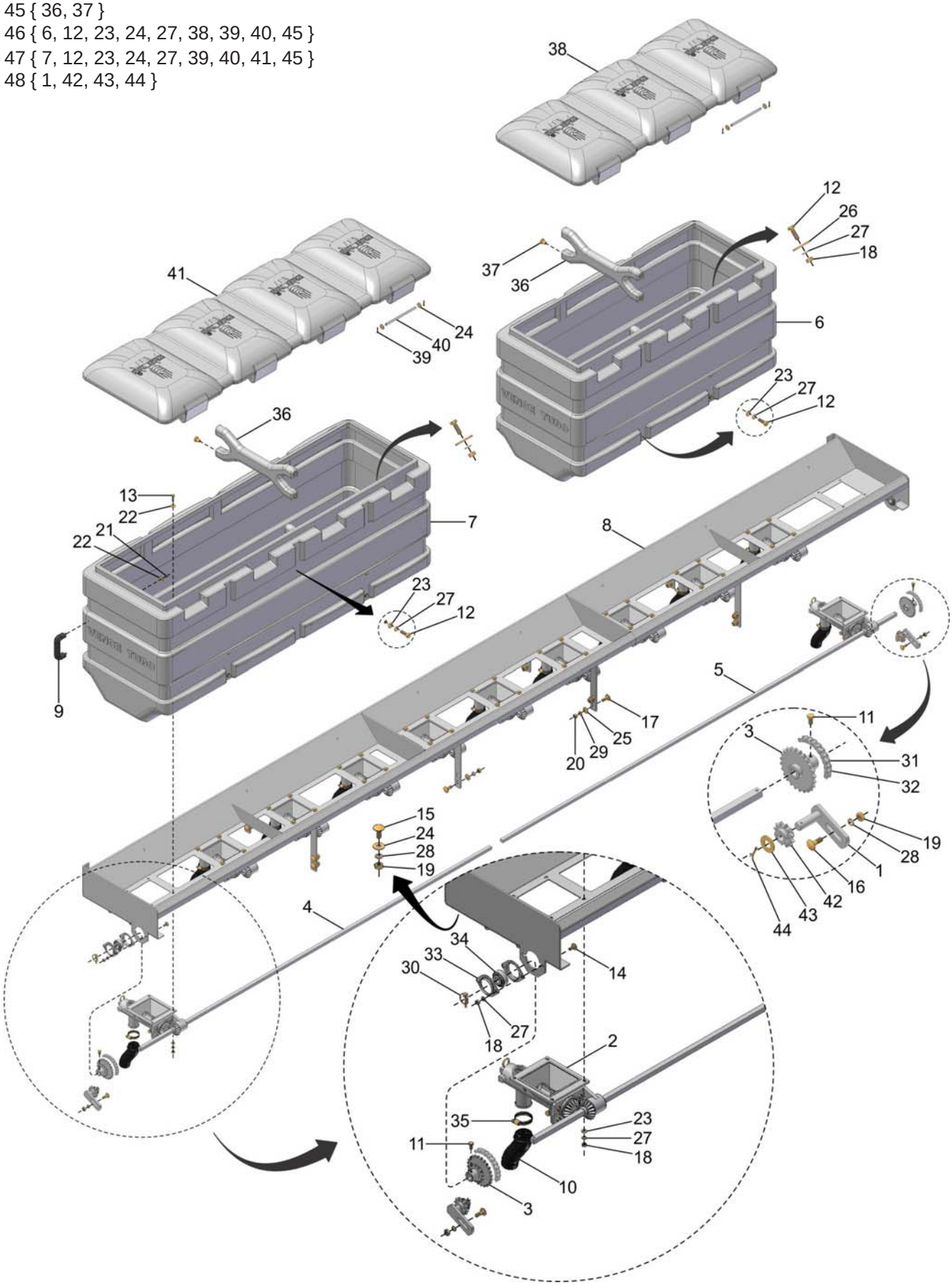

VENCE TUDO

CM CUNA ABONO ROSCA SIN-FIN SM 11000

(Para máquinas fabricadas a partir de JUNIO/2013)

REF.	CÓDIGO	DENOMINACIÓN	CANT./ MÁQUINA										
			6000	7000	8000	9000	10000	11000	12000	13000	14000	15000	16000
1	001034000	CS ESTIRADOR	-	-	-	-	-	2	-	-	-	-	-
2	200327000	CM DOSIFICADOR ABONO ROSCA SIN FIN 2"	-	-	-	-	-	11	-	-	-	-	-
3	200511000	CS RUEDA DENTADA Z14/24	-	-	-	-	-	2	-	-	-	-	-
4	202002001	EJE 2267 DER.	-	-	-	-	-	1	-	-	-	-	-
5	202002002	EJE 2539 IZQ.	-	-	-	-	-	1	-	-	-	-	-
6	202064001	DEPÓSITO 427L 3S	-	-	-	-	-	1	-	-	-	-	-
7	900100549	DEPÓSITO ABONO 570L 4S	-	-	-	-	-	2	-	-	-	-	-
8	202182000	CS CUNA ABONO 11000 - DEPÓS. 4 SALIDAS	-	-	-	-	-	1	-	-	-	-	-
9	900100043	TIRADOR	-	-	-	-	-	2	-	-	-	-	-
10	900100548	CONDUCTOR CURVO	-	-	-	-	-	11	-	-	-	-	-
11	901309016	TORN. SEXT. M8x1.25x16 DIN 933 8.8 ZFP	-	-	-	-	-	2	-	-	-	-	-
12	901309025	TORN. SEXT. M8x1.25x25 DIN 933 8.8 ZFP	-	-	-	-	-	48	-	-	-	-	-
13	901309030	TORN. SEXT. M8x1.25x30 DIN 933 8.8 ZFP	-	-	-	-	-	44	-	-	-	-	-
14	902308020	TORN. FRAN. M8x1.25x20 DIN 603 8.8 ZFP	-	-	-	-	-	4	-	-	-	-	-
15	902312025	TORN. FRAN. M10x1.5x25 DIN 603 8.8 ZFP	-	-	-	-	-	6	-	-	-	-	-
16	902312030	TORN. FRAN. M10x1.5x30 DIN 603 8.8 ZFP	-	-	-	-	-	2	-	-	-	-	-
17	902316035	TORN. FRAN. M12x1.75x35 DIN 603 8.8 ZFP	-	-	-	-	-	16	-	-	-	-	-
18	920000801	TUERCA SEXT. M8x1.25 DIN 934 ZFP	-	-	-	-	-	64	-	-	-	-	-
19	920001001	TUERCA SEXT. M10x1.5 DIN 934 ZFP	-	-	-	-	-	8	-	-	-	-	-
20	920001201	TUERCA SEXT. M12x1.75 DIN 934 ZFP	-	-	-	-	-	16	-	-	-	-	-
21	920110801	TUERCA SEXT. AUTOTR. M8x1.25 DIN 985 ZFP	-	-	-	-	-	4	-	-	-	-	-
22	921010008	ARANDELA LISA 8.4x24x2 DIN 9021 ZVO	-	-	-	-	-	48	-	-	-	-	-
23	921030008	ARANDELA LISA 8.4x17x1.5 ZCA	-	-	-	-	-	76	-	-	-	-	-
24	921040040	ARANDELA LISA 10.5x25x2 ZVO	-	-	-	-	-	28	-	-	-	-	-
25	921040042	ARANDELA LISA 13x30x3 ZVO	-	-	-	-	-	16	-	-	-	-	-
26	921040102	ARANDELA LISA 8.4x40x3 ZVO	-	-	-	-	-	16	-	-	-	-	-
27	921050008	ARANDELA DE PRESIÓN B8 DIN 127 ZVO	-	-	-	-	-	96	-	-	-	-	-
28	921050010	ARANDELA DE PRESIÓN B10 DIN 127 ZVO	-	-	-	-	-	8	-	-	-	-	-
29	921050012	ARANDELA DE PRESIÓN B12 DIN 127 ZVO	-	-	-	-	-	16	-	-	-	-	-
30	922032434	PINO TRABA CON ANILLA 6x40 ZCA	-	-	-	-	-	2	-	-	-	-	-
31	925010422	CADENA DE ROLLO ALA 40 049 ESLABONES	-	-	-	-	-	2	-	-	-	-	-
32	925160400	ENMIENDA ALA 40	-	-	-	-	-	2	-	-	-	-	-
33	926030501	FLANGE OVAL 25mm	-	-	-	-	-	4	-	-	-	-	-
34	927200501	RODAMIENTO CUAD. 5/8 F 110934.1 (INA)	-	-	-	-	-	2	-	-	-	-	-
35	931020351	ABRAZADERA ROSCA SIN FIN 38-51	-	-	-	-	-	11	-	-	-	-	-
36	202065001	TRAVIESA	-	-	-	-	-	8	-	-	-	-	-
37	920800801	TUERCA REBITE M8x1.25x30 ZFP	-	-	-	-	-	32	-	-	-	-	-
38	202064002	TAMPÓN	-	-	-	-	-	1	-	-	-	-	-
39	922171224	CONTRAPINO 3x25 DIN 94 ZCA	-	-	-	-	-	22	-	-	-	-	-
40	201059001	PINO	-	-	-	-	-	11	-	-	-	-	-
41	900100551	TAMPÓN DEL DEPÓSITO 4S	-	-	-	-	-	2	-	-	-	-	-
42	900100069	RUEDA DENTADA Z12	-	-	-	-	-	2	-	-	-	-	-
43	921040022	ARANDELA LISA 19.5x38x3 ZVO	-	-	-	-	-	2	-	-	-	-	-
44	922171828	CONTRAPINO 4x30 DIN 94 ZCA	-	-	-	-	-	2	-	-	-	-	-
45	**202065000**	**CM REFUERZO**	**-**	**-**	**-**	**-**	**-**	**8**	**-**	**-**	**-**	**-**	**-**
46	**202064000**	**CM DEPÓSITO 427L 3S**	**-**	**-**	**-**	**-**	**-**	**1**	**-**	**-**	**-**	**-**	**-**
47	**202150000**	**CM DEPÓSITO ABONO 570L/4S**	**-**	**-**	**-**	**-**	**-**	**2**	**-**	**-**	**-**	**-**	**-**
48	**001033000**	**CM ESTIRADOR**	**-**	**-**	**-**	**-**	**-**	**2**	**-**	**-**	**-**	**-**	**-**
*****	**202183000**	**CM CUNA ABONO ROSCA S/F 11000 - DEPÓS. 4S**	**-**	**-**	**-**	**-**	**-**	*****	**-**	**-**	**-**	**-**	**-**

VENCE TUDO

CM CUNA ABONO ROSCA SIN-FIN

(Para máquinas fabricadas a partir de JUNIO/2013)

45 { 1, 36, 37, 38 }
46 { 39, 40 }
47 { 4, 12, 23, 24, 27, 41, 42, 43, 46 }
48 { 8, 12, 23, 24, 27, 42, 43, 44, 46 }

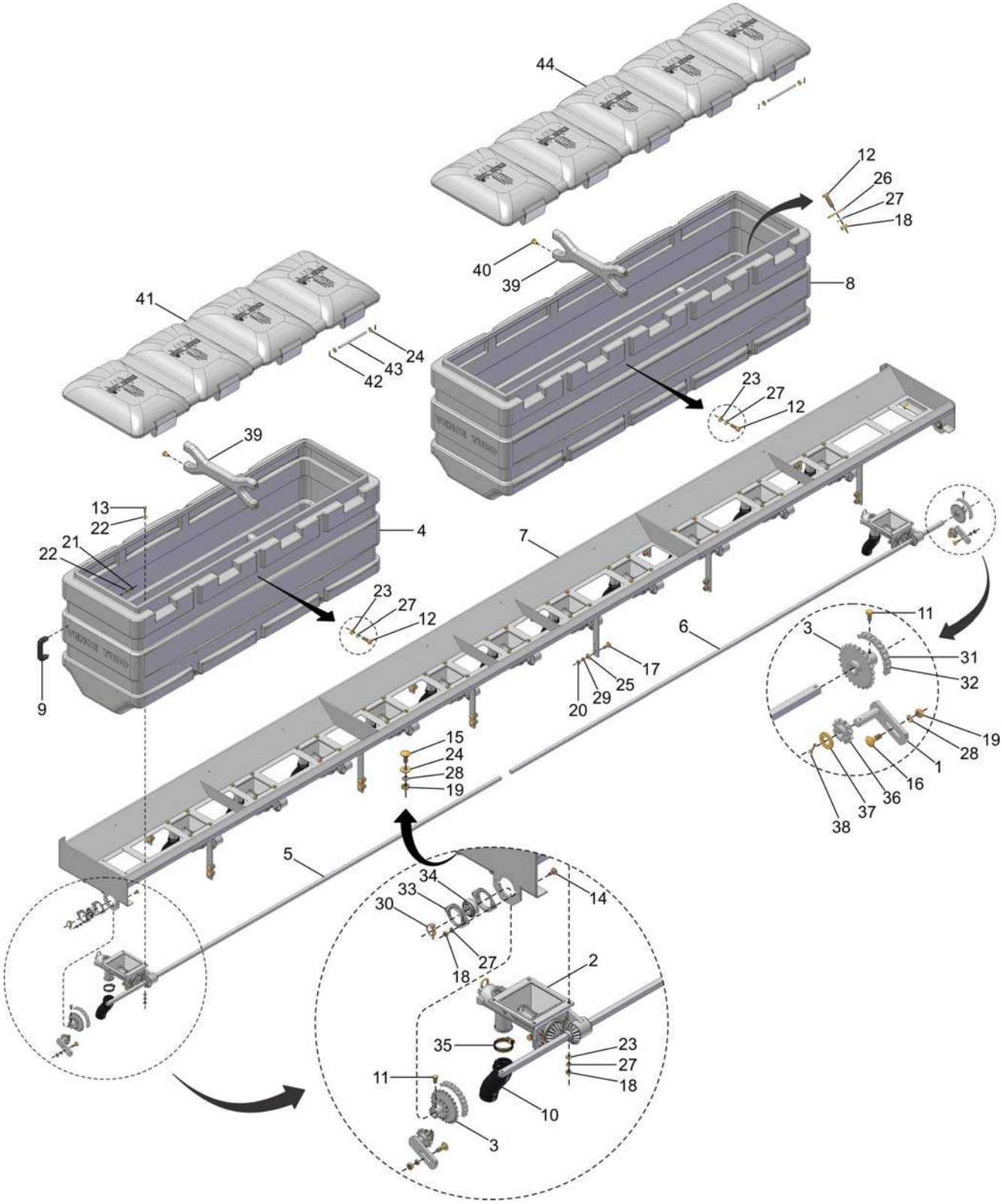

VENCE TUDO

CM CUNA ABONO ROSCA SIN-FIN

(Para máquinas fabricadas a partir de JUNIO/2013)

REF.	CÓDIGO	DENOMINACIÓN	CANT./ MÁQUINA										
			6000	7000	8000	9000	10000	11000	12000	13000	14000	15000	16000
1	001034000	CS ESTIRADOR	-	-	-	-	2	-	2	2	2	2	2
2	200327000	CM DOSIFICADOR ABONO ROSCA SIN FIN 2"	-	-	-	-	10	-	12	13	14	15	16
3	200511000	CS RUEDA DENTADA Z14/24	-	-	-	-	2	-	2	2	2	2	2
4	900100549	DEPÓSITO ABONO 570 L 4S	-	-	-	-	-	-	3	2	1	-	4
5	223005003	EJE 2160 DER.	-	-	-	-	1	-	-	-	-	-	-
5	212003001	EJE 2640	-	-	-	-	-	-	1	-	-	-	-
5	203021001	EJE 2767 DER.	-	-	-	-	-	-	-	1	-	-	-
5	215003002	EJE 3170 DER.	-	-	-	-	-	-	-	-	1	1	-
5	216003001	EJE 3630	-	-	-	-	-	-	-	-	-	-	1
6	223005003	EJE 2160 DER.	-	-	-	-	1	-	-	-	-	-	-
6	212003001	EJE 2640	-	-	-	-	-	-	1	-	-	-	-
6	203021002	EJE 3039 IZQ.	-	-	-	-	-	-	-	1	1	-	-
6	215003001	EJE 3580 IZQ.	-	-	-	-	-	-	-	-	-	1	-
6	216003001	EJE 3630	-	-	-	-	-	-	-	-	-	-	1
7	210122000	CS CUNA 10000 - DEPÓS. 5 SALIDAS	-	-	-	-	1	-	-	-	-	-	-
7	212090000	CS CUNA ABONO 12000 - DEPÓS. 4 SALIDAS	-	-	-	-	-	-	1	-	-	-	-
7	203123000	CS CUNA ABONO 13000 - DEPÓS. 4 SALIDAS	-	-	-	-	-	-	-	1	-	-	-
7	214085000	CS CUNA ABONO 14000 - DEPÓS. 4 Y 5 SALIDAS	-	-	-	-	-	-	-	-	1	-	-
7	215088000	CS CUNA 15000- DEPÓS. 5 SALIDAS	-	-	-	-	-	-	-	-	-	1	-
7	216086000	CS CUNA ABONO 16000 - DEPÓS. 4 SALIDAS	-	-	-	-	-	-	-	-	-	-	1
8	900100550	DEPÓSITO ABONO 710 L 5S	-	-	-	-	2	-	-	1	2	3	-
9	900100043	TIRADOR	-	-	-	-	2	-	2	2	2	2	2
10	900100548	CONDUCTOR CURVO	-	-	-	-	10	-	12	13	14	15	16
11	901309016	TORN. SEXT. M8x1.25x16 DIN 933 8.8 ZFP	-	-	-	-	2	-	2	2	2	2	2
12	901309025	TORN. SEXT. M8x1.25x25 DIN 933 8.8 ZFP	-	-	-	-	44	-	54	58	68	66	72
13	901309030	TORN. SEXT. M8x1.25x30 DIN 933 8.8 ZFP	-	-	-	-	40	-	48	52	56	60	64
14	902308020	TORN. FRAN. M8x1.25x20 DIN 603 8.8 ZFP	-	-	-	-	4	-	4	4	4	4	4
15	902312025	TORN. FRAN. M10x1.5x25 DIN 603 8.8 ZFP	-	-	-	-	6	-	6	6	6	6	6
16	902312030	TORN. FRAN. M10x1.5x30 DIN 603 8.8 ZFP	-	-	-	-	2	-	2	2	2	2	2
17	902316035	TORN. FRAN. M12x1.75x35 DIN 603 8.8 ZFP	-	-	-	-	16	-	24	24	24	24	32
18	920000801	TUERCA SEXT. M8x1.25 DIN 934 ZFP	-	-	-	-	56	-	70	74	78	82	92
19	920001001	TUERCA SEXT. M10x1.5 DIN 934 ZFP	-	-	-	-	8	-	8	8	8	8	8
20	920001201	TUERCA SEXT. M12x1.75 DIN 934 ZFP	-	-	-	-	16	-	24	24	24	24	32
21	920110801	TUERCA SEXT. AUTOTR. M8x1.25 DIN 985 ZFP	-	-	-	-	4	-	4	4	4	4	4
22	921010008	ARANDELA LISA 8.4x24x2 DIN 9021 ZVO	-	-	-	-	44	-	52	56	60	64	68
23	921030008	ARANDELA LISA 8.4x17x1.5 ZCA	-	-	-	-	72	-	84	92	100	108	112
24	921040040	ARANDELA LISA 10.5x25x2 ZVO	-	-	-	-	26	-	30	32	34	36	38
25	921040042	ARANDELA LISA 13x30x3 ZVO	-	-	-	-	16	-	24	24	24	24	32
26	921040102	ARANDELA LISA 8.4x40x3 ZVO	-	-	-	-	12	-	18	18	18	18	24
27	921050008	ARANDELA DE PRESIÓN B8 DIN 127 ZVO	-	-	-	-	88	-	106	114	122	130	140
28	921050010	ARANDELA DE PRESIÓN B10 DIN 127 ZVO	-	-	-	-	8	-	8	8	8	8	8
29	921050012	ARANDELA DE PRESIÓN B12 DIN 127 ZVO	-	-	-	-	16	-	24	24	24	24	32
30	922032434	PINO TRABA CON ANILLA 6x40 ZCA	-	-	-	-	2	-	2	2	2	2	2
31	925010422	CADENA DE ROLLO ALA 40 049 ESLABONES	-	-	-	-	2	-	2	2	2	2	2
32	925160400	ENMIENDA ALA 40	-	-	-	-	2	-	2	2	2	2	2
33	926030501	FLANGE OVAL 25mm	-	-	-	-	4	-	4	4	4	4	4
34	927200501	RODANIENTO CUAD. 5/8 F 110934.1 (INA)	-	-	-	-	2	-	2	2	2	2	2
35	931020351	ABRAZADERA ROSCA SIN FIN 38-51	-	-	-	-	10	-	12	13	14	15	16
36	900100069	RUEDA DENTADA Z12	-	-	-	-	2	-	2	2	2	2	2
37	921040022	ARANDELA LISA 19.5x38x3 ZVO	-	-	-	-	2	-	2	2	2	2	2
38	922171828	CONTRAPINO 4x30 DIN 94 ZCA	-	-	-	-	2	-	2	2	2	2	2
39	202065001	TRAVIESA	-	-	-	-	8	-	9	10	11	12	12
40	920800801	TUERCA REBITE M8x1.25x30 ZFP	-	-	-	-	32	-	36	40	44	48	48
41	900100551	TAMPÓN DEL DEPÓSITO 4S	-	-	-	-	-	-	3	2	1	-	4
42	922171224	CONTRAPINO 3x25 DIN 94 ZCA	-	-	-	-	20	-	24	26	28	30	32

VENCE TUDO

CM CUNA ABONO ROSCA SIN-FIN

(Para máquinas fabricadas a partir de JUNIO/2013)

45 { 1, 36, 37, 38 }
46 { 39, 40 }
47 { 4, 12, 23, 24, 27, 41, 42, 43, 46 }
48 { 8, 12, 23, 24, 27, 42, 43, 44, 46 }

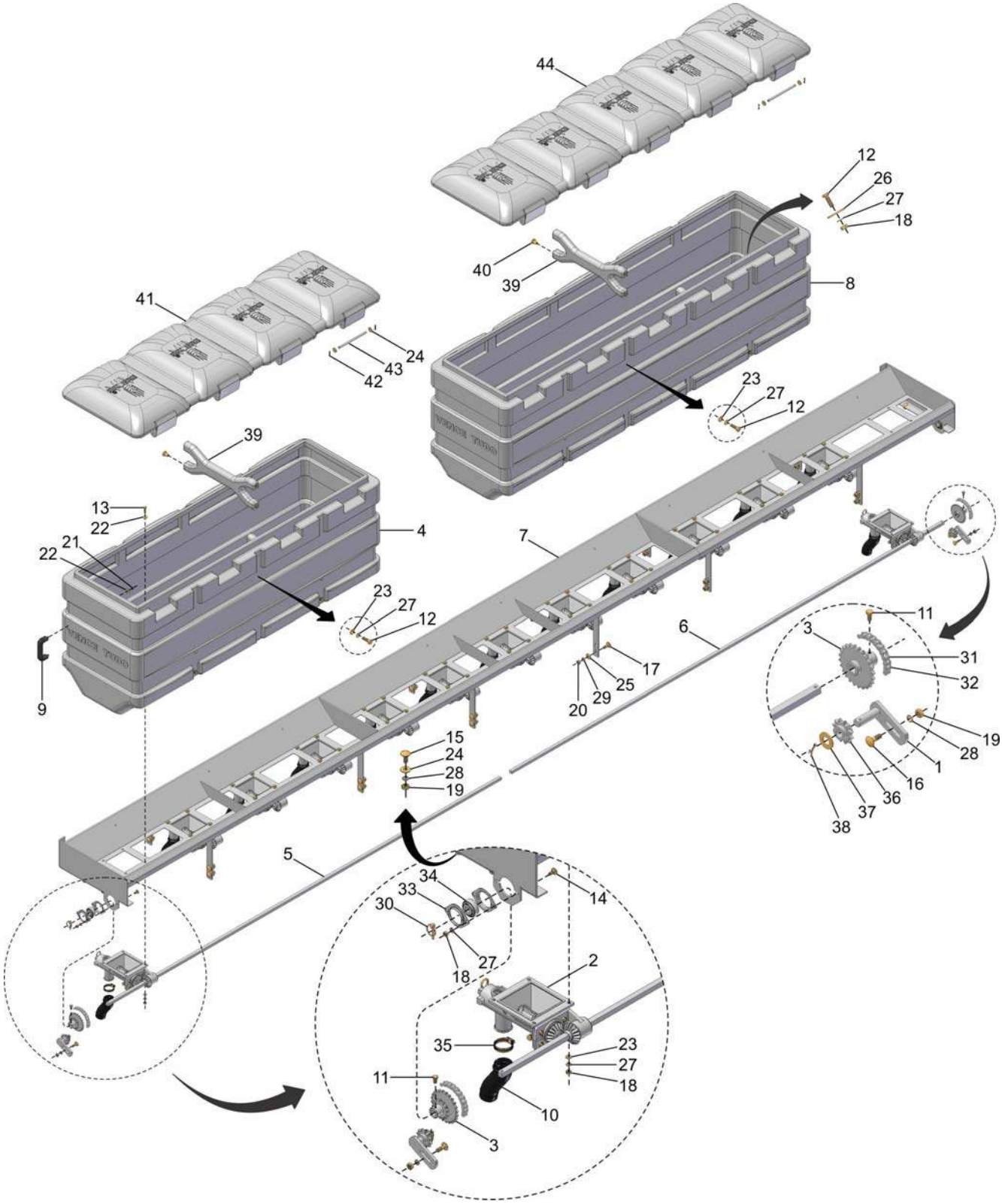

VENCE TUDO

CM CUNA ABONO ROSCA SIN-FIN

(Para máquinas fabricadas a partir de JUNIO/2013)

REF.	CÓDIGO	DENOMINACIÓN	CANT./ MÁQUINA										
			6000	7000	8000	9000	10000	11000	12000	13000	14000	15000	16000
43	201059001	PINO	-	-	-	-	10	-	12	13	14	15	16
44	900100552	TAMPÓN DEL DEPÓSITO 5S	-	-	-	-	2	-	-	1	2	3	-
45	**001033000**	**CM ESTIRADOR**	**-**	**-**	**-**	**-**	**2**	**-**	**2**	**2**	**2**	**2**	**2**
46	**202065000**	**CM REFUERZO**	**-**	**-**	**-**	**-**	**8**	**-**	**9**	**10**	**11**	**12**	**12**
47	**202150000**	**CM DEPÓSITO ABONO 570L/4S**	**-**	**-**	**-**	**-**	**-**	**-**	**3**	**2**	**1**	**-**	**4**
48	**210088000**	**CM DEPÓSITO ABONO 710 L/5S**	**-**	**-**	**-**	**-**	**2**	**-**	**-**	**1**	**2**	**3**	**-**
*	**210123000**	**CM CUNA ABONO ROSCA S/F 10000 - DEPÓS. 5S**	**-**	**-**	**-**	**-**	*****	**-**	**-**	**-**	**-**	**-**	**-**
*	**212091000**	**CM CUNA ABONO ROSCA S/F 12000 - DEPÓS. 4S**	**-**	**-**	**-**	**-**	**-**	**-**	*****	**-**	**-**	**-**	**-**
*	**203124000**	**CM CUNA ABONO ROSCA S/F 13000 - DEPÓS. 4 - 5S**	**-**	**-**	**-**	**-**	**-**	**-**	**-**	*****	**-**	**-**	**-**
*	**214086000**	**CM CUNA ABONO ROSCA S/F 14000 - DEPÓS. 4 y 5S**	**-**	**-**	**-**	**-**	**-**	**-**	**-**	**-**	*****	**-**	**-**
*	**215089000**	**CM CUNA ABONO ROSCA S/F 15000 - DEPÓS. 5S**	**-**	**-**	**-**	**-**	**-**	**-**	**-**	**-**	**-**	*****	**-**
*	**216087000**	**CM CUNA ABONO ROSCA S/F 16000 - DEPÓS. 4 S**	**-**	**-**	**-**	**-**	**-**	**-**	**-**	**-**	**-**	**-**	*****

VENCE TUDO

CM CUNA PIPOQUERA

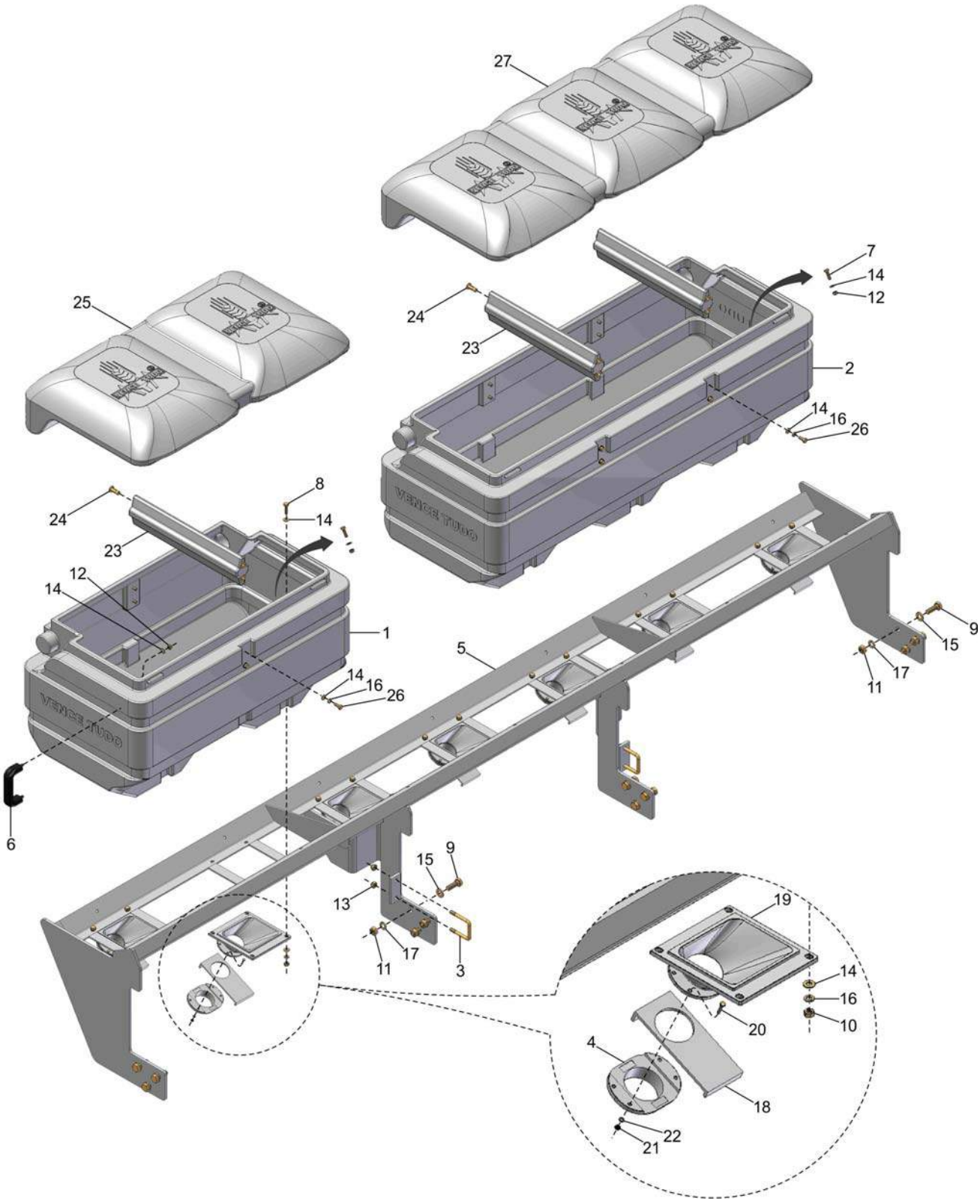

28 { 23, 24 }
29 { 4, 18, 19, 20, 21, 22 }
30 { 1, 14, 16, 25, 26, 28 }
31 { 2, 14, 16, 26, 27, 28 }

VENCE TUDO

CM CUNA PIPOQUERA

REF.	CÓDIGO	DENOMINACIÓN	CANT. / MÁQUINA										
			6000	7000	8000	9000	10000	11000	12000	13000	14000	15000	16000
1	072094001	DEPÓSITO 155L	-	2	4	-	5	4	6	2	7	-	8
2	072095001	DEPÓSITO 230L	2	1	-	3	-	1	-	3	-	5	-
3	200209001	ABRAZADERA M10	2	2	2	2	4	4	4	4	4	4	4
4	900100381	ACOPLAMIENTO	6	7	8	9	10	11	12	13	14	15	16
5	230065000	CS CUNA PIPOQUERA 6000 NEUMÁTICA	1	-	-	-	-	-	-	-	-	-	-
5	231014000	CS CUNA PIPOQUERA 7000 NEUMÁTICA	-	1	-	-	-	-	-	-	-	-	-
5	232013000	CS CUNA PIPOQUERA 8000 NEUMÁTICA	-	-	1	-	-	-	-	-	-	-	-
5	233012000	CS CUNA PIPOQUERA 9000 NEUMÁTICA	-	-	-	1	-	-	-	-	-	-	-
5	234012000	CS CUNA PIPOQUERA 10000 NEUMÁTICA	-	-	-	-	1	-	-	-	-	-	-
5	235015000	CS CUNA PIPOQUERA 11000 NEUMÁTICA	-	-	-	-	-	1	-	-	-	-	-
5	236013000	CS CUNA PIPOQUERA 12000 NEUMÁTICA	-	-	-	-	-	-	1	-	-	-	-
5	237013000	CS CUNA PIPOQUERA 13000 NEUMÁTICA	-	-	-	-	-	-	-	1	-	-	-
5	238012000	CS CUNA PIPOQUERA 14000 NEUMÁTICA	-	-	-	-	-	-	-	-	1	-	-
5	239012000	CS CUNA PIPOQUERA 15000 NEUMÁTICA	-	-	-	-	-	-	-	-	-	1	-
5	240012000	CS CUNA PIPOQUERA 16000 NEUMÁTICA	-	-	-	-	-	-	-	-	-	-	1
6	900100043	TIRADOR	2	2	2	2	2	2	2	2	2	2	2
7	901309025	TORN. SEXT. M8 x 25 - 8.8	12	14	16	18	20	22	24	26	28	30	32
8	901309030	TORN. SEXT. M8 x 30 - 8.8	24	28	32	36	40	44	48	52	56	60	64
9	901323040	TORN. SEXT. M14 x 40 - 8.8	12	12	12	12	18	18	24	24	24	24	30
10	920000801	TUERCA SEXT. M8	24	28	32	36	40	44	48	52	56	60	64
11	920001402	TUERCA SEXT. M14	12	12	12	12	18	18	24	24	24	24	30
12	920110801	TUERCA SEXT. AUTOTRABANTE M8	16	18	20	22	24	26	28	30	32	34	36
13	920111001	TUERCA SEXT. AUTOTRABANTE M10	4	4	4	4	8	8	8	8	8	8	8
14	921030008	ARANDELA LISA	80	90	100	118	124	138	148	163	159	194	196
15	921030014	ARANDELA LISA	12	12	12	12	18	18	24	24	24	24	30
16	921050008	ARANDELA DE PRESIÓN B8	40	44	48	60	60	68	72	84	84	100	96
17	921050014	ARANDELA DE PRESIÓN B14	12	12	12	12	18	18	24	24	24	24	30
18	900100382	TAPA DESLICE	6	7	8	9	10	11	12	13	14	15	16
19	900100383	BOCAL	6	7	8	9	10	11	12	13	14	15	16
20	901345001	TORN. SEXT. M4 x 20 - 8.8	24	28	32	36	40	44	48	52	56	60	64
21	920000401	TUERCA SEXT. M4	24	28	32	36	40	44	48	52	56	60	64
22	921050004	ARANDELA DE PRESIÓN B4	24	28	32	36	40	44	48	52	56	60	64
23	201163001	REFUERZO	4	4	4	6	5	6	6	8	7	10	8
24	920800801	TUERCA REMACHE M8	16	16	16	24	20	24	24	32	28	40	32
25	900100234	TAPA	-	2	4	-	5	4	6	2	7	-	8
26	901309020	TORN. SEXT. M8 x 20 - 8.8	16	16	16	24	20	24	24	32	28	40	32
27	900100233	TAPA	2	1	-	3	-	1	-	3	-	5	-
28	**201163000**	**CM REFUERZO**	**4**	**4**	**4**	**6**	**5**	**6**	**6**	**8**	**7**	**10**	**8**
29	**200586000**	**CM DIRECCIONADOR SEED**	**6**	**7**	**8**	**9**	**10**	**11**	**12**	**13**	**14**	**15**	**16**
30	**072094000**	**CM DEPÓSITO 155L**	**-**	**2**	**4**	**-**	**5**	**4**	**6**	**2**	**7**	**-**	**8**
31	**072095000**	**CM DEPÓSITO 230L**	**2**	**1**	**-**	**3**	**-**	**1**	**-**	**3**	**-**	**5**	**-**
*	**230064000**	**CM CUNA PIPOQUERA 6000 NEUMÁTICA**	*	-	-	-	-	-	-	-	-	-	-
*	**231013000**	**CM CUNA PIPOQUERA 7000 NEUMÁTICA**	-	*	-	-	-	-	-	-	-	-	-
*	**232012000**	**CM CUNA PIPOQUERA 8000 NEUMÁTICA**	-	-	*	-	-	-	-	-	-	-	-
*	**233011000**	**CM CUNA PIPOQUERA 9000 NEUMÁTICA**	-	-	-	*	-	-	-	-	-	-	-
*	**234011000**	**CM CUNA PIPOQUERA 10000 NEUMÁTICA**	-	-	-	-	*	-	-	-	-	-	-
*	**235014000**	**CM CUNA PIPOQUERA 11000 NEUMÁTICA**	-	-	-	-	-	*	-	-	-	-	-
*	**236012000**	**CM CUNA PIPOQUERA 12000 NEUMÁTICA**	-	-	-	-	-	-	*	-	-	-	-
*	**237012000**	**CM CUNA PIPOQUERA 13000 NEUMÁTICA**	-	-	-	-	-	-	-	*	-	-	-
*	**238011000**	**CM CUNA PIPOQUERA 14000 NEUMÁTICA**	-	-	-	-	-	-	-	-	*	-	-
*	**239011000**	**CM CUNA PIPOQUERA 15000 NEUMÁTICA**	-	-	-	-	-	-	-	-	-	*	-
*	**240011000**	**CM CUNA PIPOQUERA 16000 NEUMÁTICA**	-	-	-	-	-	-	-	-	-	-	*

VENCE TUDO

CM DOSIFICADOR ABONO FERTISYSTEM AUTO-LUB

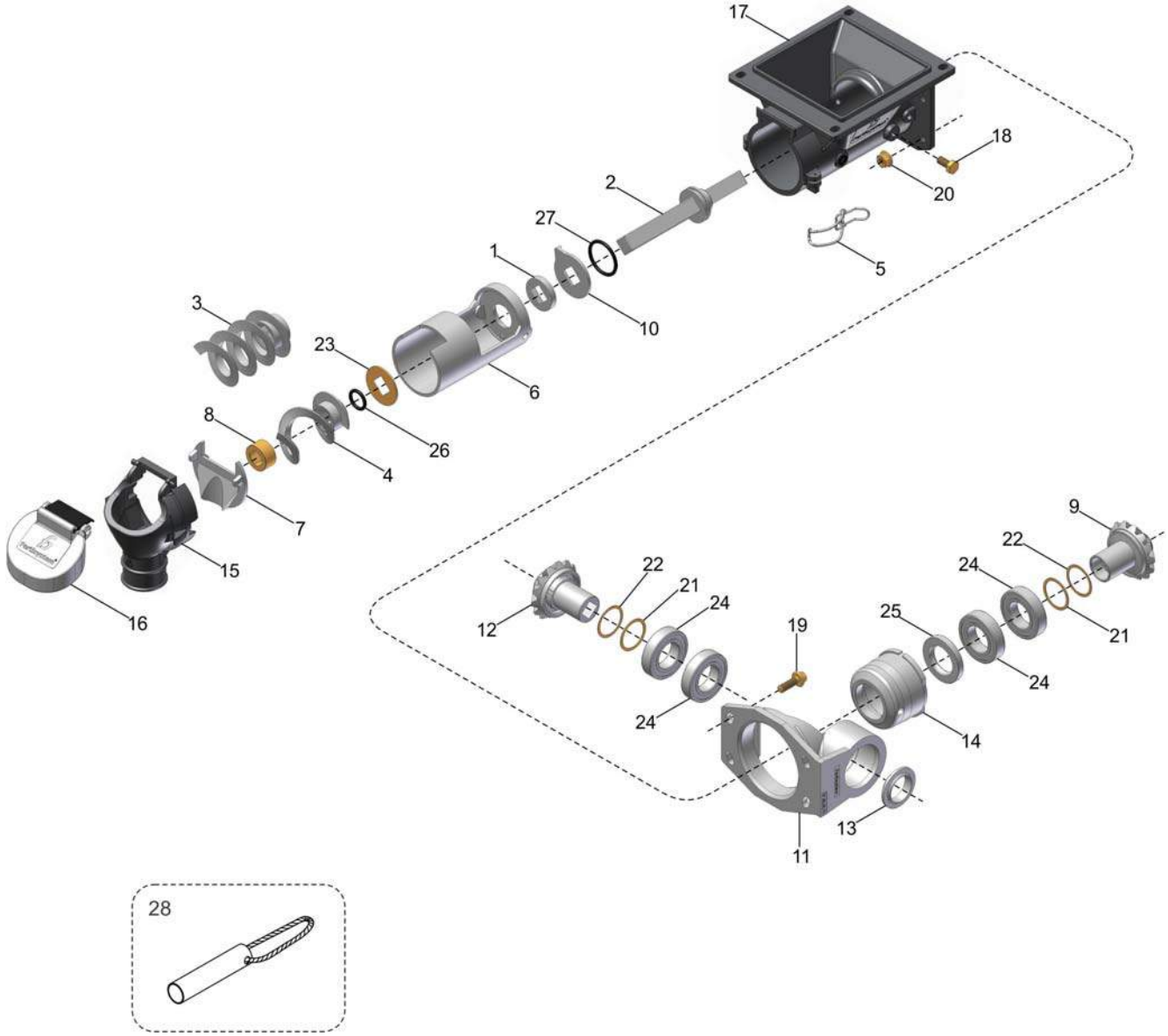

CM DOSIFICADOR ABONO FERTISYSTEM AUTO-LUB

REF.	CÓDIGO	DENOMINACIÓN	CANT./ CONJ.
1	200113001	ARANDELA DE FELTRO	1
2	200113002	EJE REVESTIDO	1
3	200146000	IMPULSIONADOR 1" (OPCIONAL)	1
4	200154000	IMPULSIONADOR 2" (OPCIONAL)	1
5	200352000	CM CIERRE RÁPIDO	2
6	200583000	CM REVESTIMIENTO	1
7	900100046	TAPA TRANSVERSAL	1
8	900100047	ANILLO TRABA	1
9	900100051	CM PIÑÓN MOVIDO	1
10	900100054	ARANDELA DE LIMPIEZA	1
11	900100176	MANCAL AUTO-LUB	1
12	900100177	PIÑÓN ACCIONADOR	1
13	200271003	PROTECTOR DEL RODAMIENTO	1
14	200271004	BUJE DE NYLON	1
15	900100243	BOCAL	1
16	900100244	CM TAPA DEL BOCAL	1
17	900100245	CUERPO PRINCIPAL	1
18	901309016	TORN. SEXT. M8 x 16 - 8.8	2
19	919309025	TORN. SEXT. FLANGE M8 x 25 - 8.8	4
20	920510801	TUERCA SEXT. FLANGE M8	4
21	921040043	ARANDELA DE AJUSTE	2
22	921040069	ARANDELA DE AJUSTE Ø30	2
23	921045102	ARANDELA CUADRADA INOX	1
24	927010409	RODAMIENTO 6006-2RS	4
25	928010108	RETENTOR 00952 BRG	1
26	932056601	ANILLO O'RING Ø17.04x3.53 (2114 PARKER)	1
27	932056602	ANILLO O'RING 2219	1
*	**200271000**	**CM DOSIFICADOR ABONO FERTISYSTEM AUTO-LUB 1"**	*
*	**200328000**	**CM DOSIFICADOR ABONO FERTISYSTEM AUTO-LUB 2"**	*

ACOMPAÑA CAJA DE ACCESORIO			
28	200272000	TUBO FIJADOR (OPCIONAL)	1

VENCE TUDO

CM DOSIFICADOR ABONO ROSCA SIN-FIN

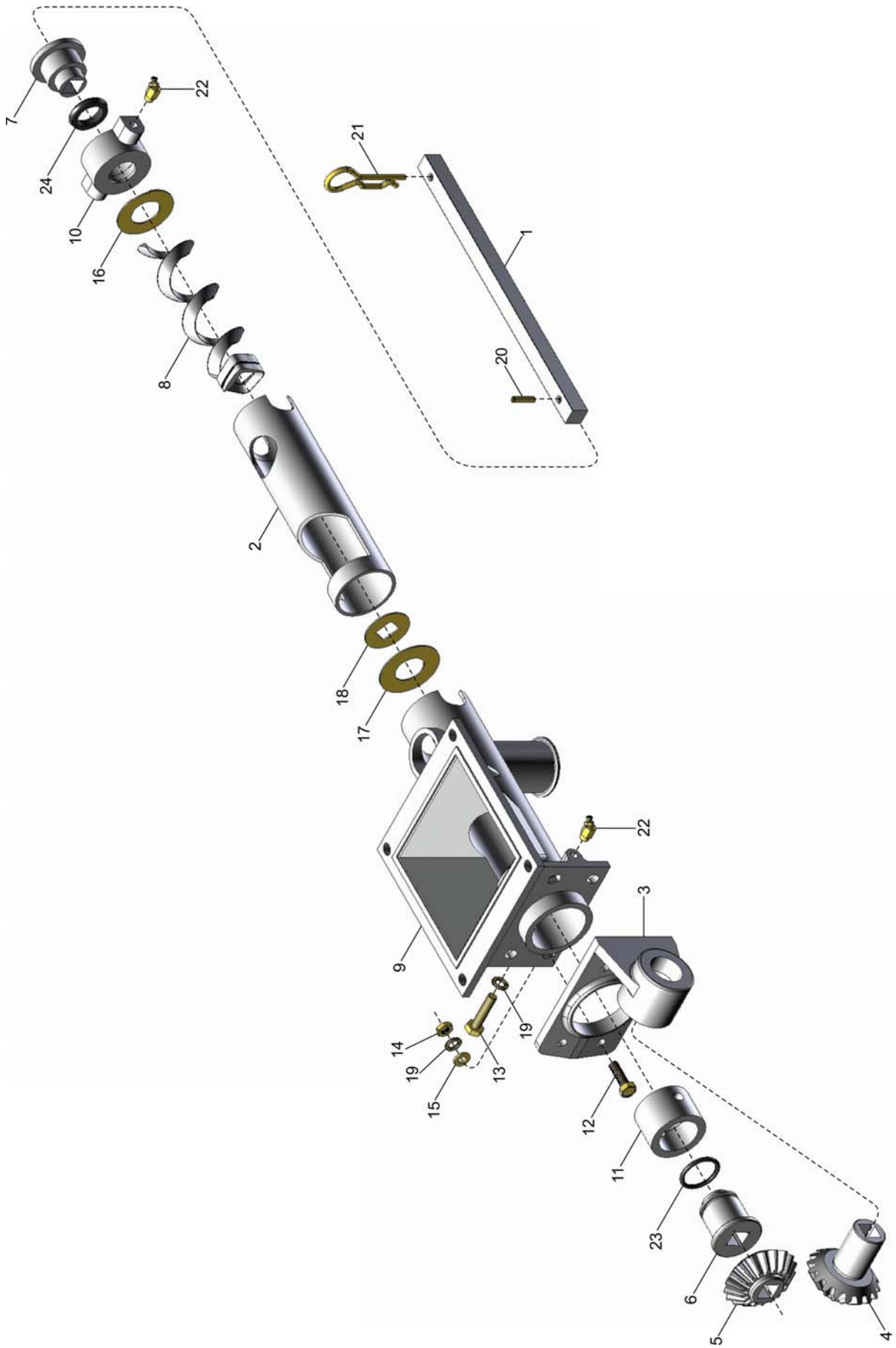

VENCE TUDO

CM DOSIFICADOR ABONO ROSCA SIN-FIN

REF.	CÓDIGO	DENOMINACIÓN	CANT./ CONJ.
1	200114001	EJE ACCIONADOR (215.070.01)	1
2	200114002	PROTECCIÓN (230.682.04)	1
3	200114003	BASE MANCALIZADA (215.095.02)	1
4	200114004	PIÑÓN (215.132.04)	1
5	200114005	CORONA (215.131.02)	1
6	200114006	BUJE GUIA MAIOR (230.170.20)	1
7	200114007	BUJE GUIA MENOR (230.163.02)	1
8	200114008	HELICOIDAL 1" (ROSCA SIN-FÍN) - OPCIONAL	1
8	200114009	HELICOIDAL 2" (ROSCA SIN-FÍN) (215.101.04)	1
9	900100055	ARMAZÓN (230.202.20)	1
10	900100056	BUJE MÁS PEQUEÑO (230.163.04)	1
11	900100057	BUJE MÁS GRANDE (215.027.04)	1
12	901309025	TORN. SEXT. M8 x 25 - 8.8 (215.127.64)	4
13	901309040	TORN. SEXT. M8 x 40 - 8.8 (215.127.68)	1
14	920000801	TUERCA SEXT. M8 (215.180.04)	4
15	921030008	ARANDELA LISA (215.010.02)	4
16	921040104	ARANDELA LISA - INOX (215.008.01)	1
17	921040108	ARANDELA LISA (215.008.03)	1
18	921045101	ARANDELA LISA (215.008.02)	1
19	921050008	ARANDELA DE PRESIÓN B8 (215.014.02)	5
20	922012218	PINO ELÁSTICO 5x22 (215.135.04)	1
21	922052044	PINO TRABA R 4.5x65 (215.155.08)	1
22	924084500	GRASA 45° M8 (215.085.02)	2
23	932056622	ANILLO O'RING Ø26.57x3.53 2215 (PARKER) (215.002.01)	1
24	932056819	ANILLO DE VEDA (230.042.04)	1
*	**200114000**	**CM DOSIFICADOR ABONO ROSCA SIN-FÍN 1" (OPCIONAL)**	*
*	**200327000**	**CM DOSIFICADOR ABONO ROSCA SIN FÍN 2"**	*

CM LÍNEA ABONO MACHETE

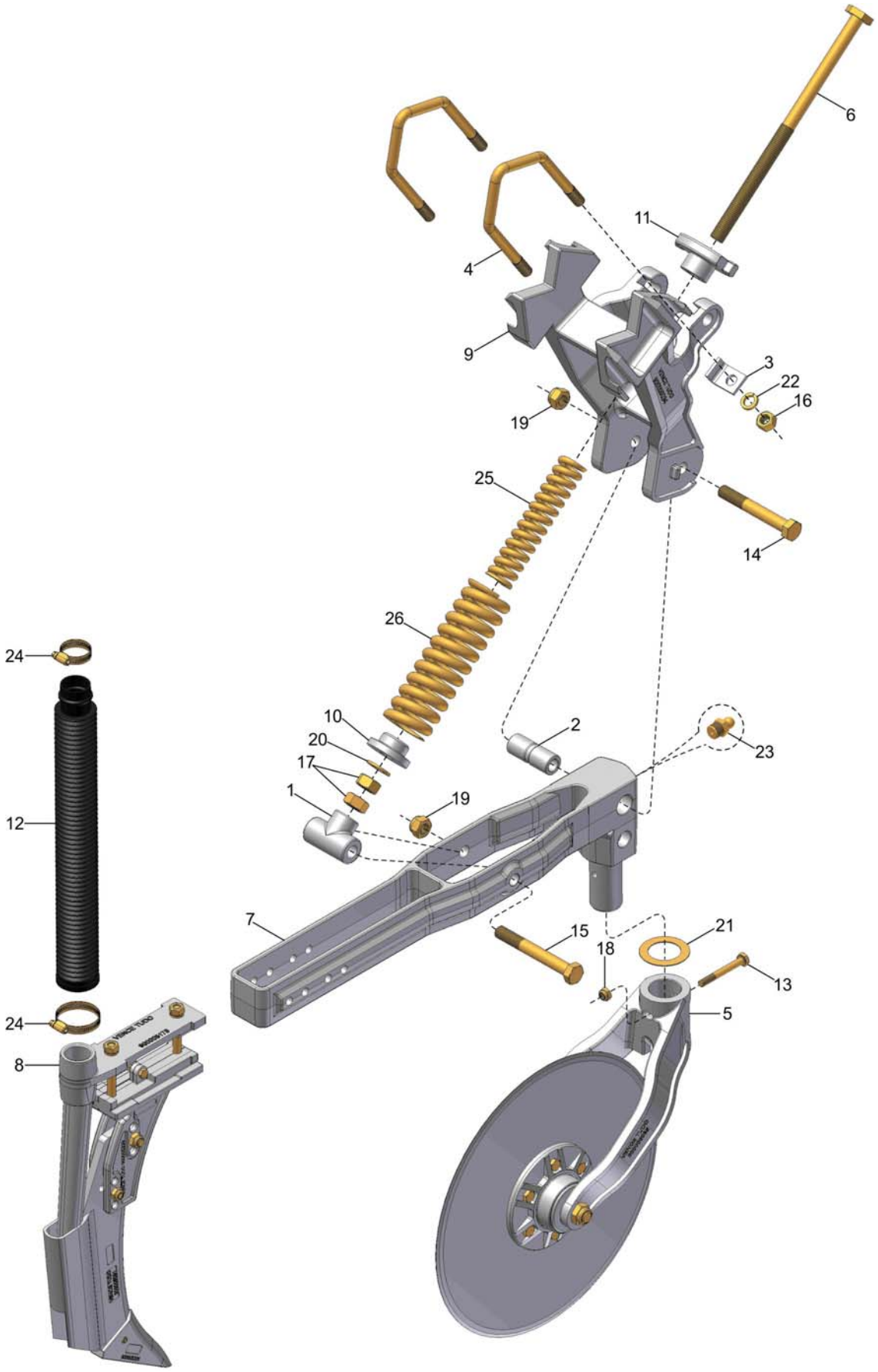

27 { 1, 2, 3, 4, 5, 6, 7, 9, 10, 11, 13, 14, 15, 16, 17, 18, 19, 20, 21, 22, 23, 25, 26 }

VENCE TUDO

CM LÍNEA ABONO MACHETE

REF.	CÓDIGO	DENOMINACIÓN	CANT./ CONJ.
1	200011001	SOPORTE	1
2	200011002	BUJE	1
3	200011003	TRABA	4
4	200011005	ABRAZADERA M16	2
5	200013000	CM DISCO DE CORTE 17"	1
5	200389000	CM DISCO DE CORTE 18"	1
5	200349000	CM DISCO DE CORTE 20"	1
6	200348000	CS ASTA	1
7	200426000	BRAZO	1
8	301089000	CM SURCADOR COMPLETO	1
9	900005034	SOPORTE	1
10	900005072	GUÍA	1
11	900005338	ARTICULADOR	1
12	900110034	MANGOTE (BEGEBOR 173)	1
13	901312080	TORN. SEXT. M10 x 80 - 8.8	1
14	901328130	TORN. SEXT. M18 x 130 - 8.8	1
15	901328140	TORN. SEXT. M18 x 140 - 8.8	1
16	920001601	TUERCA SEXT. M16	4
17	920002001	TUERCA SEXT. M20	2
18	920111001	TUERCA SEXT. AUTOTRABANTE M10	1
19	920111801	TUERCA SEXT. AUTOTRABANTE M18	2
20	921030020	ARANDELA LISA	1
21	921040033	ARANDELA LISA	1
22	921050016	ARANDELA DE PRESSÃO B16	4
23	924080000	GRASA RECTA M8	1
24	931020357	ABRAZADERA ROSCA SIN-FÍN 44-57	2
25	936001011	MUELLE 32.5x196	1
26	936001025	MUELLE	1
27	**200548000**	**CM LÍNEA PULA-PEDRA ABONO DISCO CORTE 17"**	**1**
27	**200549000**	**CM LÍNEA PULA-PEDRA ABONO DISCO CORTE 18"**	**1**
27	**200550000**	**CM LÍNEA PULA-PEDRA ABONO DISCO CORTE 20"**	**1**
*	**200350000**	**CM LÍNEA ABONO MACHETE 17"**	*
*	**200387000**	**CM LÍNEA ABONO MACHETE 18"**	*
*	**200346000**	**CM LÍNEA ABONO MACHETE 20"**	*

VENCE TUDO

CM LÍNEA PULA-PEDRA ABONO MACHETE DISCO TURBO

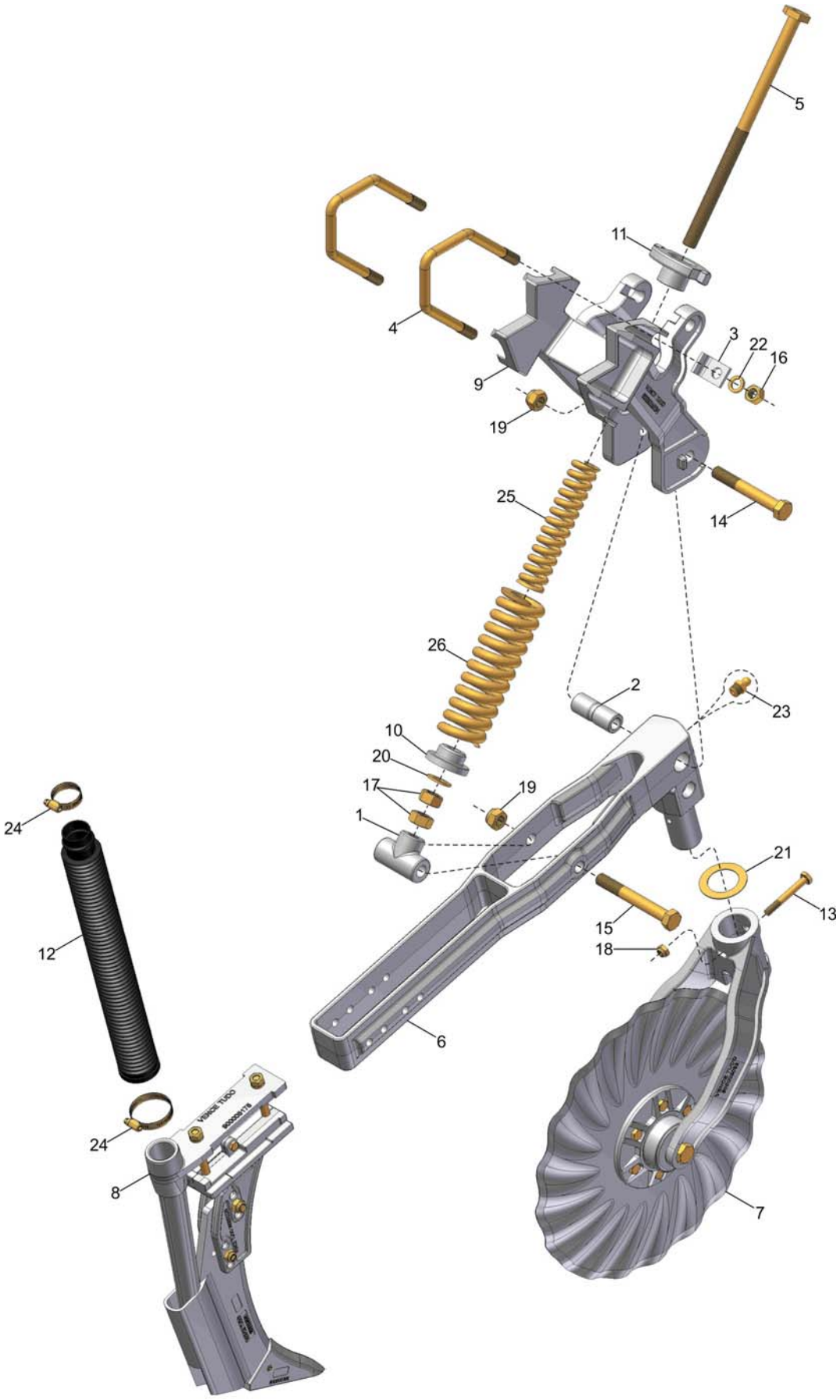

27 { 1, 2, 3, 4, 5, 6, 7, 9, 10, 11, 13, 14, 15, 16, 17, 18, 19, 20, 21, 22, 23, 25, 26 }

VENCE TUDO

CM LÍNEA PULA-PEDRA ABONO MACHETE DISCO TURBO

REF.	CÓDIGO	DENOMINACIÓN	CANT./ CONJ.
1	200011001	SOPORTE	1
2	200011002	BUJE	1
3	200011003	TRABA	4
4	200011005	ABRAZADERA M16	2
5	200348000	CS ASTA	1
6	200426000	BRAZO	1
7	200532000	CM SOPORTE DISCO TURBO 17"	1
7	200534000	CM SOPORTE DISCO TURBO 18"	1
8	301089000	CM SURCADOR COMPLETO	1
9	900005034	SOPORTE	1
10	900005072	GUIA	1
11	900005338	ARTICULADOR	1
12	900110034	MANGOTE (BEGEBOR 173)	1
13	901312080	TORN. SEXT. M10 x 80 - 8.8	1
14	901328130	TORN. SEXT. M18 x 130 - 8.8	1
15	901328140	TORN. SEXT. M18 x 140 - 8.8	1
16	920001601	TUERCA SEXT. M16	4
17	920002001	TUERCA SEXT. M20	2
18	920111001	TUERCA SEXT. AUTOTRABANTE M10	1
19	920111801	TUERCA SEXT. AUTOTRABANTE M18	2
20	921030020	ARANDELA LISA	1
21	921040033	ARANDELA LISA	1
22	921050016	ARANDELA DE PRESIÓN B16	4
23	924080000	GRASA RECTA M8	1
24	931020357	ABRAZADERA ROSCA SIN-FÍN 44-57	2
25	936001011	MUELLE 32.5x196	1
26	936001025	MUELLE	1
27	**200551000**	**CM LÍNEA PULA-PEDRA ABONO DISCO TURBO 17"**	**1**
27	**200552000**	**CM LÍNEA PULA-PEDRA ABONO DISCO TURBO 18"**	**1**
*	**200540000**	**CM LÍNEA PULA-PEDRA ABONO MACHETE DISCO TURBO 17"**	*
*	**200542000**	**CM LÍNEA PULA-PEDRA ABONO MACHETE DISCO TURBO 18"**	*

CM LÍNEA ABONO MACHETE SEED

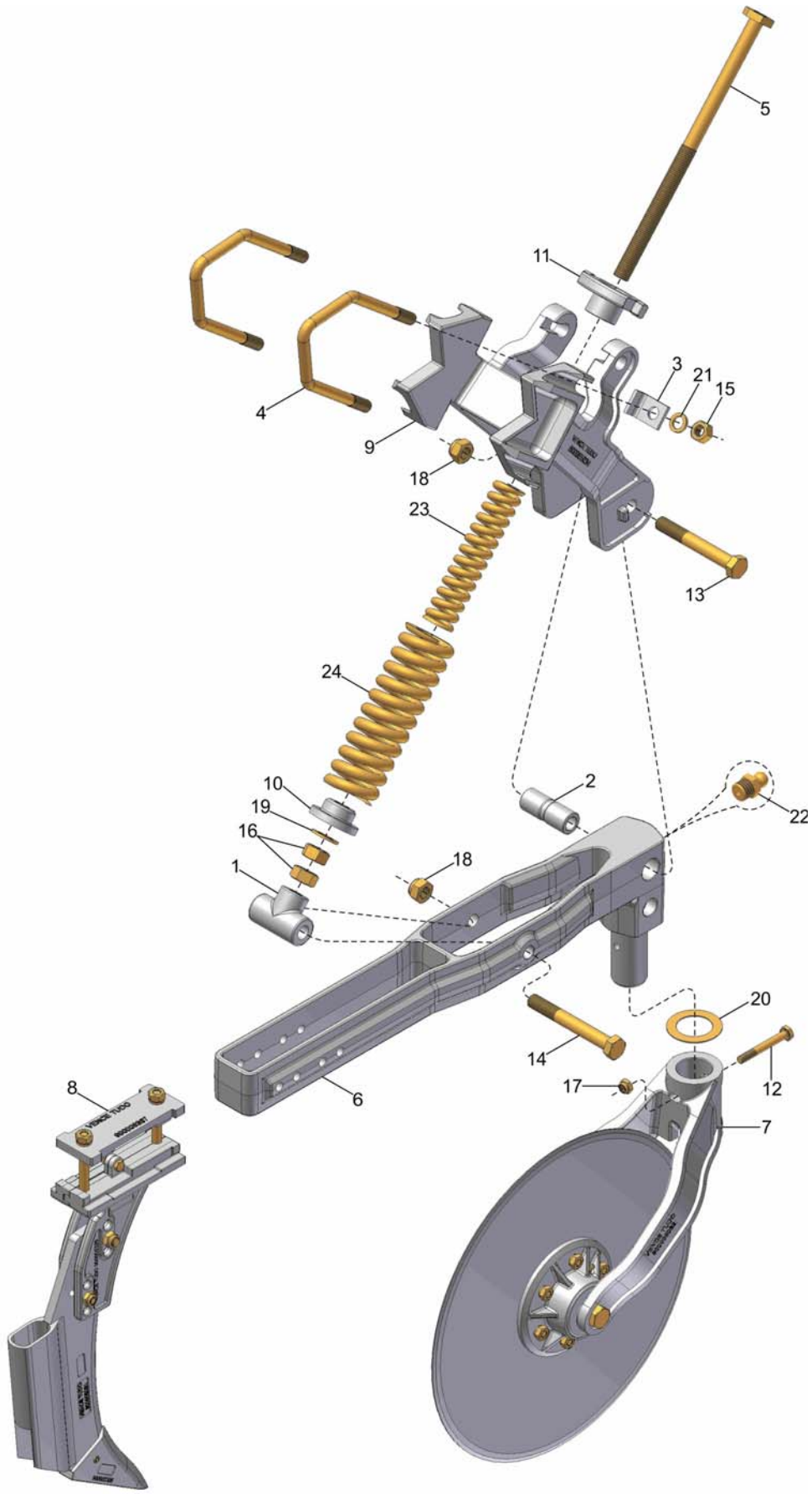

25 { 1, 2, 3, 4, 5, 6, 7, 9, 10, 11, 12, 13, 14, 15, 16, 17, 18, 19, 20, 21, 22, 23, 24 }

VENCE TUDO

CM LÍNEA ABONO MACHETE SEED

REF.	CÓDIGO	DENOMINACIÓN	CANT./ CONJ.
1	200011001	SOPORTE	1
2	200011002	BUJE	1
3	200011003	TRABA	4
4	200011005	ABRAZADERA M16	2
5	200348000	CS ASTA	1
6	200426000	BRAZO	1
7	200013000	CM DISCO DE CORTE 17"	1
7	200389000	CM DISCO DE CORTE 18"	1
7	200349000	CM DISCO DE CORTE 20"	1
8	200622000	CM SURCADOR COMPLETO SEED	1
9	900005034	SOPORTE	1
10	900005072	GUÍA	1
11	900005338	ARTICULADOR	1
12	901312080	TORN. SEXT. M10 x 80 - 8.8	1
13	901328130	TORN. SEXT. M18 x 130 - 8.8	1
14	901328140	TORN. SEXT. M18 x 140 - 8.8	1
15	920001601	TUERCA SEXT. M16	4
16	920002001	TUERCA SEXT. M20	2
17	920111001	TUERCA SEXT. AUTOTRABANTE M10	1
18	920111801	TUERCA SEXT. AUTOTRABANTE M18	2
19	921030020	ARANDELA LISA	1
20	921040033	ARANDELA LISA	1
21	921050016	ARANDELA DE PRESIÓN B16	4
22	924080000	GRASA RECTA M8	1
23	936001011	MUELLE 32.5x196	1
24	936001025	MUELLE	1
25	**200548000**	**CM LÍNEA PULA-PEDRA ABONO DISCO CORTE 17"**	**1**
25	**200549000**	**CM LÍNEA PULA-PEDRA ABONO DISCO CORTE 18"**	**1**
25	**200550000**	**CM LÍNEA PULA-PEDRA ABONO DISCO CORTE 20"**	**1**
*	**200626000**	**CM LÍNEA ABONO MACHETE 17" SEED**	*
*	**200628000**	**CM LÍNEA ABONO MACHETE 18" SEED**	*
*	**200630000**	**CM LÍNEA ABONO MACHETE 20" SEED**	*

VENCE TUDO

CM LÍNEA PULA-PEDRA MACHETE / DISCO TURBO SEED

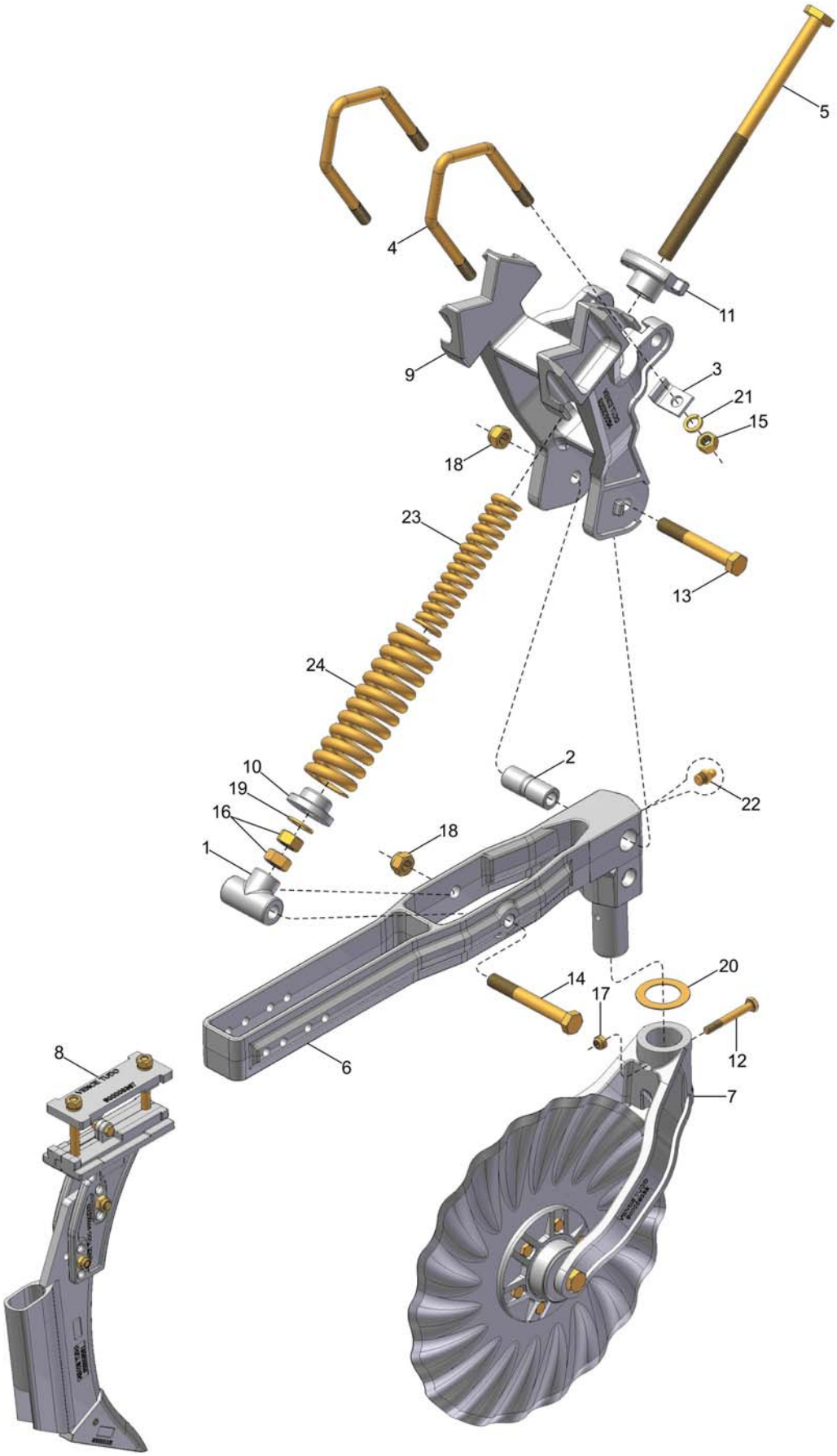

25 { 1, 2, 3, 4, 5, 6, 7, 9, 10, 11, 12, 13, 14, 15, 16, 17, 18, 19, 20, 21, 22, 23, 24 }

VENCE TUDO

CM LÍNEA PULA-PEDRA MACHETE / DISCO TURBO SEED

REF.	CÓDIGO	DENOMINACIÓN	CANT./CONJ.
1	200011001	SOPORTE	1
2	200011002	BUJE	1
3	200011003	TRABA	4
4	200011005	ABRAZADERA M16	2
5	200348000	CS ASTA	1
6	200426000	BRAZO	1
7	200532000	CM SOPORTE DISCO TURBO 17"	1
7	200534000	CM SOPORTE DISCO TURBO 18"	1
8	200622000	CM SURCADOR COMPLETO SEED	1
9	900005034	SOPORTE	1
10	900005072	GUIA	1
11	900005338	ARTICULADOR	1
12	901312080	TORN. SEXT. M10 x 80 - 8.8	1
13	901328130	TORN. SEXT. M18 x 130 - 8.8	1
14	901328140	TORN. SEXT. M18 x 140 - 8.8	1
15	920001601	TUERCA SEXT. M16	4
16	920002001	TUERCA SEXT. M20	2
17	920111001	TUERCA SEXT. AUTOTRABANTE M10	1
18	920111801	TUERCA SEXT. AUTOTRABANTE M18	2
19	921030020	ARANDELA LISA	1
20	921040033	ARANDELA LISA	1
21	921050016	ARANDELA DE PRESIÓN B16	4
22	924080000	GRASA RECTA M8	1
23	936001011	MUELLE 32.5x196	1
24	936001025	MUELLE	1
25	**200551000**	**CM LÍNEA PULA-PEDRA ABONO DISCO TURBO 17"**	**1**
25	**200552000**	**CM LÍNEA PULA-PEDRA ABONO DISCO TURBO 18"**	**1**
*	**200643000**	**CM LÍNEA PULA-PEDRA MACHETE DISCO TURBO 17" SEED**	*
*	**200645000**	**CM LÍNEA PULA-PEDRA MACHETE DISCO TURBO 18" SEED**	*

CM LÍNEA ABONO DISCO / MACHETE SA

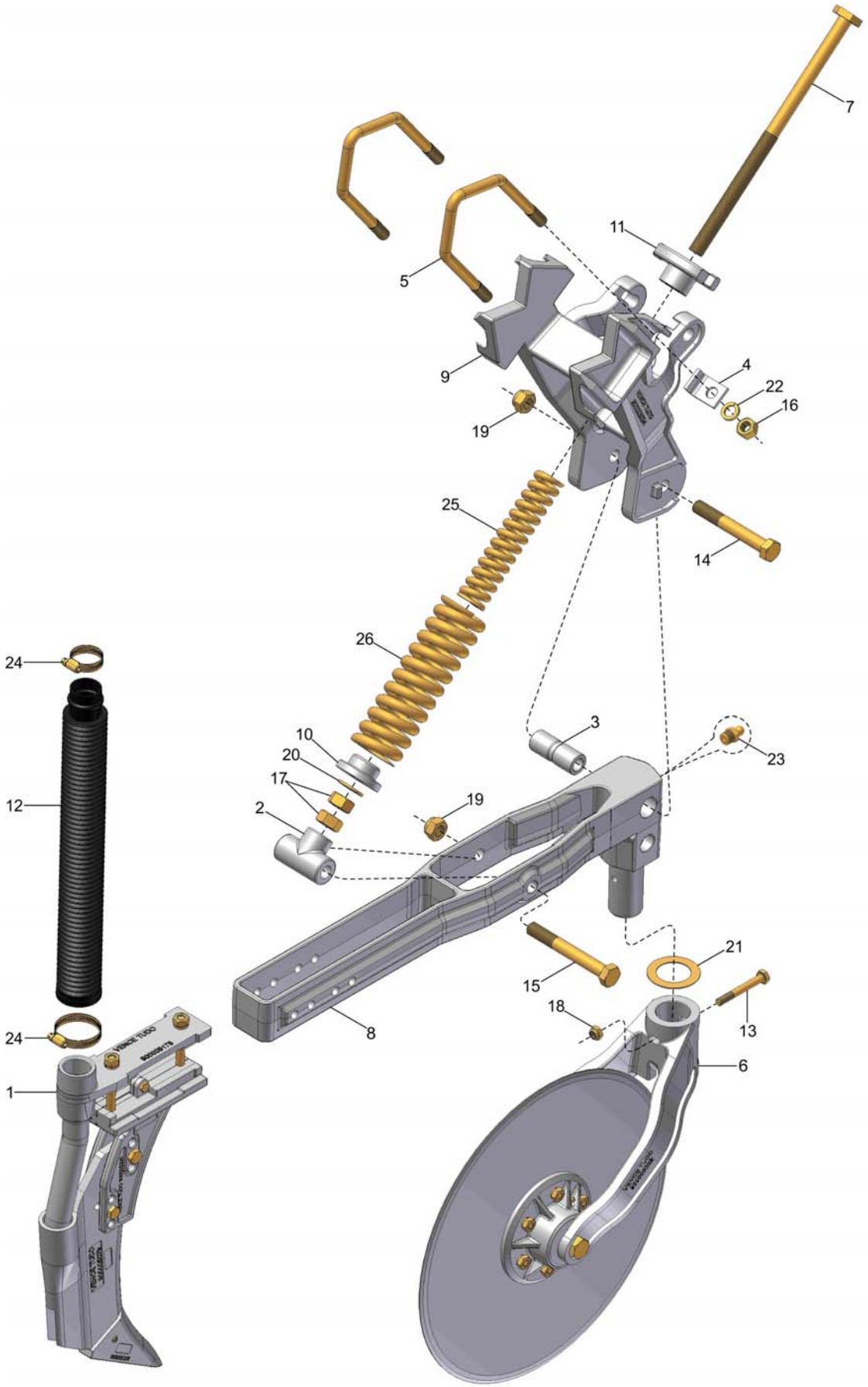

27 { 2, 3, 4, 5, 6, 7, 8, 9, 10, 11, 13, 14, 15, 16, 17, 18, 19, 20, 21, 22, 23, 25, 26 }

VENCE TUDO

CM LÍNEA ABONO DISCO / MACHETE SA

REF.	CÓDIGO	DENOMINACIÓN	CANT./CONJ.
1	020072000	CM SURCADOR COMPLETO	1
2	200011001	SOPORTE	1
3	200011002	BUJE	1
4	200011003	TRABA	4
5	200011005	ABRAZADERA M16	2
6	200013000	CM DISCO DE CORTE 17"	1
6	200389000	CM DISCO DE CORTE 18"	1
7	200348000	CS ASTA	1
8	200426000	BRAZO	1
9	900005034	SOPORTE	1
10	900005072	GUIA	1
11	900005338	ARTICULADOR	1
12	900110034	MANGOTE (BEGEBOR 173)	1
13	901312080	TORN. SEXT. M10 x 80 - 8.8	1
14	901328130	TORN. SEXT. M18 x 130 - 8.8	1
15	901328140	TORN. SEXT. M18 x 140 - 8.8	1
16	920001601	TUERCA SEXT. M16	4
17	920002001	TUERCA SEXT. M20	2
18	920111001	TUERCA SEXT. AUTOTRABANTE M10	1
19	920111801	TUERCA SEXT. AUTOTRABANTE M18	2
20	921030020	ARANDELA LISA	1
21	921040033	ARANDELA LISA	1
22	921050016	ARANDELA DE PRESIÓN B16	4
23	924080000	GRASA RECTA M8	1
24	931020357	ABRAZADERA ROSCA SIN -FÍN 44-57	2
25	936001011	MUELLE 32.5x196	1
26	936001025	MUELLE	1
27	**200548000**	**CM LÍNEA PULA-PEDRA ABONO DISCO CORTE 17"**	**1**
27	**200549000**	**CM LÍNEA PULA-PEDRA ABONO DISCO CORTE 18"**	**1**
*	**200702000**	**CM LÍNEA ABONO DISCO 17"/ MACHETE SA**	*
*	**200703000**	**CM LÍNEA ABONO DISCO 18"/ MACHETE SA**	*

VENCE TUDO

CM LÍNEA ABONO DISCO TURBO / MACHETE SA

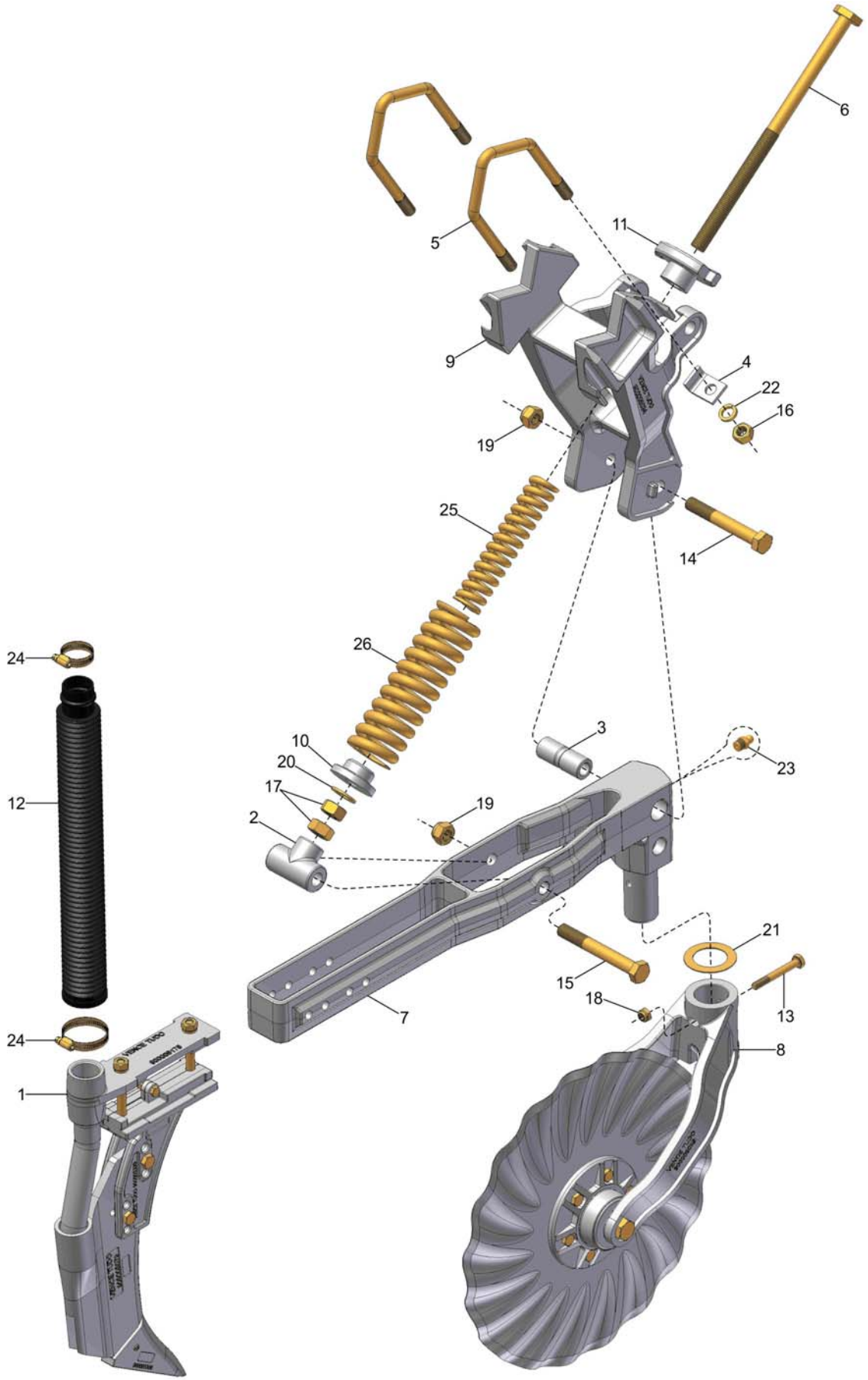

27 { 2, 3, 4, 5, 6, 7, 8, 9, 10, 11, 13, 14, 15, 16, 17, 18, 19, 20, 21, 22, 23, 25, 26 }

VENCE TUDO

CM LÍNEA ABONO DISCO TURBO / MACHETE SA

REF.	CÓDIGO	DENOMINACIÓN	CANT./ CONJ.
1	020072000	CM SURCADOR COMPLETO	1
2	200011001	SOPORTE	1
3	200011002	BUJE	1
4	200011003	TRABA	4
5	200011005	ABRAZADERA M16	2
6	200348000	CS ASTA	1
7	200426000	BRAZO	1
8	200532000	CM SOPORTE DISCO TURBO 17"	1
8	200534000	CM SOPORTE DISCO TURBO 18"	1
9	900005034	SOPORTE	1
10	900005072	GUIA	1
11	900005338	ARTICULADOR	1
12	900110034	MANGUERA (BEGEBOR 173)	1
13	901312080	TORN. SEXT. M10 x 80 - 8.8	1
14	901328130	TORN. SEXT. M18 x 130 - 8.8	1
15	901328140	TORN. SEXT. M18 x 140 - 8.8	1
16	920001601	TUERCA SEXT. M16	4
17	920002001	TUERCA SEXT. M20	2
18	920111001	TUERCA SEXT. AUTOTRABANTE M10	1
19	920111801	TUERCA SEXT. AUTOTRABANTE M18	2
20	921030020	ARANDELA LISA	1
21	921040033	ARANDELA LISA	1
22	921050016	ARANDELA DE PRESIÓN B16	4
23	924080000	GRASA RECTA M8	1
24	931020357	ABRAZADERA ROSCA SIN-FÍN 44-57	2
25	936001011	MUELLE 32.5x196	1
26	936001025	MUELLE	1
27	**200551000**	**CM LÍNEA PULA-PEDRA ABONO DISCO TURBO 17"**	**1**
27	**200552000**	**CM LÍNEA PULA-PEDRA ABONO DISCO TURBO 18"**	**1**
*	**200706000**	**CM LÍNEA ABONO DISCO TURBO 17"/ MACHETE SA**	*
*	**200707000**	**CM LÍNEA ABONO DISCO TURBO 18"/ MACHETE SA**	*

VENCE TUDO

CM LÍNEA SEED ABONO DISCO / MACHETE SA

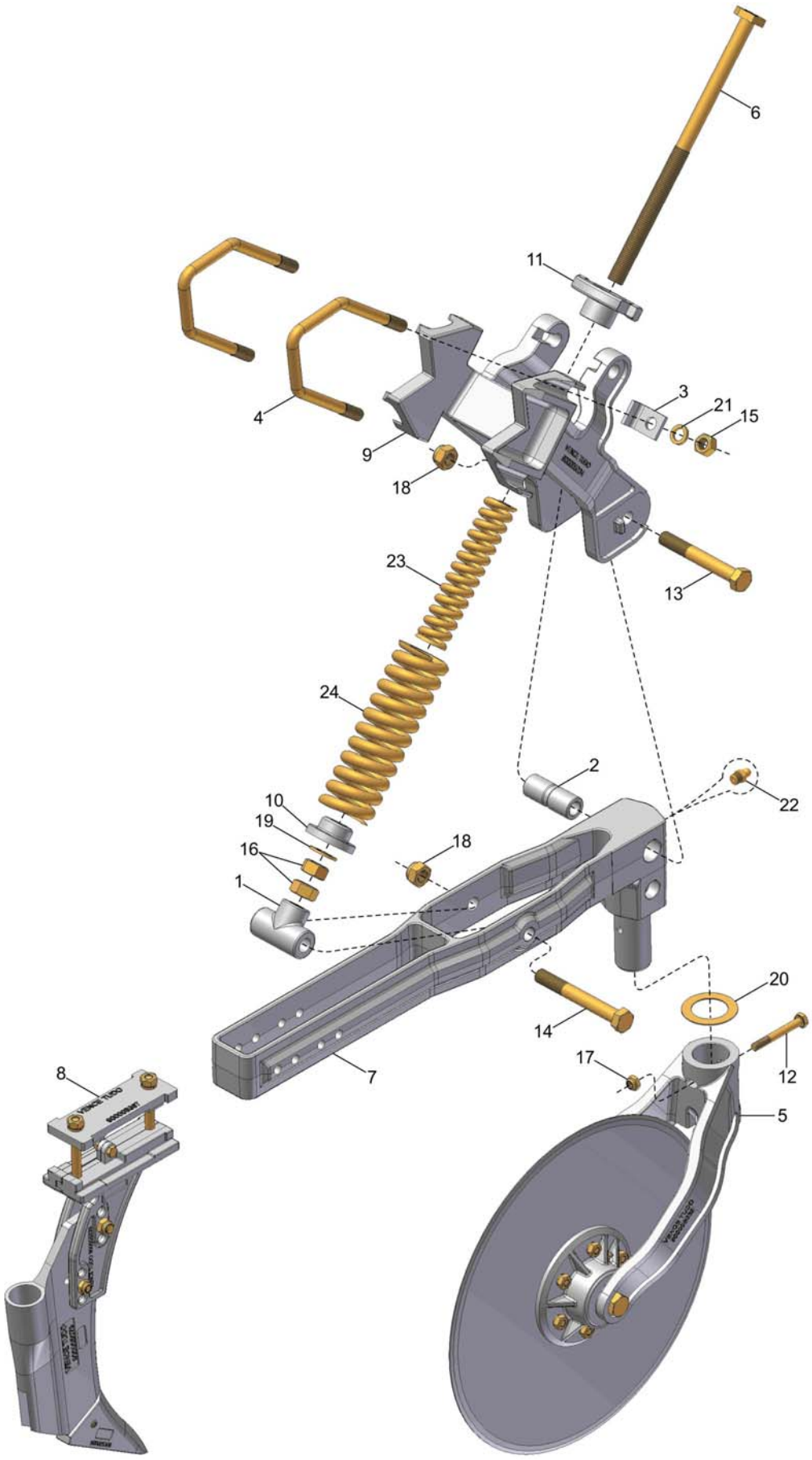

25 { 1, 2, 3, 4, 5, 6, 7, 9, 10, 11, 12, 13, 14, 15, 16, 17, 18, 19, 20, 21, 22, 23, 24 }

VENCE TUDO

CM LÍNEA SEED ABONO DISCO / MACHETE SA

REF.	CÓDIGO	DENOMINACIÓN	CANT./ CONJ.
1	200011001	SOPORTE	1
2	200011002	BUJE	1
3	200011003	TRABA	4
4	200011005	ABRAZADERA M16	2
5	200013000	CM DISCO DE CORTE 17"	1
5	200389000	CM DISCO DE CORTE 18"	1
6	200348000	CS ASTA	1
7	200426000	BRAZO	1
8	200718000	CM SURCADOR SEED COMPLETO (MACHETE SA)	1
9	900005034	SOPORTE	1
10	900005072	GUIA	1
11	900005338	ARTICULADOR	1
12	901312080	TORN. SEXT. M10 x 80 - 8.8	1
13	901328130	TORN. SEXT. M18 x 130 - 8.8	1
14	901328140	TORN. SEXT. M18 x 140 - 8.8	1
15	920001601	TUERCA SEXT. M16	4
16	920002001	TUERCA SEXT. M20	2
17	920111001	TUERCA SEXT. AUTOTRABANTE M10	1
18	920111801	TUERCA SEXT. AUTOTRABANTE M18	2
19	921030020	ARANDELA LISA	1
20	921040033	ARANDELA LISA	1
21	921050016	ARANDELA DE PRESSÃO B16	4
22	924080000	GRASA RECTA M8	1
23	936001011	MUELLE 32.5x196	1
24	936001025	MUELLE	1
25	**200548000**	**CM LÍNEA PULA-PEDRA ABONO DISCO CORTE 17"**	**1**
25	**200549000**	**CM LÍNEA PULA-PEDRA ABONO DISCO CORTE 18"**	**1**
*	**200710000**	**CM LÍNEA SEED ABONO DISCO 17"/ MACHETE SA**	*
*	**200711000**	**CM LÍNEA SEED ABONO DISCO 18"/ MACHETE SA**	*

VENCE TUDO

CM LÍNEA SEED ABONO DISCO TURBO / MACHETE SA

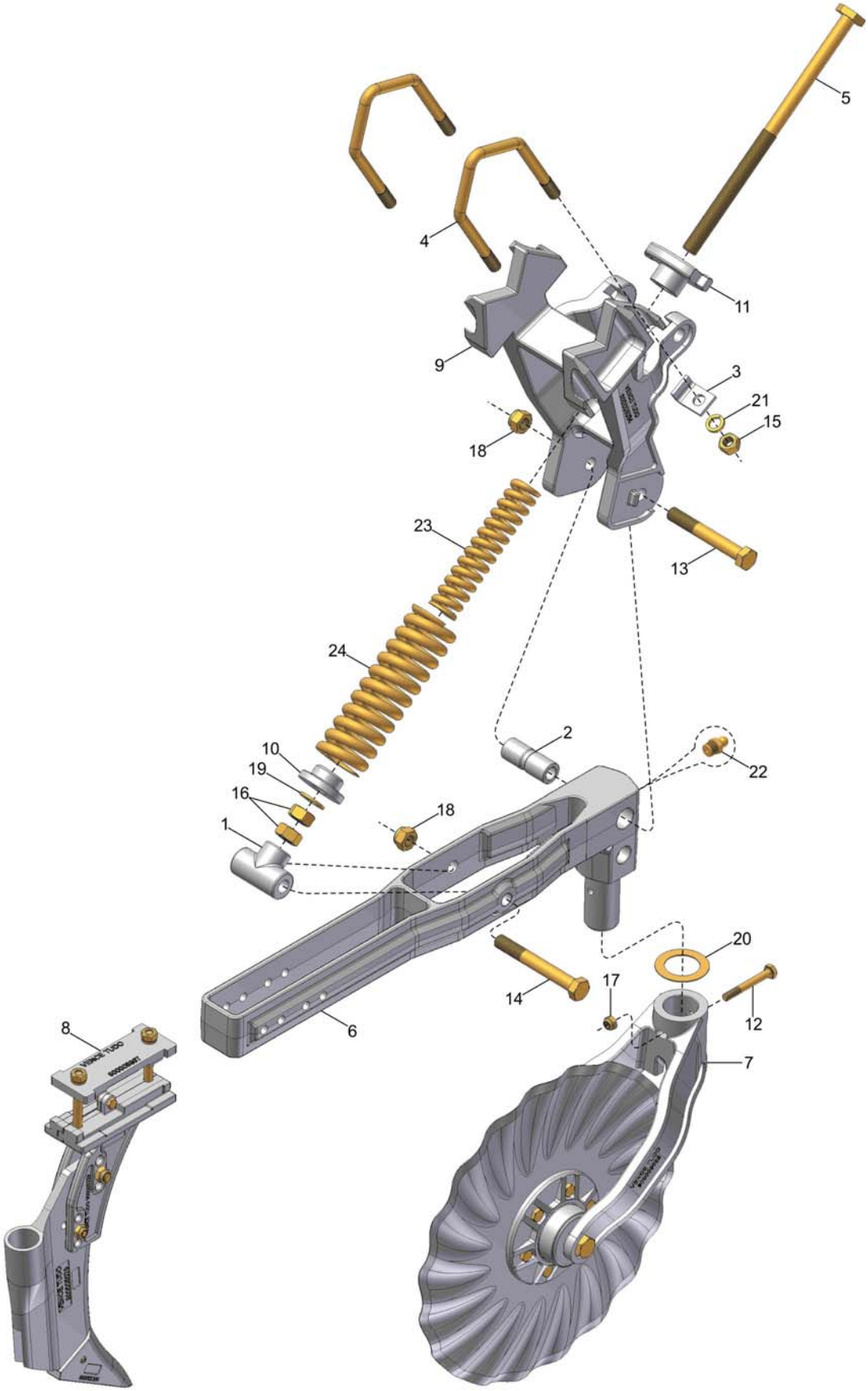

25 { 1, 2, 3, 4, 5, 6, 7, 9, 10, 11, 12, 13, 14, 15, 16, 17, 18, 19, 20, 21, 22, 23, 24 }

VENCE TUDO

CM LÍNE SEED ABONO DISCO TURBO / MACHETE SA

REF.	CÓDIGO	DENOMINACIÓN	CANT./ CONJ.
1	200011001	SOPORTE	1
2	200011002	BUJE	1
3	200011003	TRABA	4
4	200011005	ABRAZADERA M16	2
5	200348000	CS ASTA	1
6	200426000	BRAZO	1
7	200532000	CM SOPORTE DISCO TURBO 17"	1
7	200534000	CM SOPORTE DISCO TURBO 18"	1
8	200718000	CM SURCADOR SEED COMPLETO (MACHETE SA)	1
9	900005034	SOPORTE	1
10	900005072	GUIA	1
11	900005338	ARTICULADOR	1
12	901312080	TORN. SEXT. M10 x 80 - 8.8	1
13	901328130	TORN. SEXT. M18 x 130 - 8.8	1
14	901328140	TORN. SEXT. M18 x 140 - 8.8	1
15	920001601	TUERCA SEXT. M16	4
16	920002001	TUERCA SEXT. M20	2
17	920111001	TUERCA SEXT. AUTOTRABANTE M10	1
18	920111801	TUERCA SEXT. AUTOTRABANTE M18	2
19	921030020	ARANDELA LISA	1
20	921040033	ARANDELA LISA	1
21	921050016	ARANDELA DE PRESIÓN B16	4
22	924080000	GRASA RECTA M8	1
23	936001011	MUELLE 32.5x196	1
24	936001025	MUELLE 32.5x196	1
25	**200551000**	**CM LÍNEA PULA-PEDRA ABONO DISCO TURBO 17"**	**1**
25	**200552000**	**CM LÍNEA PULA-PEDRA ABONO DISCO TURBO 18"**	**1**
*	**200714000**	**CM LÍNEA SEED ABONO DISCO TURBO 17"/ MACHETE SA**	*
*	**200715000**	**CM LÍNEA SEED ABONO DISCO TURBO 18"/ MACHETE SA**	*

VENCE TUDO

CM LÍNEA INDEPEN. ABONO MACHETE

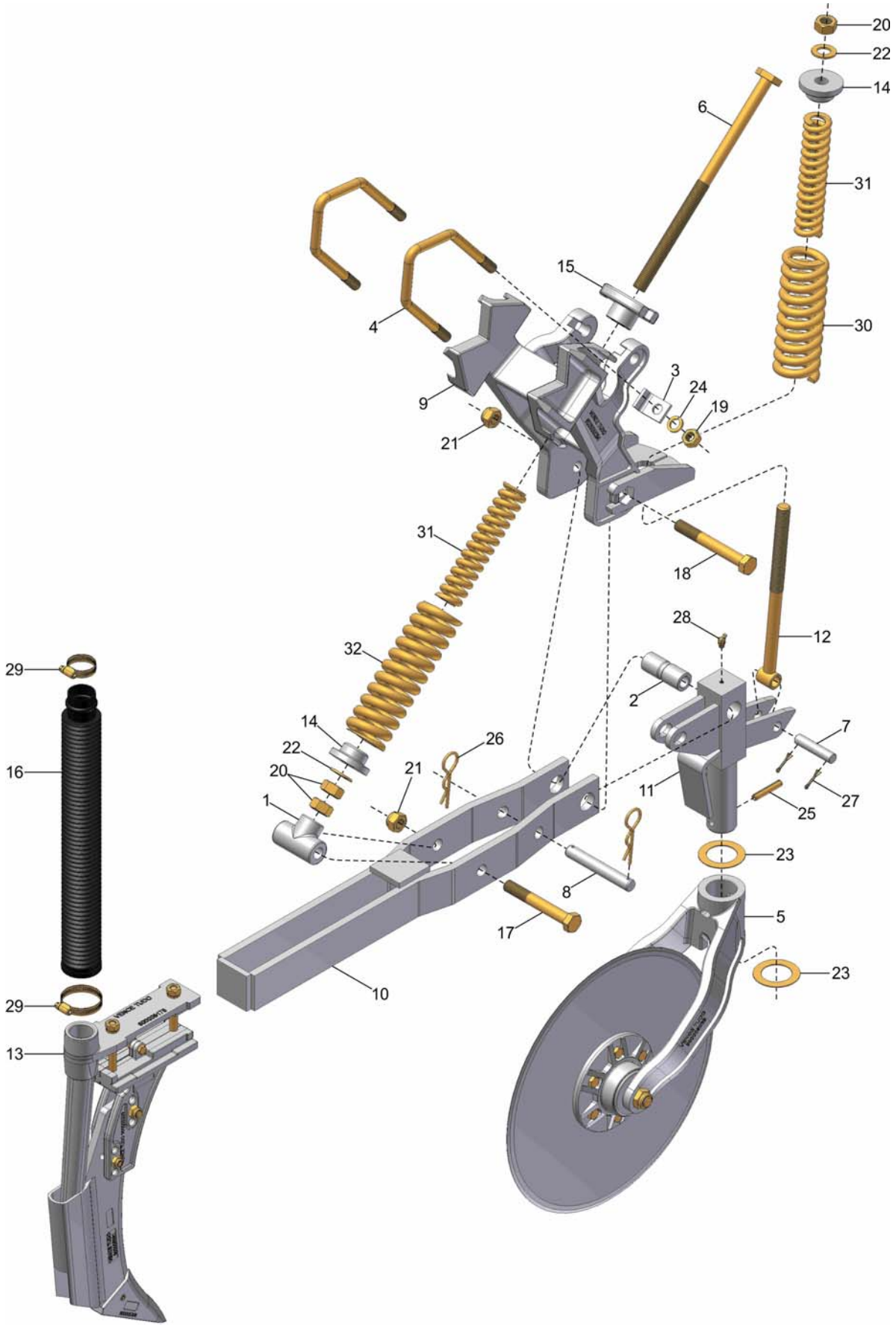

33 { 1, 2, 3, 4, 5, 6, 7, 8, 9, 10, 11, 12, 14, 15, 17, 18, 19, 20, 21, 22, 23, 24, 25, 26, 27, 28, 30, 31, 32 }

VENCE TUDO

CM LÍNEA INDEPEN. ABONO MACHETE

REF.	CÓDIGO	DENOMINACIÓN	CANT./ CONJ.
1	200011001	SOPORTE	1
2	200011002	BUJE	1
3	200011003	TRABA	4
4	200011005	ABRAZADERA M16	2
5	200013000	CM DISCO DE CORTE 17"	1
5	200389000	CM DISCO DE CORTE 18"	1
6	200348000	CS ASTA	1
7	200435001	PINO	1
8	200435002	PINO	1
9	200436000	CS SOPORTE LÍNEA INDEPEN.	1
10	200437000	CS BRAZO LÍNEA INDEPEN.	1
11	200438000	CS EJE LÍNEA INDEPEN.	1
12	200439000	CS VARILLA LÍNEA INDEPEN.	1
13	301089000	CM SURCADOR COMPLETO	1
14	900005072	GUIA	2
15	900005338	ARTICULADOR	1
16	900110034	MANGUERA (BEGEBOR 173)	1
17	901328130	TORN. SEXT. M18 x 130 - 8.8	1
18	901328140	TORN. SEXT. M18 x 140 - 8.8	1
19	920001601	TUERCA SEXT. M16	4
20	920002001	TUERCA SEXT. M20	3
21	920111801	TUERCA SEXT. AUTOTRABANTE M18	2
22	921030020	ARANDELA LISA	2
23	921040033	ARANDELA LISA	2
24	921050016	ARANDELA DE PRESIÓN B16	4
25	922013040	PINO ELÁSTICO 10x55	1
26	922051848	PINO TRABA R 4.0x75	2
27	922171228	CONTRAPINO 3x30	2
28	924084500	GRASA 45° M8	1
29	931020357	ABRAZADERA ROSCA SIN-FÍN 44-57	2
30	936001005	MUELLE 57x230	1
31	936001011	MUELLE 32.5x196	2
32	936001025	MUELLE	1
33	**200553000**	**CM LÍNEA INDEPEN. ABONO DISCO CORTE 17"**	**1**
33	**200554000**	**CM LÍNEA INDEPEN. ABONO DISCO CORTE 18"**	**1**
*	**200435000**	**CM LÍNEA INDEPEN. ABONO MACHETE 17"**	*
*	**200441000**	**CM LÍNEA INDEPEN. ABONO MACHETE 18"**	*

VENCE TUDO

CM LÍNEA INDEPEN. ABONO MACHETE DISCO TURBO

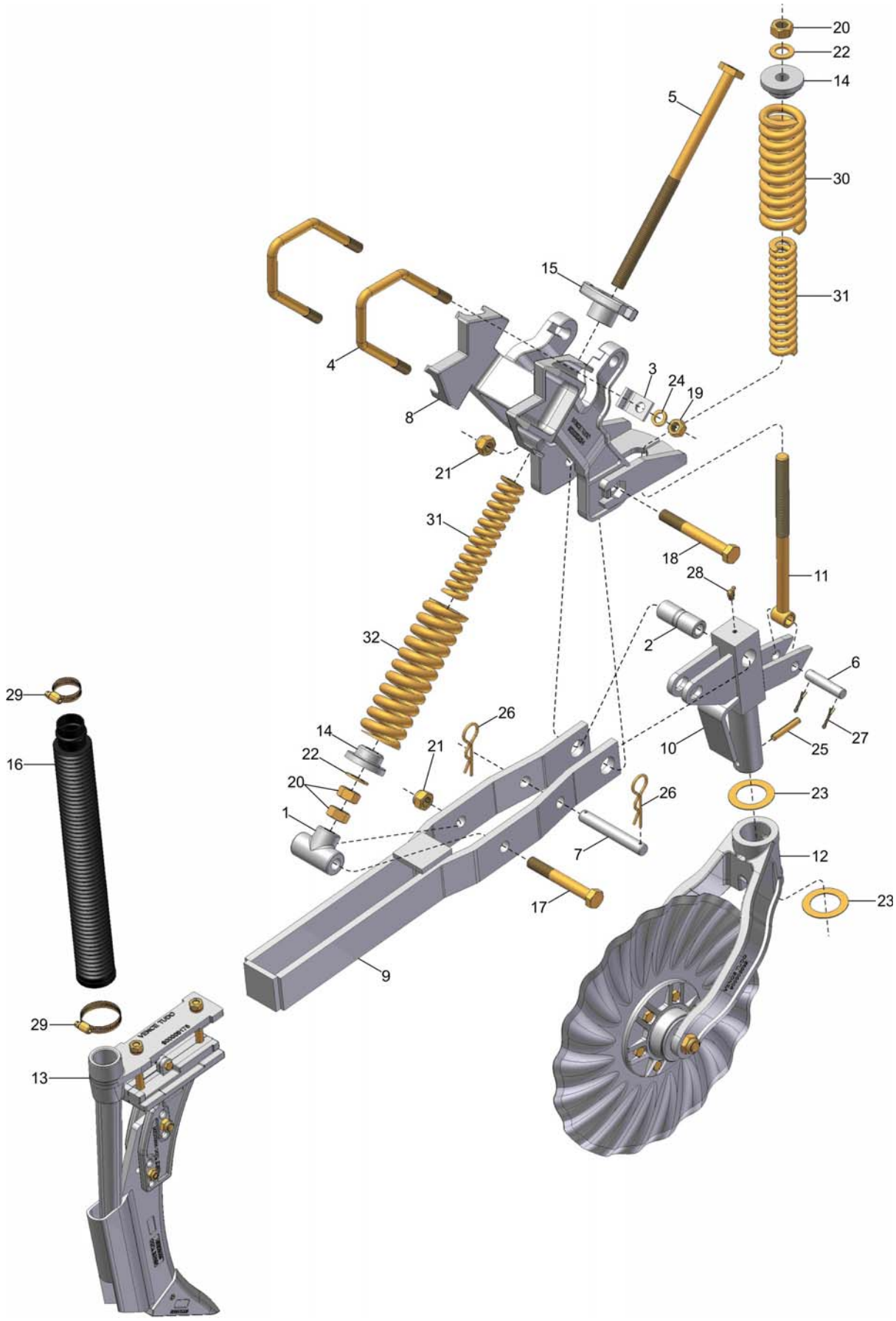

33 { 1, 2, 3, 4, 5, 6, 7, 8, 9, 10, 11, 12, 14, 15, 17, 18, 19, 20, 21, 22, 23, 24, 25, 26, 27, 28, 30, 31, 32 }

VENCE TUDO

CM LÍNEA INDEPEN. ABONO MACHETE DISCO TURBO

REF.	CÓDIGO	DENOMINACIÓN	CANT./ CONJ.
1	200011001	SOPORTE	1
2	200011002	BUJE	1
3	200011003	TRABA	4
4	200011005	ABRAZADERA M16	2
5	200348000	CS ASTA	1
6	200435001	PINO	1
7	200435002	PINO	1
8	200436000	CS SOPORTE LÍNEA INDEPEN.	1
9	200437000	CS BRAZO LÍNEA INDEPEN.	1
10	200438000	CS EJE LÍNEA INDEPEN.	1
11	200439000	CS VARILLA LÍNEA INDEPEN.	1
12	200532000	CM SOPORTE DISCO TURBO 17"	1
12	200534000	CM SOPORTE DISCO TURBO 18"	1
13	301089000	CM SURCADOR COMPLETO	1
14	900005072	GUIA	2
15	900005338	ARTICULADOR	1
16	900110034	MANGUERA (BEGEBOR 173)	1
17	901328130	TORN. SEXT. M18 x 130 - 8.8	1
18	901328140	TORN. SEXT. M18 x 140 - 8.8	1
19	920001601	TUERCA SEXT. M16	4
20	920002001	TUERCA SEXT. M20	3
21	920111801	TUERCA SEXT. AUTOTRABANTE M18	2
22	921030020	ARANDELA LISA	2
23	921040033	ARANDELA LISA	2
24	921050016	ARANDELA DE PRESIÓN B16	4
25	922013040	PINO ELÁSTICO 10x55	1
26	922051848	PINO TRABA R 4.0x75	2
27	922171228	CONTRAPINO 3x30	2
28	924084500	GRASA 45° M8	1
29	931020357	ABRAZADERA ROSCA SIN-FÍN 44-57	2
30	936001005	MUELLE 57x230	1
31	936001011	MUELLE 32.5x196	2
32	936001025	MUELLE	1
33	**200555000**	**CM LÍNEA INDEPEN. ABONO DISCO TURBO 17"**	**1**
33	**200556000**	**CM LÍNEA INDEPEN. ABONO DISCO TURBO 18"**	**1**
*	**200544000**	**CM LÍNEA INDEPEN. ABONO MACHETE DISCO TURBO 17"**	*
*	**200546000**	**CM LÍNEA INDEPEN. ABONO MACHETE DISCO TURBO 18"**	*

VENCE TUDO

CM LÍNEA INDEPEN. ABONO MACHETE SEED

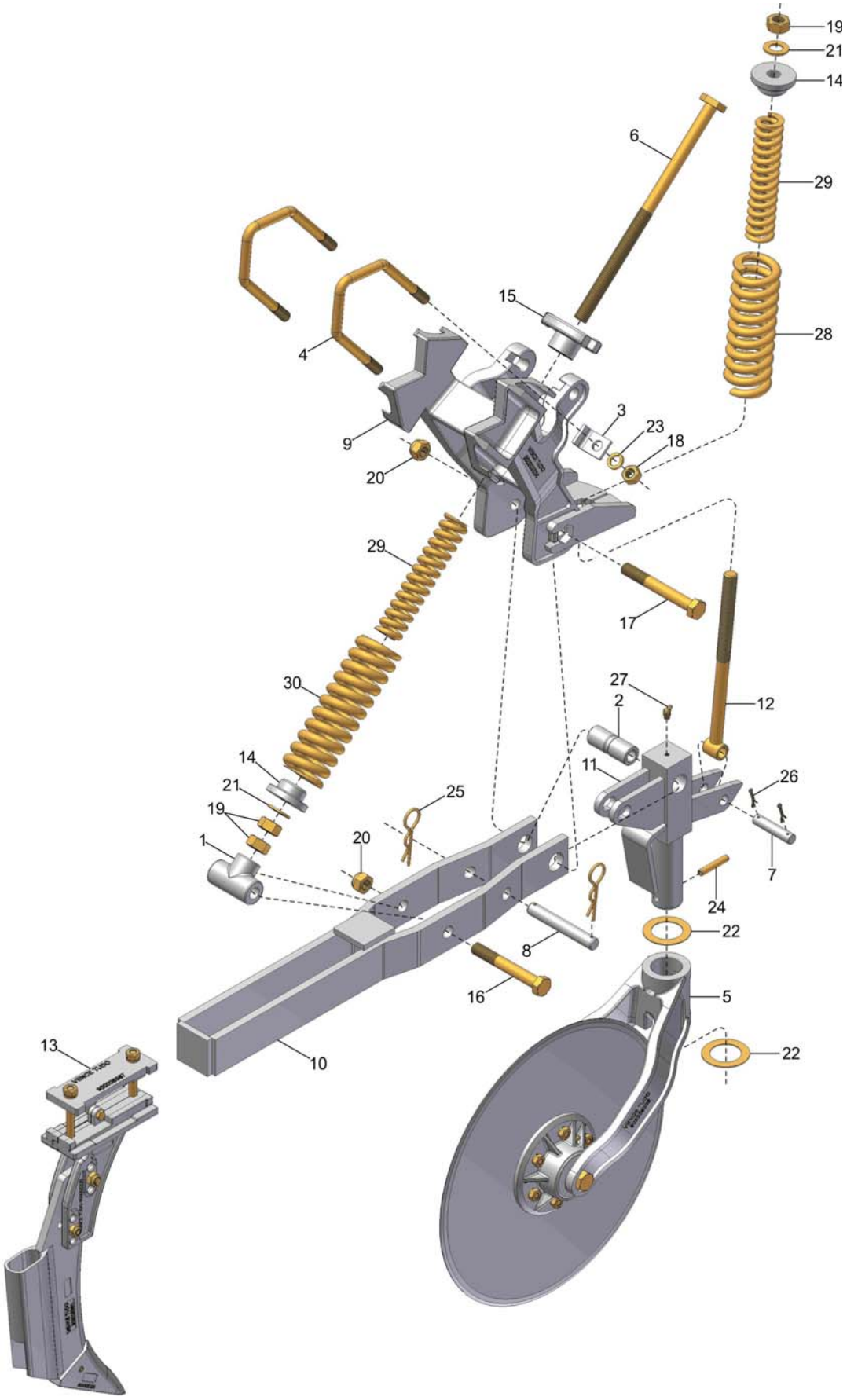

31 { 1, 2, 3, 4, 5, 6, 7, 8, 9, 10, 11, 12, 14, 15, 16, 17, 18, 19, 20, 21, 22, 23, 24, 25, 26, 27, 28, 29, 30 }

VENCE TUDO

CM LÍNEA INDEPEN. ABONO MACHETE SEED

REF.	CÓDIGO	DENOMINACIÓN	CANT./ CONJ.
1	200011001	SOPORTE	1
2	200011002	BUJE	1
3	200011003	TRABA	4
4	200011005	ABRAZADERA M16	2
5	200013000	CM DISCO DE CORTE 17"	1
5	200389000	CM DISCO DE CORTE 18"	1
6	200348000	CS ASTA	1
7	200435001	PINO	1
8	200435002	PINO	1
9	200436000	CS SOPORTE LÍNEA INDEPEN.	1
10	200437000	CS BRAZO LÍNEA INDEPEN.	1
11	200438000	CS EJE LÍNEA INDEPEN.	1
12	200439000	CS VARILLA LÍNEA INDEPEN.	1
13	200622000	CM SURCADOR COMPLETO SEED	1
14	900005072	GUIA	2
15	900005338	ARTICULADOR	1
16	901328130	TORN. SEXT. M18 x 130 - 8.8	1
17	901328140	TORN. SEXT. M18 x 140 - 8.8	1
18	920001601	TUERCA SEXT. M16	4
19	920002001	TUERCA SEXT. M20	3
20	920111801	TUERCA SEXT. AUTOTRABANTE M18	2
21	921030020	ARANDELA LISA	2
22	921040033	ARANDELA LISA	2
23	921050016	ARANDELA DE PRESIÓN B16	4
24	922013040	PINO ELÁSTICO 10x55	1
25	922051848	PINO TRABA R 4.0x75	2
26	922171228	CONTRAPINO 3x30	2
27	924084500	GRASA 45° M8	1
28	936001005	MUELLE 57x230	1
29	936001011	MUELLE 32.5x196	2
30	936001025	MUELLE	1
31	**200553000**	**CM LÍNEA INDEPEN. ABONO DISCO CORTE 17"**	**1**
31	**200554000**	**CM LÍNEA INDEPEN. ABONO DISCO CORTE 18"**	**1**
*	**200632000**	**CM LÍNEA INDEPEN. ABONO MACHETE 17" SEED**	*
*	**200634000**	**CM LÍNEA INDEPEN. ABONO MACHETE 18" SEED**	*

VENCE TUDO

CM LÍNEA INDEPEN. MACHETE / DISCO TURBO SEED

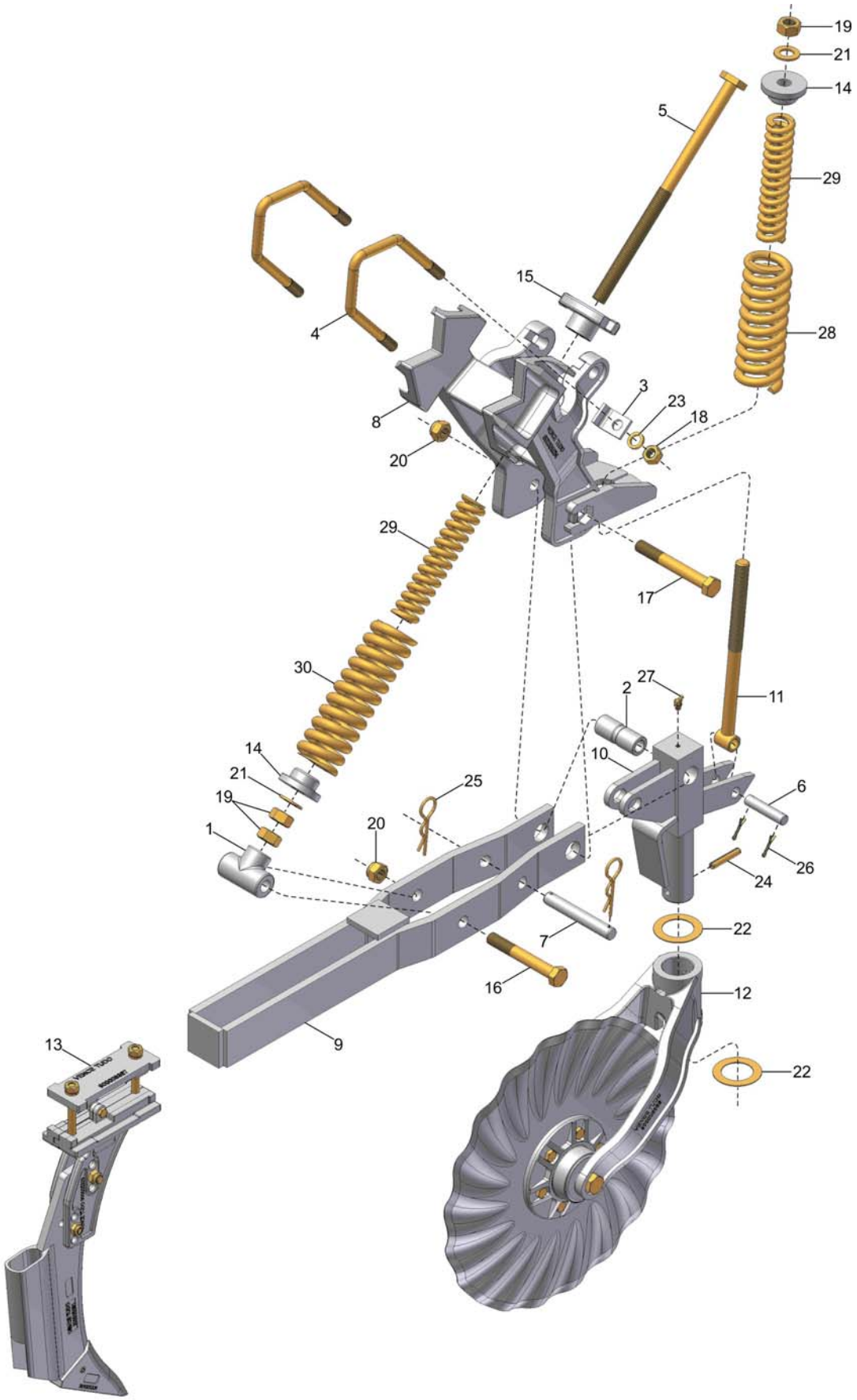

31 { 1, 2, 3, 4, 5, 6, 7, 8, 9, 10, 11, 12, 14, 15, 16, 17, 18, 19, 20, 21, 22, 23, 24, 25, 26, 27, 28, 29, 30 }

VENCE TUDO

CM LÍNEA INDEPEN. MACHETE/ DISCO TURBO SEED

REF.	CÓDIGO	DENOMINACIÓN	CANT./ CONJ.
1	200011001	SOPORTE	1
2	200011002	BUJE	1
3	200011003	TRABA	4
4	200011005	ABRAZADERA M16	2
5	200348000	CS ASTA	1
6	200435001	PINO	1
7	200435002	PINO	1
8	200436000	CS SOPORTE LÍNEA INDEPEN.	1
9	200437000	CS BRAZO LÍNEA INDEPEN.	1
10	200438000	CS EJE LÍNEA INDEPEN.	1
11	200439000	CS VARILLA LÍNEA INDEPEN.	1
12	200532000	CM SOPORTE DISCO TURBO 17"	1
12	200534000	CM SOPORTE DISCO TURBO 18"	1
13	200622000	CM SURCADOR COMPLETO SEED	1
14	900005072	GUIA	2
15	900005338	ARTICULADOR	1
16	901328130	TORN. SEXT. M18 x 130 - 8.8	1
17	901328140	TORN. SEXT. M18 x 140 - 8.8	1
18	920001601	TUERCA SEXT. M16	4
19	920002001	TUERCA SEXT. M20	3
20	920111801	TUERCA SEXT. AUTOTRABANTE M18	2
21	921030020	ARANDELA LISA	2
22	921040033	ARANDELA LISA	2
23	921050016	ARANDELA DE PRESIÓN B16	4
24	922013040	PINO ELÁSTICO 10x55	1
25	922051848	PINO TRABA R 4.0x75	2
26	922171228	CONTRAPINO 3x30	2
27	924084500	GRASA 45° M8	1
28	936001005	MUELLE 57x230	1
29	936001011	MUELLE 32.5x196	2
30	936001025	MUELLE	1
31	**200555000**	**CM LÍNEA INDEPEN. ABONO DISCO TURBO 17"**	**1**
31	**200556000**	**CM LÍNEA INDEPEN. ABONO DISCO TURBO 18"**	**1**
*	**200639000**	**CM LÍNEA INDEPEN. MACHETE DISCO TURBO 17" SEED**	*
*	**200641000**	**CM LÍNEA INDEPEN. MACHETE DISCO TURBO 18" SEED**	*

VENCE TUDO

CM LÍNEA INDEPEN. ABONO DISCO / MACHETE SA

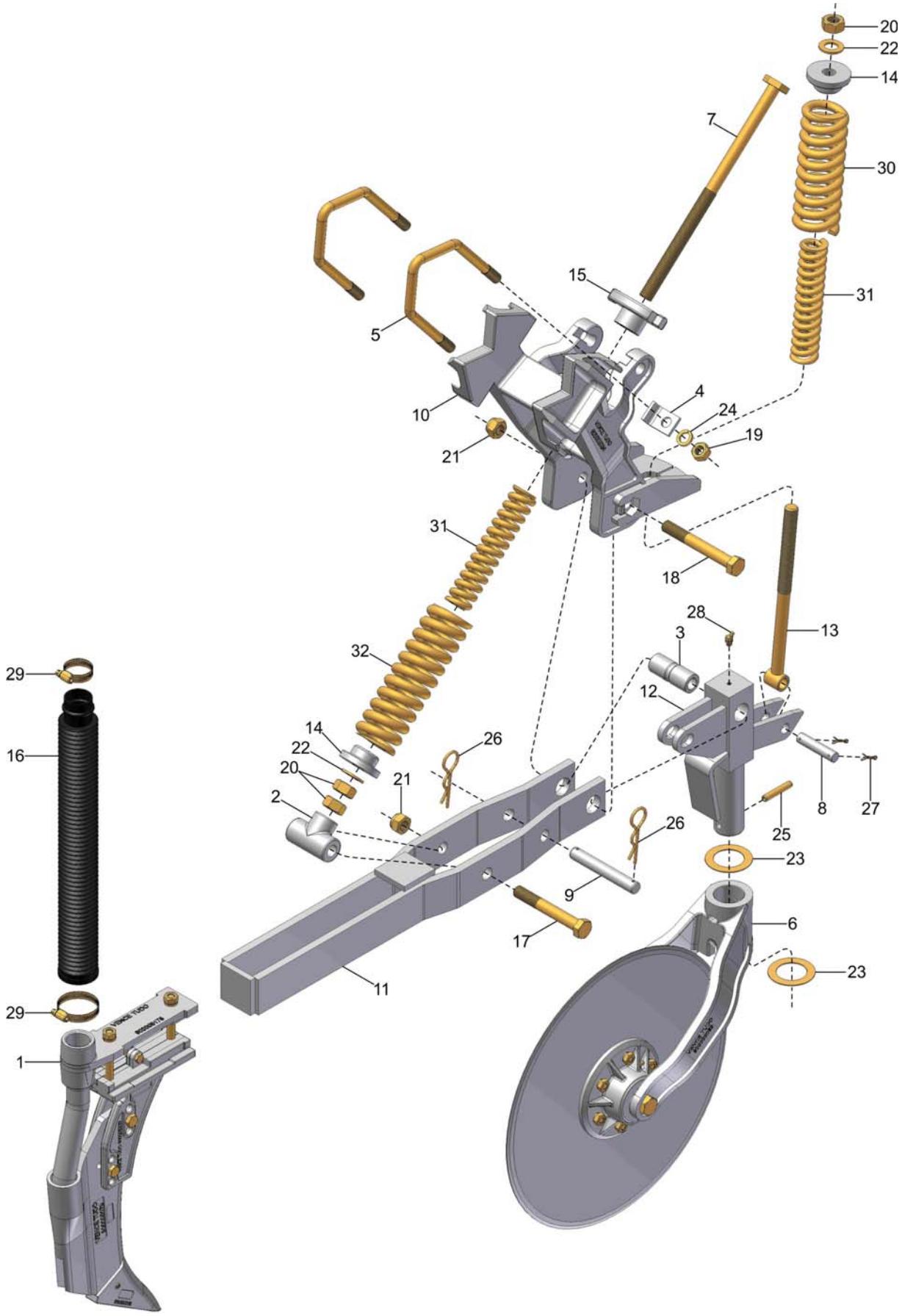

33 { 2, 3, 4, 5, 6, 7, 8, 9, 10, 11, 12, 13, 14, 15, 17, 18, 19, 20, 21, 22, 23, 24, 25, 26, 27, 28, 30, 31, 32 }

VENCE TUDO

CM LÍNEA INDEPEN. ABONO DISCO / MACHETE SA

REF.	CÓDIGO	DENOMINACIÓN	CANT./ CONJ.
1	020072000	CM SURCADOR COMPLETO	1
2	200011001	SOPORTE	1
3	200011002	BUJE	1
4	200011003	TRABA	4
5	200011005	ABRAZADERA M16	2
6	200013000	CM DISCO DE CORTE 17"	1
6	200389000	CM DISCO DE CORTE 18"	1
7	200348000	CS ASTA	1
8	200435001	PINO	1
9	200435002	PINO	1
10	200436000	CS SOPORTE LÍNEA INDEPEN.	1
11	200437000	CS BRAZO LÍNEA INDEPEN.	1
12	200438000	CS EJE LÍNEA INDEPEN.	1
13	200439000	CS VARILLA LÍNEA INDEPEN.	1
14	900005072	GUIA	2
15	900005338	ARTICULADOR	1
16	900110034	MANGUERA (BEGEBOR 173)	1
17	901328130	TORN. SEXT. M18 x 130 - 8.8	1
18	901328140	TORN. SEXT. M18 x 140 - 8.8	1
19	920001601	TUERCA SEXT. M16	4
20	920002001	TUERCA SEXT. M20	3
21	920111801	TUERCA SEXT. AUTOTRABANTE M18	2
22	921030020	ARANDELA LISA	2
23	921040033	ARANDELA LISA	2
24	921050016	ARANDELA DE PRESIÓN B16	4
25	922013040	PINO ELÁSTICO 10x55	1
26	922051848	PINO TRABA R 4.0x75	2
27	922171228	CONTRAPINO 3x30	2
28	924084500	GRASA 45° M8	1
29	931020357	ABRAZADERA ROSCA SIN-FÍN 44-57	2
30	936001005	MUELLE 57x230	1
31	936001011	MUELLE 32.5x196	2
32	936001025	MUELLE	1
33	**200553000**	**CM LÍNEA INDEPEN. ABONO DISCO CORTE 17"**	**1**
33	**200554000**	**CM LÍNEA INDEPEN. ABONO DISCO CORTE 18"**	**1**
*	**200704000**	**CM LÍNEA INDEPEN. ABONO DISCO 17"/ MACHETE SA**	*
*	**200705000**	**CM LÍNEA INDEPEN. ABONO DISCO 18"/ MACHETE SA**	*

VENCE TUDO

CM LÍNEA INDEPEN. ABONO DISCO TURBO / MACHETE SA

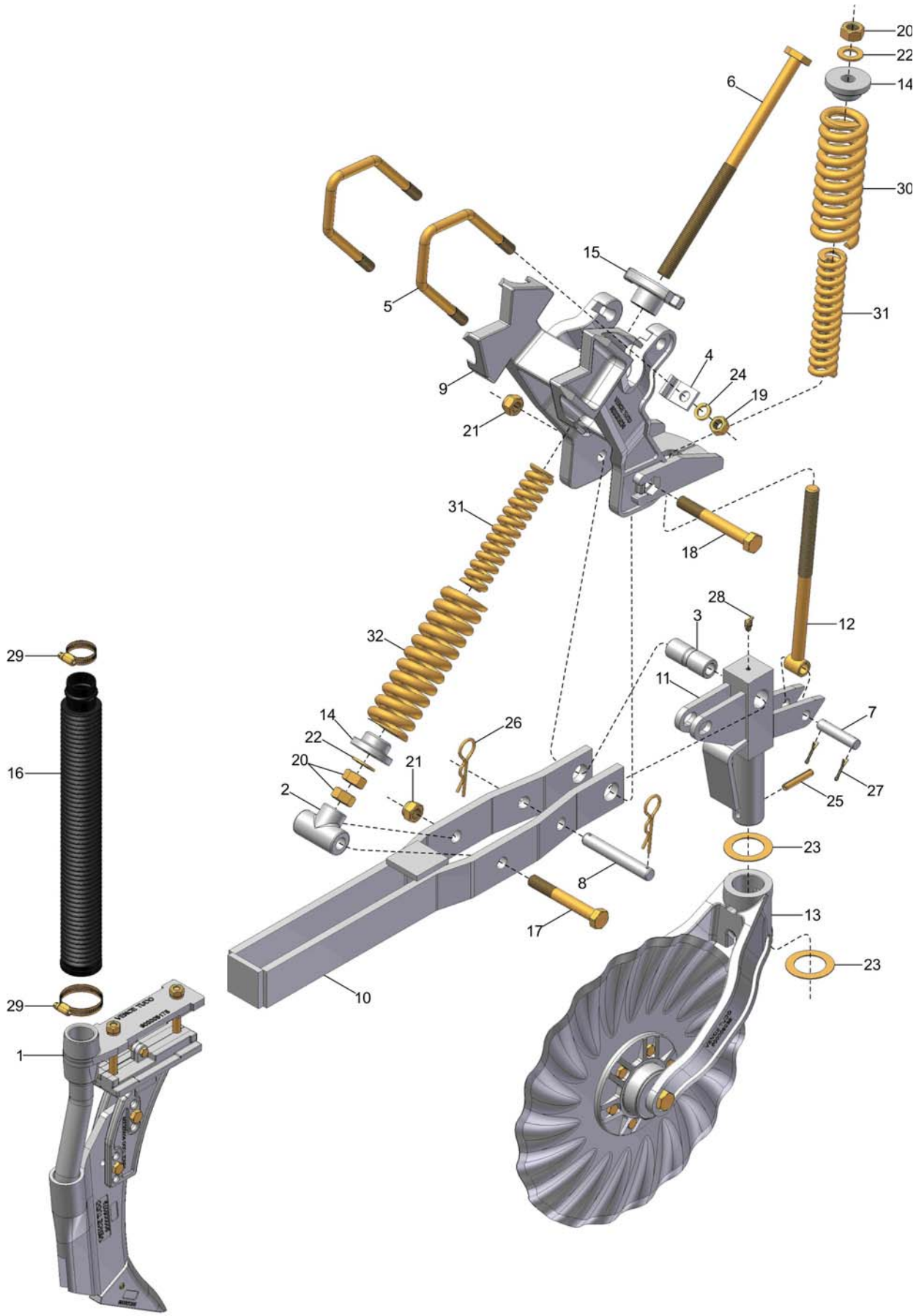

33 { 2, 3, 4, 5, 6, 7, 8, 9, 10, 11, 12, 13, 14, 15, 17, 18, 19, 20, 21, 22, 23, 24, 25, 26, 27, 28, 30, 31, 32 }

VENCE TUDO

CM LÍNEA INDEPEN. ABONO DISCO TURBO / MACHETE SA

REF.	CÓDIGO	DENOMINACIÓN	CANT./ CONJ.
1	020072000	CM SURCADOR COMPLETO	1
2	200011001	SOPORTE	1
3	200011002	BUJE	1
4	200011003	TRABA	4
5	200011005	ABRAZADERA M16	2
6	200348000	CS ASTA	1
7	200435001	PINO	1
8	200435002	PINO	1
9	200436000	CS SOPORTE LÍNEA INDEPEN.	1
10	200437000	CS BRAZO LÍNEA INDEPEN.	1
11	200438000	CS EJE LÍNEA INDEPEN.	1
12	200439000	CS VARILLA LÍNEA INDEPEN.	1
13	200532000	CM SOPORTE DISCO TURBO 17"	1
13	200534000	CM SOPORTE DISCO TURBO 18"	1
14	900005072	GUIA	2
15	900005338	ARTICULADOR	1
16	900110034	MANGUERA (BEGEBOR 173)	1
17	901328130	TORN. SEXT. M18 x 130 - 8.8	1
18	901328140	TORN. SEXT. M18 x 140 - 8.8	1
19	920001601	TUERCA SEXT. M16	4
20	920002001	TUERCA SEXT. M20	3
21	920111801	TUERCA SEXT. AUTOTRABANTE M18	2
22	921030020	ARANDELA LISA	2
23	921040033	ARANDELA LISA	2
24	921050016	ARANDELA DE PRESIÓN B16	4
25	922013040	PINO ELÁSTICO 10x55	1
26	922051848	PINO TRABA R 4.0x75	2
27	922171228	CONTRAPINO 3x30	2
28	924084500	GRASA 45° M8	1
29	931020357	ABRAZADERA ROSCA SIN-FÍN 44-57	2
30	936001005	MUELLE 57x230	1
31	936001011	MUELLE 32.5x196	2
32	936001025	MUELLE	1
33	**200555000**	**CM LÍNEA INDEPEN. ABONO DISCO TURBO 17"**	**1**
33	**200556000**	**CM LÍNEA INDEPEN. ABONO DISCO TURBO 18"**	**1**
*	**200708000**	**CM LÍNEA INDEPEN. ABONO DISCO TURBO 17"/ MACHETE SA**	*
*	**200709000**	**CM LÍNEA INDEPEN. ABONO DISCO TURBO 18"/ MACHETE SA**	*

VENCE TUDO

CM LÍNEA SEED INDEP. ABONO DISCO / MACHETE SA

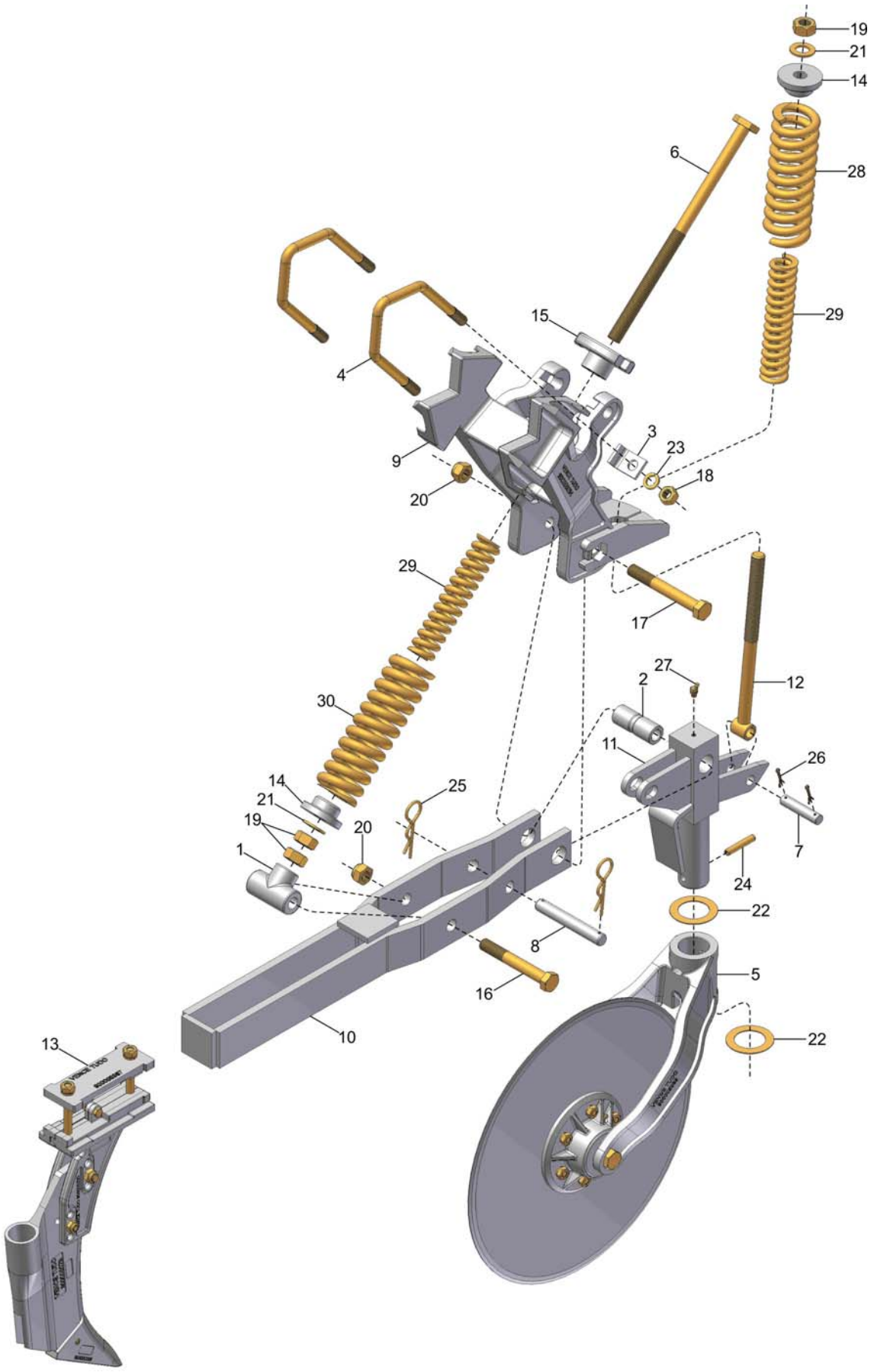

31 { 1, 2, 3, 4, 5, 6, 7, 8, 9, 10, 11, 12, 14, 15, 16, 17, 18, 19, 20, 21, 22, 23, 24, 25, 26, 27, 28, 29, 30 }

VENCE TUDO

CM LÍNEA SEED INDEP. ABONO DISCO / MACHETE SA

REF.	CÓDIGO	DENOMINACIÓN	CANT./ CONJ.
1	200011001	SOPORTE	1
2	200011002	BUJE	1
3	200011003	TRABA	4
4	200011005	ABRAZADERA M16	2
5	200013000	CM DISCO DE CORTE 17"	1
5	200389000	CM DISCO DE CORTE 18"	1
6	200348000	CS ASTA	1
7	200435001	PINO	1
8	200435002	PINO	1
9	200436000	CS SOPORTE LÍNEA INDEPEN.	1
10	200437000	CS BRAZO LÍNEA INDEPEN.	1
11	200438000	CS EJE LÍNEA INDEPEN.	1
12	200439000	CS VARILLA LÍNEA INDEPEN.	1
13	200718000	CM SURCADOR SEED COMPLETO (MACHETE SA)	1
14	900005072	GUIA	2
15	900005338	ARTICULADOR	1
16	901328130	TORN. SEXT. M18 x 130 - 8.8	1
17	901328140	TORN. SEXT. M18 x 140 - 8.8	1
18	920001601	TUERCA SEXT. M16	4
19	920002001	TUERCA SEXT. M20	3
20	920111801	TUERCA SEXT. AUTOTRABANTE M18	2
21	921030020	ARANDELA LISA	2
22	921040033	ARANDELA LISA	2
23	921050016	ARANDELA DE PRESIÓN B16	4
24	922013040	PINO ELÁSTICO 10x55	1
25	922051848	PINO TRABA R 4.0x75	2
26	922171228	CONTRAPINO 3x30	2
27	924084500	GRASA 45° M8	1
28	936001005	MUELLE 57x230	1
29	936001011	MUELLE 32.5x196	2
30	936001025	MUELLE	1
31	**200553000**	**CM LÍNEA INDEPEN. ABONO DISCO CORTE 17"**	**1**
31	**200554000**	**CM LÍNEA INDEPEN. ABONO DISCO CORTE 18"**	**1**
*	**200712000**	**CM LÍNEA SEED INDEP. ABONO DISCO 17"/ MACHETE SA**	*
*	**200713000**	**CM LÍNEA SEED INDEP. ABONO DISCO 18"/ MACHETE SA**	*

VENCE TUDO

CM LÍNEA SEED INDEP. DISCO TURBO / MACHETE SA

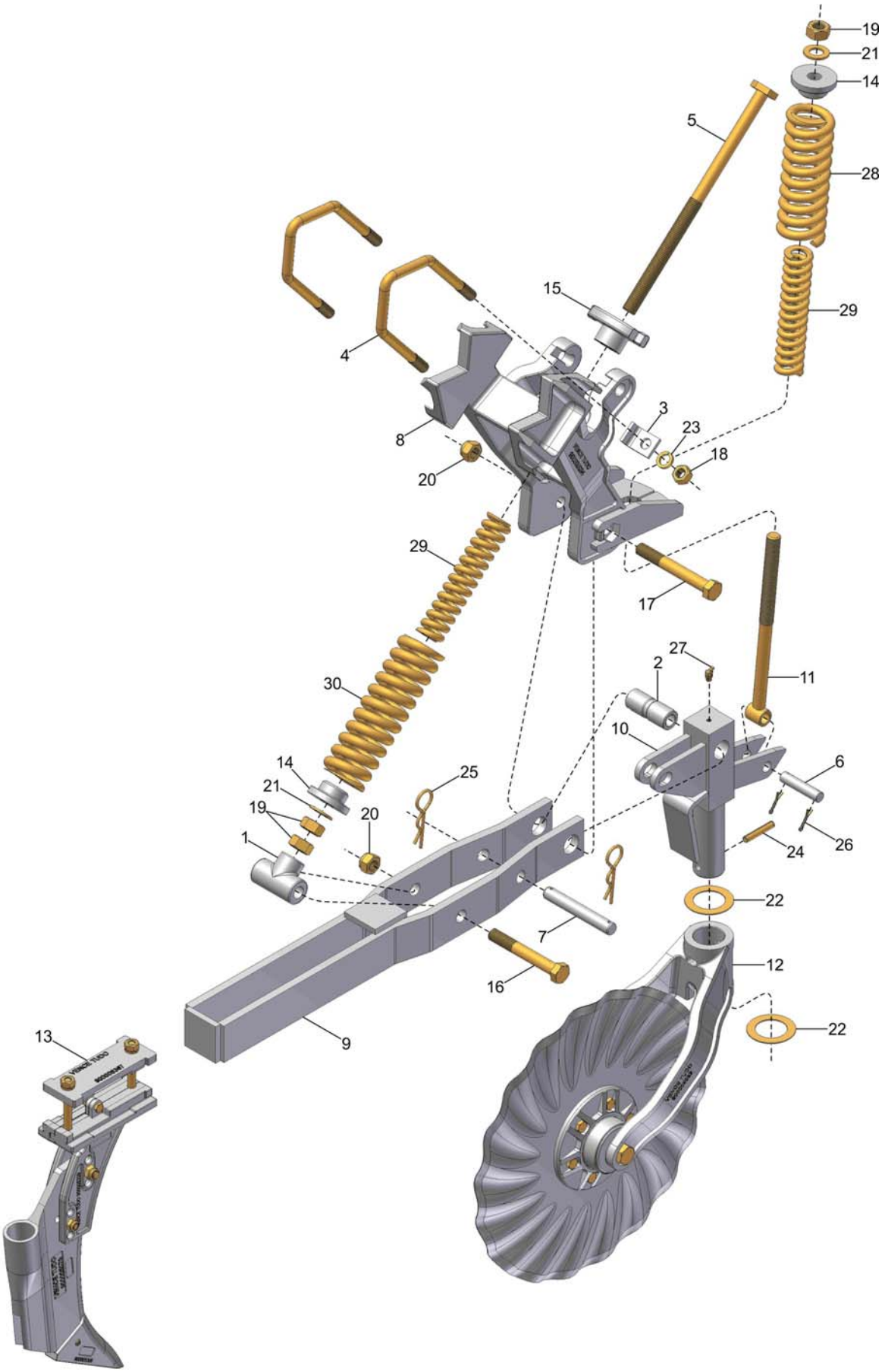

31 { 1, 2, 3, 4, 5, 6, 7, 8, 9, 10, 11, 12, 14, 15, 16, 17, 18, 19, 20, 21, 22, 23, 24, 25, 26, 27, 28, 29, 30 }

VENCE TUDO

CM LÍNEA SEED INDEP. DISCO TURBO / MACHETE SA

REF.	CÓDIGO	DENOMINACIÓN	CANT./ CONJ.
1	200011001	SOPORTE	1
2	200011002	BUJE	1
3	200011003	TRABA	4
4	200011005	ABRAZADERA M16	2
5	200348000	CS ASTA	1
6	200435001	PINO	1
7	200435002	PINO	1
8	200436000	CS SOPORTE LÍNEA INDEPEN.	1
9	200437000	CS BRAZO LÍNEA INDEPEN.	1
10	200438000	CS EJE LÍNEA INDEPEN.	1
11	200439000	CS VARILLA LÍNEA INDEPEN.	1
12	200532000	CM SOPORTE DISCO TURBO 17"	1
12	200534000	CM SOPORTE DISCO TURBO 18"	1
13	200718000	CM SURCADOR SEED COMPLETO (MACHETE SA)	1
14	900005072	GUIA	2
15	900005338	ARTICULADOR	1
16	901328130	TORN. SEXT. M18 x 130 - 8.8	1
17	901328140	TORN. SEXT. M18 x 140 - 8.8	1
18	920001601	TUERCA SEXT. M16	4
19	920002001	TUERCA SEXT. M20	3
20	920111801	TUERCA SEXT. AUTOTRABANTE M18	2
21	921030020	ARANDELA LISA	2
22	921040033	ARANDELA LISA	2
23	921050016	ARANDELA DE PRESIÓN B16	4
24	922013040	PINO ELÁSTICO 10x55	1
25	922051848	PINO TRABA R 4.0x75	2
26	922171228	CONTRAPINO 3x30	2
27	924084500	GRASA 45° M8	1
28	936001005	MUELLE 57x230	1
29	936001011	MUELLE 32.5x196	2
30	936001025	MUELLE	1
31	**200555000**	**CM LÍNEA INDEPEN. ABONO DISCO TURBO 17"**	**1**
31	**200556000**	**CM LÍNEA INDEPEN. ABONO DISCO TURBO 18"**	**1**
*	**200716000**	**CM LÍNEA SEED INDEP. DISCO TURBO 17"/ MACHETE SA**	*
*	**200717000**	**CM LÍNEA SEED INDEP. DISCO TURBO 18"/ MACHETE SA**	*

CM LÍNEA ABONO DISCO DOBLE

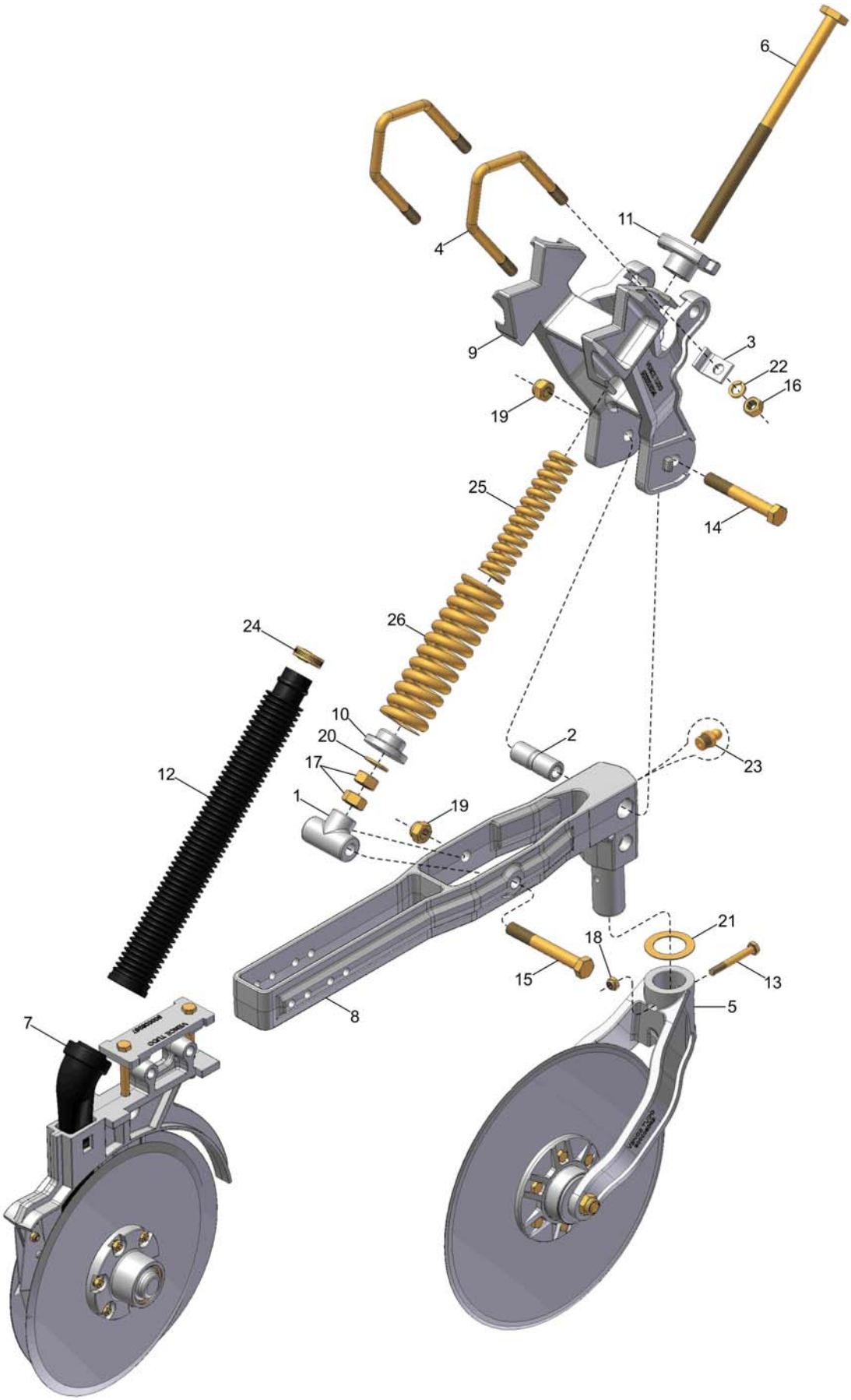

27 { 1, 2, 3, 4, 5, 6, 8, 9, 10, 11, 13, 14, 15, 16, 17, 18, 19, 20, 21, 22, 23, 25, 26 }

VENCE TUDO

CM LÍNEA ABONO DISCO DOBLE

REF.	CÓDIGO	DENOMINACIÓN	CANT./ CONJ.
1	200011001	SOPORTE	1
2	200011002	BUJE	1
3	200011003	TRABA	4
4	200011005	ABRAZADERA M16	2
5	200013000	CM DISCO DE CORTE 17"	1
5	200389000	CM DISCO DE CORTE 18"	1
5	200349000	CM DISCO DE CORTE 20"	1
6	200348000	CS ASTA	1
7	200358000	CM SOPORTE DISCO DOBLE	1
8	200426000	BRAZO	1
9	900005034	SOPORTE	1
10	900005072	GUIA	1
11	900005338	ARTICULADOR	1
12	900110034	MANGUERA (BEGEBOR 173)	1
13	901312080	TORN. SEXT. M10 x 80 - 8.8	1
14	901328130	TORN. SEXT. M18 x 130 - 8.8	1
15	901328140	TORN. SEXT. M18 x 140 - 8.8	1
16	920001601	TUERCA SEXT. M16	4
17	920002001	TUERCA SEXT. M20	2
18	920111001	TUERCA SEXT. AUTOTRABANTE M10	1
19	920111801	TUERCA SEXT. AUTOTRABANTE M18	2
20	921030020	ARANDELA LISA	1
21	921040033	ARANDELA LISA	1
22	921050016	ARANDELA DE PRESIÓN B6	4
23	924080000	GRASA RECTA M8	1
24	931020357	ABRAZADERA ROSCA SIN-FÍN 44-57	2
25	936001011	MUELLE 32.5x196	1
26	936001025	MUELLE 32.5x196	1
27	**200548000**	**CM LÍNEA PULA-PEDRA ABONO DISCO CORTE 17"**	**1**
27	**200549000**	**CM LÍNEA PULA-PEDRA ABONO DISCO CORTE 18"**	**1**
27	**200550000**	**CM LÍNEA PULA-PEDRA ABONO DISCO CORTE 20"**	**1**
*	**200351000**	**CM LÍNEA ABONO DISCO DOBLE 17"**	*
*	**200388000**	**CM LÍNEA ABONO DISCO DOBLE 18"**	*
*	**200347000**	**CM LÍNEA ABONO DISCO DOBLE 20"**	*

VENCE TUDO

CM LÍNEA PULA-PEDRA ABONO DISCO DOBLE DISCO TURBO

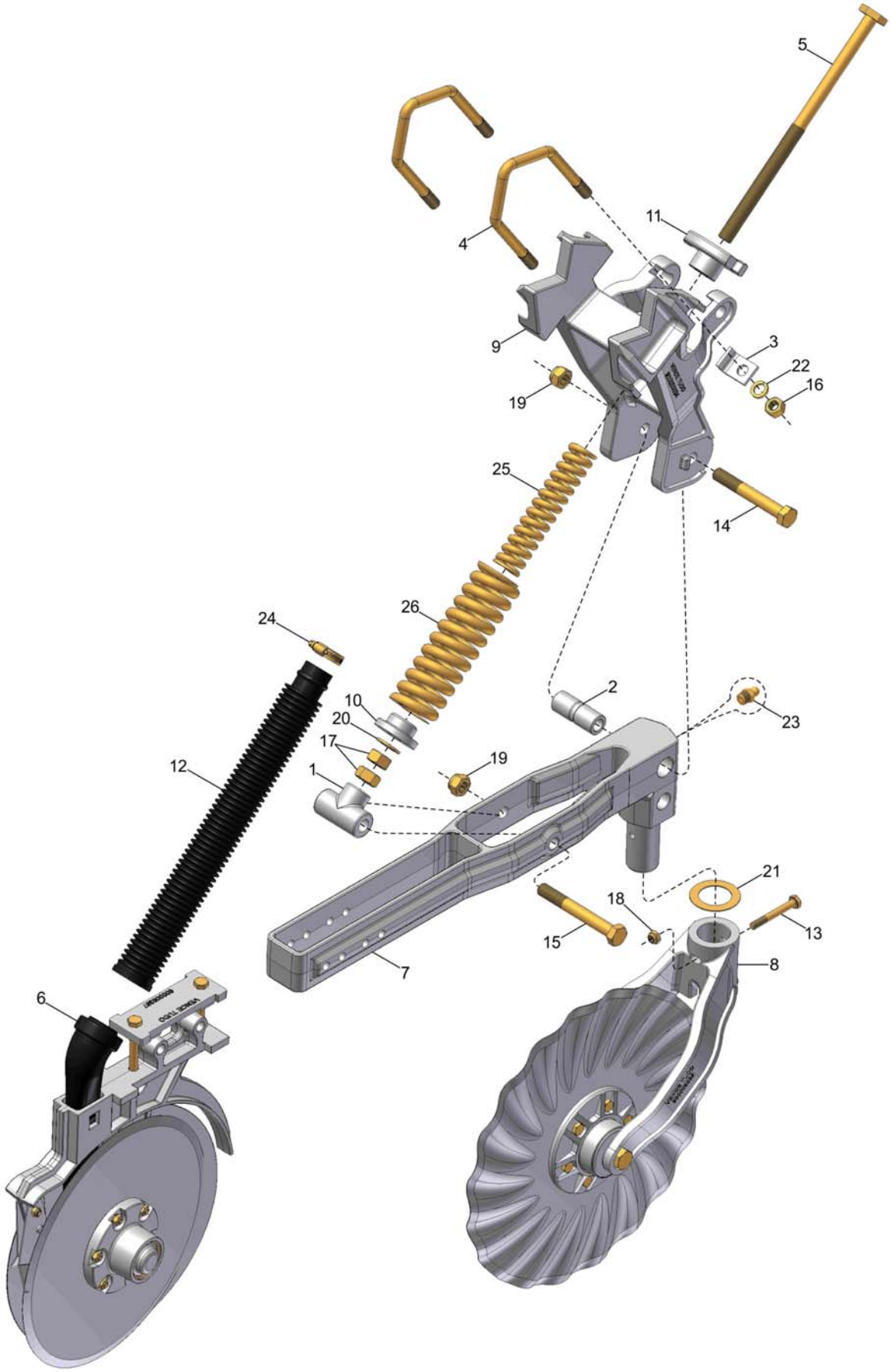

27 { 1, 2, 3, 4, 5, 7, 8, 9, 10, 11, 13, 14, 15, 16, 17, 18, 19, 20, 21, 22, 23, 25, 26 }

VENCE TUDO

CM LÍNEA PULA-PEDRA ABONO DISCO DOBLE DISCO TURBO

REF.	CÓDIGO	DENOMINACIÓN	CANT./ CONJ.
1	200011001	SOPORTE	1
2	200011002	BUJE	1
3	200011003	TRABA	4
4	200011005	ABRAZADERA M16	2
5	200348000	CS ASTA	1
6	200358000	CM SOPORTE DISCO DOBLE	1
7	200426000	BRAZO	1
8	200532000	CM SOPORTE DISCO TURBO 17"	1
8	200534000	CM SOPORTE DISCO TURBO 18"	1
9	900005034	SOPORTE	1
10	900005072	GUIA	1
11	900005338	ARTICULADOR	1
12	900110034	MANGUERA (BEGEBOR 173)	1
13	901312080	TORN. SEXT. M10 x 80 - 8.8	1
14	901328130	TORN. SEXT. M18 x 130 - 8.8	1
15	901328140	TORN. SEXT. M18 x 140 - 8.8	1
16	920001601	TUERCA SEXT. M16	4
17	920002001	TUERCA SEXT. M20	2
18	920111001	TUERCA SEXT. AUTOTRABANTE M10	1
19	920111801	TUERCA SEXT. AUTOTRABANTE M18	2
20	921030020	ARANDELA LISA	1
21	921040033	ARANDELA LISA	1
22	921050016	ARANDELA DE PRESIÓN B16	4
23	924080000	GRASA RECTA M8	1
24	931020357	ABRAZADERA ROSCA SIN-FÍN 44-57	1
25	936001011	MUELLE 32.5x196	1
26	936001025	MUELLE	1
27	**200551000**	**CM LÍNEA PULA-PEDRA ABONO DISCO TURBO 17"**	**1**
27	**200552000**	**CM LÍNEA PULA-PEDRA ABONO DISCO TURBO 18"**	**1**
*	**200541000**	**CM LÍNEA PULA-PEDRA ABONO DISCO DOBLE DISCO TURBO 17"**	*
*	**200543000**	**CM LÍNEA PULA-PEDRA ABONO DISCO DOBLE DISCO TURBO 18"**	*

CM LÍNEA ABONO DISCO DOBLE SEED

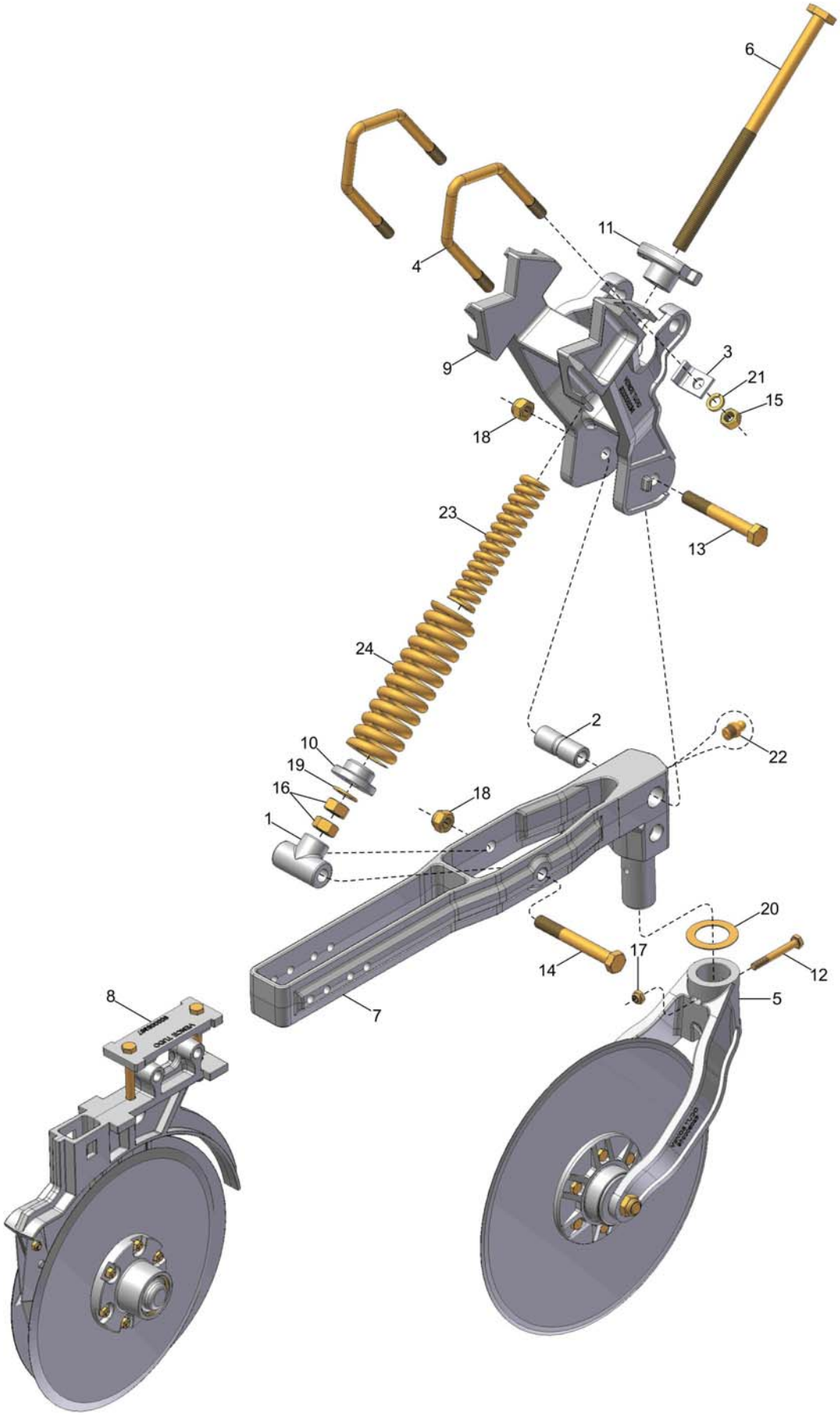

25 { 1, 2, 3, 4, 5, 6, 7, 9, 10, 11, 12, 13, 14, 15, 16, 17, 18, 19, 20, 21, 22, 23, 24 }

VENCE TUDO

CM LÍNEA ABONO DISCO DOBLE SEED

REF.	CÓDIGO	DENOMINACIÓN	CANT./ CONJ.
1	200011001	SOPORTE	1
2	200011002	BUJE	1
3	200011003	TRABA	4
4	200011005	ABRAZADERA M16	2
5	200013000	CM DISCO DE CORTE 17"	1
5	200389000	CM DISCO DE CORTE 18"	1
5	200349000	CM DISCO DE CORTE 20"	1
6	200348000	CS ASTA	1
7	200426000	BRAZO	1
8	200623000	CM DISCO DOBLE ABONO SEED	1
9	900005034	SOPORTE	1
10	900005072	GUIA	1
11	900005338	ARTICULADOR	1
12	901312080	TORN. SEXT. M10 x 80 - 8.8	1
13	901328130	TORN. SEXT. M18 x 130 - 8.8	1
14	901328140	TORN. SEXT. M18 x 140 - 8.8	1
15	920001601	TUERCA SEXT. M16	4
16	920002001	TUERCA SEXT. M20	2
17	920111001	TUERCA SEXT. AUTOTRABANTE M10	1
18	920111801	TUERCA SEXT. AUTOTRABANTE M18	2
19	921030020	ARANDELA LISA	1
20	921040033	ARANDELA LISA	1
21	921050016	ARANDELA DE PRESIÓN B16	4
22	924080000	GRASA RECTA M8	1
23	936001011	MUELLE 32.5x196	1
24	936001025	MUELLE	1
25	**200548000**	**CM LÍNEA PULA-PEDRA ABONO DISCO CORTE 17"**	**1**
25	**200549000**	**CM LÍNEA PULA-PEDRA ABONO DISCO CORTE 18"**	**1**
25	**200550000**	**CM LÍNEA PULA-PEDRA ABONO DISCO CORTE 20"**	**1**
*	**200627000**	**CM LÍNEA ABONO DISCO DOBLE 17" SEED**	*
*	**200629000**	**CM LÍNEA ABONO DISCO DOBLE 18" SEED**	*
*	**200631000**	**CM LÍNEA ABONO DISCO DOBLE 20" SEED**	*

VENCE TUDO

CM LÍNEA PULA-PEDRA TURBO / DISCO DOBLE SEED

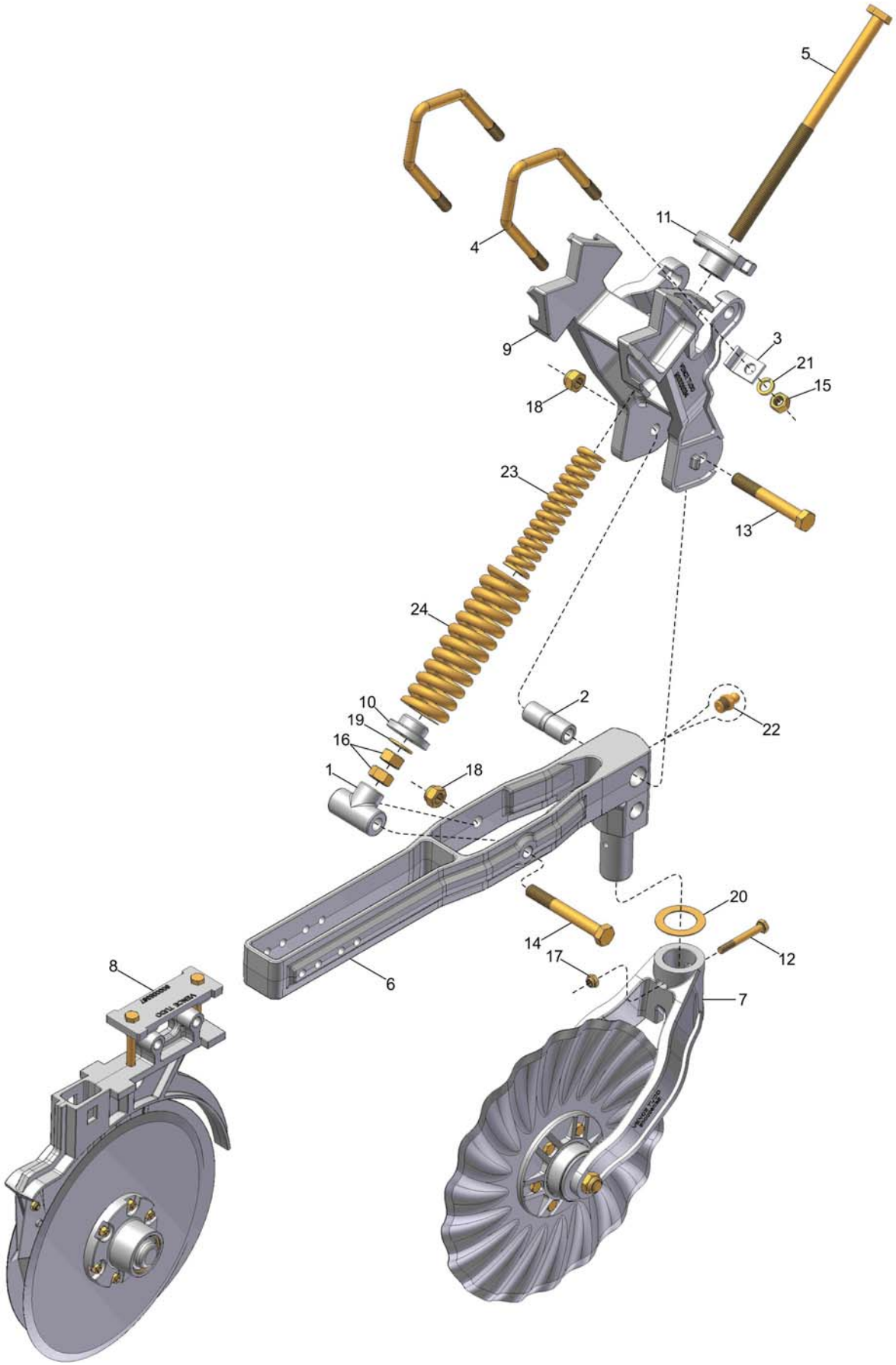

25 { 1, 2, 3, 4, 5, 6, 7, 9, 10, 11, 12, 13, 14, 15, 16, 17, 18, 19, 20, 21, 22, 23, 24 }

VENCE TUDO

CM LÍNEA PULA-PEDRA TURBO / DISCO DOBLE SEED

REF.	CÓDIGO	DENOMINACIÓN	CANT./ CONJ.
1	200011001	SOPORTE	1
2	200011002	BUJE	1
3	200011003	TRABA	4
4	200011005	ABRAZADERA M16	2
5	200348000	CS ASTA	1
6	200426000	BRAZO	1
7	200532000	CM SOPORTE DISCO TURBO 17"	1
7	200534000	CM SOPORTE DISCO TURBO 18"	1
8	200623000	CM DISCO DOBLE ABONO SEED	1
9	900005034	SOPORTE	1
10	900005072	GUIA	1
11	900005338	ARTICULADOR	1
12	901312080	TORN. SEXT. M10 x 80 - 8.8	1
13	901328130	TORN. SEXT. M18 x 130 - 8.8	1
14	901328140	TORN. SEXT. M18 x 140 - 8.8	1
15	920001601	TUERCA SEXT. M16	4
16	920002001	TUERCA SEXT. M20	2
17	920111001	TUERCA SEXT. AUTOTRABANTE M10	1
18	920111801	TUERCA SEXT. AUTOTRABANTE M18	2
19	921030020	ARANDELA LISA	1
20	921040033	ARANDELA LISA	1
21	921050016	ARANDELA DE PRESIÓN B16	1
22	924080000	GRASA RECTA M8	1
23	936001011	MUELLE 32.5x196	1
24	936001025	MUELLE	1
25	**200551000**	**CM LÍNEA PULA-PEDRA ABONO DISCO TURBO 17"**	**1**
25	**200552000**	**CM LÍNEA PULA-PEDRA ABONO DISCO TURBO 18"**	**1**
*	**200644000**	**CM LÍNEA PULA-PEDRA TURBO 17"/ DISCO DOBLE SEED**	*
*	**200646000**	**CM LÍNEA PULA-PEDRA TURBO 18"/ DISCO DOBLE SEED**	*

CM LÍNEA INDEPEN. ABONO DISCO DOBLE

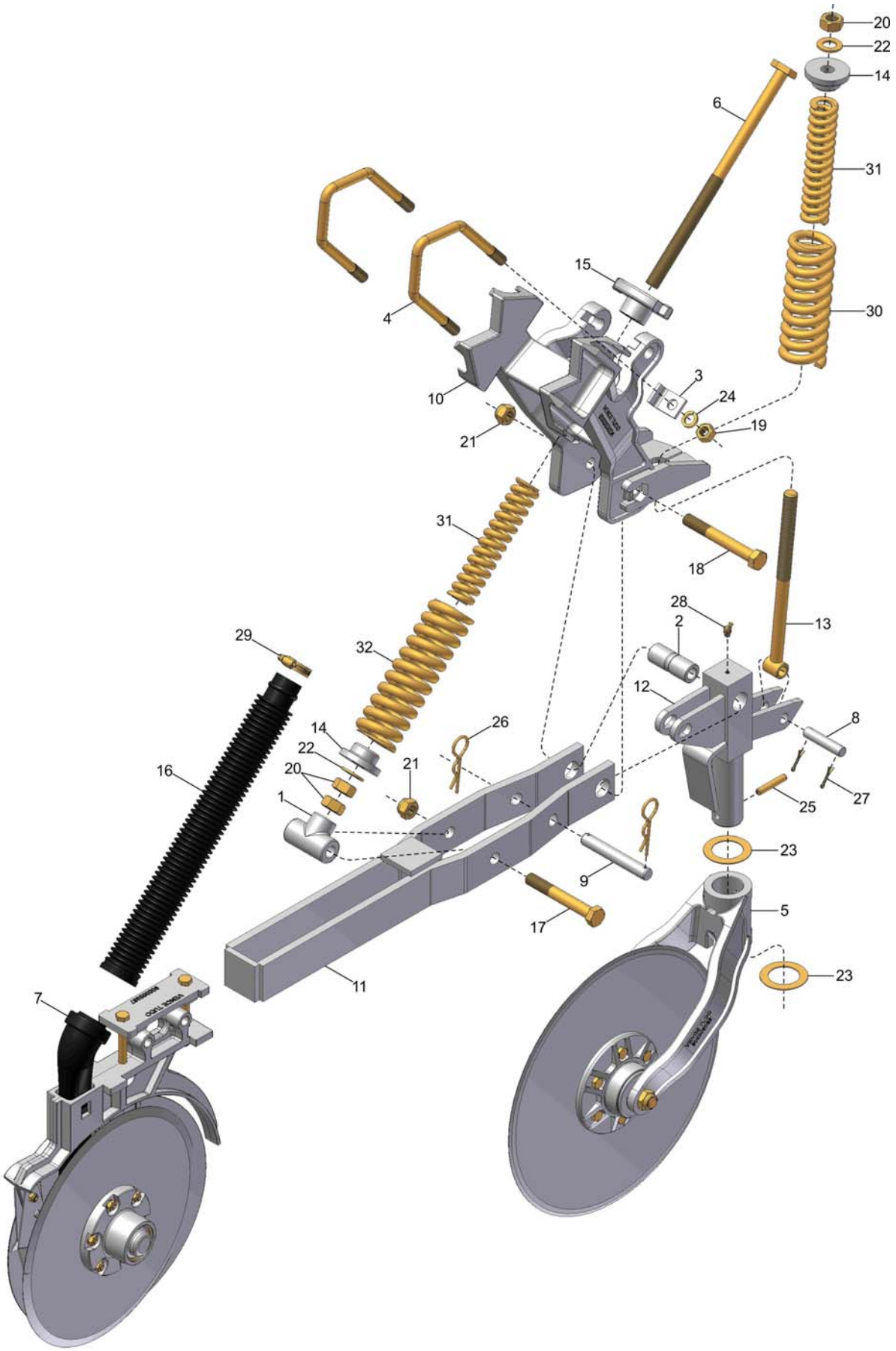

33 { 1, 2, 3, 4, 5, 6, 8, 9, 10, 11, 12, 13, 14, 15, 17, 18, 19, 20, 21, 22, 23, 24, 25, 26, 27, 28, 30, 31, 32 }

VENCE TUDO

CM LÍNEA INDEPEN. ABONO DISCO DOBLE

REF.	CÓDIGO	DENOMINACIÓN	CANT./ CONJ.
1	200011001	SOPORTE	1
2	200011002	BUJE	1
3	200011003	TRABA	4
4	200011005	ABRAZADERA M16	2
5	200013000	CM DISCO DE CORTE 17"	1
5	200389000	CM DISCO DE CORTE 18"	1
6	200348000	CS ASTA	1
7	200358000	CM SOPORTE DISCO DOBLE	1
8	200435001	PINO	1
9	200435002	PINO	1
10	200436000	CS SOPORTE LÍNEA INDEPEN.	1
11	200437000	CS BRAZO LÍNEA INDEPEN.	1
12	200438000	CS EJE LÍNEA INDEPEN.	1
13	200439000	CS VARILLA LÍNEA INDEPEN.	1
14	900005072	GUIA	2
15	900005338	ARTICULADOR	1
16	900110034	MANGUERA (BEGEBOR 173)	1
17	901328130	TORN. SEXT. M18 x 130 - 8.8	1
18	901328140	TORN. SEXT. M18 x 140 - 8.8	1
19	920001601	TUERCA SEXT. M16	4
20	920002001	TUERCA SEXT. M20	3
21	920111801	TUERCA SEXT. AUTOTRABANTE M18	2
22	921030020	ARANDELA LISA	2
23	921040033	ARANDELA LISA	2
24	921050016	ARANDELA DE PRESIÓN B16	4
25	922013040	PINO ELÁSTICO 10x55	1
26	922051848	PINO TRABA R 4.0x75	2
27	922171228	CONTRAPINO 3x30	2
28	924084500	SOPORTE	1
29	931020357	ABRAZADERA ROSCA SIN-FÍN 44-57	1
30	936001005	MUELLE 57x230	1
31	936001011	MUELLE 32.5x196	2
32	936001025	MUELLE	1
33	**200553000**	**CM LÍNEA INDEPEN. ABONO DISCO CORTE 17"**	**1**
33	**200554000**	**CM LÍNEA INDEPEN. ABONO DISCO CORTE 18"**	**1**
*	**200440000**	**CM LÍNEA INDEPEN. ABONO DISCO DOBLE 17"**	*
*	**200442000**	**CM LÍNEA INDEPEN. ABONO DISCO DOBLE 18"**	*

VENCE TUDO

CM LÍNEA INDEPEN. ABONO DISCO DOBLE DISCO TURBO

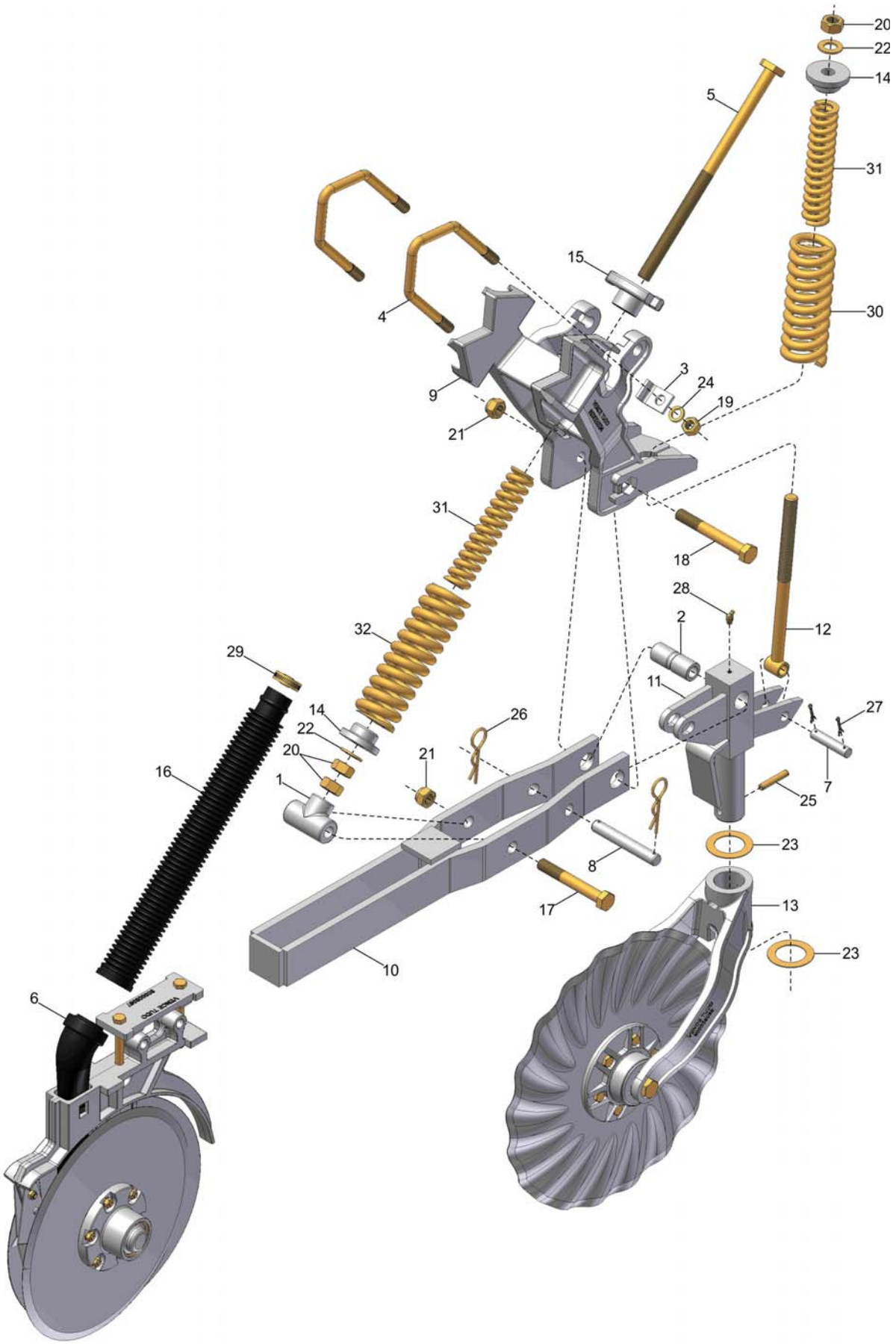

33 { 1, 2, 3, 4, 5, 7, 8, 9, 10, 11, 12, 13, 14, 15, 17, 18, 19, 20, 21, 22, 23, 24, 25, 26, 27, 28, 30, 31, 32 }

VENCE TUDO

CM LÍNEA INDEPEN. ABONO DISCO DOBLE DISCO TURBO

REF.	CÓDIGO	DENOMINACIÓN	CANT./ CONJ.
1	200011001	SOPORTE	1
2	200011002	BUJE	1
3	200011003	TRABA	4
4	200011005	ABRAZADERA M16	2
5	200348000	CS ASTA	1
6	200358000	CM SOPORTE DISCO DOBLE	1
7	200435001	PINO	1
8	200435002	PINO	1
9	200436000	CS SOPORTE LÍNEA INDEPEN.	1
10	200437000	CS BRAZO LÍNEA INDEPEN.	1
11	200438000	CS EJE LÍNEA INDEPEN.	1
12	200439000	CS VARILLA LÍNEA INDEPEN.	1
13	200532000	CM SOPORTE DISCO TURBO 17"	1
13	200534000	CM SOPORTE DISCO TURBO 18"	1
14	900005072	GUIA	2
15	900005338	ARTICULADOR	1
16	900110034	MANGUERA (BEGEBOR 173)	1
17	901328130	TORN. SEXT. M18 x 130 - 8.8	1
18	901328140	TORN. SEXT. M18 x 140 - 8.8	1
19	920001601	TUERCA SEXT. M16	4
20	920002001	TUERCA SEXT. M20	3
21	920111801	TUERCA SEXT. AUTOTRABANTE M18	2
22	921030020	ARANDELA LISA	2
23	921040033	ARANDELA LISA	2
24	921050016	ARANDELA DE PRESIÓN B16	4
25	922013040	PINO ELÁSTICO 10x55	1
26	922051848	PINO TRABA R 4.0x75	2
27	922171228	CONTRAPINO 3x30	2
28	924084500	GRASA 45° M8	1
29	931020357	ABRAZADERA ROSCA SIN-FÍN 44-57	1
30	936001005	MUELLE 57x230	1
31	936001011	MUELLE 32.5x196	2
32	936001025	MUELLE	1
33	**200555000**	**CM LÍNEA INDEPEN. ABONO DISCO TURBO 17"**	**1**
33	**200556000**	**CM LÍNEA INDEPEN. ABONO DISCO TURBO 18"**	**1**
*	**200545000**	**CM LÍNEA INDEPEN. ABONO DISCO DOBLE DISCO TURBO 17"**	*
*	**200547000**	**CM LÍNEA INDEPEN. ABONO DISCO DOBLE DISCO TURBO 18"**	*

VENCE TUDO

CM LÍNEA INDEPEN. ABONO DISCO DOBLE SEED

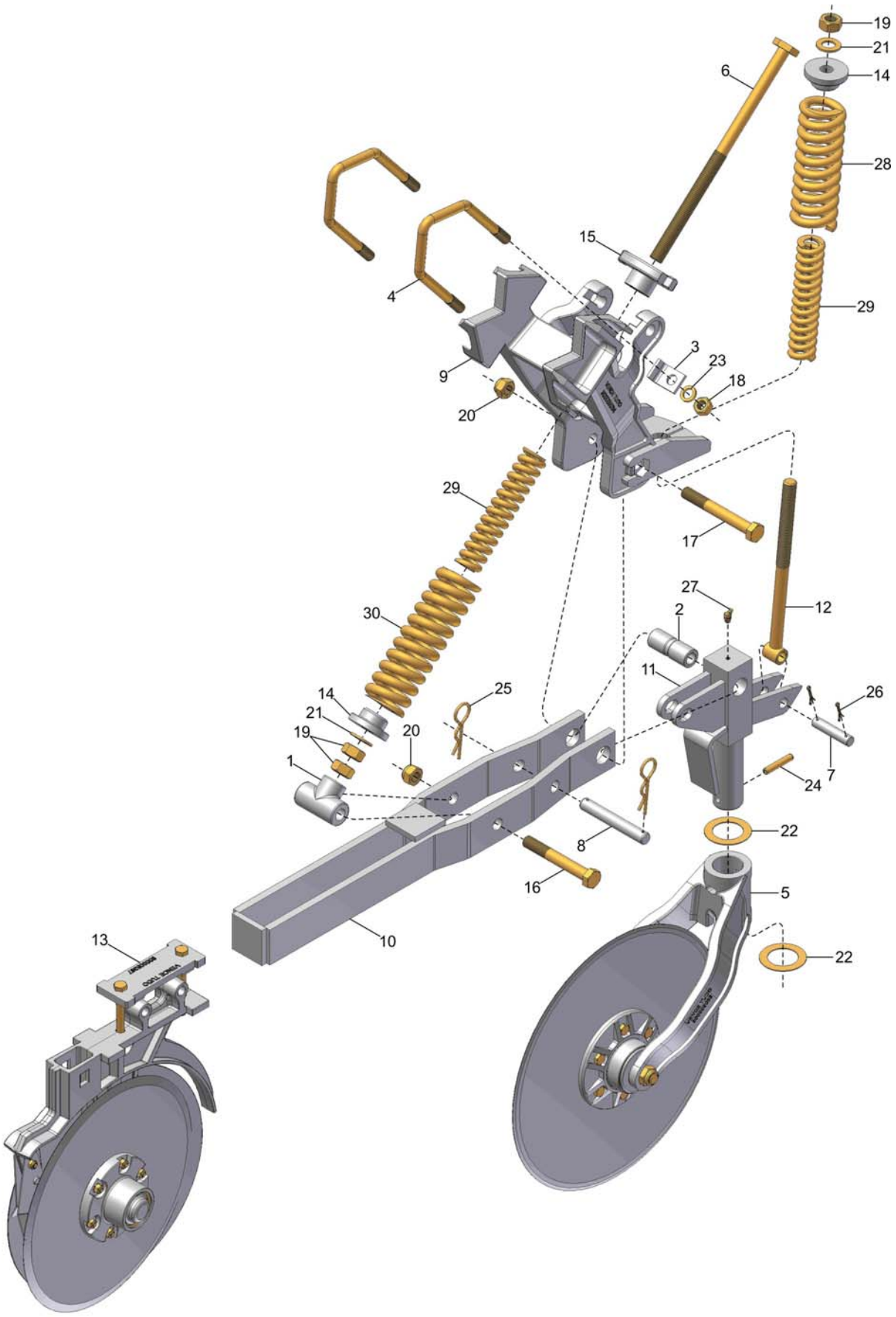

31 { 1, 2, 3, 4, 5, 6, 7, 8, 9, 10, 11, 12, 14, 15, 16, 17, 18, 19, 20, 21, 22, 23, 24, 25, 26, 27, 28, 29, 30 }

VENCE TUDO

CM LÍNEA INDEPEN. ABONO DISCO DOBLE SEED

REF.	CÓDIGO	DENOMINACIÓN	CANT./ CONJ.
1	200011001	SOPORTE	1
2	200011002	BUJE	1
3	200011003	TRABA	4
4	200011005	ABRAZADERA M16	2
5	200013000	CM DISCO DE CORTE 17"	1
5	200389000	CM DISCO DE CORTE 18"	1
6	200348000	CS ASTA	1
7	200435001	PINO	1
8	200435002	PINO	1
9	200436000	CS SOPORTE LÍNEA INDEPEN.	1
10	200437000	CS BRAZO LÍNEA INDEPEN.	1
11	200438000	CS EJE LÍNEA INDEPEN.	1
12	200439000	CS VARILLA LÍNEA INDEPEN.	1
13	200623000	CM DISCO DOBLE ABONO SEED	1
14	900005072	GUIA	2
15	900005338	ARTICULADOR	1
16	901328130	TORN. SEXT. M18 x 130 - 8.8	1
17	901328140	TORN. SEXT. M18 x 140 - 8.8	1
18	920001601	TUERCA SEXT. M16	4
19	920002001	TUERCA SEXT. M20	3
20	920111801	TUERCA SEXT. AUTOTRAVANTE M18	2
21	921030020	ARANDELA LISA	2
22	921040033	ARANDELA LISA	2
23	921050016	ARANDELA DE PRESIÓN B16	4
24	922013040	PINO ELÁSTICO 10x55	1
25	922051848	PINO TRABA R 4.0x75	2
26	922171228	CONTRAPINO 3x30	2
27	924084500	GRASA 45° M8	1
28	936001005	MUELLE 57x230	1
29	936001011	MUELLE 32.5x196	2
30	936001025	MUELLE	1
31	**200553000**	**CM LÍNEA INDEPEN. ABONO DISCO CORTE 17"**	**1**
31	**200554000**	**CM LÍNEA INDEPEN. ABONO DISCO CORTE 18"**	**1**
*	**200633000**	**CM LÍNEA INDEPEN. ABONO DISCO DOBLE 17" SEED**	*
*	**200635000**	**CM LÍNEA INDEPEN. ABONO DISCO DOBLE 18" SEED**	*

CM LÍNEA INDEPEN. TURBO / DISCO DOBLE SEED

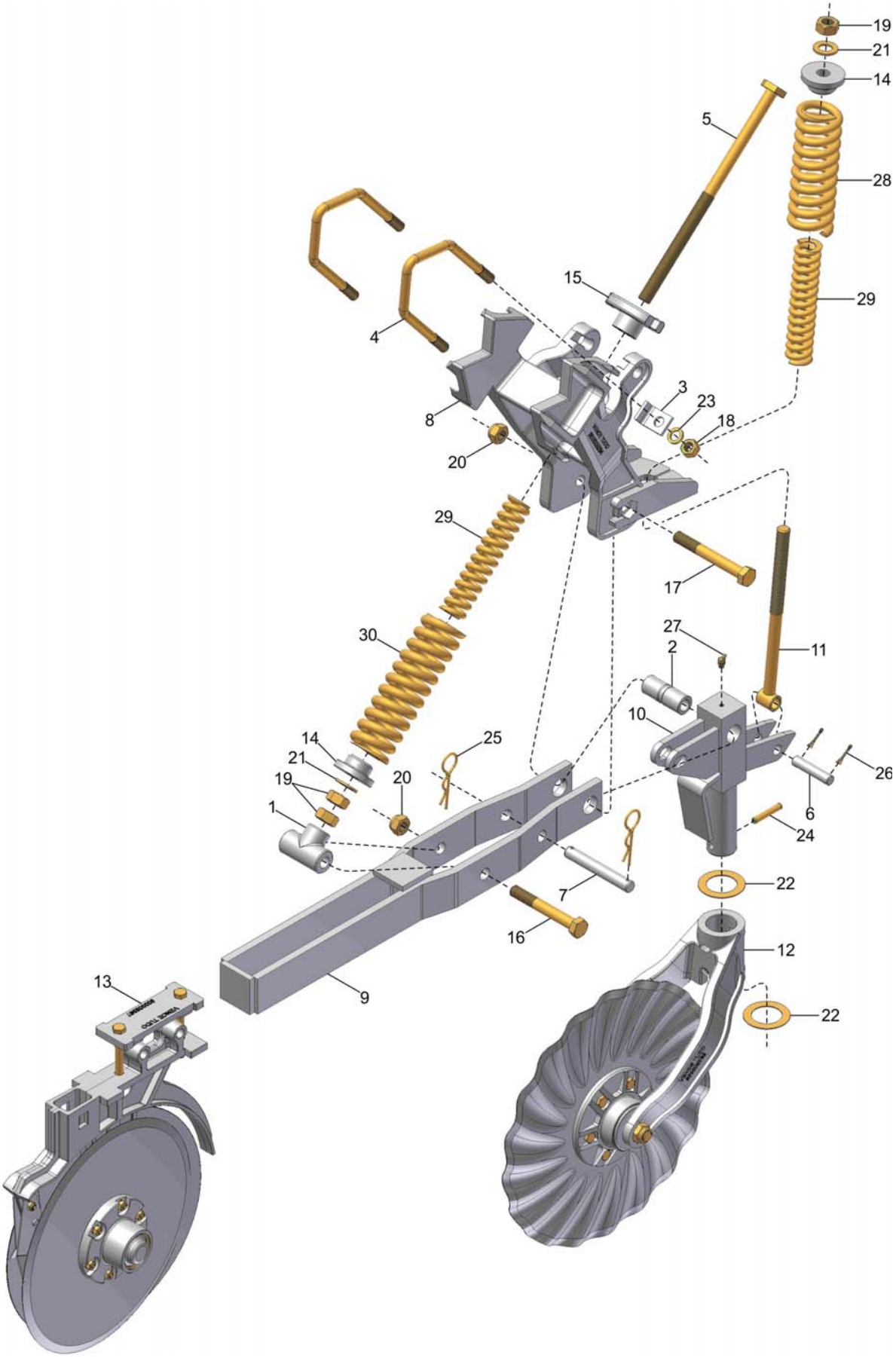

31 { 1, 2, 3, 4, 5, 6, 7, 8, 9, 10, 11, 12, 14, 15, 16, 17, 18, 19, 20, 21, 22, 23, 24, 25, 26, 27, 28, 29, 30 }

VENCE TUDO

CM LÍNEA INDEPEN. TURBO / DISCO DOBLE SEED

REF.	CÓDIGO	DENOMINACIÓN	CANT./ CONJ.
1	200011001	SOPORTE	1
2	200011002	BUJE	1
3	200011003	TRABA	4
4	200011005	ABRAZADERA M16	2
5	200348000	CS ASTA	1
6	200435001	PINO	1
7	200435002	PINO	1
8	200436000	CS SOPORTE LÍNEA INDEPEN.	1
9	200437000	CS BRAZO LÍNEA INDEPEN.	1
10	200438000	CS EJE LÍNEA INDEPEN.	1
11	200439000	CS VARILLA LÍNEA INDEPEN.	1
12	200532000	CM SOPORTE DISCO TURBO 17"	1
12	200534000	CM SOPORTE DISCO TURBO 18"	1
13	200623000	CM DISCO DOBLE ABONO SEED	1
14	900005072	GUIA	2
15	900005338	ARTICULADOR	1
16	901328130	TORN. SEXT. M18 x 130 - 8.8	1
17	901328140	TORN. SEXT. M18 x 140 - 8.8	1
18	920001601	TUERCA SEXT. M16	4
19	920002001	TUERCA SEXT. M20	3
20	920111801	TUERCA SEXT. AUTOTRABANTE M18	2
21	921030020	ARANDELA LISA	2
22	921040033	ARANDELA LISA	2
23	921050016	ARANDELA DE PRESIÓN B16	4
24	922013040	PINO ELÁSTICO 10x55	1
25	922051848	PINO TRABA R 4.0x75	2
26	922171228	CONTRAPINO 3x30	2
27	924084500	GRASA 45° M8	1
28	936001005	MUELLE 57x230	1
29	936001011	MUELLE 32.5x196	2
30	936001025	MUELLE	1
31	**200555000**	**CM LÍNEA INDEPEN. ABONO DISCO TURBO 17"**	**1**
31	**200556000**	**CM LÍNEA INDEPEN. ABONO DISCO TURBO 18"**	**1**
*	**200640000**	**CM LÍNEA INDEPEN. TURBO 17"/ DISCO DOBLE SEED**	*
*	**200642000**	**CM LÍNEA INDEPEN. TURBO 18"/ DISCO DOBLE SEED**	*

VENCE TUDO

CM LÍNEA INDEPEN. ABONO TURBO Y DISCO CORTE

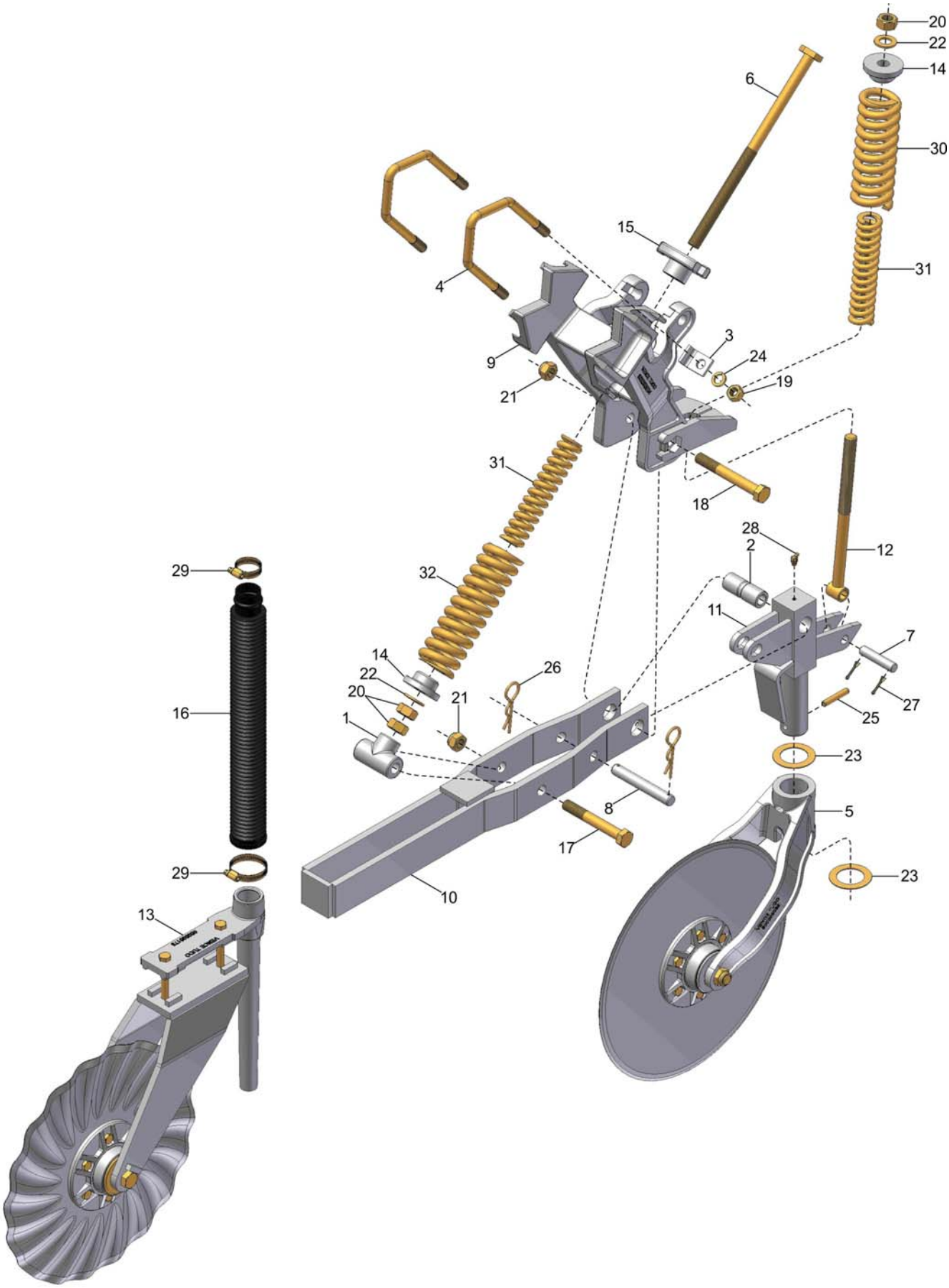

33 { 1, 2, 3, 4, 5, 6, 7, 8, 9, 10, 11, 12, 14, 15, 17, 18, 19, 20, 21, 22, 23, 24, 25, 26, 27, 28, 30, 31, 32 }

VENCE TUDO

CM LÍNEA INDEPEN. ABONO TURBO Y DISCO CORTE

REF.	CÓDIGO	DENOMINACIÓN	CANT./ CONJ.
1	200011001	SOPORTE	1
2	200011002	BUJE	1
3	200011003	TRABA	4
4	200011005	ABRAZADERA M16	2
5	200013000	CM DISCO DE CORTE 17"	1
5	200389000	CM DISCO DE CORTE 18"	1
6	200348000	CS ASTA	1
7	200435001	PINO	1
8	200435002	PINO	1
9	200436000	CS SOPORTE LÍNEA INDEPEN.	1
10	200437000	CS BRAZO LÍNEA INDEPEN.	1
11	200438000	CS EJE LÍNEA INDEPEN.	1
12	200439000	CS VARILLA LÍNEA INDEPEN.	1
13	200588000	CM SOPORTE FIXADOR DISCO TURBO 17"	1
13	200593000	CM SOPORTE FIXADOR DISCO TURBO 18"	1
14	900005072	GUIA	2
15	900005338	ARTICULADOR	1
16	900110034	MANGUERA (BEGEBOR 173)	1
17	901328130	TORN. SEXT. M18 x 130 - 8.8	1
18	901328140	TORN. SEXT. M18 x 140 - 8.8	1
19	920001601	TUERCA SEXT. M16	4
20	920002001	TUERCA SEXT. M20	3
21	920111801	TUERCA SEXT. AUTOTRABANTE M18	2
22	921030020	ARANDELA LISA	2
23	921040033	ARANDELA LISA	2
24	921050016	ARANDELA DE PRESIÓN B16	4
25	922013040	PINO ELÁSTICO 10x55	1
26	922051848	PINO TRABA R 4.0X75	2
27	922171228	CONTRAPINO 3x30	2
28	924084500	GRASA 45° M8	1
29	931020357	ABRAZADERA ROSCA SIN-FÍN 44-57	2
30	936001005	MUELE 57x230	1
31	936001011	MUELLE 32.5x196	2
32	936001025	MUELLE	1
33	**200553000**	**CM LÍNEA INDEPEN. ABONO DISCO CORTE 17"**	**1**
33	**200554000**	**CM LÍNEA INDEPEN. ABONO DISCO CORTE 18"**	**1**
*	**200537000**	**CM LÍNEA INDEPEN. ABONO TURBO 17" Y DISCO CORTE 17"**	*
*	**200538000**	**CM LÍNEA INDEPEN. ABONO TURBO 17" Y DISCO CORTE 18"**	*
*	**200539000**	**CM LÍNEA INDEPEN. ABONO TURBO 18" Y DISCO CORTE 18"**	*

VENCE TUDO

CM LÍNEA INDEPEN. TURBO / DISCO CORTE TURBO

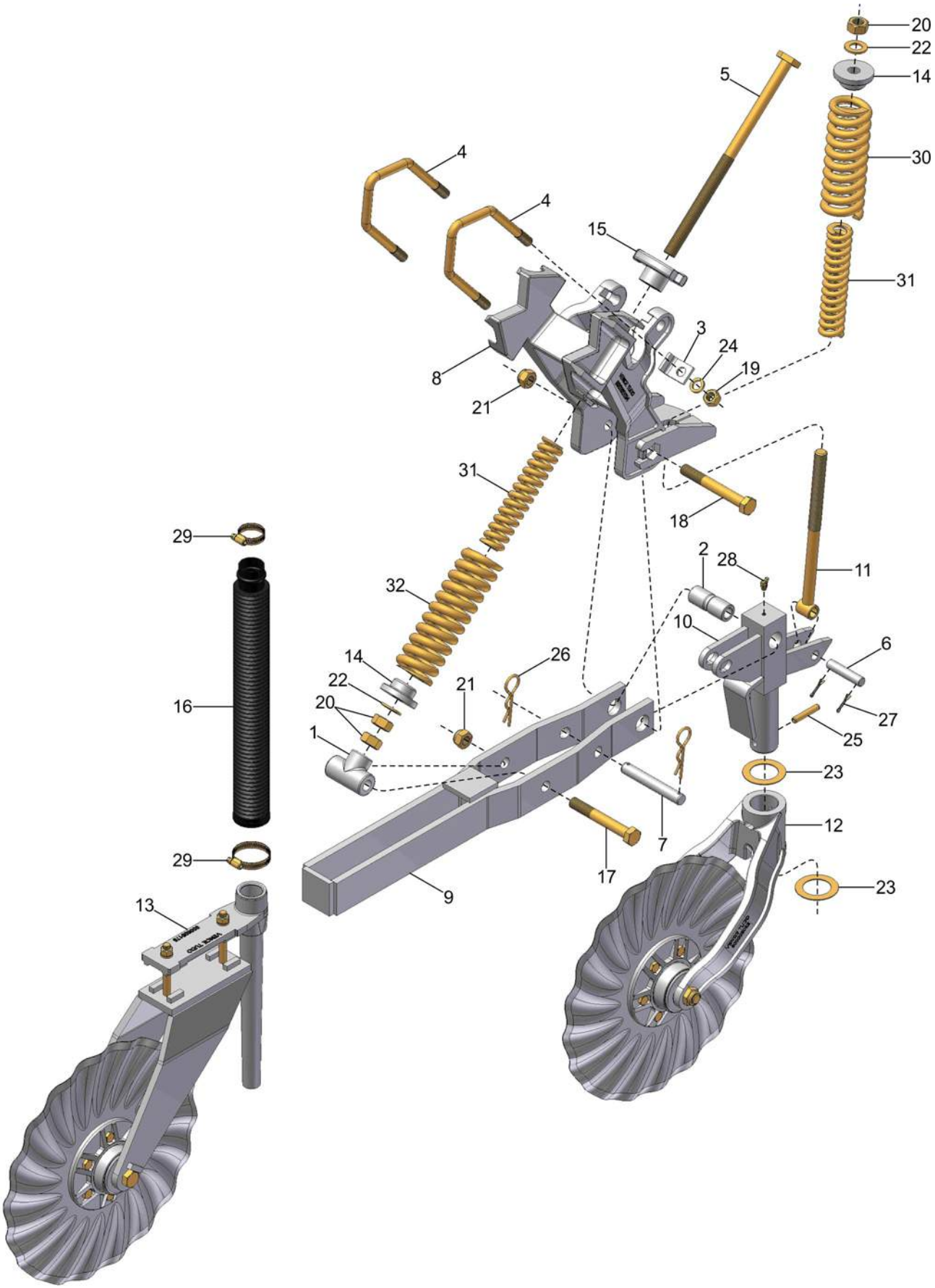

33 { 1, 2, 3, 4, 5, 6, 7, 8, 9, 10, 11, 12, 14, 15, 17, 18, 19, 20, 21, 22, 23, 24, 25, 26, 27, 28, 30, 31, 32 }

VENCE TUDO

CM LÍNEA INDEPEN. TURBO / DISCO CORTE TURBO

REF.	CÓDIGO	DENOMINACIÓN	CANT./ CONJ.
1	200011001	SOPORTE	1
2	200011002	BUJE	1
3	200011003	TRABA	4
4	200011005	ABRAZADERA M16	2
5	200348000	CS ASTA	1
6	200435001	PINO	1
7	200435002	PINO	1
8	200436000	CS SOPORTE LÍNEA INDEPEN.	1
9	200437000	CS BRAZO LÍNEA INDEPEN.	1
10	200438000	CS EJE LÍNEA INDEPEN.	1
11	200439000	CS VARILLA LÍNEA INDEPEN.	1
12	200532000	CM SOPORTE DISCO TURBO 17"	1
12	200534000	CM SOPORTE DISCO TURBO 18"	1
13	200588000	CM SOPORTE FIJADOR DISCO TURBO 17"	1
13	200593000	CM SOPORTE FIJADOR DISCO TURBO 18"	1
14	900005072	GUIA	2
15	900005338	ARTICULADOR	1
16	900110034	MANGUERA (BEGEBOR 173)	1
17	901328130	TORN. SEXT. M18 x 130 - 8.8	1
18	901328140	TORN. SEXT. M18 x 140 - 8.8	1
19	920001601	TUERCA SEXT. M16	4
20	920002001	TUERCA SEXT. M20	3
21	920111801	TUERCA SEXT. AUTOTRABANTE M18	2
22	921030020	ARANDELA LISA	2
23	921040033	ARANDELA LISA	2
24	921050016	ARANDELA DE PRESIÓN B16	4
25	922013040	PINO ELÁSTICO 10x55	1
26	922051848	PINO TRABA R 4.0x75	2
27	922171228	CONTRAPINO 3x30	2
28	924084500	GRASA 45° M8	1
29	931020357	ABRAZADERA ROSCA SIN-FÍN 44-57	2
30	936001005	MUELLE 57x230	1
31	936001011	MUELLE 32.5x196	2
32	936001025	MUELLE	1
33	**200555000**	**CM LÍNEA INDEPEN. ABONO DISCO TURBO 17"**	**1**
33	**200556000**	**CM LÍNEA INDEPEN. ABONO DISCO TURBO 18"**	**1**
*	**200723000**	**CM LÍNEA INDEPEN. TURBO 17"/ DISCO CORTE TURBO 17"**	*
*	**200724000**	**CM LÍNEA INDEPEN. TURBO 17"/ DISCO CORTE TURBO 18"**	*
*	**200725000**	**CM LÍNEA INDEPEN. TURBO 18"/ DISCO CORTE TURBO 18"**	*

VENCE TUDO

CM LÍNEA INDEPEN. TURBO / DISCO CORTE SEED

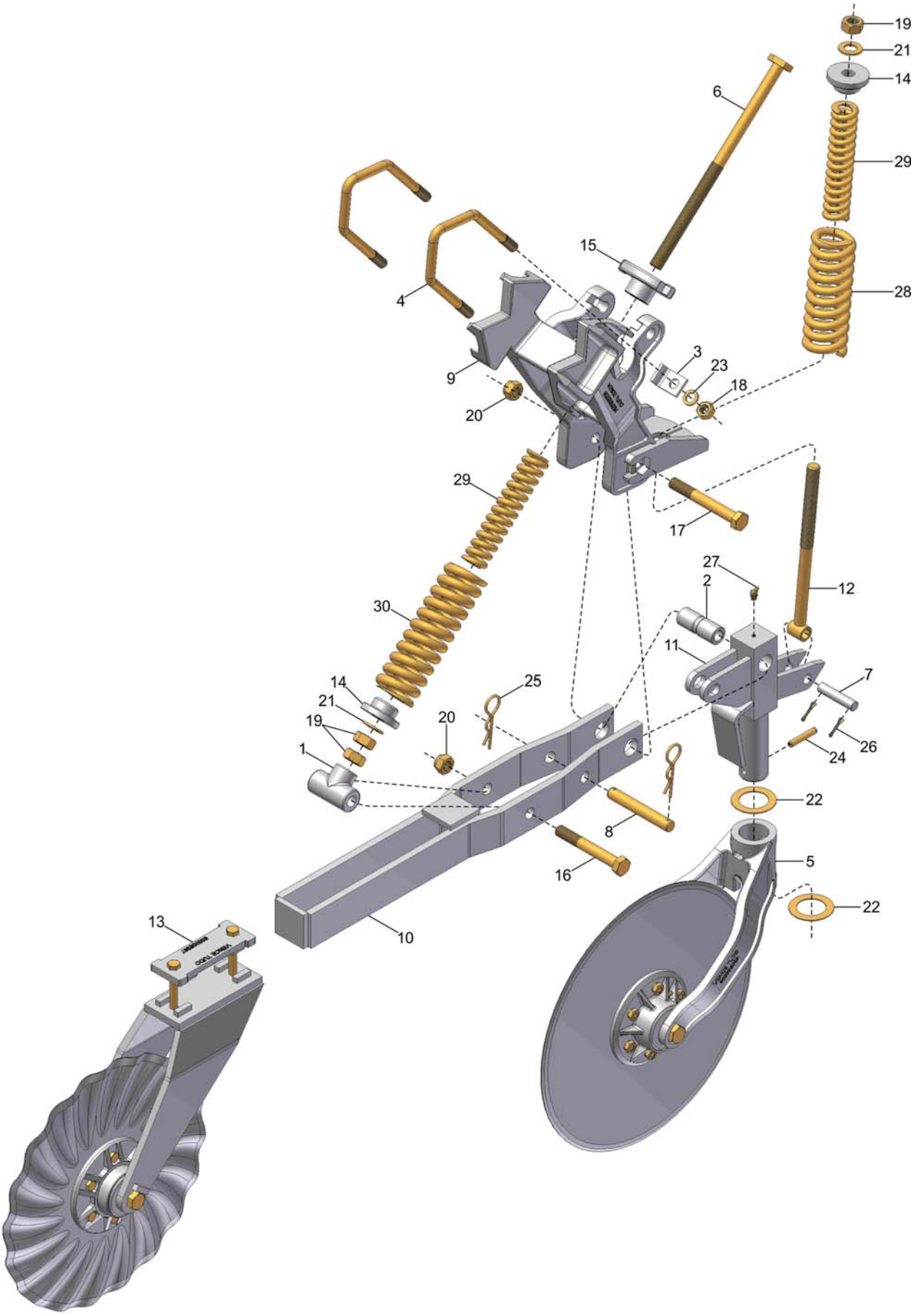

31 { 1, 2, 3, 4, 5, 6, 7, 8, 9, 10, 11, 12, 14, 15, 16, 17, 18, 19, 20, 21, 22, 23, 24, 25, 26, 27, 28, 29, 30 }

VENCE TUDO

CM LÍNEA INDEPEN. TURBO / DISCO CORTE SEED

REF.	CÓDIGO	DENOMINACIÓN	CANT./ CONJ.
1	200011001	SOPORTE	1
2	200011002	BUJE	1
3	200011003	TRABA	4
4	200011005	ABRAZADERA M16	2
5	200013000	CM DISCO DE CORTE 17"	1
5	200389000	CM DISCO DE CORTE 18"	1
6	200348000	CS ASTA	1
7	200435001	PINO	1
8	200435002	PINO	1
9	200436000	CS SOPORTE LÍNEA INDEPEN.	1
10	200437000	CS BRAZO LÍNEA INDEPEN.	1
11	200438000	CS EJE LÍNEA INDEPEN.	1
12	200439000	CS VARILLA LÍNEA INDEPEN.	1
13	200624000	CM SOPORTE FIJADOR DISCO TURBO 17" SEED	1
13	200625000	CM SOPORTE FIJADOR DISCO TURBO 18" SEED	1
14	900005072	GUIA	2
15	900005338	ARTICULADOR	1
16	901328130	TORN. SEXT. M18 x 130 - 8.8	1
17	901328140	TORN. SEXT. M18 x 140 - 8.8	1
18	920001601	TUERCA SEXT. M16	4
19	920002001	TUERCA SEXT. M20	3
20	920111801	TUERCA SEXT. AUTOTRABANTE M18	2
21	921030020	ARANDELA LISA	2
22	921040033	ARANDELA LISA	2
23	921050016	ARANDELA DE PRESIÓN B16	4
24	922013040	PINO ELÁSTICO 10x55	1
25	922051848	PINO TRABA R 4.0X75	2
26	922171228	CONTRAPINO 3x30	2
27	924084500	GRASA 45° M8	1
28	936001005	MUELLE 57x230	1
29	936001011	MUELLE 32.5x196	2
30	936001025	MUELLE	1
31	**200553000**	**CM LÍNEA INDEPEN. ABONO DISCO CORTE 17"**	**1**
31	**200554000**	**CM LÍNEA INDEPEN. ABONO DISCO CORTE 18"**	**1**
*	**200636000**	**CM LÍNEA INDEPEN. TURBO 17"/ DISCO CORTE 17" SEED**	*
*	**200637000**	**CM LÍNEA INDEPEN. TURBO 17"/ DISCO CORTE 18" SEED**	*
*	**200638000**	**CM LÍNEA INDEPEN. TURBO 18"/ DISCO CORTE 18" SEED**	*

CM LÍNEA INDEP. TURBO / DISCO CORTE TURBO SEED

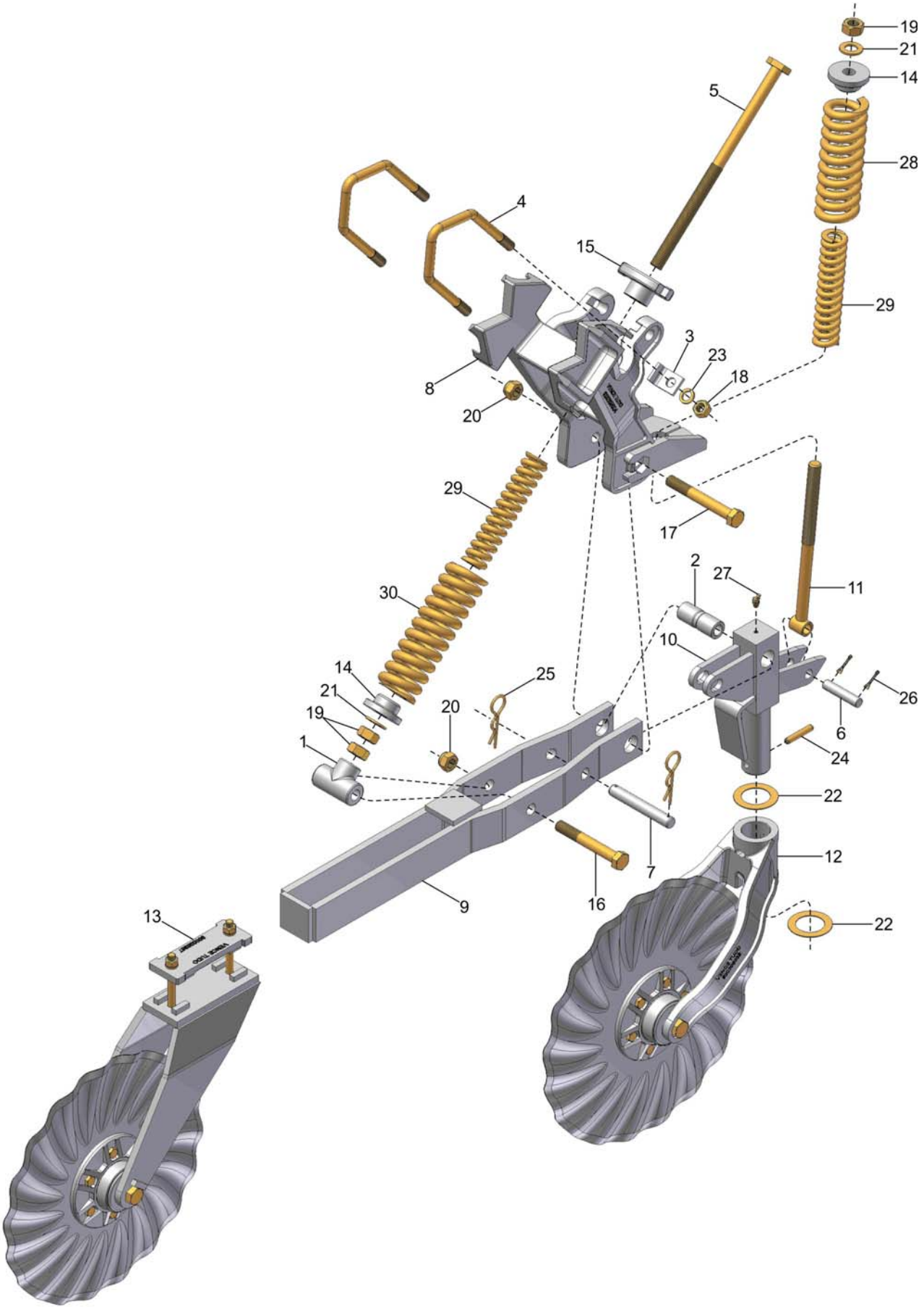

31 { 1, 2, 3, 4, 5, 6, 7, 8, 9, 10, 11, 12, 14, 15, 16, 17, 18, 19, 20, 21, 22, 23, 24, 25, 26, 27, 28, 29, 30 }

VENCE TUDO

CM LÍNEA INDEP. TURBO / DISCO CORTE TURBO SEED

REF.	CÓDIGO	DENOMINACIÓN	CANT./ CONJ.
1	200011001	SOPORTE	1
2	200011002	BUJE	1
3	200011003	TRABA	4
4	200011005	ABRAZADERA M16	2
5	200348000	CS ASTA	1
6	200435001	PINO	1
7	200435002	PINO	1
8	200436000	CS SOPORTE LÍNEA INDEPEN.	1
9	200437000	CS BRAZO LÍNEA INDEPEN.	1
10	200438000	CS EJE LÍNEA INDEPEN.	1
11	200439000	CS VARILLA LÍNEA INDEPEN.	1
12	200532000	CM SOPORTE DISCO TURBO 17"	1
12	200534000	CM SOPORTE DISCO TURBO 18"	1
13	200624000	CM SOPORTE FIJADOR DISCO TURBO 17" SEED	1
13	200625000	CM SOPORTE FIJADOR DISCO TURBO 18" SEED	1
14	900005072	GUIA	2
15	900005338	ARTICULADOR	1
16	901328130	TORN. SEXT. M18 x 130 - 8.8	1
17	901328140	TORN. SEXT. M18 x 140 - 8.8	1
18	920001601	TUERCA SEXT. M16	4
19	920002001	TUERCA SEXT. M20	3
20	920111801	TUERCA SEXT. AUTOTRABANTE M18	2
21	921030020	ARANDELA LISA	2
22	921040033	ARANDELA LISA	2
23	921050016	ARANDELA DE PRESIÓN B16	4
24	922013040	PINO ELÁSTICO 10x55	1
25	922051848	PINO TRABA R 4.0x75	2
26	922171228	CONTRAPINO 3x30	2
27	924084500	GRASA 45° M8	1
28	936001005	MUELLE 57x230	1
29	936001011	MUELLE 32.5x196	2
30	936001025	MUELLE	1
31	**200555000**	**CM LÍNEA INDEPEN. ABONO DISCO TURBO 17"**	**1**
31	**200556000**	**CM LÍNEA INDEPEN. ABONO DISCO TURBO 18"**	**1**
*	**200726000**	**CM LÍNEA INDEP. TURBO 17"/ DISCO CORTE TURBO 17" SEED**	*
*	**200727000**	**CM LÍNEA INDEP. TURBO 17"/ DISCO CORTE TURBO 18" SEED**	*
*	**200728000**	**CM LÍNEA INDEP. TURBO 18"/ DISCO CORTE TURBO 18" SEED**	*

CM DISCO DE CORTE 17" / 18" Y 20"

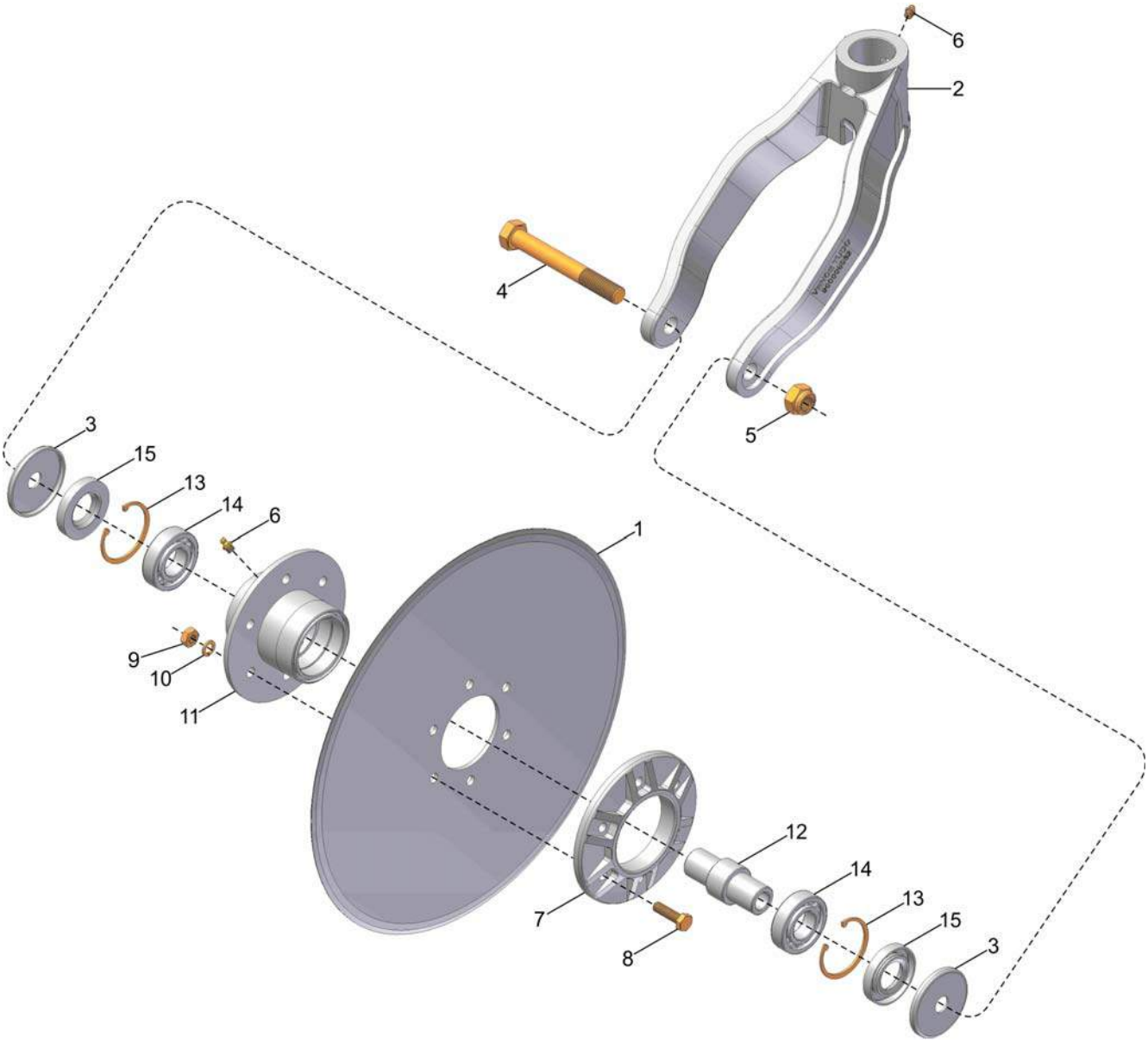

16 { 11, 12, 13, 14, 15 }
17 { 1, 7, 8, 9, 10, 16 }

VENCE TUDO

CM DISCO DE CORTE 17” / 18” Y 20”

REF.	CÓDIGO	DENOMINACIÓN	CANT./ CONJ.
1	200013001	DISCO RECTO LISO 17"	1
1	200390001	DISCO RECTO LISO 18"	1
1	301056002	DISCO PLANO 20"	1
2	200013002	SOPORTE DISCO	1
3	200013004	PROTECTOR	2
4	901328140	TORN. SEXT. M18 x 140 - 8.8	1
5	920111801	TUERCA SEXT. AUTOTRABANTE M18	1
6	924080000	GRASA RECTA M8	2
7	900005163	FLANGE (DISCO 17"/ 18")	1
7	301056001	FLANGE (DISCO 20")	1
8	901313035	TORN. SEXT. M10 x 35 - 8.8 (DISCO 17"/ 18")	6
8	901313040	TORN. SEXT. M10 x 40 - 8.8 (DISCO 20")	6
9	920001001	TUERCA SEXT. M10	6
10	921050010	TUERCA DE PRESIÓN B10	6
11	200012001	CUBO (DISCO 17"/ 18")	1
11	301057001	CUBO (DISCO 20")	1
12	200012002	EJE	1
13	923202062	ANILLO ELÁSTICO I62	2
14	927015006	RODAMIENTO RÍGIDO DE ESFERAS 6206 30x62x16 (SL)	2
15	928010110	RETENTOR 01273 BA 30x62x10 (SABÓ)	2
16	**200012000**	**CM CUBO**	**1**
16	**301057000**	**CM CUBO**	**1**
17	**200009000**	**CM DISCO 17"**	**1**
17	**200390000**	**CM DISCO 18"**	**1**
17	**301056000**	**CM DISCO 20"**	**1**
*	**200013000**	**CM DISCO DE CORTE 17"**	*
*	**200389000**	**CM DISCO DE CORTE 18"**	*
*	**200349000**	**CM DISCO DE CORTE 20"**	*

VENCE TUDO

CM SOPORTE DISCO TURBO 17”/ 18”

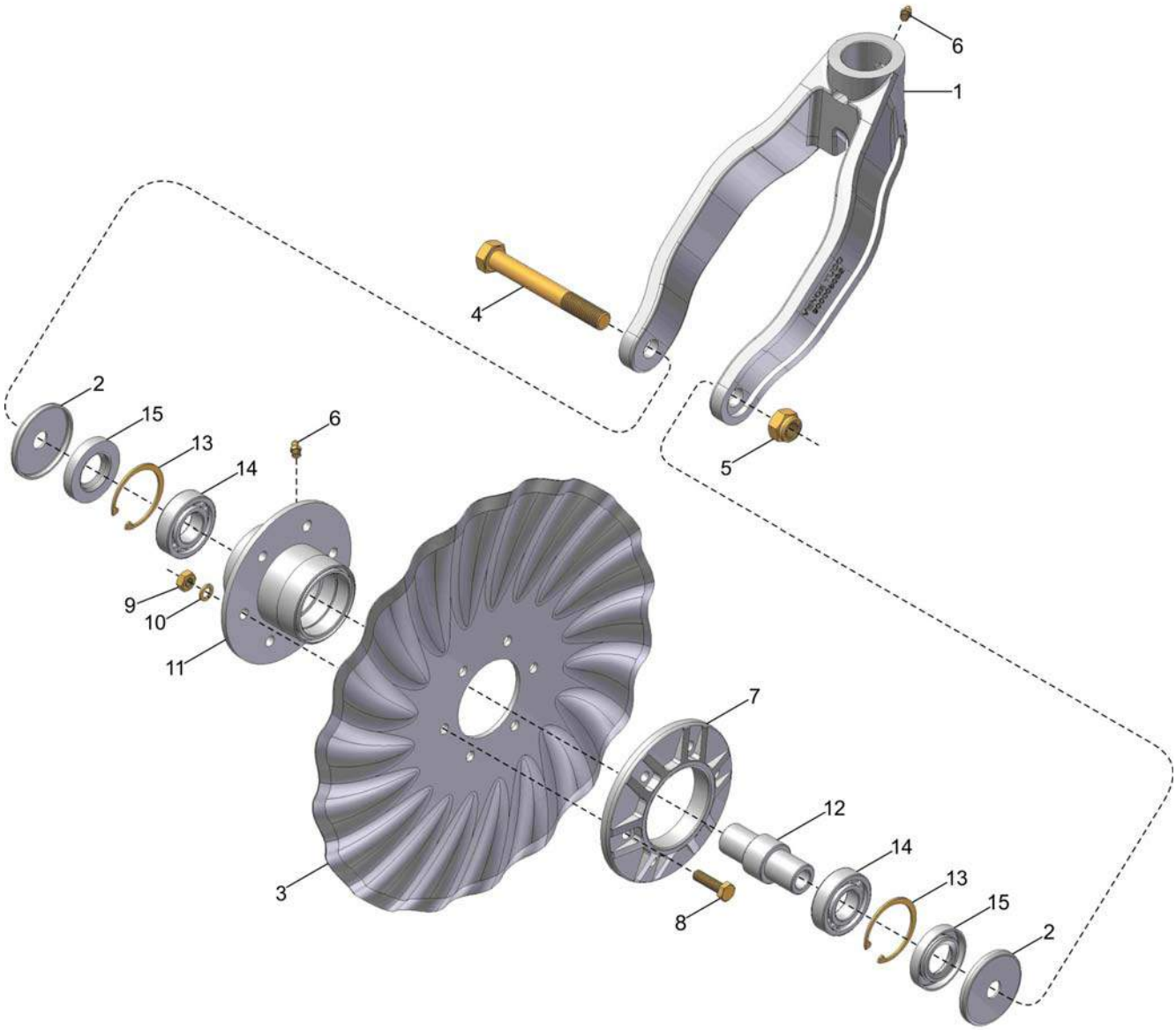

16 { 11, 12, 13, 14, 15 }
17 { 3, 7, 8, 9, 10, 16 }

VENCE TUDO

CM SOPORTE DISCO TURBO 17”/ 18”

REF.	CÓDIGO	DENOMINACIÓN	CANT./ CONJ.
1	200013002	SOPORTE DISCO	1
2	200013004	PROTECTOR	2
3	200531001	DISCO TURBO 17"	1
3	200533001	DISCO TURBO 18"	1
4	901328140	TORN. SEXT. M18 x 140 - 8.8	1
5	920111801	TUERCA SEXT. AUTOTRABANTE M18	1
6	924080000	GRASA RECTA M8	2
7	900005163	FLANGE	1
8	901313035	TORN. SEXT. M10 x 35 - 8.8	6
9	920001001	TUERCA SEXT. M10	6
10	921050010	ARANDELA DE PRESIÓN B10	6
11	200012001	CUBO	1
12	200012002	EJE	1
13	923202062	ANILLO ELÁSTICO I62	2
14	927015006	RODAMIENTO RÍGIDO DE ESFERAS 6206 30x62x16 (PL)	2
15	928010110	RETENTOR 01273 BA 30x62x10 (SABÓ)	2
16	**200012000**	**CM CUBO**	**1**
17	**200531000**	**CM DISCO TURBO 17"**	**1**
17	**200533000**	**CM DISCO TURBO 18"**	**1**
*	**200532000**	**CM SOPORTE DISCO TURBO 17"**	*
*	**200534000**	**CM SOPORTE DISCO TURBO 18"**	*

VENCE TUDO

CM SURCADOR COMPLETO

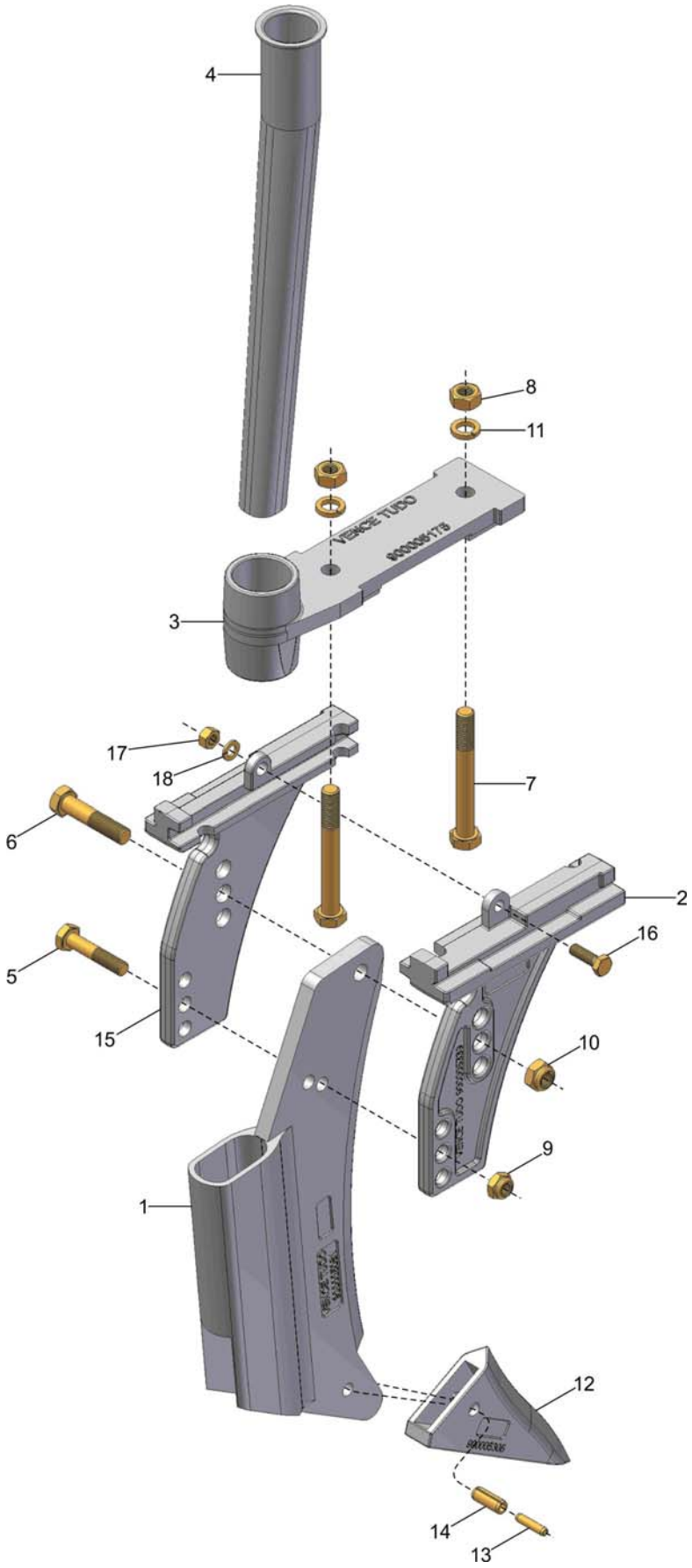

19 { 1, 12, 13, 14 }
20 { 2, 15, 16, 17, 18 }

VENCE TUDO

CM SURCADOR COMPLETO

REF.	CÓDIGO	DENOMINACIÓN	CANT./ CONJ.
1	900005081	MACHETE	1
2	900005339	SOPORTE DERECHO	1
3	900005175	FIJADOR	1
4	900100249	CONDUCTOR	1
5	901112050	TORN. SEXT. M10 x 50 - 5.8	1
6	901316055	TORN. SEXT. M12 x 55 - 8.8	1
7	901316100	TORN. SEXT. M12 x 100 - 8.8	2
8	920001201	TUERCA SEXT. M12	2
9	920111001	TUERCA SEXT. AUTOTRABANTE M10	1
10	920111201	TUERCA SEXT. AUTOTRABANTE M12	1
11	921050012	ARANDELA DE PRESIÓN B12	2
12	900005306	PUNTERA	1
13	922012426	PINO ELÁSTICO 6x26	1
14	922013024	PINO ELÁSTICO 10x25	1
15	900005340	SOPORTE IZQUIERDO	1
16	901309025	TORN. SEXT. M8 x 25 - 8.8	1
17	920000801	TUERCA SEXT. M8	1
18	921050008	ARANDELA DE PRESIÓN B8	1
19	**200145000**	**CM MACHETE**	**1**
20	**200343000**	**CM SOPORTE**	**1**
*	**301089000**	**CM SURCADOR COMPLETO**	*

VENCE TUDO

CM SURCADOR COMPLETO SEED

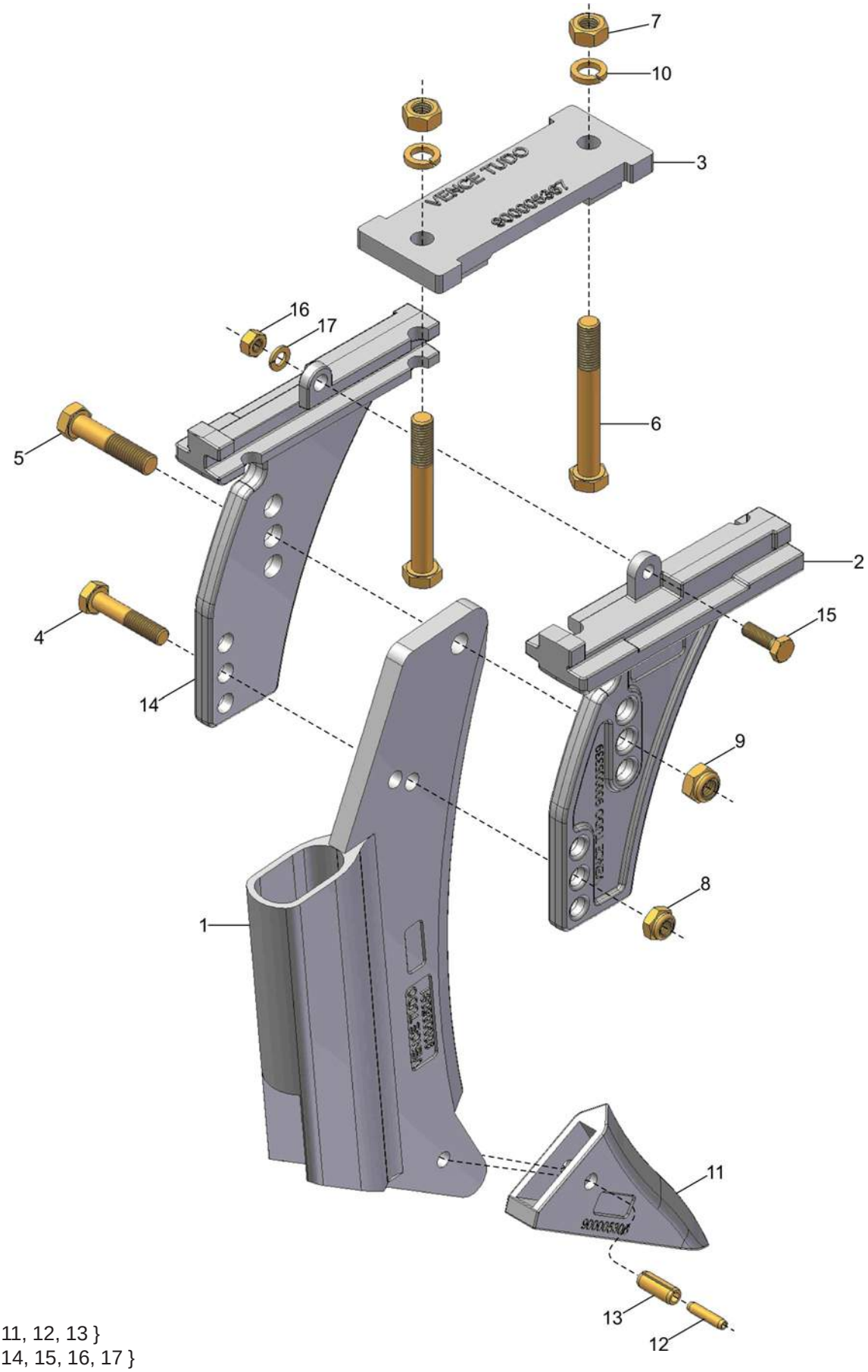

18 { 1, 11, 12, 13 }
19 { 2, 14, 15, 16, 17 }

VENCE TUDO

CM SURCADOR COMPLETO SEED

REF.	CÓDIGO	DENOMINACIÓN	CANT./ CONJ.
1	900005081	MACHETE	1
2	900005339	SOPORTE DERECHO	1
3	900005367	FIJADOR	1
4	901112050	TORN. SEXT. M10 x 50 - 5.8	1
5	901316055	TORN. SEXT. M12 x 55 - 8.8	1
6	901316100	TORN. SEXT. M12 x 100 - 8.8	2
7	920001201	TUERCA SEXT. M12	2
8	920111001	TUERCA SEXT. AUTOTRABANTE M10	1
9	920111201	TUERCA SEXT. AUTOTRABANTE M12	1
10	921050012	ARANDELA DE PRESIÓN B12	2
11	900005306	PUNTERA	1
12	922012426	PINO ELÁSTICO 6x26	1
13	922013024	PINO ELÁSTICO 10x25	1
14	900005340	SOPORTE IZQUIERDO	1
15	901309025	TORN. SEXT. M8 x 25 - 8.8	1
16	920000801	TUERCA SEXT. M8	1
17	921050008	ARANDELA DE PRESIÓN B8	1
18	**200145000**	**CM MACHETE**	**1**
19	**200343000**	**CM SOPORTE**	**1**
*	**200622000**	**CM SURCADOR COMPLETO SEED**	*

CM SURCADOR COMPLETO (MACHETE SA)

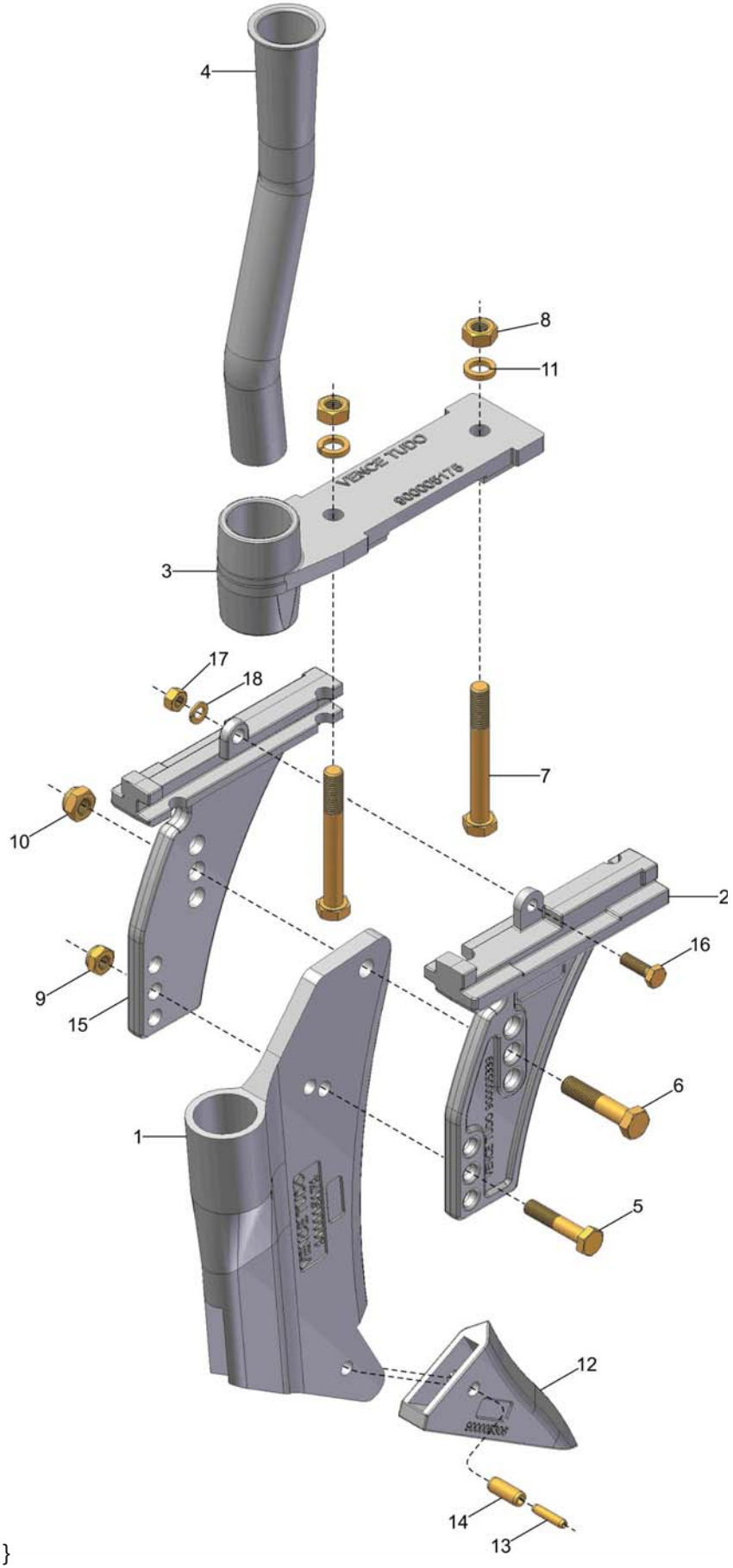

19 { 1, 12, 13, 14 }
20 { 2, 15, 16, 17, 18 }

VENCE TUDO

CM SURCADOR COMPLETO (MACHETE SA)

REF.	CÓDIGO	DENOMINACIÓN	CANT./ CONJ.
1	900005079	MACHETE MÁS PEQUEÑO	1
2	900005339	SOPORTE DERECHO	1
3	900005175	FIJADOR	1
4	900100070	CONDUCTOR	1
5	901112050	TORN. SEXT. M10 x 50 - 5.8	1
6	901316055	TORN. SEXT. M12 x 55 - 8.8	1
7	901316100	TORN. SEXT. M12 x 100 - 8.8	2
8	920001201	TUERCA SEXT. M12	2
9	920111001	TUERCA SEXT. AUTOTRABANTE M10	1
10	920111201	TUERCA SEXT. AUTOTRABANTE M12	1
11	921050012	ARANDELA DE PRESIÓN B12	2
12	900005306	PUNTERA	1
13	922012426	PINO ELÁSTICO 6x26	1
14	922013024	PINO ELÁSTICO 10x25	1
15	900005340	SOPORTE IZQUIERDO	1
16	901309025	TORN. SEXT. M8 x 25 - 8.8	1
17	920000801	TUERCA SEXT. M8	1
18	921050008	ARANDELA DE PRESIÓN B8	1
19	**001026000**	**CM MACHETE**	**1**
20	**200343000**	**CM SOPORTE**	**1**
*	**020072000**	**CM SURCADOR COMPLETO**	*

CM SURCADOR COMPLETO SEED (MACHETE SA)

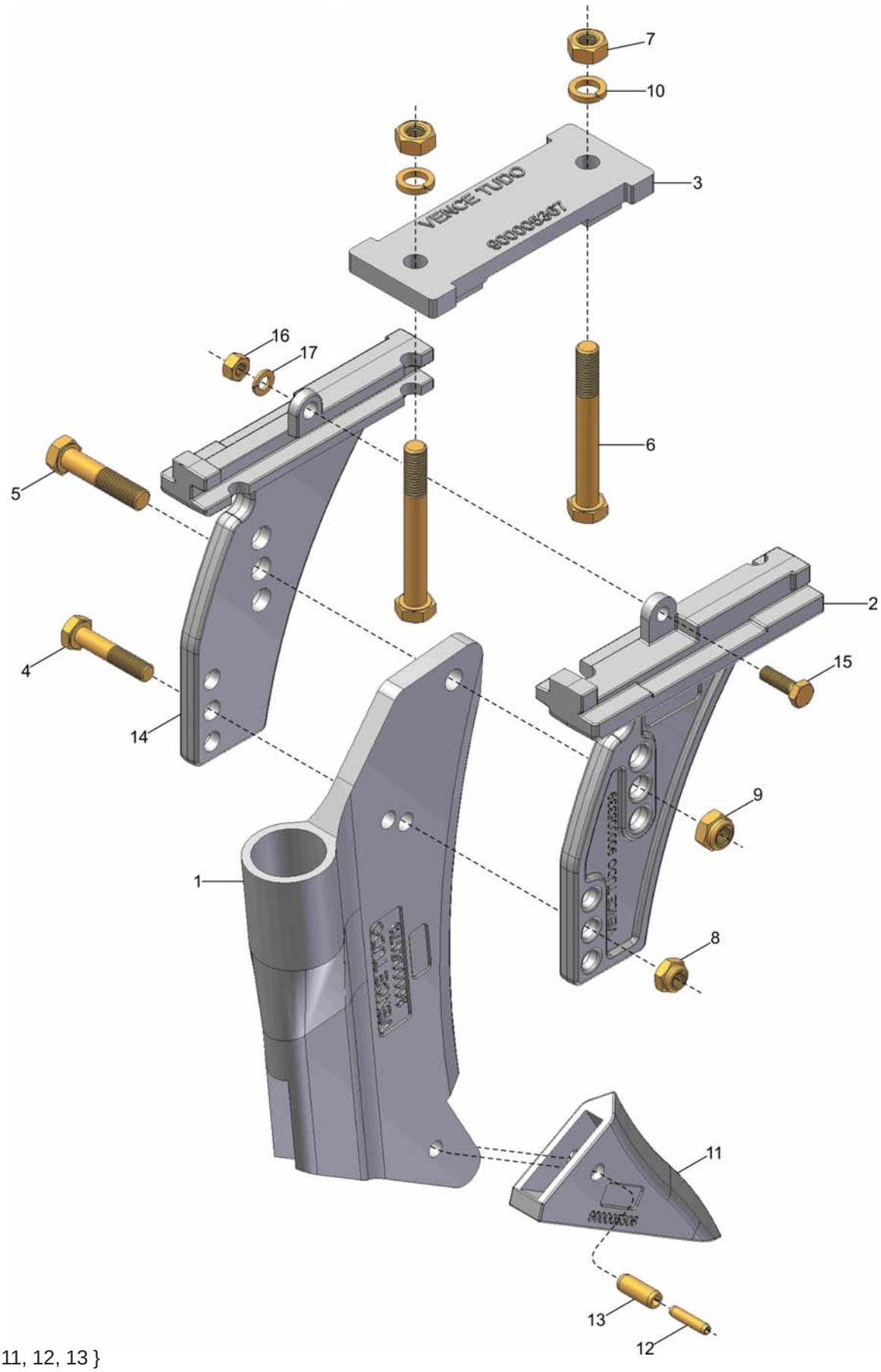

18 { 1, 11, 12, 13 }
19 { 2, 14, 15, 16, 17 }

CM SURCADOR COMPLETO SEED (MACHETE SA)

REF.	CÓDIGO	DENOMINACIÓN	CANT./ CONJ.
1	900005079	MACHETE MÁS PEQUEÑO	1
2	900005339	SOPORTE DERECHO	1
3	900005367	FIJADOR	1
4	901112050	TORN. SEXT. M10 x 50 - 5.8	1
5	901316055	TORN. SEXT. M12 x 55 - 8.8	1
6	901316100	TORN. SEXT. M12 x 100 - 8.8	2
7	920001201	TUERCA SEXT. M12	2
8	920111001	TUERCA SEXT. AUTOTRABANTE M10	1
9	920111201	TUERCA SEXT. AUTOTRABANTE M12	1
10	921050012	ARANDELA DE PRESIÓN B12	2
11	900005306	PNTERA	1
12	922012426	PINO ELÁSTICO 6x26	1
13	922013024	PINO ELÁSTICO 10x25	1
14	900005340	SOPORTE IZQUIERDO	1
15	901309025	TORN. SEXT. M8 x 25 - 8.8	1
16	920000801	TUERCA SEXT. M8	1
17	921050008	ARANDELA DE PRESIÓN B8	1
18	**001026000**	**CM MACHETE**	**1**
19	**200343000**	**CM SOPORTE**	**1**
*	**200718000**	**CM SURCADOR SEED COMPLETO (MACHETE SA)**	*

VENCE TUDO

CM SOPORTE DISCO DOBLE

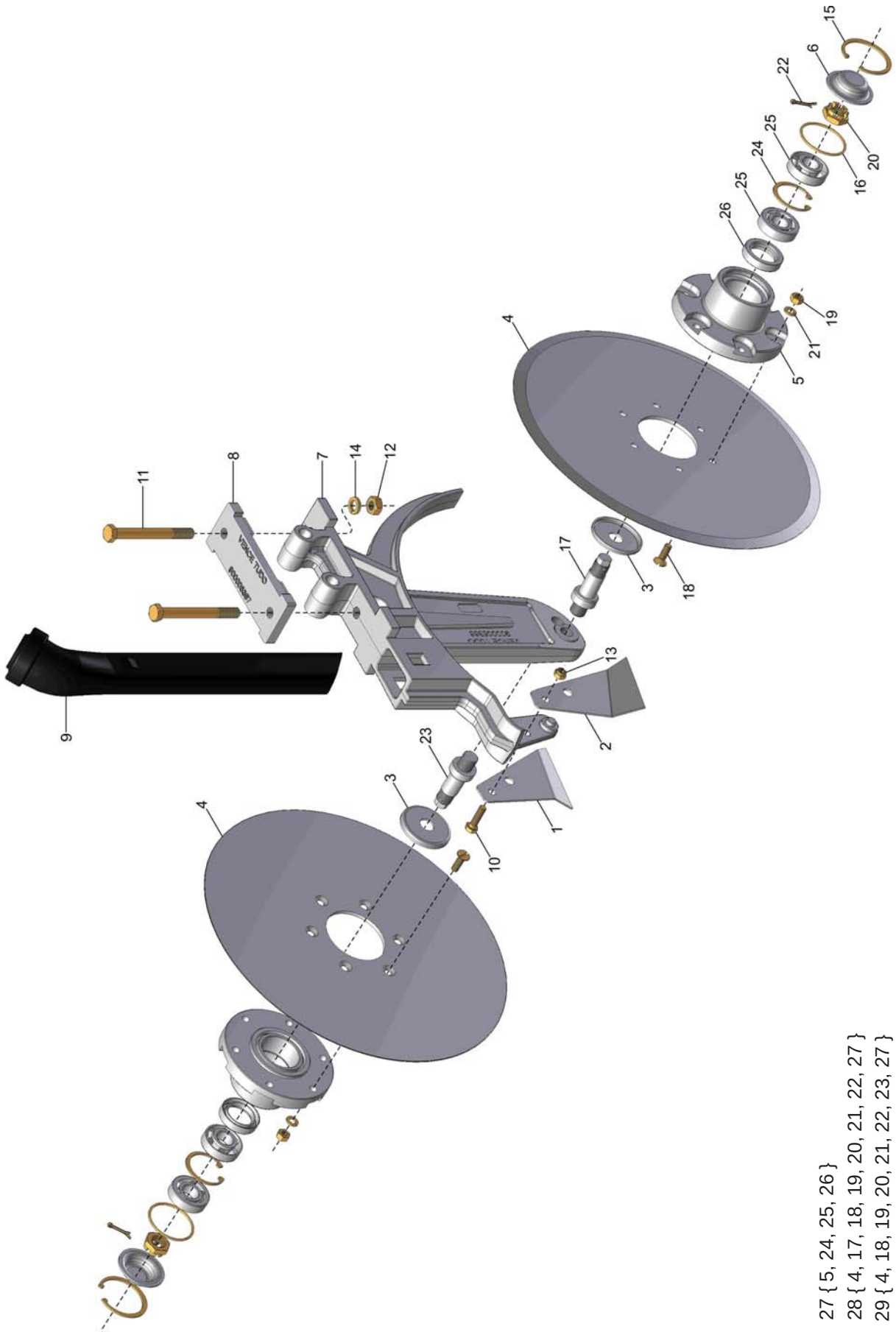

27 { 5, 24, 25, 26 }
28 { 4, 17, 18, 19, 20, 21, 22, 27 }
29 { 4, 18, 19, 20, 21, 22, 23, 27 }

VENCE TUDO

CM SOPORTE DISCO DOBLE

REF.	CÓDIGO	DENOMINACIÓN	CANT./ CONJ.
1	100020002	LIMPIADOR IZQUIERDO	1
2	100020003	LIMPIADOR DERECHO	1
3	100020004	PROTECTOR	2
4	100021002	DISCO PLANO 15"	2
5	200020001	CUBO	2
6	200224001	TAPACUBOS	2
7	200358003	SOPORTE DISCO DE ABONO	1
8	900005367	FIJADOR	1
9	900100247	CONDUCTOR RECTO	1
10	901309030	TORN. SEXT. M8 x 30 - 8.8	1
11	901316110	TORN. SEXT. M12 x 110 - 8.8	2
12	920001201	TUERCA SEXT. M12	2
13	920110801	TUERCA SEXT. AUTOTRABANTE M8	1
14	921050012	ARANDELA DE PRESIÓN B12	2
15	923224058	ANILLO ELÁSTICO I58 ABAULADO	2
16	932056628	ANILLO O'RING Ø52.07x2.62 2137 (PARKER)	2
17	200022001	EJE DERECHO	1
18	903309025	TORN. MÁQ. CAB. CHATA M8 x 25 - 8.8	12
19	920000801	TUERCA SEXT. M8	12
20	920521822	TUERCA SEXT. CASTILLO M18	2
21	921050008	ARANDELA DE PRESIÓN B8	12
22	922171224	CONTRAPINO 3x25	2
23	200023001	EJE IZQUIERDO	1
24	923202047	ANILLO ELÁSTICO I47	2
25	927050004	RODAMIENTO DE ROLLOS CÓNICOS 30204	4
26	928010107	RETENTOR 00131 BR 30x47x10 (SABÓ)	2
27	**200020000**	**CM CUBO**	**2**
28	**200022000**	**CM DISCO 15" DER.**	**1**
29	**200023000**	**CM DISCO 15" IZQ.**	**1**
*	**200358000**	**CM SOPORTE DISCO DOBLE**	*

VENCE TUDO

CM DISCO DOBLE ABONO SEED

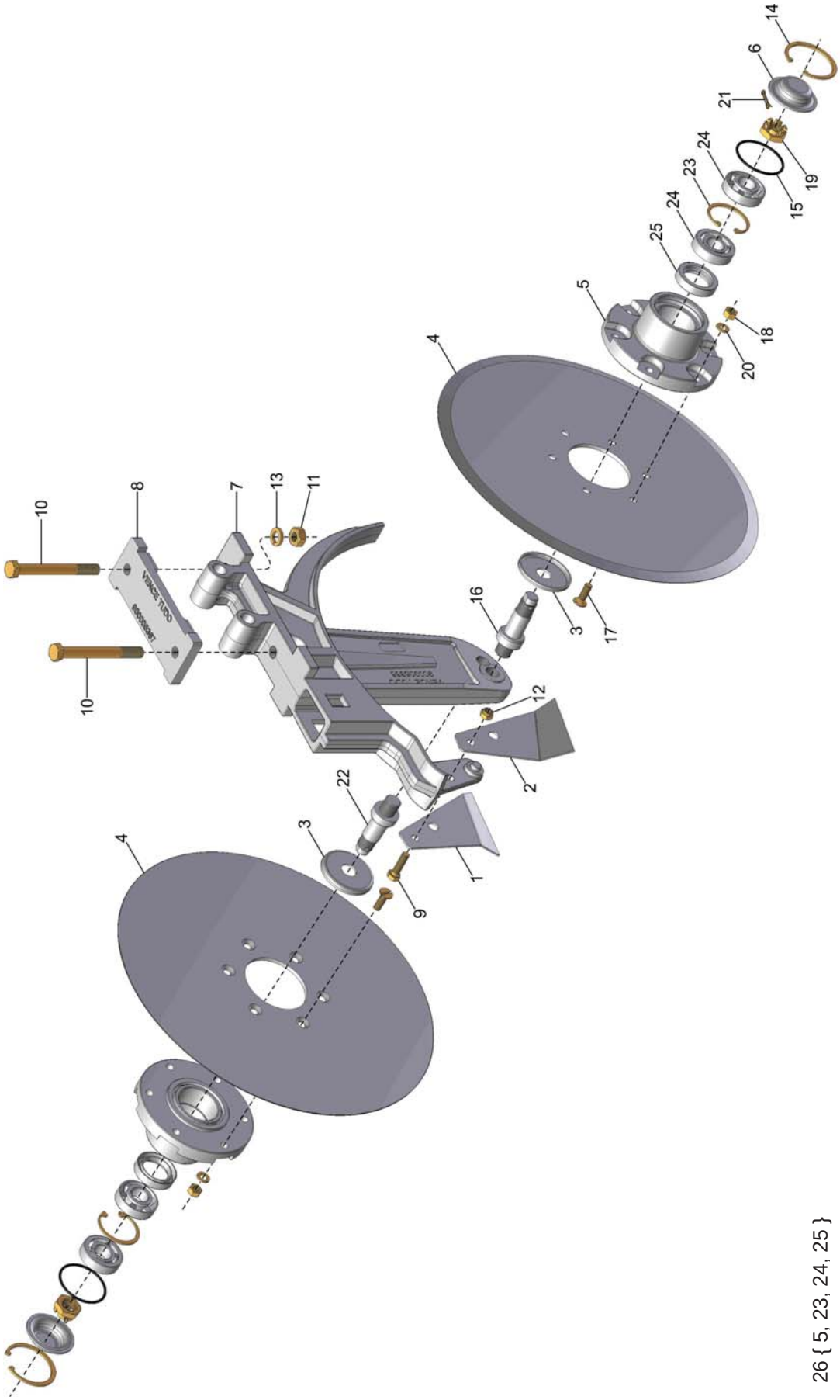

26 { 5, 23, 24, 25 }
27 { 4, 16, 17, 18, 19, 20, 21, 26 }
28 { 4, 17, 18, 19, 20, 21, 22, 26 }

VENCE TUDO

CM DISCO DOBLE ABONO SEED

REF.	CÓDIGO	DENOMINACIÓN	CANT./ CONJ.
1	100020002	LIMPIADOR IZQUIERDO	1
2	100020003	LIMPIADOR DERECHO	1
3	100020004	PROTECTOR	2
4	100021002	DISCO PLANO 15"	2
5	200020001	CUBO	2
6	200224001	TAPACUBOS	2
7	200358003	SOPORTE DISCO DE ABONO	1
8	900005367	FIJADOR	1
9	901309030	TORN. SEXT. M8 x 30 - 8.8	1
10	901316110	TORN. SEXT. M12 x 110 - 8.8	2
11	920001201	TUERCA SEXT. M12	2
12	920110801	TUERCA SEXT. AUTOTRABANTE M8	1
13	921050012	ARANDELA DE PRESIÓN B12	2
14	923224058	ANILLO ELÁSTICO I58 ABAULADO	2
15	932056628	ANILLO O'RING Ø52.07x2.62 2137 (PARKER)	2
16	200022001	EJE DERECHO	1
17	903309025	TORN. MÁQ. CAB. CHATA M8 x 25 - 8.8	12
18	920000801	TUERCA SEXT. M8	12
19	920521822	TUERCA SEXT. CASTILLO M18	2
20	921050008	ARANDELA DE PRESIÓN B8	12
21	922171224	CONTRAPINO 3x25	2
22	200023001	EJE IZQUIERDO	1
23	923202047	ANILLO ELÁSTICO I47	2
24	927050004	RODAMIENTO DE ROLLOS CÓNICOS 30204	4
25	928010107	RETENTOR 00131 BR 30x47x10 (SABÓ)	2
26	**200020000**	**CM CUBO**	**2**
27	**200022000**	**CM DISCO 15" DER.**	**1**
28	**200023000**	**CM DISCO 15" IZQ.**	**1**
*	**200623000**	**CM DISCO DOBLE ABONO SEED**	*

VENCE TUDO

CM SOPORTE FIJADOR DISCO TURBO

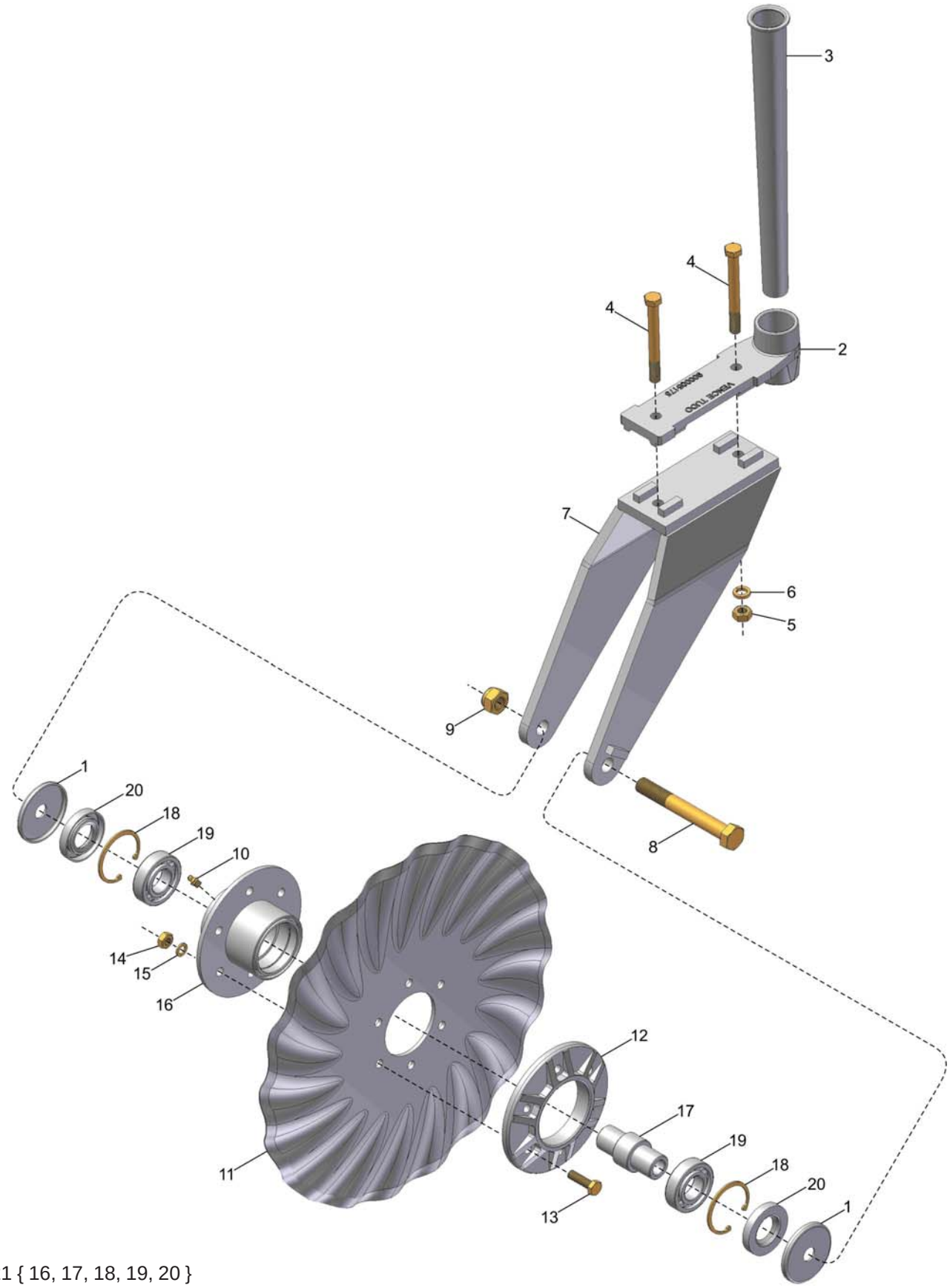

21 { 16, 17, 18, 19, 20 }
22 { 11, 12, 13, 14, 15, 21 }
23 { 1, 7, 8, 9, 10, 22 }

VENCE TUDO

CM SOPORTE FIJADOR DISCO TURBO

REF.	CÓDIGO	DENOMINACIÓN	CANT./ CONJ.
1	200013004	PROTECTOR	2
2	900005175	FIJADOR	1
3	900100249	CONDUCTOR	1
4	901316110	TORN. SEXT. M12 x 110 - 8.8	2
5	920001201	TUERCA SEXT. M12	2
6	921050012	ARANDELA DE PRESIÓN B12	2
7	200590000	CS SOPORTE DISCO TURBO	1
8	901328140	TORN. SEXT. M18 x 140 - 8.8	1
9	920111801	TUERCA SEXT. AUTOTRABANTE M18	1
10	924080000	GRASA RECTA M8	1
11	200531001	DISCO TURBO 17"	1
11	200533001	DISCO TURBO 18"	1
12	900005163	FLANGE	1
13	901313035	TORN. SEXT. M10 x 35 - 8.8	6
14	920001001	TUERCA SEXT. M10	6
15	921050010	ARANDELA DE PRESIÓN B10	6
16	200592001	CUBO DISCO TURBO	1
17	200592002	EJE DISCO TURBO	1
18	923202062	ANILLO ELÁSTICO I62	2
19	927015006	RODAMIENTO RÍGIDO DE ESFERAS 6206 30x62x16 (SL)	2
20	928010110	RETENTOR 01273 BA 30x62x10 (SABÓ)	2
21	**200592000**	**CM CUBO DISCO TURBO**	**1**
22	**200591000**	**CM DISCO TURBO 17"**	**1**
22	**200595000**	**CM DISCO TURBO 18"**	**1**
23	**200589000**	**CM SOPORTE DISCO TURBO 17"**	**1**
23	**200594000**	**CM SOPORTE DISCO TURBO 18"**	**1**
*	**200588000**	**CM SOPORTE FIJADOR DISCO TURBO 17"**	*
*	**200593000**	**CM SOPORTE FIJADOR DISCO TURBO 18"**	*

VENCE TUDO

CM SOPORTE FIJADOR DISCO TURBO SEED

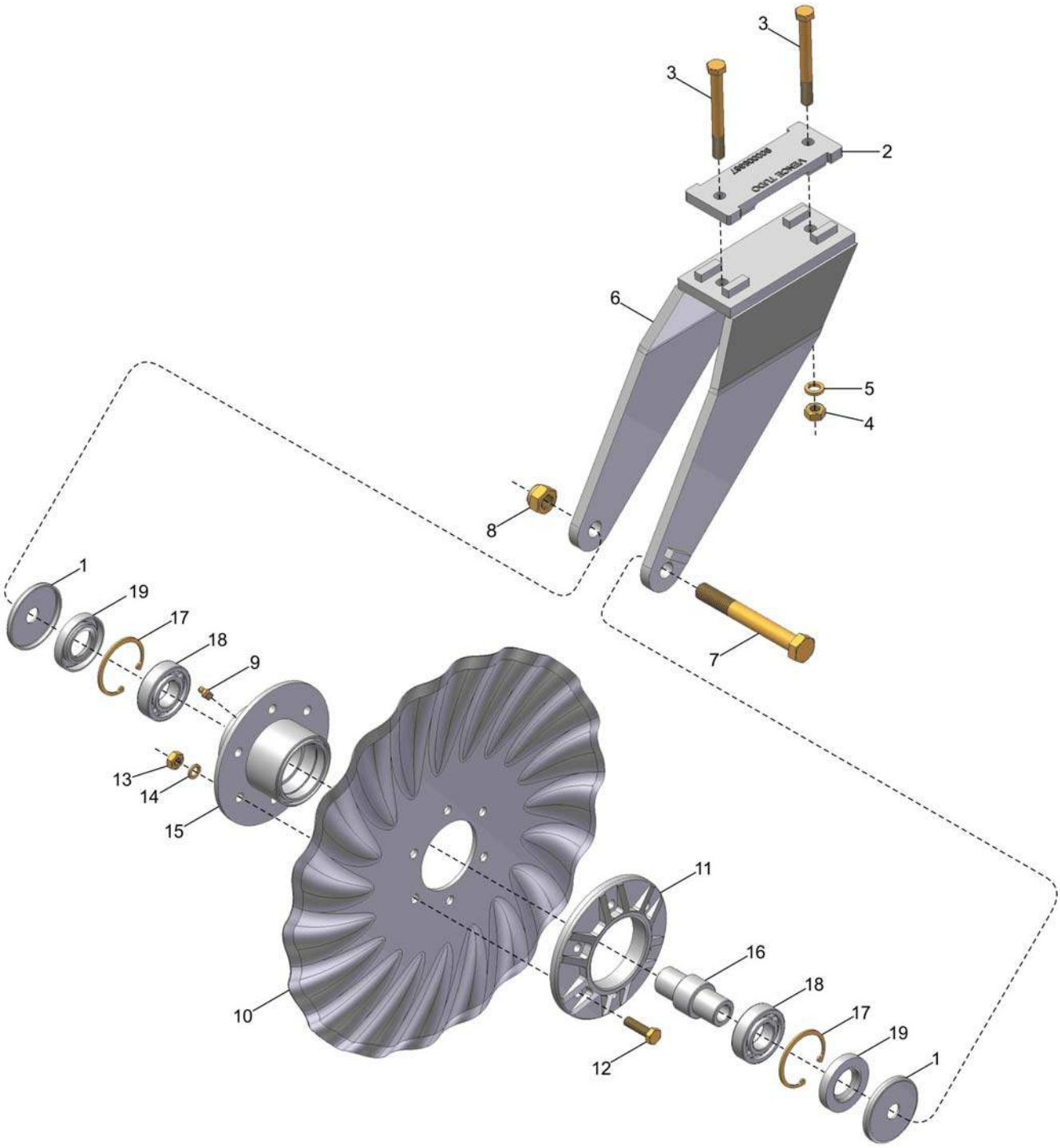

20 { 15, 16, 17, 18, 19 }
21 { 10, 11, 12, 13, 14, 20 }
22 { 1, 6, 7, 8, 9, 21 }

VENCE TUDO

CM SOPORTE FIJADOR DISCO TURBO SEED

REF.	CÓDIGO	DENOMINACIÓN	CANT./ CONJ.
1	200013004	PROTECTOR	2
2	900005367	FIJADOR	1
3	901316110	TORN. SEXT. M12 x 110 - 8.8	2
4	920001201	TUERCA SEXT. M12	2
5	921050012	ARANDELA DE PRESIÓN B12	2
6	200590000	CS SOPORTE DISCO TURBO	1
7	901328140	TORN. SEXT. M18 x 140 - 8.8	1
8	920111801	TUERCA SEXT. AUTOTRABANTE M18	1
9	924080000	GRASA RECTA M8	1
10	200531001	DISCO TURBO 17"	1
10	200533001	DISCO TURBO 18"	1
11	900005163	FLANGE	1
12	901313035	TORN. SEXT. M10 x 35 - 8.8	6
13	920001001	TUERCA SEXT. M10	6
14	921050010	ARANDELA DE PRESIÓN B10	6
15	200592001	CUBO DISCO TURBO	1
16	200592002	EJE DISCO TURBO	1
17	923202062	ANILLO ELÁSTICO I62	2
18	927015006	RODAMIENTO RÍGIDO DE ESFERAS 6206 30x62x16 (SL)	2
19	928010110	RETENTOR 01273 BA 30x62x10 (SABÓ)	2
20	**200592000**	**CM CUBO DISCO TURBO**	**1**
21	**200591000**	**CM DISCO TURBO 17"**	**1**
21	**200595000**	**CM DISCO TURBO 18"**	**1**
22	**200589000**	**CM SOPORTE DISCO TURBO 17"**	**1**
22	**200594000**	**CM SOPORTE DISCO TURBO 18"**	**1**
*	**200624000**	**CM SOPORTE FIJADOR DISCO TURBO 17" SEED**	*
*	**200625000**	**CM SOPORTE FIJADOR DISCO TURBO 18" SEED**	*

VENCE TUDO

CM LÍNEA NEUMÁTICA COMPAC. EM "V" PIPOQ.

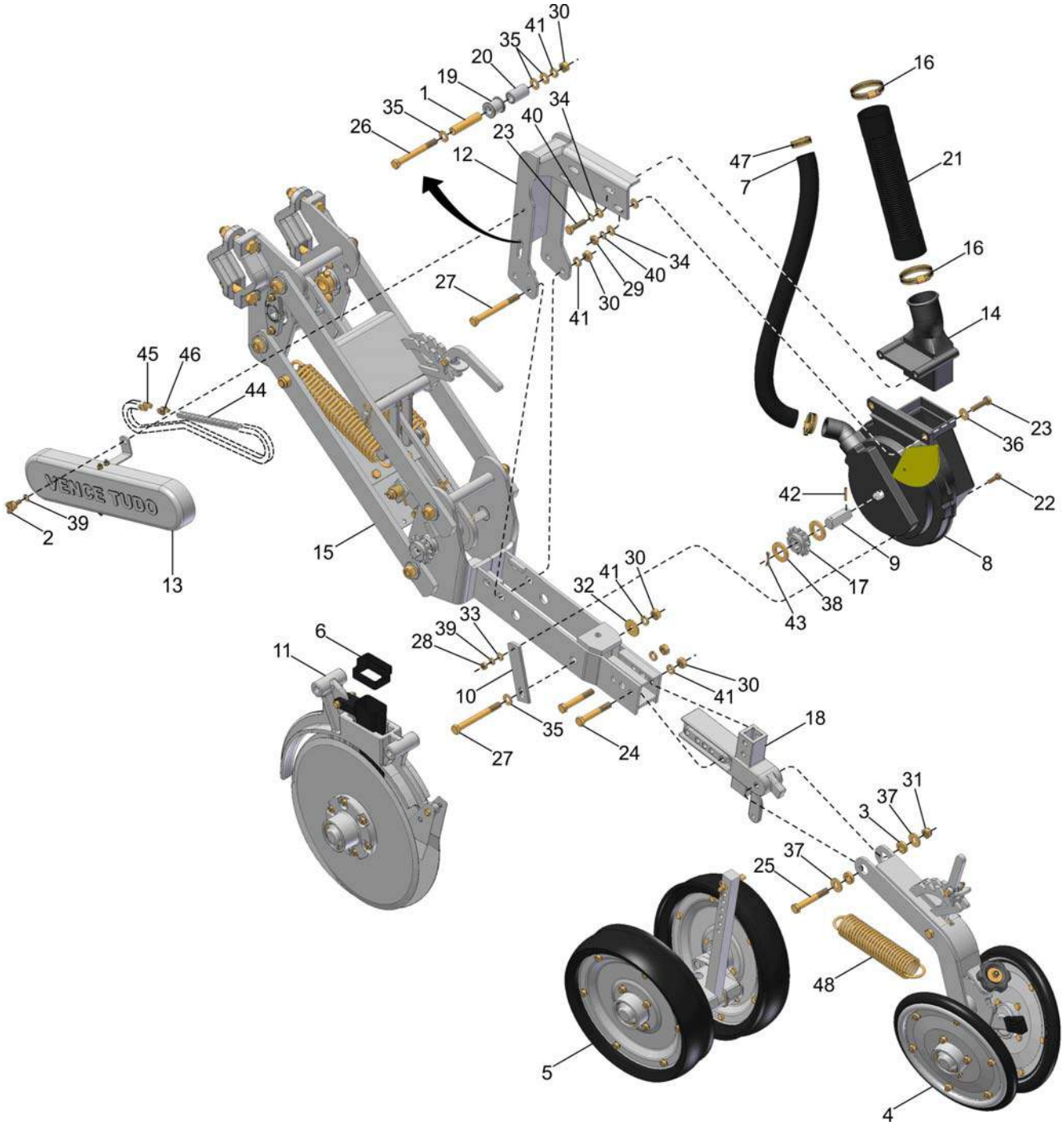

CM LÍNEA NEUMÁTICA COMPAC. EM “V” PIPOQ.

REF.	CÓDIGO	DENOMINACIÓN	CANT./ CONJ.
1	072019001	BUJE ESTIRADOR MÁS GRANDE	1
2	200199000	FIJADOR	2
3	200401001	BUJE	2
4	200406000	CM BANDA COMPAC. EN "V"	1
5	200587000	CM LIMITADOR INDEPENDIENTE	1
6	230001010	PROTECTOR	1
7	230005006	MANGUERA ESPIRAL SEMILLA D40 850mm	1
8	230012000	CM DOSIFICADOR DE SEMILLA	1
9	230012002	EJE	1
10	230013002	SOPORTE	1
11	230019000	CM DISCO SEMILLA	1
12	230022000	CS SOPORTE DOSIFICADOR DE SEMILLA	1
13	230036000	CM PROTECTOR	1
14	230053000	CM BOCAL NEUMÁTICO	1
15	230084000	CM CHASIS LÍNEA NEUMÁTICA	1
16	731001257	ABRAZADERA ROSCA SIN-FÍN (64-83)	2
17	900005243	RUEDA DENTADA Z14	1
18	900005388	ENGANCHE	1
19	900100266	RODILLO ESTIRADOR	1
20	900100377	RODILLO TRABA	1
21	900110031	MANGUERA REF. 120 BEGEBOR	1
22	901309025	TORN. SEXT. M8 x 25 - 8.8	1
23	901313040	TORN. SEXT. M10 x 40 - 8.8	4
24	901316080	TORN. SEXT. M12 x 80 - 8.8	2
25	901316085	TORN. SEXT. M12 x 85 - 8.8	1
26	901316110	TORN. SEXT. M12 x 110 - 8.8	1
27	901316120	TORN. SEXT. M12 x 120 - 8.8	3
28	920000801	TUERCA SEXT. M8	1
29	920001001	TUERCA SEXT. M10	2
30	920001201	TUERCA SEXT. M12	6
31	920111201	TUERCA SEXT. AUTOTR. M12	1
32	921010012	ARANDELA LISA	1
33	921030008	ARANDELA LISA	1
34	921030010	ARANDELA LISA	6
35	921030012	ARANDELA LISA	4
36	921040040	ARANDELA LISA	2
37	921040042	ARANDELA LISA	2
38	921040051	ARANDELA LISA	2
39	921050008	ARANDELA DE PRESIÓN B8	3
40	921050010	ARANDELA DE PRESIÓN B10	4
41	921050012	ARANDELA DE PRESIÓN B12	6
42	922012228	PINO ELÁSTICO 5x30	1
43	922172224	CONTRAPINO 5x25	1
44	925010437	CADENA DE ROLLO ALA 40 067 ESLABONES	1
45	925160400	ENMIENDA ALA 40	1
46	925260400	REDUCIÓN ALA 40	1
47	931020351	ABRAZADERA ROSCA SIN-FÍN 38-51	2
48	936002012	MUELLE	1
*	**230013000**	**CM LÍNEA NEUMÁTICA COMPAC. EN "V" PIPOQ.**	*

VENCE TUDO

CM LÍNEA NEUMÁTICA 3ª RUEDA COMPAC. PIPOQ.

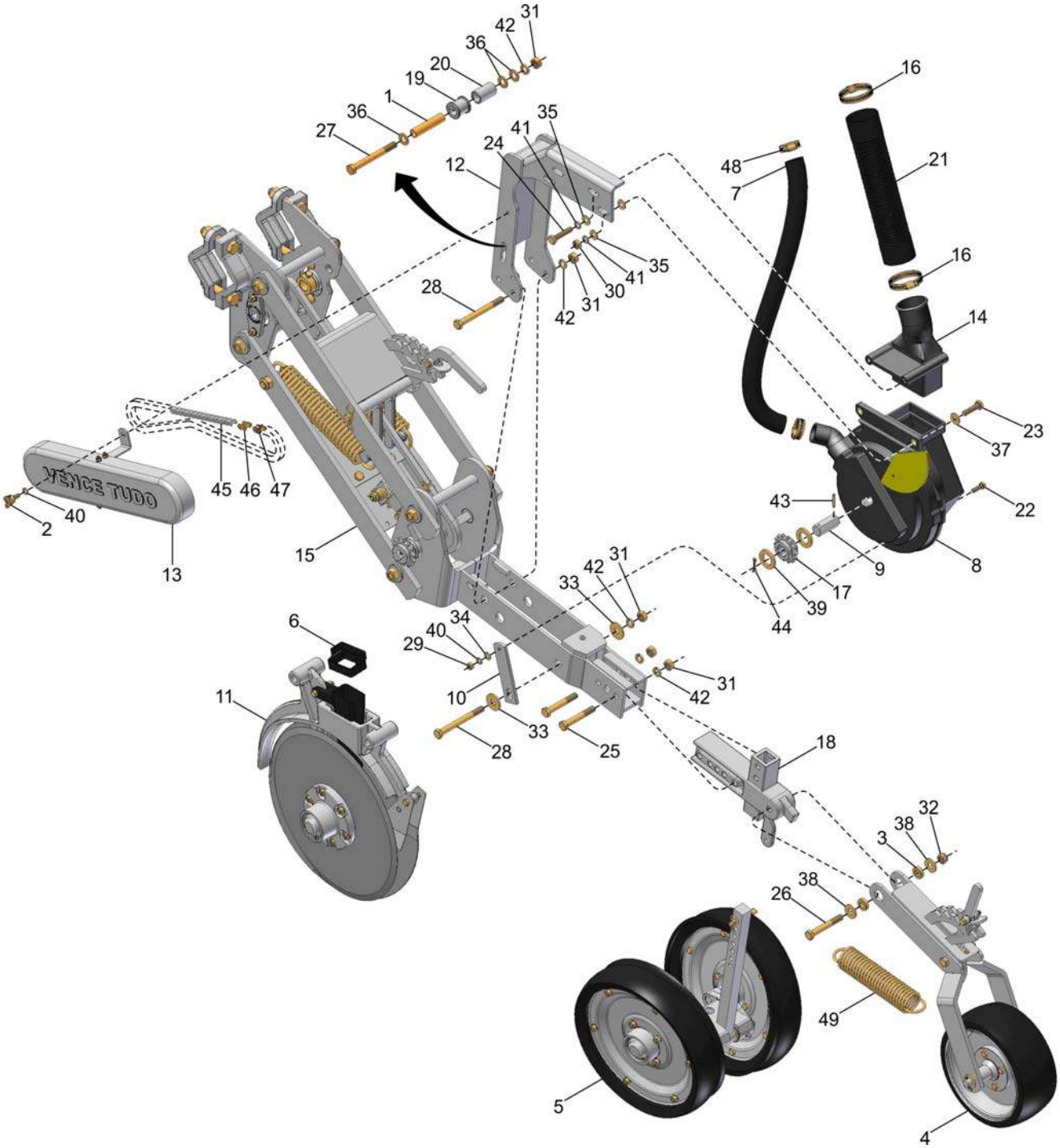

CM LÍNEA NEUMÁTICA 3ª RUEDA COMPAC. PIPOQ.

REF.	CÓDIGO	DENOMINACIÓN	CANT./ CONJ.
1	072019001	BUJE ESTIRADOR MÁS GRANDE	1
2	200199000	FIJADOR	2
3	200401001	BUJE	2
4	200410000	CM 3ª RUEDA COMPAC.	1
5	200587000	CM LIMITADOR INDEPENDIENTE	1
6	230001010	PROTECTOR	1
7	230005006	MANGUERA ESPIRAL SEMILLA D40 850mm	1
8	230012000	CM DOSIFICADOR DE SEMILLA	1
9	230012002	EJE	1
10	230013002	SOPORTE	1
11	230019000	CM DISCO SEMILLA	1
12	230022000	CS SOPORTE DOSIFICADOR DE SEMILLA	1
13	230036000	CM PROTECTOR	1
14	230053000	CM BOCAL NEUMÁTICO	1
15	230084000	CM CHASIS LÍNEA NEUMÁTICA	1
16	731001257	ABRAZADERA ROSCA SIN-FÍN (64-83)	2
17	900005243	RUEDA DENTADA Z14	1
18	900005388	ENGANCHE	1
19	900100266	RODILLO ESTIRADOR	1
20	900100377	RODILLO TRABA	1
21	900110031	MANGUERA REF. 120 BEGEBOR	1
22	901309025	TORN. SEXT. M8 x 25 - 8.8	1
23	901313040	TORN. SEXT. M10 x 40 - 8.8	2
24	901313050	TORN. SEXT. M10 x 50 - 8.8	2
25	901316080	TORN. SEXT. M12 x 80 - 8.8	2
26	901316085	TORN. SEXT. M12 x 85 - 8.8	1
27	901316110	TORN. SEXT. M12 x 110 - 8.8	1
28	901316120	TORN. SEXT. M12 x 120 - 8.8	3
29	920000801	TUERCA SEXT. M8	1
30	920001001	TUERCA SEXT. M10	2
31	920001201	TUERCA SEXT. M12	6
32	920111201	TUERCA SEXT. AUTOTR. M12	1
33	921010012	ARANDELA LISA	2
34	921030008	ARANDELA LISA	1
35	921030010	ARANDELA LISA	6
36	921030012	ARANDELA LISA	3
37	921040040	ARANDELA LISA	2
38	921040042	ARANDELA LISA	2
39	921040051	ARANDELA LISA	2
40	921050008	ARANDELA DE PRESIÓN B8	3
41	921050010	ARANDELA DE PRESIÓN B10	4
42	921050012	ARANDELA DE PRESIÓN B12	6
43	922012228	PINO ELÁSTICO 5x30	1
44	922172224	CONTRAPINO 5x25	1
45	925010437	CADENA DE ROLLO ALA 40 067 ESLABONES	1
46	925160400	ENMIENDA ALA 40	1
47	925260400	REDUCCIÓN ALA 40	1
48	931020351	ABRAZADERA ROSCA SIN-FÍN 38-51	2
49	936002012	MUELLE	1
*	**230014000**	**CM LÍNEA NEUMÁTICA 3ª RUEDA COMPAC. PIPOQ.**	*

VENCE TUDO

CM LÍNEA NEUMÁTICA COMPAC. EM "V" PREMIUM PIPOQ.

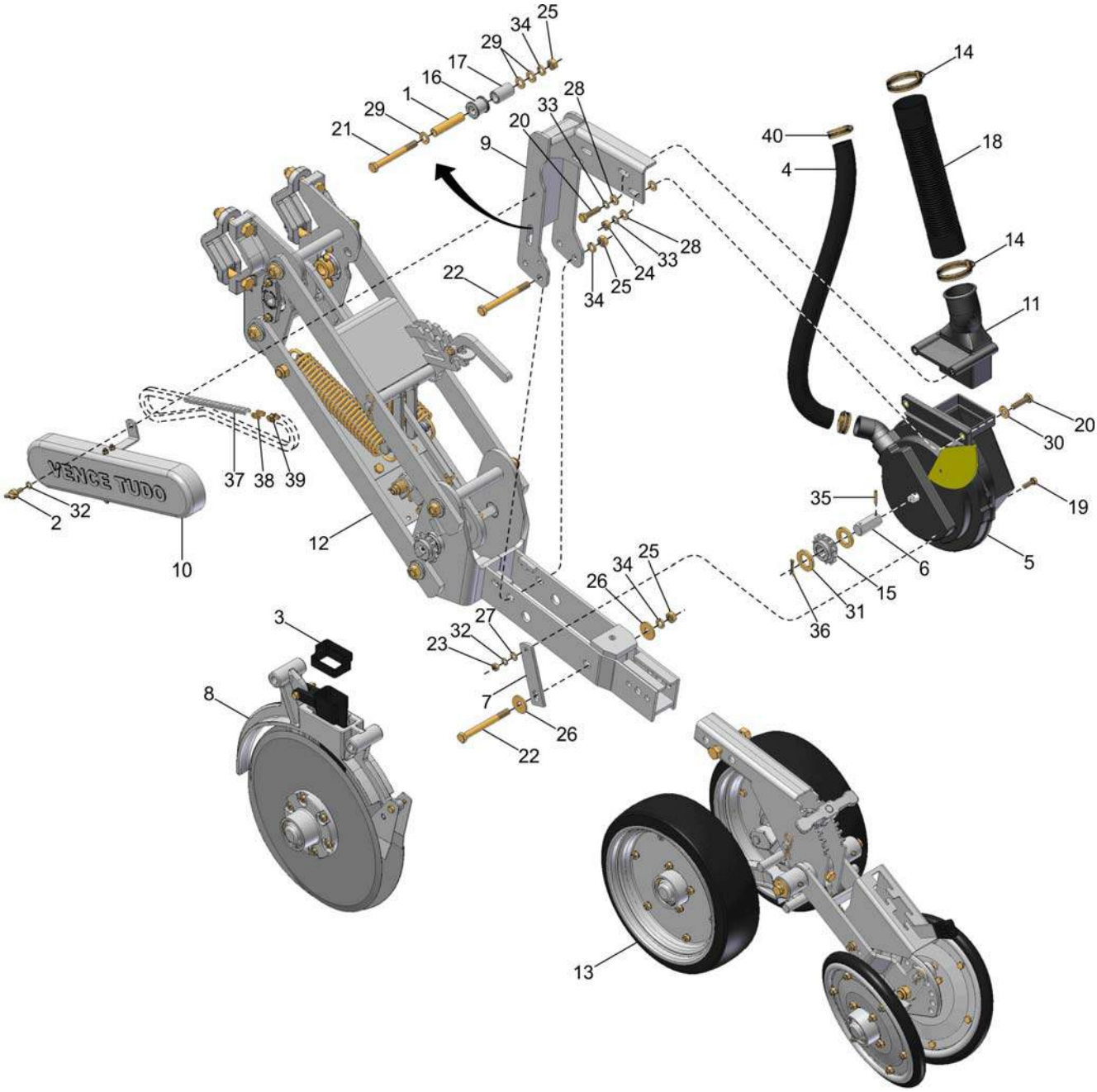

CM LÍNEA NEUMÁTICA COMPAC. EM “V” PREMIUM PIPOQ.

REF.	CÓDIGO	DENOMINACIÓN	CANT./ CONJ.
1	072019001	BUJE ESTIRADOR MÁS GRANDE	1
2	200199000	FIJADOR	2
3	230001010	PROTECTOR	1
4	230005006	MANGUERA ESPIRAL SEMILLA D40 850mm	1
5	230012000	CM DOSIFICADOR DE SEMILLA	1
6	230012002	EJE	1
7	230013002	SOPORTE	1
8	230019000	CM DISCO SEMILLA	1
9	230022000	CS SOPORTE DOSIFICADOR DE SEMILLA	1
10	230036000	CM PROTECTOR	1
11	230053000	CM BOCAL NEUMÁTICO	1
12	230084000	CM CHASIS LÍNEA NEUMÁTICA	1
13	300035000	CM LIMITADOR	1
14	731001257	ABRAZADERA ROSCA SIN-FÍN (64-83)	2
15	900005243	RUEDA DENTADA Z14	1
16	900100266	RODILLO ESTIRADOR	1
17	900100377	RODILLO TRABA	1
18	900110031	MANGUERA REF. 120 BEGEBOR	1
19	901309025	TORN. SEXT. M8 x 25 - 8.8	1
20	901313040	TORN. SEXT. M10 x 40 - 8.8	4
21	901316110	TORN. SEXT. M12 x 110 - 8.8	1
22	901316120	TORN. SEXT. M12 x 120 - 8.8	3
23	920000801	TUERCA SEXT. M8	1
24	920001001	TUERCA SEXT. M10	2
25	920001201	TUERCA SEXT. M12	4
26	921010012	ARANDELA LISA	2
27	921030008	ARANDELA LISA	1
28	921030010	ARANDELA LISA	6
29	921030012	ARANDELA LISA	3
30	921040040	ARANDELA LISA	2
31	921040051	ARANDELA LISA	2
32	921050008	ARANDELA DE PRESIÓN B8	3
33	921050010	ARANDELA DE PRESIÓN B10	4
34	921050012	ARANDELA DE PRESIÓN B12	4
35	922012228	PINO ELÁSTICO 5x30	1
36	922172224	CONTRAPINO 5x25	1
37	925010437	CADENA DE ROLLO ALA 40 067 ESLABONES	1
38	925160400	ENMIENDA ALA 40	1
39	925260400	REDUCCIÓN ALA 40	1
40	931020351	ABRAZADERA ROSCA SIN-FÍN 38-51	2
*	**230015000**	**CM LÍNEA NEUMÁTICA COMPAC. EN "V" PREMIUM PIPOQ.**	*

VENCE TUDO

CM CHASIS LÍNEA NEUMÁTICA

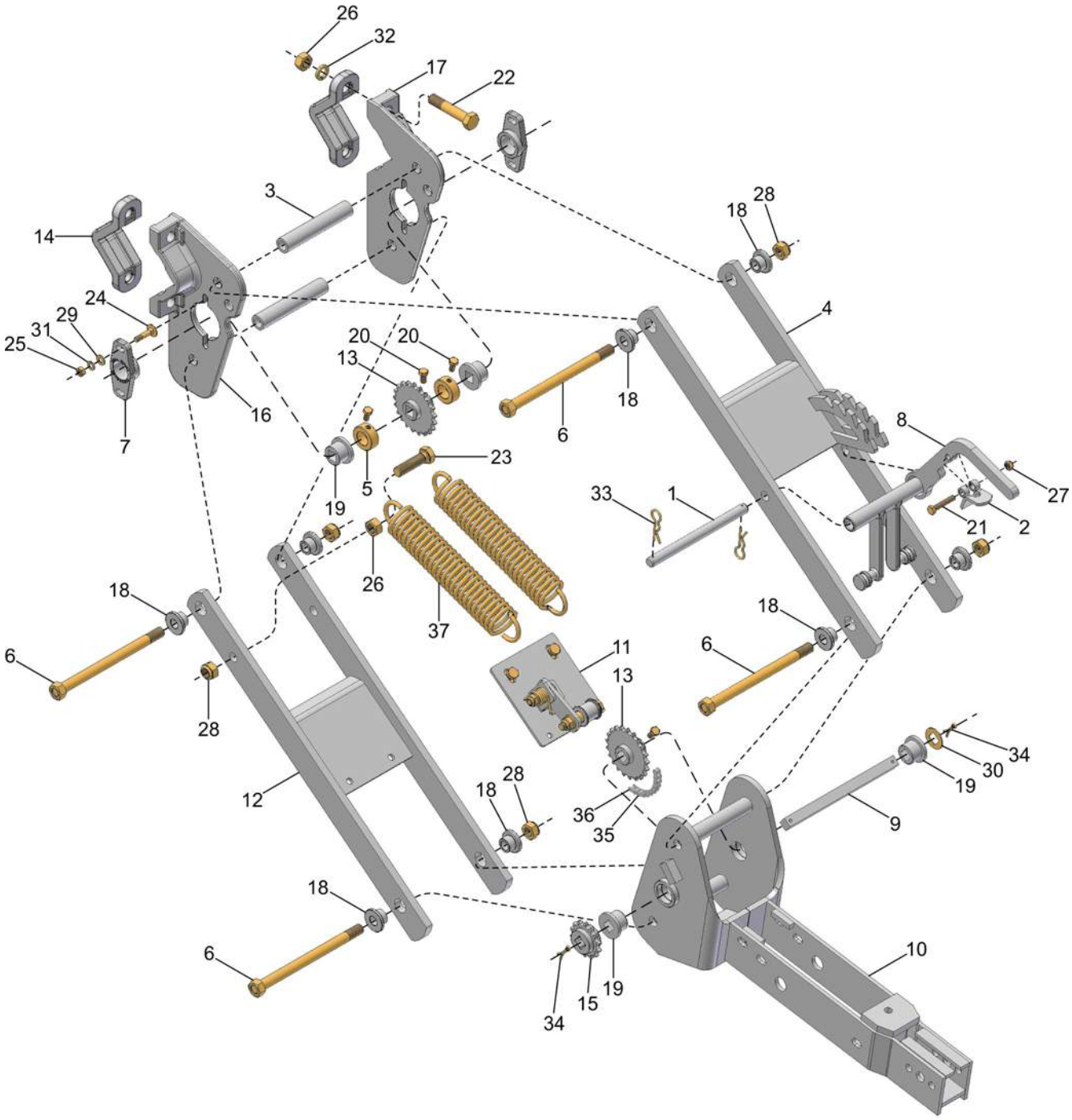

CM CHASIS LÍNEA NEUMÁTICA

REF.	CÓDIGO	DENOMINACIÓN	CANT./ CONJ.
1	200018001	PINO	1
2	200087000	CS TRABA	1
3	200221004	BUJE	2
4	200222000	CS BRAZO SUPERIOR	1
5	200295004	BATIENTE EJE CUAD.	2
6	200332000	CS TORNILLO SEXT. M16 x 217	4
7	200403003	MANCAL USINADO	2
8	200719000	CS REGULADOR DE PRESIÓN DEL MUELLE	1
9	230016001	EJE 235	1
10	230017000	CS CHASIS LÍNEA	1
11	230083000	CM ESTIRADOR DE CADENA (LÍNEA DE SEMILLA)	1
12	230085000	CS BRAZO INFERIOR	1
13	230090000	CS RUEDA DENTADA Z21	2
14	900005042	ABRAZADERA	2
15	900005106	RUEDA DENTADA Z14	1
16	900005393	SOPORTE DERECHO	1
17	900005394	SOPORTE DERECHO	1
18	900035001	BUJE	8
19	900100071	BUJE	4
20	901309016	TORN. SEXT. M8 x 16 - 8.8	4
21	901309045	TORN. SEXT. M8 x 45 - 8.8	1
22	901324080	TORN. SEXT. M16 x 80 - 8.8	4
23	901325060	TORN. SEXT. M16 x 60 - 8.8	2
24	902308035	TORN. FRAN. M8 x 35 - 8.8	4
25	920000801	TUERCA SEXT. M8	4
26	920001601	TUERCA SEXT. M16	6
27	920110801	TUERCA SEXT. AUTOTR. M8	1
28	920111601	TUERCA SEXT. AUTOTR. M16	6
29	921030008	ARANDELA LISA	4
30	921045003	ARANDELA LISA	1
31	921050008	ARANDELA DE PRESIÓN B8	4
32	921050016	ARANDELA DE PRESIÓN B16	4
33	922051242	PINO TRABA R 3.0x60	2
34	922172224	CONTRAPINO 5x25	2
35	925010465	CADENA DE ROLLO ALA 40 109 ESLABONES	1
36	925160400	ENMIENDA ALA 40	1
37	936002036	MUELLE DE LA LÍNEA PANTOGRÁFICA	2
*	**230084000**	**CM CHASIS LÍNEA NEUMÁTICA**	*

VENCE TUDO

CM ESTIRADOR DE CADENA (LÍNEA SEMILLA)

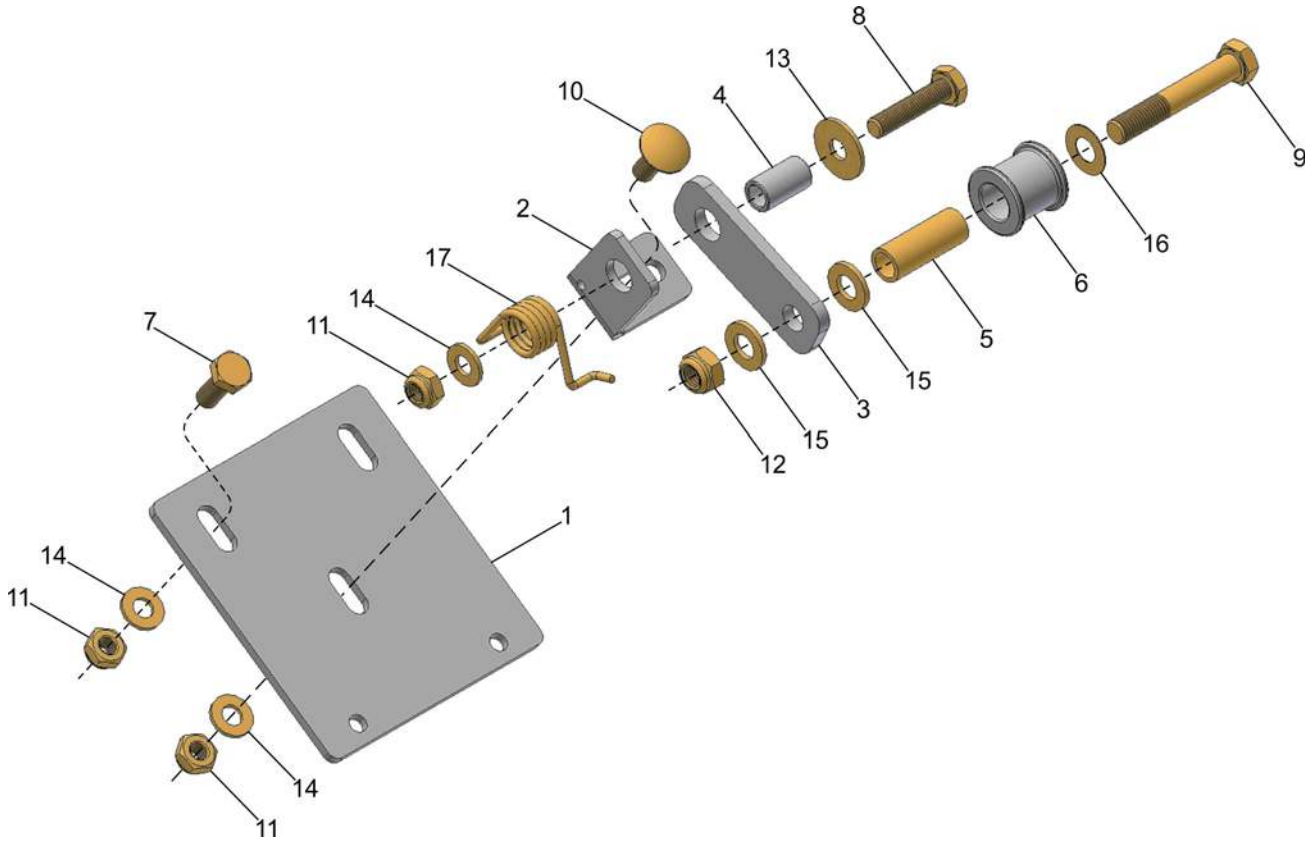

VENCE TUDO

CM ESTIRADOR DE CADENA (LÍNEA SEMILLA)

REF.	CÓDIGO	DENOMINACIÓN	CANT./ CONJ.
1	230083001	PROTECCIÓN	1
2	230083002	BASE	1
3	230083003	ESTIRADOR	1
4	230083004	BUJE ESTIRADOR	1
5	230083005	BUJE ESTIRADOR	1
6	900100266	RODILLO ESTIRADOR	1
7	901313025	TORN. SEXT. M10 x 25 - 8.8	2
8	901313045	TORN. SEXT. M10 x 45 - 8.8	1
9	901316075	TORN. SEXT. M12 x 75 - 8.8	1
10	902312025	TORN. FRAN. M10 x 25 - 8.8	1
11	920111001	TUERCA SEXT. AUTOTR. M10	4
12	920111201	TUERCA SEXT AUTOTR. M12	1
13	921010010	ARANDELA LISA	1
14	921030010	ARANDELA LISA	4
15	921030012	ARANDELA LISA	2
16	921040016	ARANDELA LISA	1
17	936003003	MUELLE DE TORSIÓN	1
*	**230083000**	**CM ESTIRADOR DE CADENA (LÍNEA SEMILLA)**	*

VENCE TUDO

CM PROTECTOR

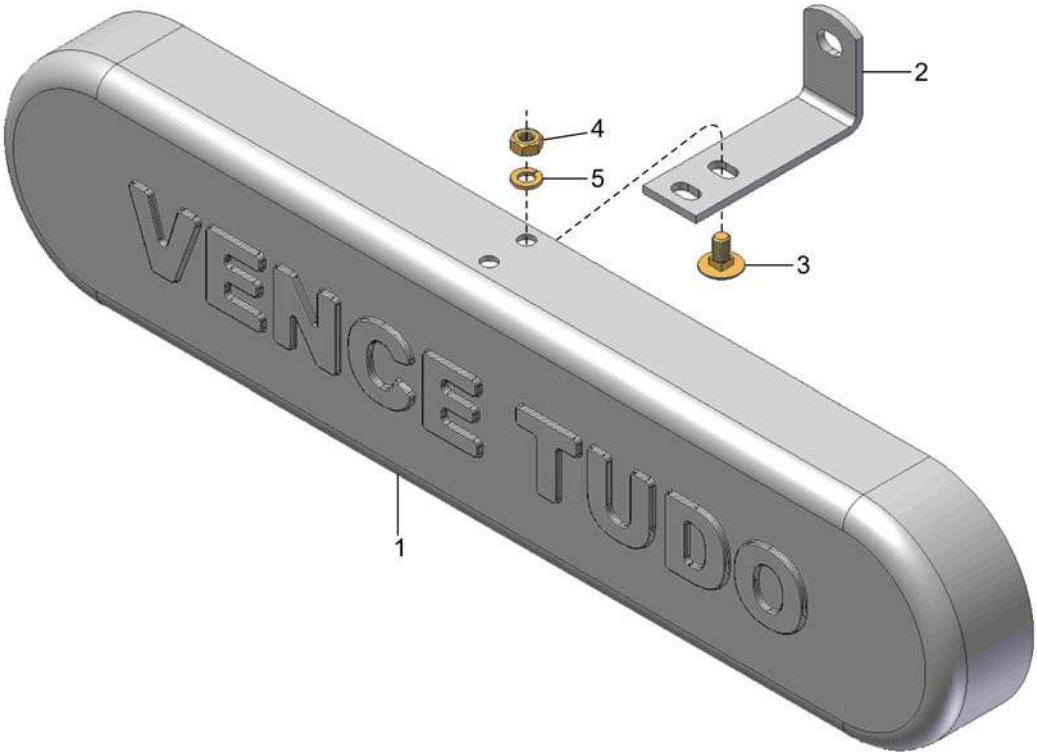

CM PROTECTOR

REF.	CÓDIGO	DENOMINACIÓN	CANT./ CONJ.
1	230036001	BASE PROTECTOR	1
2	230036002	ENGANCHE	2
3	902304016	TORN. FRAN. M6 x 16 - 8.8	4
4	920000601	TUERCA SEXT. M6	4
5	921050006	ARANDELA DE PRESIÓN B6	4
*	**230036000**	**CM PROTECTOR**	*

VENCE TUDO

CM BOCAL NEUMÁTICO

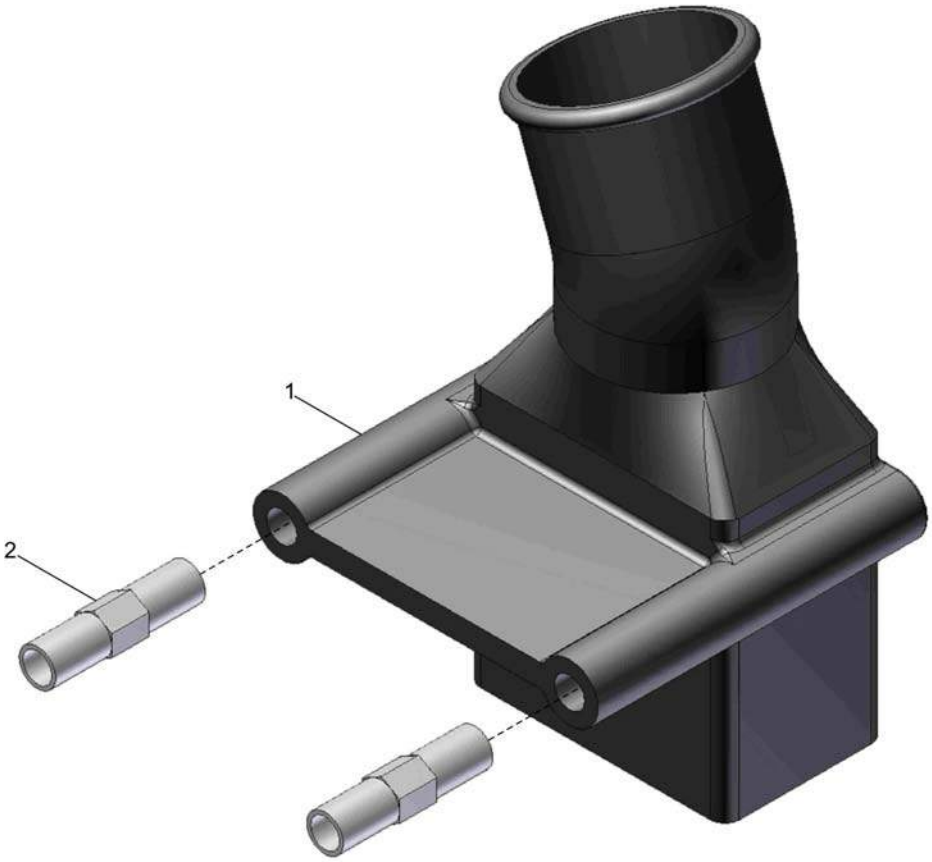

VENCE TUDO

CM BOCAL NEUMÁTICO

REF.	CÓDIGO	DENOMINACIÓN	CANT./ CONJ.
1	230013001	BOCAL NEUMÁTICO	1
2	230053001	ALZAVÁLVULAS	2
*	**230053000**	**CM BOCAL NEUMÁTICO**	*

VENCE TUDO

CM DOSIFICADOR DE SEMILLA

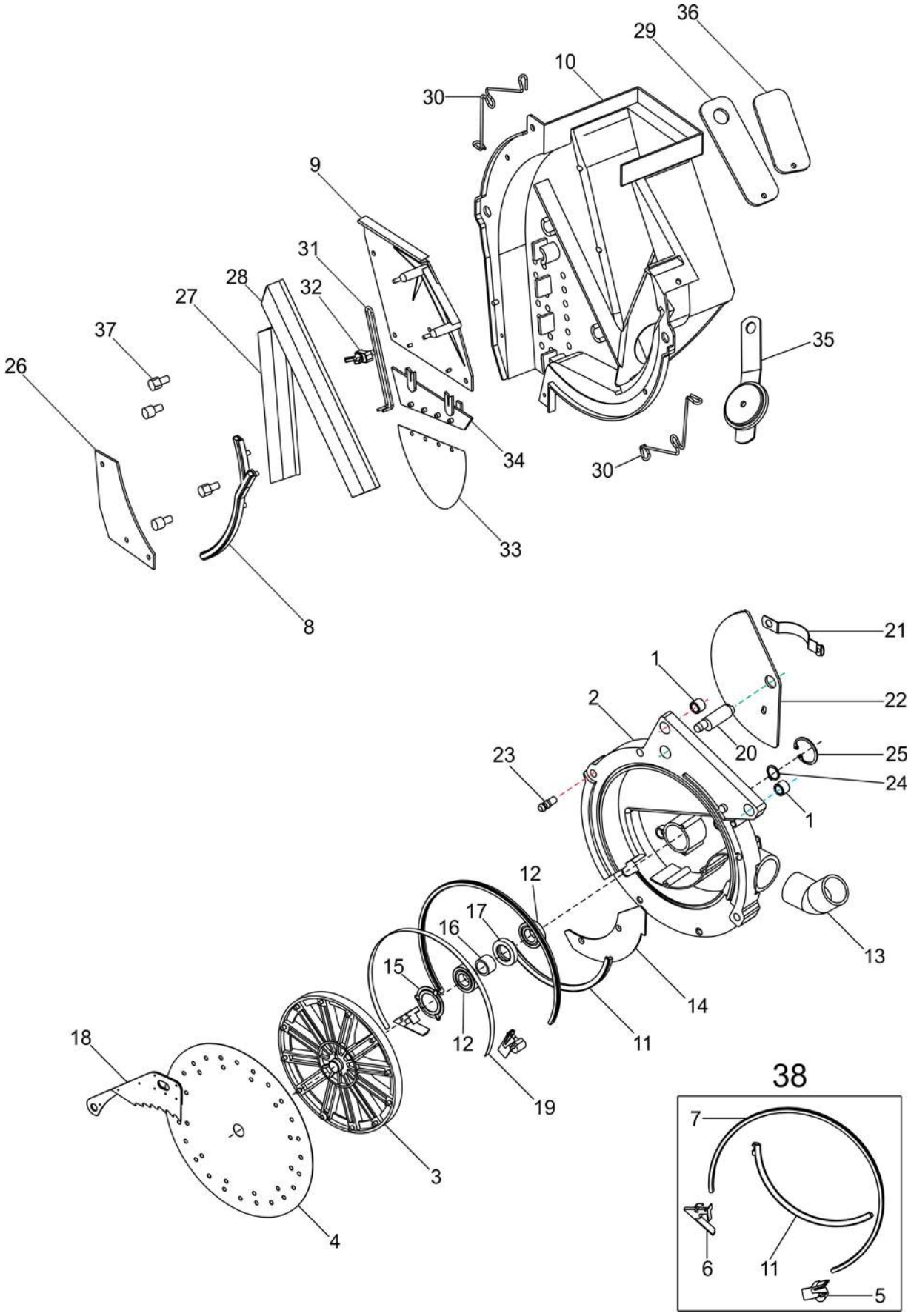

VENCE TUDO

CM DOSIFICADOR DE SEMILLA

REF.	CÓDIGO	DENOMINACIÓN	CANT./ CONJ.
1	230012004	BUJE	2
2	230012001	CUERPO DEL DOSIFICADOR	1
3	230012005	CONJUNTO PORTA DISCO	1
4	230001002	DISCO DE SEMILLA NEUM. (MAÍZ)	1
5	230012009	REPARO	1
6	230012008	REPARO BASE	1
7	230012006	REPARO MÁS GRANDE	1
8	230012007	BASE TAPA DEL DOSIFICADOR	1
9	230012010	DIVISOR TAPA DOSIFICADOR	1
10	230012011	TAPA DOSIFICADOR SEMILLA	1
11	230012012	REPARO INFERIOR	1
12	990040505	ALZAVÁLVULAS	2
13	230012013	ADAPTADOR	1
14	230012014	DESVIADOR DE ASPIRACIÓN	1
15	230012015	SOPORTE DEL RODAMIENTO	1
16	230012016	BUJE	1
17	230012017	RETENTOR DBH 8872	1
18	230012018	NIVELADOR	1
19	230012019	CHAPA DIVISORA	1
20	230012020	EJE EXCÉNTRICO	1
21	230012021	INDICADOR DE POSICIÓN	1
22	230012022	ESCALA DE REGLAJE	1
23	230012023	PINO	1
24	923101017	ANILLO ELÁSTICO E17 DIN471	1
25	923202035	ANILLO ELÁSTICO I35 DIN472	1
26	230012024	TAPA INFERIOR	1
27	230012025	CEPILLO FLEXIBLE	1
28	230012026	CEPILLO FLEXIBLE	1
29	230012027	PUERTA DE INSPECCIÓN	1
30	230012028	GRAMPO	2
31	230012029	ASTA DE REGLAJE	1
32	230012030	FIJADOR DEL ASTE	1
33	230012031	CORTINA FLEXIBLE	1
34	230012032	PROLONGADOR DEL DIVISOR DE SEMILLAS	1
35	230012033	CONJUNTO TAPA	1
36	230012034	PUERTA DE INSPECCIÓN	1
37	230012035	TORNILLO ALLEN 6x10 (CAB. CÓNICA)	4
38	**230050000**	**CM KIT REPARO**	*
*	**230012000**	**CM DOSIFICADOR DE SEMILLA**	*

VENCE TUDO

DISCOS DE SEMILLA (Opcionales)

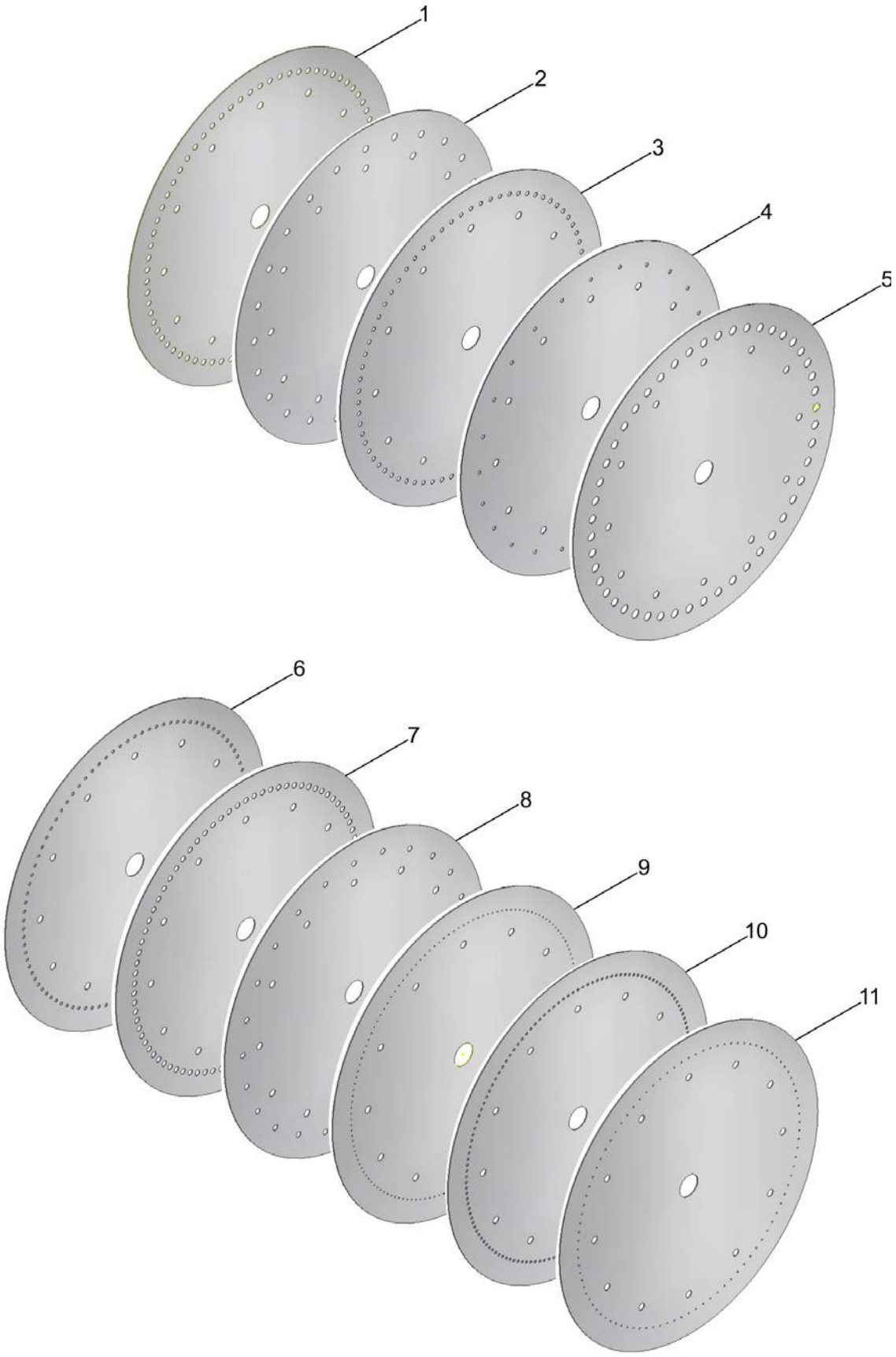

VENCE TUDO

DISCOS DE SEMILLA (Opcionales)

REF.	CÓDIGO	DENOMINACIÓN	CANT/CONJ.
1	230001001	DISCO SEM. NEUM. 72 Ø4.5 SOJA/ FRIJOL	*
2	230001002	DISCO SEM. NEUM. 24 Ø5.5 MAÍZ	*
3	230001003	DISCO SEM. NEUM. 72 Ø3.5 ALGODÓN	*
4	230001004	DISCO SEMILLA GIRASOL 24 Ø3.0	*
5	230001005	DISCO MANÍ FRIJOL 48 Ø6.5	*
6	230001006	DISCO SEMILLA SORGO 96 Ø2.5	*
7	230001007	DISCO SOJA ESPECIAL 84 Ø4.5	*
8	230001008	DISCO MAÍZ ESPECIAL 24 Ø4.5	*
9	230001011	DISCO SEMILLA NEUMÁTICA 144 x Ø1	*
10	230001012	DISCO SEMILLA NEUMÁTICA 288 x Ø2	*
11	230001013	DISCO SEMILLA NEUMÁTICA 96 Ø1.2 (CANOLA)	*

VENCE TUDO

CM DISCO SEMILLA

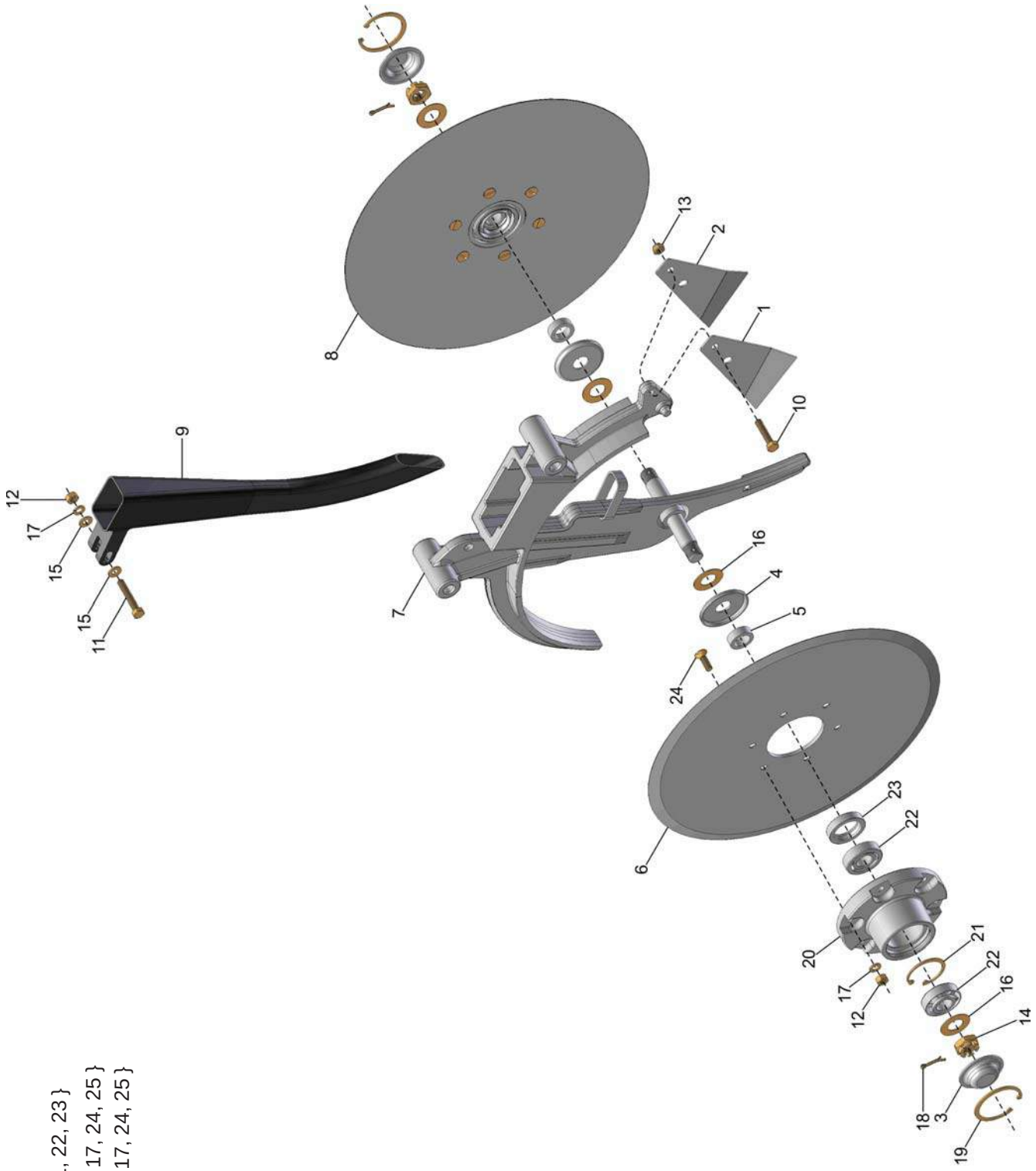

25 { 20, 21, 22, 23 }
26 { 6, 12, 17, 24, 25 }
27 { 8, 12, 17, 24, 25 }

VENCE TUDO

CM DISCO SEMILLA

REF.	CÓDIGO	DENOMINACIÓN	CANT./ CONJ.
1	100020002	LIMPIADOR IZQUIERDO	1
2	100020003	LIMPIADOR DERECHO	1
3	200224001	TAPACUBOS	2
4	200358001	PROTECTOR	2
5	230019001	RESPALDO	2
6	100021002	DISCO PLANO 15"	1
7	230021000	CS SOPORTE NEUMÁTICO	1
8	230063001	DISCO PLANO 15 1/2"	1
9	900100545	CONDUCTOR NEUMÁTICO	1
10	901309040	TORN. SEXT. M8 x 40 - 8.8	1
11	901309050	TORN. SEXT. M8 x 50 - 8.8	1
12	920000801	TUERCA SEXT. M8	13
13	920110801	TUERCA SEXT. AUTOTRABANTE M8	1
14	920521822	TUERCA SEXT. CASTILLO M18	2
15	921030008	ARANDELA LISA	2
16	921040034	ARANDELA LISA	4
17	921050008	ARANDELA DE PRESIÓN B8	13
18	922171224	CONTRAPINO 3x25	2
19	923224058	ANILLO ELÁSTICO I58 CONVEXO	2
20	200020001	CUBO	2
21	923202047	ANILLO ELÁSTICO I47	2
22	927050004	RODAMIENTO DE ROLLOS CÓNICOS 30204	4
23	928010107	RETENTOR 00131 BR 30x47x10 (SABÓ)	2
24	903309025	TORN. MÁQ. CAB. CHATA M8 x 25 - 8.8	12
25	**200020000**	**CM CUBO**	**2**
26	**230020000**	**CM DISCO 15"**	**1**
27	**230063000**	**CM DISCO 15 1/2"**	**1**
*	**230019000**	**CM DISCO SEMILLA**	*

VENCE TUDO

CM LIMITADOR INDEPENDIENTE

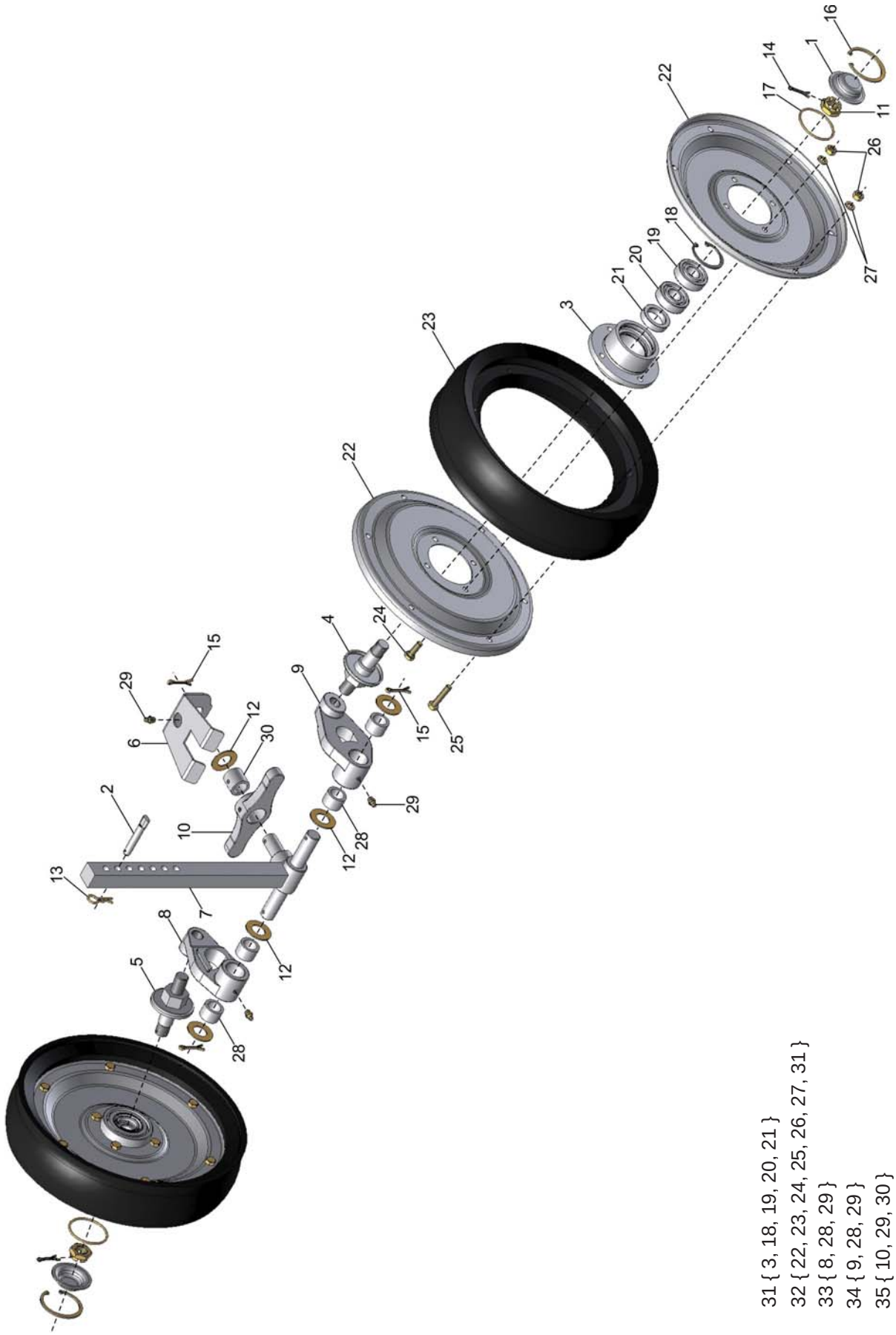

31 { 3, 18, 19, 20, 21 }
32 { 22, 23, 24, 25, 26, 27, 31 }
33 { 8, 28, 29 }
34 { 9, 28, 29 }
35 { 10, 29, 30 }

VENCE TUDO

CM LIMITADOR INDEPENDIENTE

REF.	CÓDIGO	DENOMINACIÓN	CANT./ CONJ.
1	200224001	TAPACUBOS	2
2	200224003	PINO	1
3	200225001	CUBO	2
4	200227000	CS EJE DERECHO	1
5	200228000	CS EJE IZQUIERDO	1
6	200587006	PROTECTOR	1
7	200621000	CS LIMITADOR INDEPENDIENTE	1
8	200587001	BALANCIN IZQUIERDO	1
9	200587002	BALANCIN DERECHO	1
10	200587003	BALANCIN	1
11	920521822	TUERCA SEXT. CASTILLO M18	2
12	921040049	ARANDELA LISA	5
13	922051135	PINO TRABA R 2.8x42	1
14	922171228	CONTRAPINO 3x30	2
15	922172228	CONTRAPINO 5x30	3
16	923224058	ANILLO ELÁSTICO I58 CONVEXO	2
17	932056628	ANILLO O'RING Ø52.07x2.62 2137 (PARKER)	2
18	923202047	ANILLO ELÁSTICO I47	2
19	927010004	RODAMIENTO RÍGIDO DE ESFERAS 6204 20x47X14 (PL)	2
20	927010104	RODAMIENTO RÍGIDO DE ESFERAS 6204 Z 20x47x14 (PL)	2
21	928010104	RETENTOR 01625 BR 27x42x10 (SABÓ)	2
22	200226001	FLANGE	4
23	900110011	BANDA	2
24	901309025	TORN. SEXT. M8 x 25 - 8.8	8
25	901309040	TORN. SEXT. M8 x 40 - 8.8	12
26	920000801	TUERCA SEXT. M8	20
27	921050008	ARANDELA DE PRESIÓN B8	20
28	200587004	BUJE BALANCIN	4
29	924080000	GRASA RECTA M8	3
30	200587005	BUJE BALANCIN	1
31	**200225000**	**CM CUBO**	**2**
32	**200226000**	**CM RUEDA**	**2**
33	**200648000**	**CM BALANCIN IZQUIERDO**	**1**
34	**200649000**	**CM BALANCIN DERECHO**	**1**
35	**200650000**	**CM BALANCIN**	**1**
*	**200587000**	**CM LIMITADOR INDEPENDIENTE**	*

VENCE TUDO

CM BANDA COMPAC. EN "V"

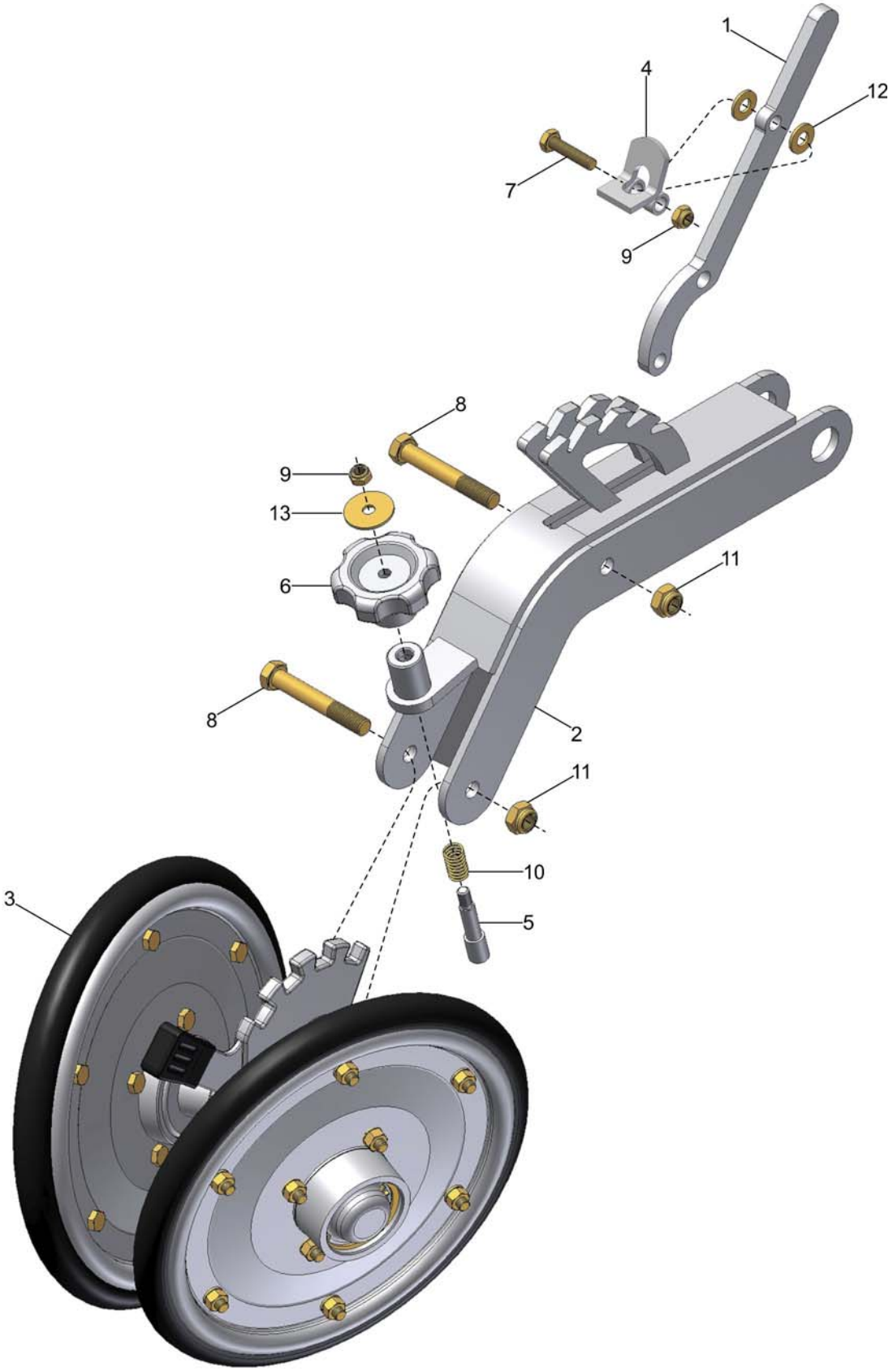

VENCE TUDO

CM BANDA COMPAC. EN “V”

REF.	CÓDIGO	DENOMINACIÓN	CANT./ CONJ.
1	200406003	PALANCA REGLAJE DEL COMPACTADOR	1
2	200407000	CS ESTRUCTURA COMPACTADOR	1
3	200408000	CM BANDA COMPACTADORA	1
4	200087000	CS TRABA	1
5	301101002	PINO	1
6	900100130	MANÍPULO	1
7	901309045	TORN. SEXT. M8 x 45 - 8.8	1
8	901316080	TORN. SEXT. M12 x 80 - 8.8	2
9	920110801	TUERCA SEXT. AUTOTRABANTE M8	2
10	936001021	MUELLE	1
11	920111201	TUERCA SEXT. AUTOTRABANTE M12	2
12	921030008	ARANDELA LISA	2
13	921040038	ARADELA LISA	1
*	**200406000**	**CM BANDA COMPAC. EN "V"**	*

VENCE TUDO

CM BANDA COMPACTADORA

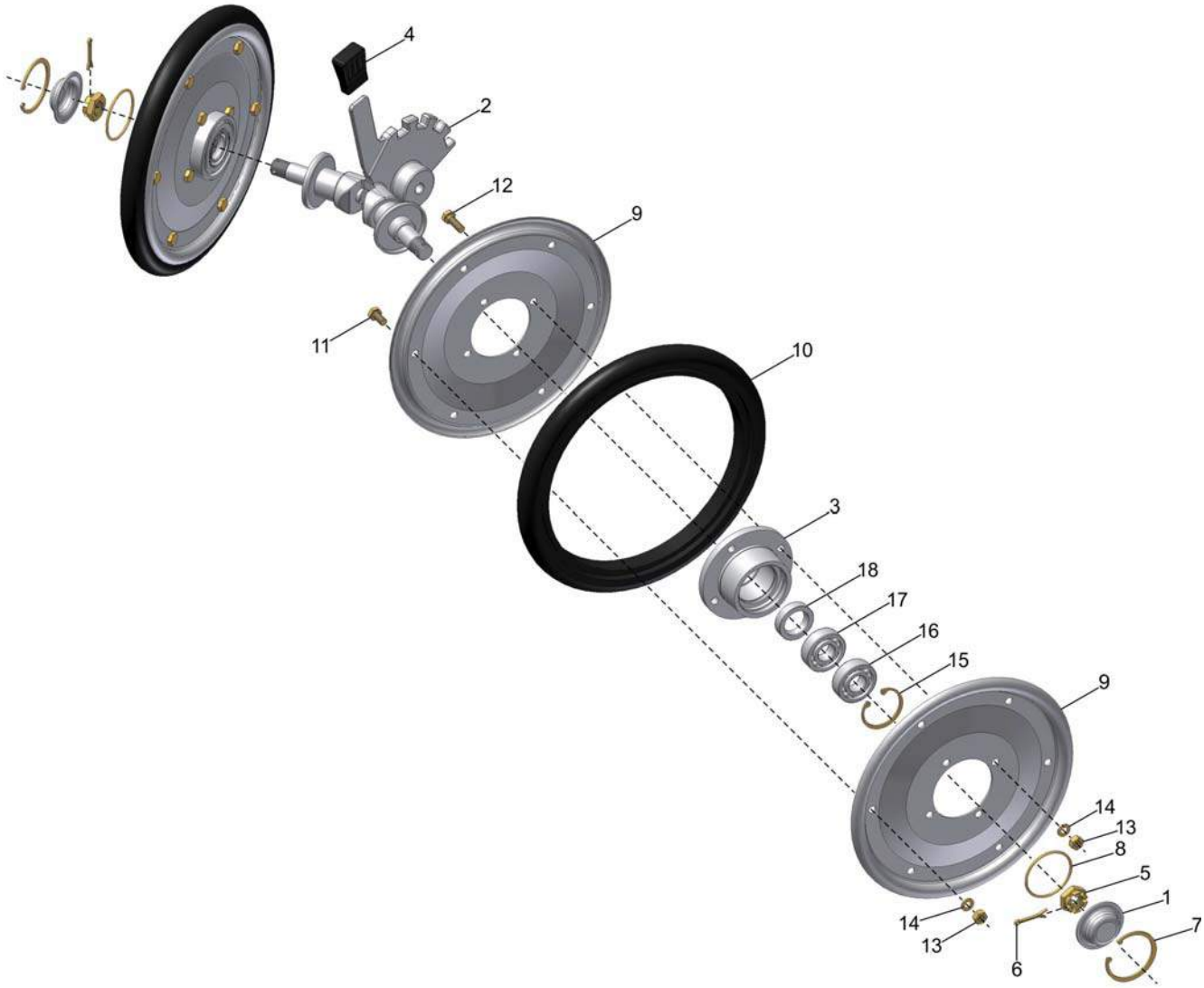

19 { 3, 15, 16, 17, 18 }
20 { 9, 10, 11, 12, 13, 14, 19 }

VENCE TUDO

CM BANDA COMPACTADORA

REF.	CÓDIGO	DENOMINACIÓN	CANT./ CONJ.
1	200224001	TAPACUBOS	2
2	200409000	CS REGULADOR	1
3	200225001	CUBO	2
4	900100127	GUANTE	1
5	920521822	TUERCA SEXT. CASTILLO M18	2
6	922171828	CONTRAPINO 4x30	2
7	923224058	ANILLO ELÁSTICO I58 CONVEXO	2
8	932056628	ANILLO O'RING Ø52.07x2.62 2137 (PARKER)	2
9	300040001	FLANGE	4
10	900110013	BANDA	2
11	901309016	TORN. SEXT. M8 x 16 - 8.8	12
12	901309025	TORN. SEXT. M8 x 25 - 8.8	8
13	920000801	TUERCA SEXT. M8	20
14	921050008	ARANDELA DE PRESIÓN B8	20
15	923202047	ANILLO ELÁSTICO I47	2
16	927010004	RODAMIENTO RÍGIDO DE ESFERAS 6204 20x47x14 (PL)	2
17	927010104	RODAMIENTO RÍGIDO DE ESFERAS 6204 Z 20x47x14 (PL)	2
18	928010104	RETENTOR 01625 BR 27x42x10 (SABÓ)	2
19	**200225000**	**CM CUBO**	**2**
20	**300040000**	**CM RUEDA**	**2**
*	**200408000**	**CM BANDA COMPACTADORA**	*

VENCE TUDO

CM 3ª RUEDA COMPACTADORA

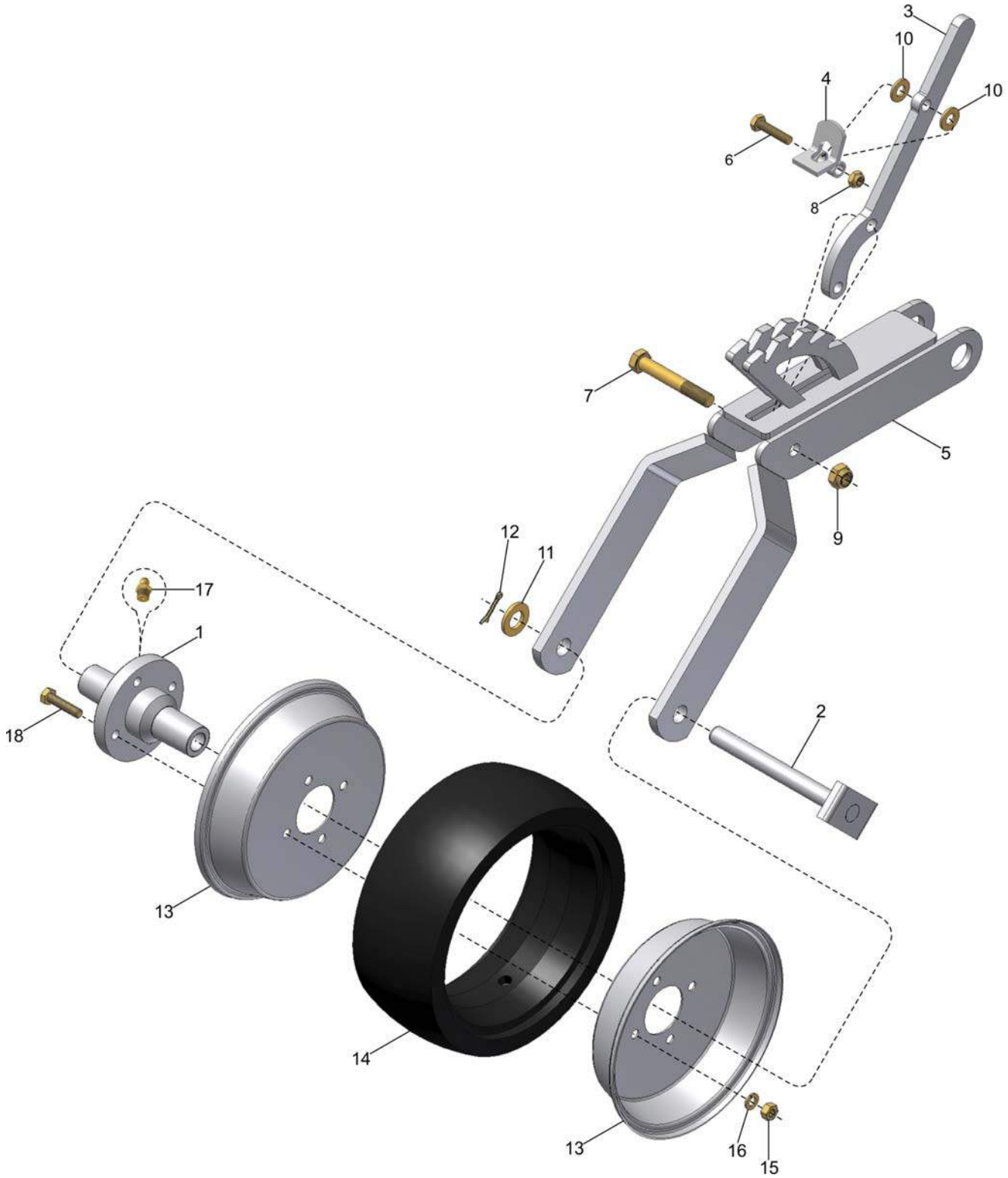

19 { 1, 13, 14, 15, 16, 17, 18 }

VENCE TUDO

CM 3ª RUEDA COMPACTADORA

REF.	CÓDIGO	DENOMINACIÓN	CANT./ CONJ.
1	200035001	CUBO	1
2	200072000	CS EJE	1
3	200406003	PALANCA REGLAJE DEL COMPACTADOR	1
4	200087000	CS TRABA	1
5	200411000	CS COMPACTADOR 3ª RUEDA	1
6	901309045	TORN. SEXT. M8 x 45 - 8.8	1
7	901316080	TORN. SEXT. M12 x 80 - 8.8	1
8	920110801	TUERCA SEXT. AUTOTRABANTE M8	1
9	920111201	TUERCA SEXT. AUTOTRABANTE M12	1
10	921030008	ARANDELA LISA	2
11	921030016	ARANDELA LISA	1
12	922171224	CONTRAPINO 3x25	1
13	200035002	TAPACUBOS	2
14	900110005	BANDA COMPACTACIÓN	1
15	920000801	TUERCA SEXT. M8	4
16	921050008	ARANDELA DE PRESIÓN B8	4
17	924080000	GRASA RECTA M8	1
18	901309035	TORN. SEXT. M8 x 35 - 8.8	4
19	**200035000**	**CM RUEDA COMPACTADORA**	**1**
*	**200410000**	**CM 3ª RUEDA COMPAC.**	*

VENCE TUDO

CM LIMITADOR

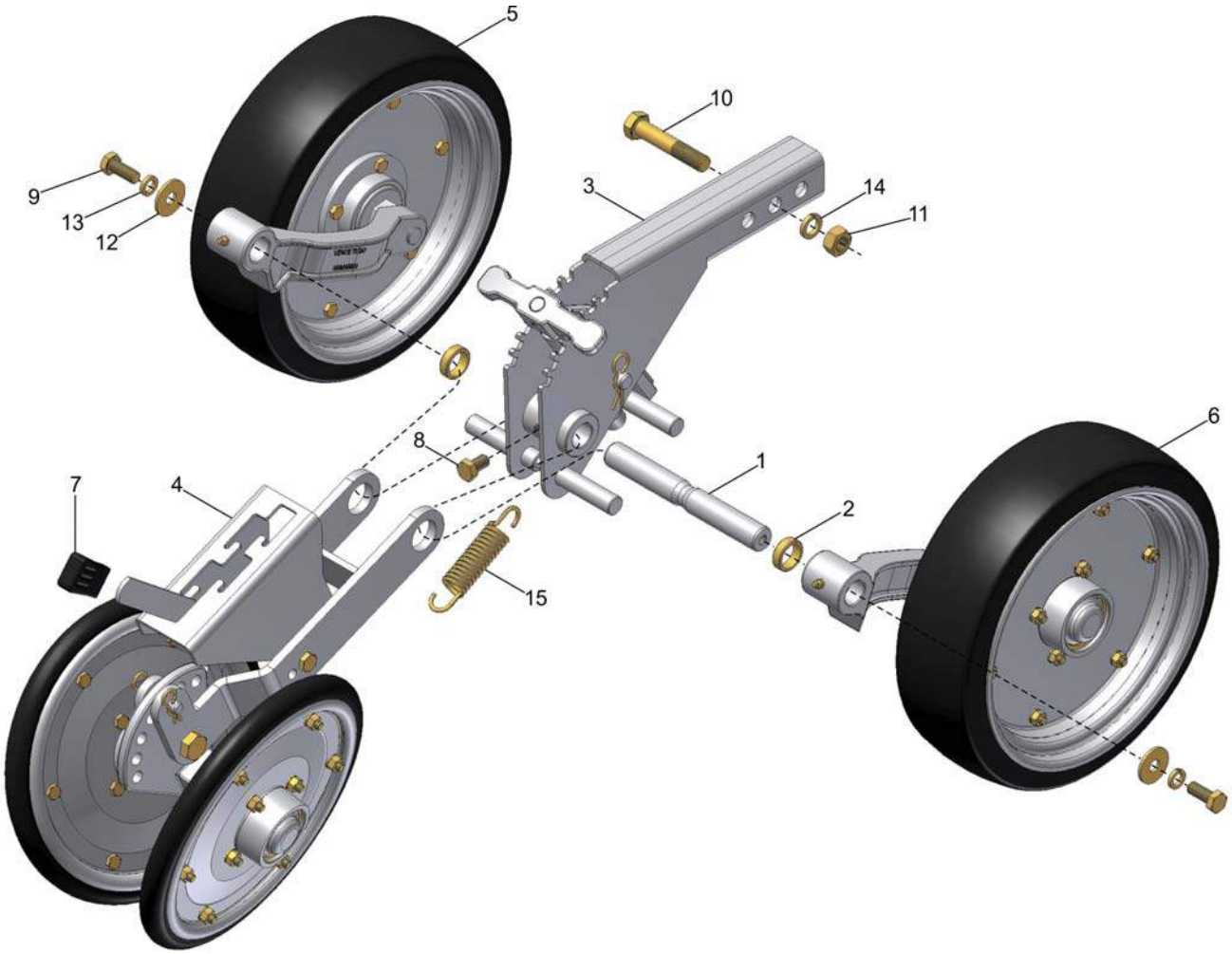

VENCE TUDO

CM LIMITADOR

REF.	CÓDIGO	DENOMINACIÓN	CANT./ CONJ.
1	300035001	EJE	1
2	300035002	BUJE	2
3	300036000	CM ESTRUCTURA	1
4	300037000	CM COMPACTADOR	1
5	300041000	CM RUEDA IZQUIERDA	1
6	300044000	CM RUEDA DERECHA	1
7	900100127	GUANTE	1
8	901317020	TORN. SEXT. M12 x 20 - 8.8	1
9	901317030	TORN. SEXT. M12 x 30 - 8.8	2
10	901324085	TORN. SEXT. M16 x 85 - 8.8	1
11	920001601	TUERCA SEXT. M16	1
12	921010012	ARANDELA LISA	2
13	921050012	ARANDELA DE PRESIÓN B12	2
14	921050016	ARANDELA DE PRESIÓN B16	1
15	936002007	MUELLE	1
*	**300035000**	**CM LIMITADOR**	*

VENCE TUDO

CM ESTRUCTURA

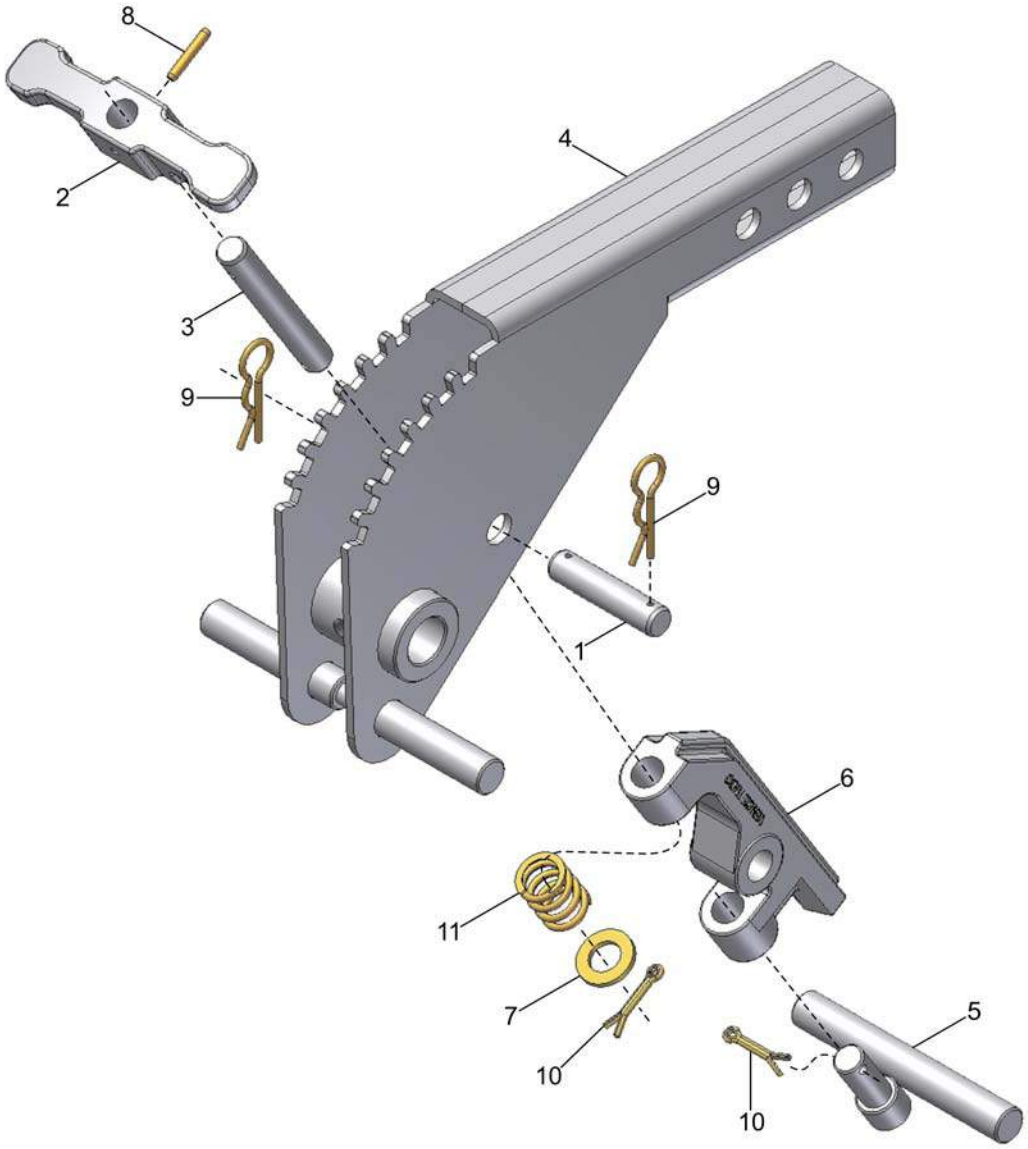

VENCE TUDO

CM ESTRUCTURA

REF.	CÓDIGO	DENOMINACIÓN	CANT./ CONJ.
1	300036001	PINO	1
2	300036002	TIRADOR	1
3	300036003	PINO	1
4	300046000	CS ESTRUCTURA LIMITADOR	1
5	300047000	CS PINO BATIENTE	1
6	900005077	REGULADOR	1
7	921030016	ARANDELA LISA	1
8	922012228	PINO ELÁSTICO 5x30	1
9	922051242	PINO TRABA R 3.0x60	2
10	922172228	CONTRAPINO 5x30	2
11	936001012	MUELLE	1
*	**300036000**	**CM ESTRUCTURA**	*

VENCE TUDO

CM RUEDA DERECHA / ISQUIERDA

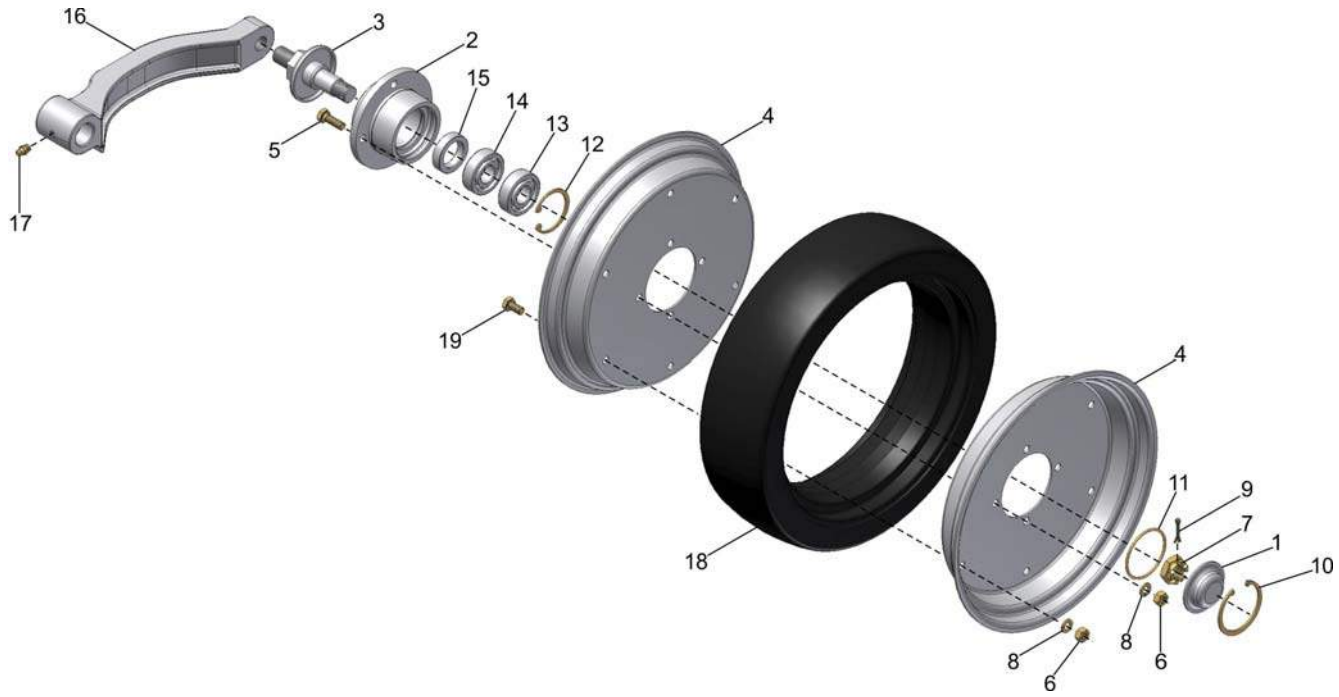

20 { 2, 12, 13, 14, 15 }
21 { 3, 16, 17 }
22 { 4, 6, 8, 18, 19 }

VENCE TUDO

CM RUEDA DERECHA / ISQUIERDA

REF.	CÓDIGO	DENOMINAÇÃO	QUANT./ CONJ.
1	200224001	CALOTA	1
2	200225001	CUBO	1
3	200227000	CS EIXO DIREITO	1
3	200228000	CS EIXO ESQUERDO	1
4	300043001	FLANGE	2
5	901309025	PARAF. SEXT. M8 x 25 - 8.8	4
6	920000801	PORCA SEXT. M8	10
7	920521822	PORCA SEXT. CASTELO M18	1
8	921050008	ARRUELA DE PRESSÃO B8	10
9	922171224	CONTRAPINO 3x25	1
10	923224058	ANEL ELÁSTICO I58 ABAULADO	1
11	932056628	ANEL O'RING Ø52.07x2.62 2137 (PARKER)	1
12	923202047	ANEL ELÁSTICO I47	1
13	927010004	ROLAMENTO RÍGIDO DE ESFERAS 6204 20x47x14 (PL)	1
14	927010104	ROLAMENTO RÍGIDO DE ESFERAS 6204 Z 20x47x14 (PL)	1
15	928010104	RETENTOR 01625 BR 27x42x10 (SABÓ)	1
16	300045001	BRAÇO DIREITO	1
16	300042001	BRAÇO ESQUERDO	1
17	924080000	GRAXEIRA RETA M8	1
18	900110012	BANDA	1
19	901309016	PARAF. SEXT. M8 x 16 - 8.8	6
20	**200225000**	**CM CUBO**	**1**
21	**300045000**	**CM BRAÇO DIREITO**	**1**
21	**300042000**	**CM BRAÇO ESQUERDO**	**1**
22	**300043000**	**CM RODA**	**1**
*	**300044000**	**CM RODA DIREITA**	*
*	**300041000**	**CM RODA ESQUERDA**	*

VENCE TUDO

CM COMPACTADOR

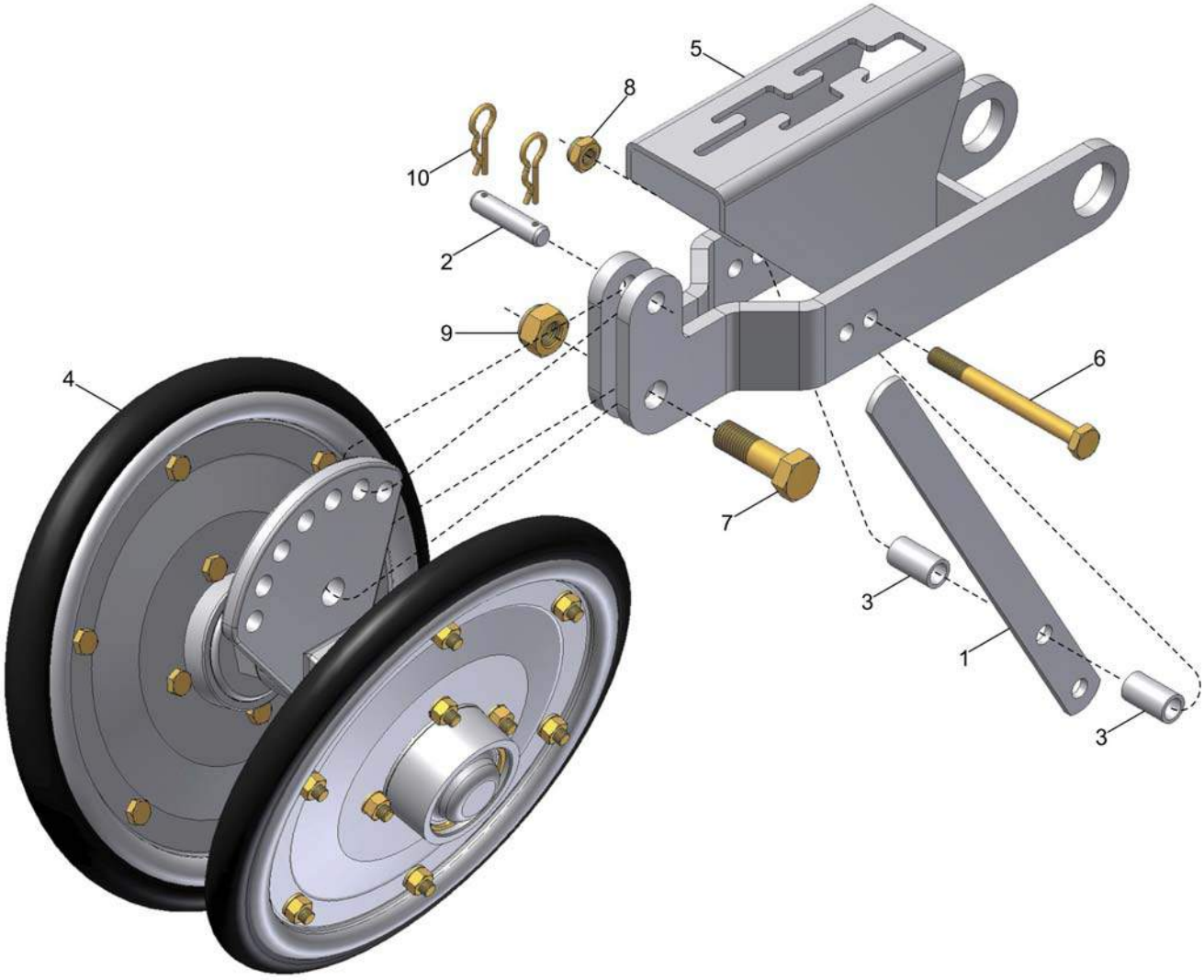

VENCE TUDO

CM COMPACTADOR

REF.	CÓDIGO	DENOMINACIÓN	CANT./ CONJ.
1	300037001	PALANCA	1
2	300037002	PINO	1
3	300037003	BUJE	2
4	300038000	CM RUEDAS COMPACTADORAS	1
5	300062000	CS ESTRUCTURA COMPACTADOR	1
6	901312110	TORN. SEXT. M10 x 110 - 8.8	1
7	901324050	TORN. SEXT. M16 x 50 - 8.8	1
8	920111001	TUERCA SEXT. AUTOTRABANTE M10	1
9	920111601	TUERCA SEXT. AUTOTRABANTE M16	1
10	922051236	PINO TRABA R 3.0x45	2
*	**300037000**	**CM COMPACTADOR**	*

VENCE TUDO

CM RUEDAS COMPACTADORAS

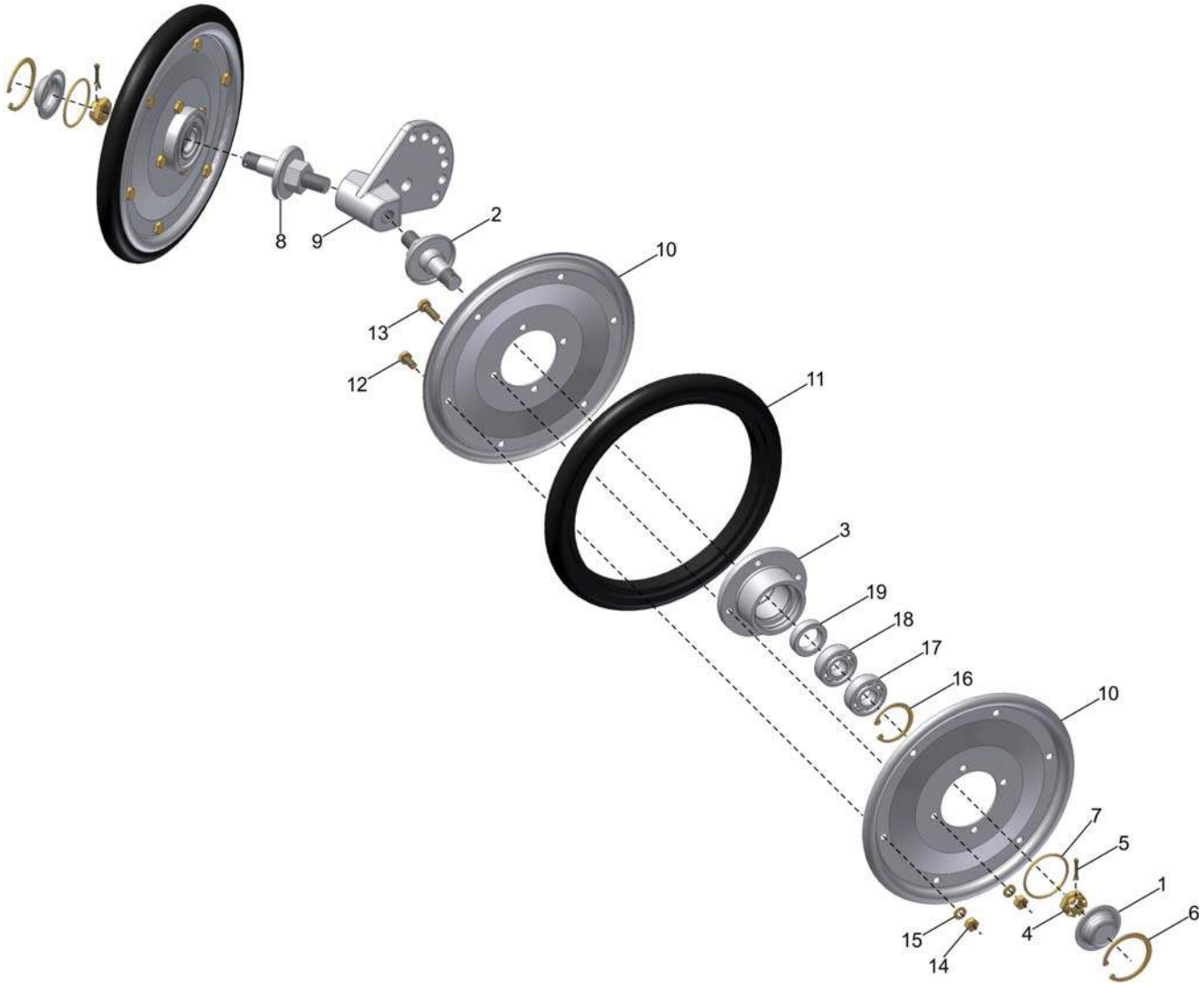

20 { 3, 16, 17, 18, 19 }
21 { 10, 11, 12, 13, 14, 15, 20 }
22 { 2, 8, 9 }

VENCE TUDO

CM RUEDAS COMPACTADORAS

REF.	CÓDIGO	DENOMINACIÓN	CANT./ CONJ.
1	200224001	TAPACUBOS	2
2	200227000	CS EJE DERECHO	1
3	200225001	CUBO	2
4	920521822	TUERCA SEXT. CASTILLO M18	2
5	922171224	CONTRAPINO 3x25	2
6	923224058	ANILLO ELÁSTICO I58 CÓNCAVO	2
7	932056628	ANILLO O'RING Ø52.07x2.62 2137 (PARKER)	2
8	200228000	CS EJE IZQUIERDO	1
9	300039001	REGULADOR	1
10	300040001	FLANGE	4
11	900110013	BANDA	2
12	901309016	TORN. SEXT. M8 x 16 - 8.8	12
13	901309025	TORN. SEXT. M8 x 25 - 8.8	8
14	920000801	TUERCA SEXT. M8	20
15	921050008	ARANDELA DE PRESIÓN B8	20
16	923202047	ANILLO ELÁSTICO I47	2
17	927010004	RODAMIENTO RÍGIDO DE ESFERAS 6204 20x47x14 (PL)	2
18	927010104	RODAMIENTO RÍGIDO DE ESFERAS 6204 Z 20x47x14 (PL)	2
19	928010104	RETENTOR 01625 BR 27x42x10 (SABÓ)	2
20	**200225000**	**CM CUBO**	**2**
21	**300040000**	**CM RUEDA**	**2**
22	**300039000**	**CM REGULADOR**	**2**
*	**300038000**	**CM RUEDAS COMPACTADORAS**	*

VENCE TUDO

CM SISTEMA HIDRÁULICO MARCADOR DE LINEA (Opcional)

VENCE TUDO

CM SISTEMA HIDRÁULICO MARCADOR DE LINEA (Opcional)

REF.	CÓDIGO	DENOMINACIÓN	CANT. / MÁQUINA										
			6000	7000	8000	9000	10000	11000	12000	13000	14000	15000	16000
1	200131000	CM MANGUERA 3/8"x3050	2	2	2	2	2	2	2	2	2	2	2
2	200132000	VÁLVULA DE SECUENCIA	1	1	1	1	1	1	1	1	1	1	1
3	200391000	CM MARCADOR DE LÍNEA	2	2	2	2	-	-	-	-	-	-	-
3	200337000	CM MARCADOR DE LÍNEA	-	-	-	-	2	-	-	-	-	-	-
3	202099000	CM MARCADOR DE LÍNEA	-	-	-	-	-	2	2	2	-	-	-
3	214039000	CM MARCADOR DE LÍNEA	-	-	-	-	-	-	-	-	2	2	2
4	200340000	CS ESPALDO	2	2	2	2	2	2	2	2	2	2	2
5	200130000	CM MANGUERA 1/4"x2350	4	4	-	-	-	-	-	-	-	-	-
5	208042000	CM MANGUERA 1/4"x2540	-	-	4	-	-	-	-	-	-	-	-
5	201054000	CM MANGUERA 1/4"x2800	-	-	-	4	-	-	-	-	-	-	-
5	210061000	CM MANGUERA 1/4"3040	-	-	-	-	4	-	-	-	-	-	-
5	202049000	CM MANGUERA 1/4"x3300	-	-	-	-	-	4	-	-	-	-	-
5	212039000	CM MANGUERA 1/4"x3550	-	-	-	-	-	-	4	-	-	-	-
5	203020000	CM MANGUERA 1/4"x3700	-	-	-	-	-	-	-	4	-	-	-
5	214035000	CM MANGUERA 1/4"x4050	-	-	-	-	-	-	-	-	4	-	-
5	303017000	CM MANGUERA 1/4"x4250	-	-	-	-	-	-	-	-	-	4	-
5	216037000	CM MANGUERA 1/4"x4500	-	-	-	-	-	-	-	-	-	-	4
6	900110002	BATIENTE	2	2	2	2	2	2	2	2	2	2	2
7	901313025	TORN. SEXT. M10 x 25 - 8.8	2	2	2	2	2	2	2	2	2	2	2
8	920001201	TUERCA SEXT. M12	2	2	2	2	2	2	2	2	2	2	2
9	921040015	ARANDELA LISA	2	2	2	2	2	2	2	2	2	2	2
10	921040040	ARANDELA LISA	2	2	2	2	2	2	2	2	2	2	2
11	921050010	ARANDELA DE PRESIÓN B10	2	2	2	2	2	2	2	2	2	2	2
12	921050012	ARANDELA DE PRESIÓN B12	2	2	2	2	2	2	2	2	2	2	2
13	931040506	ABRAZADERA 398x4.8 F7039P (FRONTEC)	6	6	10	10	10	10	14	12	14	18	18
14	932022101	ADAPTADOR MACHO 3/8NPTx9/16 UNF JIC	2	2	2	2	2	2	2	2	2	2	2
15	932022102	ADAPTADOR MACHO 1/2UNF O'RINGx9/16 UNF	2	2	2	2	2	2	2	2	2	2	2
16	932022104	ADAPTADOR MACHO 1/2UNF O'RINGx9/16 UNF ORIF 1mm	2	2	2	2	2	2	2	2	2	2	2
17	932022105	ADAPTADOR MACHO 3/8NPTx9/16 UNF JIC ORIF 1mm	2	2	2	2	2	2	2	2	2	2	2
18	932022106	ADAPTADOR MACHO 1/2NPTx3/4 UNF JIC	2	2	2	2	2	2	2	2	2	2	2
19	932028301	TAPA HEMBRA	2	2	2	2	2	2	2	2	2	2	2
20	932034101	ENGANCHE RÁPIDO MACHO 1/2" NPT	2	2	2	2	2	2	2	2	2	2	2
21	932056618	ANILLO O'RING Ø10.77x2.62 (2014 PARKER)	4	4	4	4	4	4	4	4	4	4	4
*	**200310000**	**CM SISTEMA HIDRÁULICO MARCADOR DE LÍNEA**	*	*	-	-	-	-	-	-	-	-	-
*	**208043000**	**CM SISTEMA HIDRÁULICO MARCADOR DE LÍNEA**	-	-	*	-	-	-	-	-	-	-	-
*	**201118000**	**CM SISTEMA HIDRÁULICO MARCADOR DE LÍNEA**	-	-	-	*	-	-	-	-	-	-	-
*	**210062000**	**CM SISTEMA HIDRÁULICO MARCADOR DE LÍNEA**	-	-	-	-	*	-	-	-	-	-	-
*	**202071000**	**CM SISTEMA HIDRÁULICO MARCADOR DE LÍNEA**	-	-	-	-	-	*	-	-	-	-	-
*	**212040000**	**CM SISTEMA HIDRÁULICO MARCADOR DE LÍNEA**	-	-	-	-	-	-	*	-	-	-	-
*	**203019000**	**CM SISTEMA HIDRÁULICO MARCADOR DE LÍNEA**	-	-	-	-	-	-	-	*	-	-	-
*	**214036000**	**CM SISTEMA HIDRÁULICO MARCADOR DE LÍNEA**	-	-	-	-	-	-	-	-	*	-	-
*	**215033000**	**CM SISTEMA HIDRÁULICO MARCADOR DE LÍNEA**	-	-	-	-	-	-	-	-	-	*	-
*	**216038000**	**CM SISTEMA HIDRÁULICO MARCADOR DE LÍNEA**	-	-	-	-	-	-	-	-	-	-	*

VENCE TUDO

CM MARCADOR DE LINEA (Opcional)

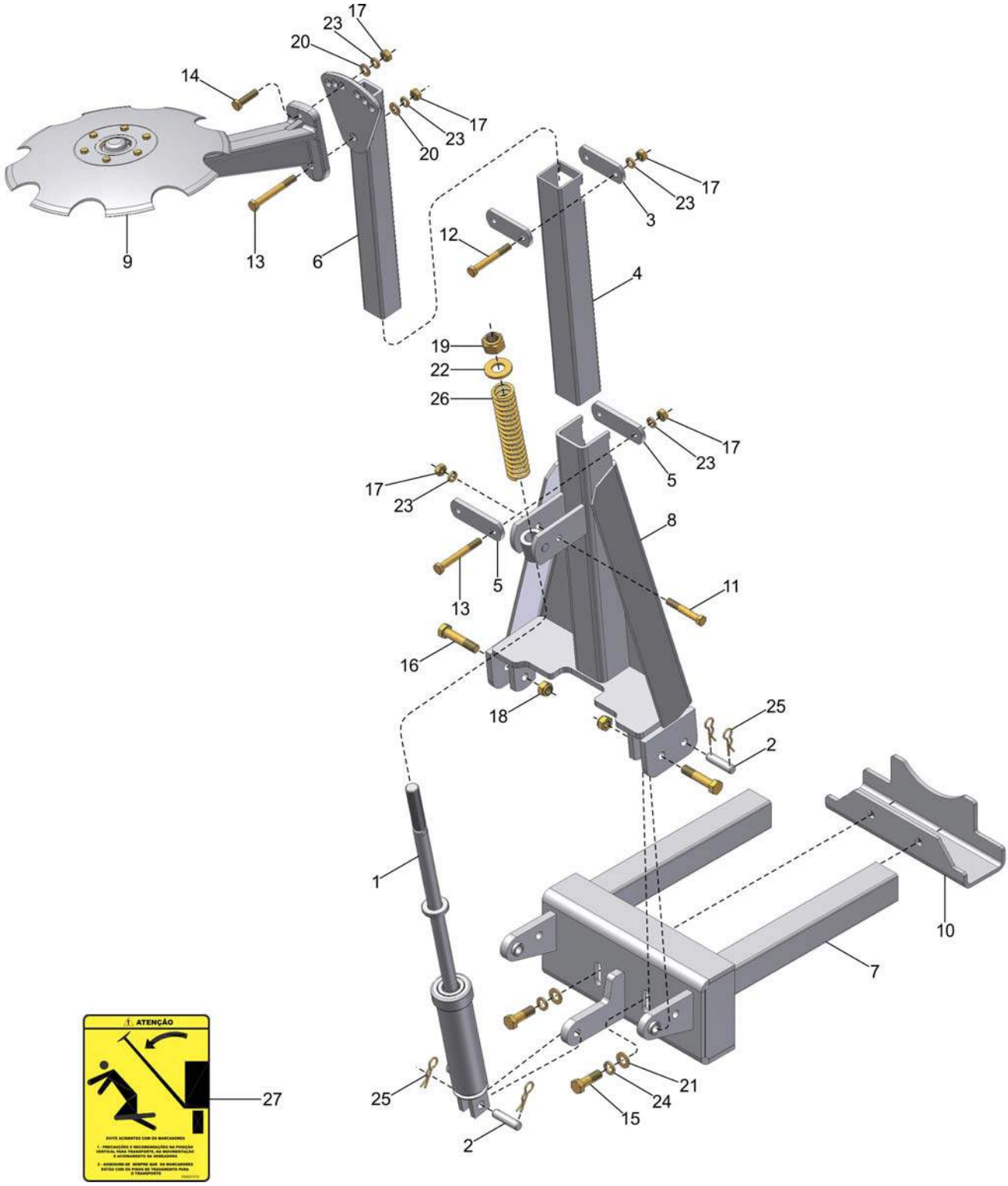

CM MARCADOR DE LINEA (Opcional)

REF.	CÓDIGO	DENOMINACIÓN	CANT. / MÁQUINA										
			6000	7000	8000	9000	10000	11000	12000	13000	14000	15000	16000
1	200062000	CM CILINDRO HIDRÁULICO 2"	1	1	1	1	1	1	1	1	1	1	1
2	200207001	PINO	2	2	2	2	2	2	2	2	2	2	2
3	200207003	FIJADOR	2	2	2	2	2	2	2	2	2	2	2
4	200279001	EXTENSOR	1	1	1	1	1	-	-	-	-	-	-
4	202088001	EXTENSOR	-	-	-	-	-	1	1	1	-	-	-
4	214039001	EXTENSOR	-	-	-	-	-	-	-	-	1	1	1
5	200279002	FIJADOR	2	2	2	2	2	2	2	2	2	2	2
6	200283000	CS EXTENSOR	1	1	1	1	1	-	-	-	-	-	-
6	202089000	CS EXTENSOR	-	-	-	-	-	1	1	1	-	-	-
6	214040000	CS EXTENSOR	-	-	-	-	-	-	-	-	1	1	1
7	200338000	CS SOPORTE DEL MARCADOR	1	1	1	1	1	1	1	1	1	1	1
8	200392000	CS BRAZO MARCADOR	1	1	1	1	-	-	-	-	-	-	-
8	200339000	CS BRAZO MARCADOR	-	-	-	-	1	1	1	1	1	1	1
9	200393000	CM DISCO MARCADOR 16"	1	1	1	1	-	-	-	-	-	-	-
9	200277000	CM DISCO MARCADOR 16"	-	-	-	-	1	1	1	1	1	1	1
10	200526000	CS PLACA DE FIJACIÓN	1	1	1	1	1	1	1	1	1	1	1
11	901316080	TORN. SEXT. M12 x 80 - 8.8	1	1	1	1	1	1	1	1	1	1	1
12	901316090	TORN. SEXT. M12 x 90 - 8.8	2	2	2	2	2	2	2	2	2	2	2
13	901316100	TORN. SEXT. M12 x 100 - 8.8	3	3	3	3	3	3	3	3	3	3	3
14	901317045	TORN. SEXT. M12 x 45 - 8.8	1	1	1	1	1	1	1	1	1	1	1
15	901324050	TORN. SEXT. M16 x 50 - 8.8	2	2	2	2	2	2	2	2	2	2	2
16	901324075	TORN. SEXT. M16 x 75 - 8.8	2	2	2	2	2	2	2	2	2	2	2
17	920001201	TUERCA SEXT. M12	7	7	7	7	7	7	7	7	7	7	7
18	920111601	PORCA SEXT. AUTOTRABANTE M16	2	2	2	2	2	2	2	2	2	2	2
19	920112402	TUERCA SEXT. AUTOTRABANTE M24	1	1	1	1	1	1	1	1	1	1	1
20	921030012	ARANDELA LISA	2	2	2	2	2	2	2	2	2	2	2
21	921030016	ARANDELA LISA	2	2	2	2	2	2	2	2	2	2	2
22	921040035	ARANDELA LISA	1	1	1	1	1	1	1	1	1	1	1
23	921050012	ARANDELA DE PRESIÓN B12	7	7	7	7	7	7	7	7	7	7	7
24	921050016	ARANDELA DE PRESIÓN B16	2	2	2	2	2	2	2	2	2	2	2
25	922051242	PINO TRABA R 3.0x60	4	4	4	4	4	4	4	4	4	4	4
26	936001006	MUELLE	1	1	1	1	1	1	1	1	1	1	1
27	934021012	AD ATENCIÓN EVITE ACCIDENTES	1	1	1	1	1	1	1	1	1	1	1
*	**200391000**	**CM MARCADOR DE LÍNEA**	*	*	*	*	-	-	-	-	-	-	-
*	**200337000**	**CM MARCADOR DE LÍNEA**	-	-	-	-	*	-	-	-	-	-	-
*	**202099000**	**CM MARCADOR DE LÍNEA**	-	-	-	-	-	*	*	*	-	-	-
*	**214039000**	**CM MARCADOR DE LÍNEA**	-	-	-	-	-	-	-	-	*	*	*

VENCE TUDO

CM DISCO MARCADOR 16” (Opcional)

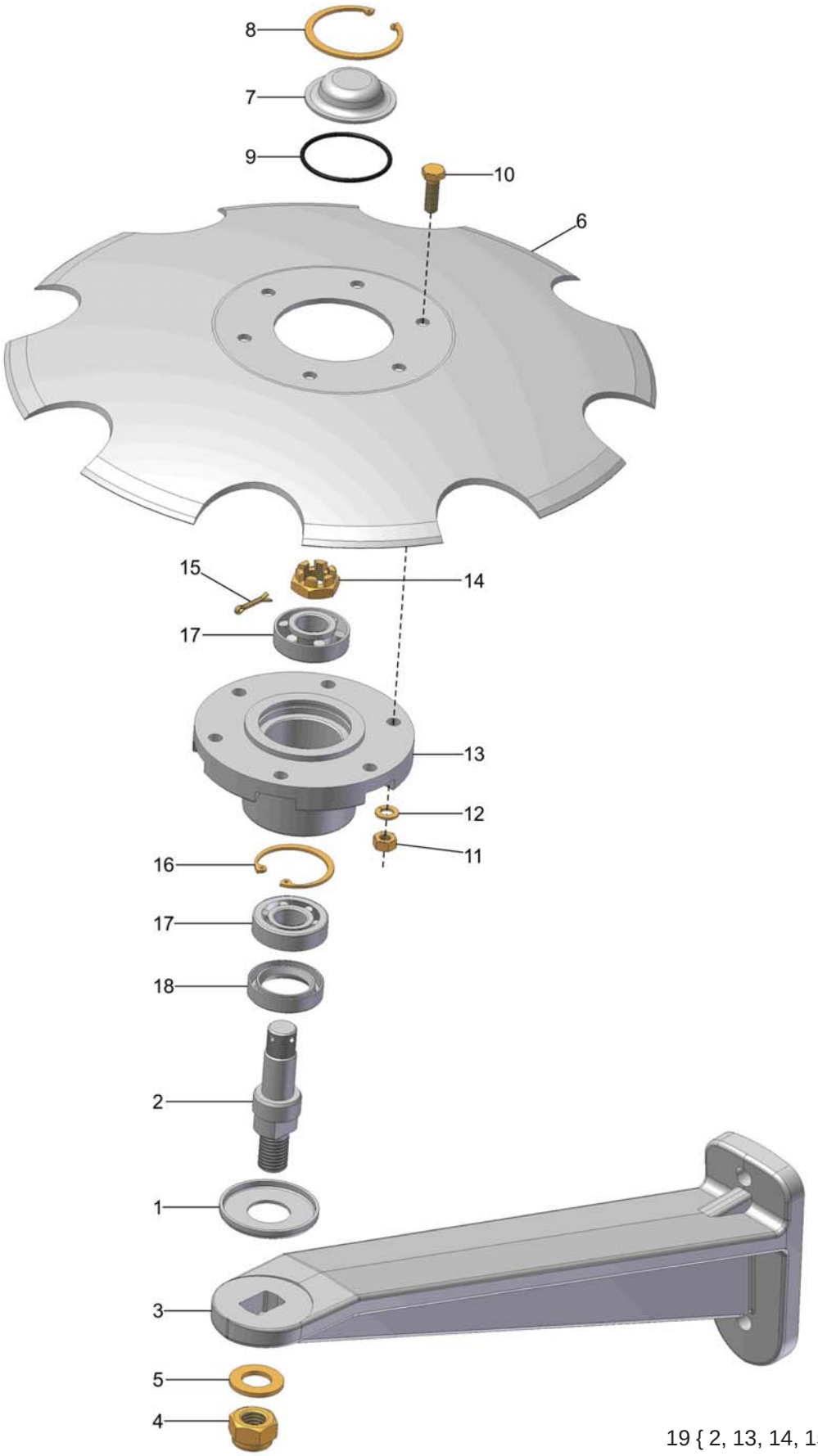

19 { 2, 13, 14, 15, 16, 17, 18 }
20 { 6, 7, 8, 9, 10, 11, 12, 19 }

VENCE TUDO

CM DISCO MARCADOR 16” (Opcional)

REF.	CÓDIGO	DENOMINACIÓN	CANT. / MÁQUINA										
			6000	7000	8000	9000	10000	11000	12000	13000	14000	15000	16000
1	200061002	PROTECTOR	1	1	1	1	1	1	1	1	1	1	1
2	200059001	EJE	1	1	1	1	1	1	1	1	1	1	1
3	900005166	SOPORTE DISCO	1	1	1	1	-	-	-	-	-	-	-
3	900005344	SOPORTE DISCO	-	-	-	-	1	1	1	1	1	1	1
4	920111801	TUERCA SEXT. AUTOTRABANTE M18	1	1	1	1	1	1	1	1	1	1	1
5	921030018	ARANDELA LISA	1	1	1	1	1	1	1	1	1	1	1
6	200278001	DISCO CÓNCAVO 16"	1	1	1	1	1	1	1	1	1	1	1
7	200224001	TAPACUBOS	1	1	1	1	1	1	1	1	1	1	1
8	923224058	ANILLO ELÁSTICO I58 CÓNCAVO	1	1	1	1	1	1	1	1	1	1	1
9	932056628	ANILLO O'RING Ø52.07x2.62 2137 (PARKER)	1	1	1	1	1	1	1	1	1	1	1
10	901309025	TORN. SEXT. M8 x 25 - 8.8	6	6	6	6	6	6	6	6	6	6	6
11	920000801	TUERCA SEXT. M8	6	6	6	6	6	6	6	6	6	6	6
12	921050008	ARANDELA DE PRESIÓN B8	6	6	6	6	6	6	6	6	6	6	6
13	200059002	CUBO	1	1	1	1	1	1	1	1	1	1	1
14	920521822	TUERCA SEXT. CASTILLO M18	1	1	1	1	1	1	1	1	1	1	1
15	922171224	CONTRAPINO 3x25	1	1	1	1	1	1	1	1	1	1	1
16	923202047	ANILLO ELÁSTICO I47	1	1	1	1	1	1	1	1	1	1	1
17	927050004	RODAMIENTO DE ROLLOS CÓNICOS 30204	2	2	2	2	2	2	2	2	2	2	2
18	928010107	RETENTOR 00131 BR 30x47x10 (SABÓ)	1	1	1	1	1	1	1	1	1	1	1
19	**200059000**	**CM CUBO**	**1**	**1**	**1**	**1**	**1**	**1**	**1**	**1**	**1**	**1**	**1**
20	**200278000**	**CM DISCO 16"**	**1**	**1**	**1**	**1**	**1**	**1**	**1**	**1**	**1**	**1**	**1**
*	**200393000**	**CM DISCO MARCADOR 16"**	**1**	**1**	**1**	**1**	**-**	**-**	**-**	**-**	**-**	**-**	**-**
*	**200277000**	**CM DISCO MARCADOR 16"**	**-**	**-**	**-**	**-**	**1**	**1**	**1**	**1**	**1**	**1**	**1**

VENCE TUDO

CM CILINDRO HIDRÁULICO 2” (Opcional)

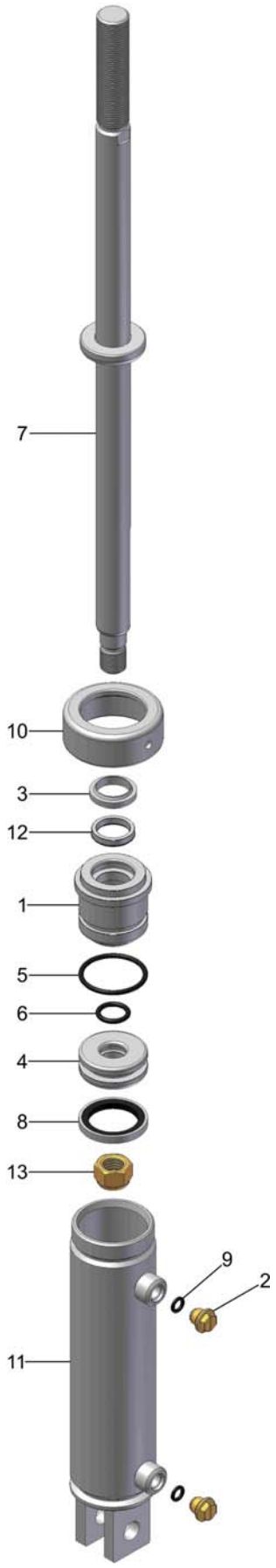

14 { 3, 5, 6, 8, 12 }

VENCE TUDO

CM CILINDRO HIDRÁULICO 2” (Opcional)

REF.	CÓDIGO	DENOMINACIÓN	CANT./ CONJ.
1	200062002	GUIA 2"	1
2	932068201	TAPA 1/2"	2
3	932056701	ANILLO RASPADOR 1"	1
4	200062001	PISTÓN 2"	1
5	932056604	ANILLOL O'RING Ø44.04 x 3.53	1
6	932056605	ANILLO O'RING Ø13.94 x 2.62	1
7	200127000	CS ASTA 1"	1
8	932057901	BANDA DE VEDA + EXPANSOR 2"	1
9	932056641	ANILLO O'RING Ø7.6 x 2.6	2
10	200062003	ANILLO DE CIERRE 2"	1
11	200128000	CS CAMISA 2"	1
12	932056801	GAXETA POLYPAK 1"	1
13	920115829	TUERCA SEXT. AUTOTRABANTE BAJA 3/4" UNF POL	1
14	**200129000**	**KIT REPARO CILINDRO**	*
*	**200062000**	**CM CILINDRO HIDRÁULICO 2"**	*

VENCE TUDO

CM HECTARÍMETRO (Opcional)

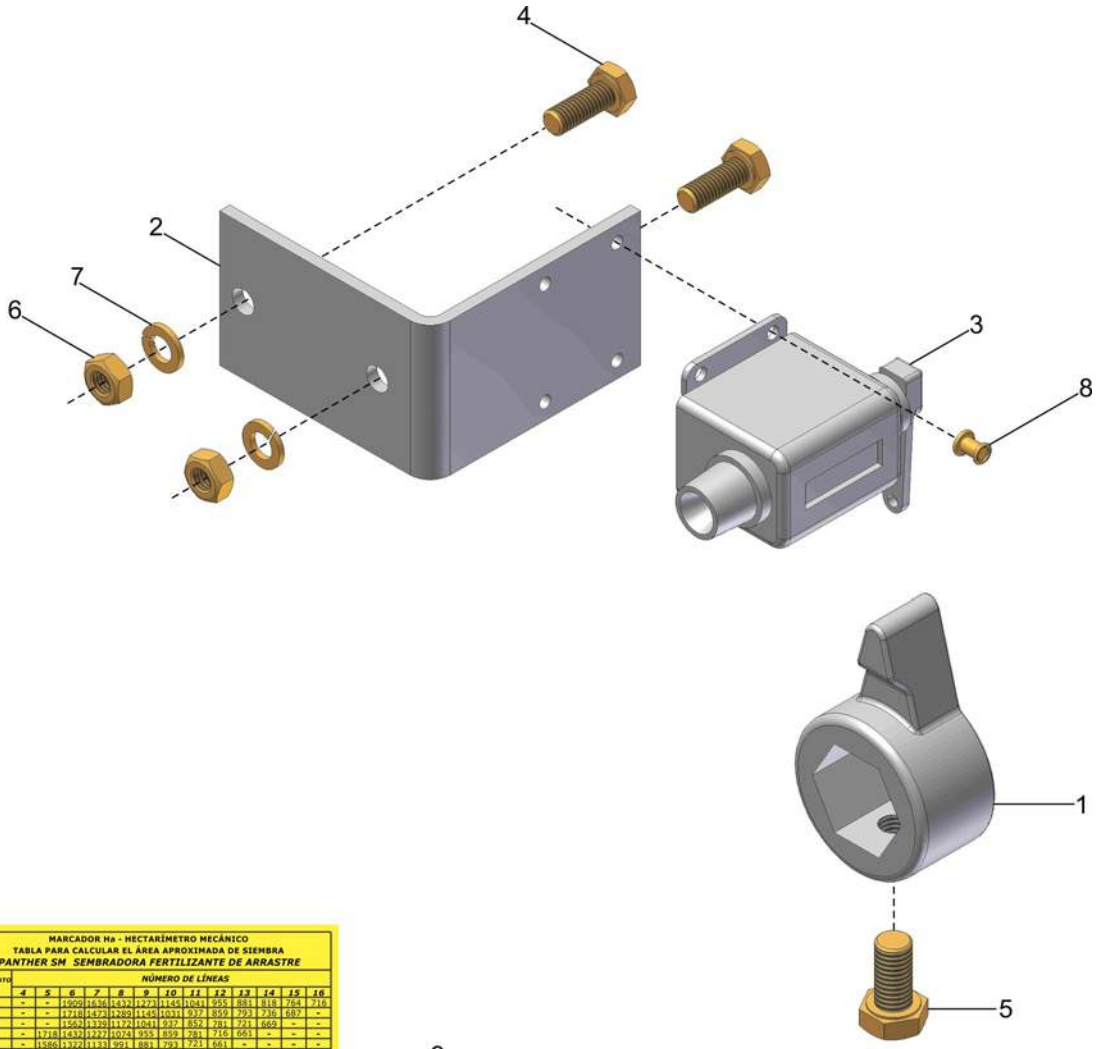

MARCADOR Ha - HECTARÍMETRO MECÁNICO
TABLA PARA CALCULAR EL ÁREA APROXIMADA DE SIEMBRA
PANTHER SM SEMBRADORA FERTILIZANTE DE ARRASTRE

ESPACIAMIENTO [cm]	NÚMERO DE LÍNEAS											
	4	5	6	7	8	9	10	11	12	13	14	15	16
45	-	-	1909	1636	1432	1273	1145	1041	955	881	818	764	716
50	-	-	1718	1473	1289	1145	1031	937	859	793	736	687	-
55	-	-	1562	1339	1172	1041	937	852	781	721	669	-	-
60	-	1718	1432	1227	1074	955	859	781	716	661	-	-	-
65	-	1586	1322	1133	991	881	793	721	661	-	-	-	-
70	1840	1473	1227	1052	920	818	736	669	-	-	-	-	-
75	1718	1375	1145	982	859	764	687	-	-	-	-	-	-
80	1611	1289	1074	920	805	716	-	-	-	-	-	-	-
85	1516	1213	1011	866	758	674	-	-	-	-	-	-	-
90	1432	1145	955	818	716	-	-	-	-	-	-	-	-

OBSERVACIÓN: PARA EL CÁLCULO DE LAS HECTÁREAS PLANTADAS, SE DEVIDE EL NÚMERO ENCONTRADO EN EL MARCADOR DE RELOJ CONSTANTE POR ENCIMA DE.

ATENTIÓN

Para encontrar la constante, tenga en cuenta el espacio utilizado y el número de líneas.

CM HECTARÍMETRO (Opcional)

REF.	CÓDIGO	DENOMINACIÓN	CANT./ CONJ.
1	200237002	BUJE HECTARÍMETRO	1
2	200237003	SOPORTE	1
3	200251000	CONTADOR DE BATIDA	1
4	901305016	TORN. SEXT. M6 x 16 - 8.8	2
5	901309016	TORN. SEXT. M8 x 16 - 8.8	1
6	920000601	TUERCA SEXT. M6	2
7	921050006	ARANDELA DE PRESIÓN B6	2
8	922111404	REBITE REPUXO 3.2x8	4
9	934014013	AD TABLA HECTARÍMETRO MECÁNICO PANTHER	1
*	**200237000**	**CM HECTARÍMETRO**	*

VENCE TUDO

KIT ADHESIVOS

VENCE TUDO — 20

25 — PANTHER

SM 9000 — 29

32 — SM 11000

SM 13000 — 36

40 — SM 15000

15

11 — Pneumática

PANTHER Pneumática — 13

PANTHER Pneumática — 12

16

1

4 — 1 HORAS

1 HORAS — 3

8 — SEMILLA

9 — ABONO

2 — PRESIÓN DE AIRE 46 Lbs. Pol.²

6 — PANTOGRÁFICA

PANTOGRÁFICA — 7

10 — SISTEMA PULA PEDRA EXCLUSIVO

14

TRANSMISIÓN SEMILLA

TABLA DE AYUDA EN EL REGLAJE PREVIO PARA DISTRIBUCIÓN DE SEMILLA
Sembradora Abonadora *PANTHER PNEUMÁTICA*

COMBINACIÓN RUEDAS DENTADAS		GOYA PRECISO TIPO G.P.				PRECISO TIPO G.P.				GOYA ESPECIAL RAUP 4.5				PRECISO UNIDADES RAUP 4.5				RODADO RAUP 3.5			
		SEMILLAS/METRO LINEAL				SEMILLAS/METRO LINEAL				SEMILLAS/METRO LINEAL				SEMILLAS/METRO LINEAL				SEMILLAS/METRO LINEAL			
RUEDA DENTADA MOTRIZ	RUEDA DENTADA MOVIDA	METROS 1 S.M.	METROS 1 S.M.	METROS 1 S.M.	METROS 1 S.M.	METROS 1 S.M.	METROS 1 S.M.	METROS 1 S.M.	METROS 1 S.M.	METROS 1 S.M.	METROS 1 S.M.	METROS 1 S.M.	METROS 1 S.M.	METROS 1 S.M.	METROS 1 S.M.	METROS 1 S.M.	METROS 1 S.M.	METROS 1 S.M.	METROS 1 S.M.	METROS 1 S.M.	METROS 1 S.M.
21	21	1,5	2	2,5	3	1,5	2	2,5	3	1,5	2	2,5	3	1,5	2	2,5	3	1,5	2	2,5	3
21	23	1,6	2,1	2,6	3,1	1,6	2,1	2,6	3,1	1,6	2,1	2,6	3,1	1,6	2,1	2,6	3,1	1,6	2,1	2,6	3,1
21	25	1,7	2,2	2,7	3,2	1,7	2,2	2,7	3,2	1,7	2,2	2,7	3,2	1,7	2,2	2,7	3,2	1,7	2,2	2,7	3,2
21	27	1,8	2,3	2,8	3,3	1,8	2,3	2,8	3,3	1,8	2,3	2,8	3,3	1,8	2,3	2,8	3,3	1,8	2,3	2,8	3,3
21	29	1,9	2,4	2,9	3,4	1,9	2,4	2,9	3,4	1,9	2,4	2,9	3,4	1,9	2,4	2,9	3,4	1,9	2,4	2,9	3,4
21	31	2	2,5	3	3,5	2	2,5	3	3,5	2	2,5	3	3,5	2	2,5	3	3,5	2	2,5	3	3,5
21	33	2,1	2,6	3,1	3,6	2,1	2,6	3,1	3,6	2,1	2,6	3,1	3,6	2,1	2,6	3,1	3,6	2,1	2,6	3,1	3,6
21	35	2,2	2,7	3,2	3,7	2,2	2,7	3,2	3,7	2,2	2,7	3,2	3,7	2,2	2,7	3,2	3,7	2,2	2,7	3,2	3,7
21	37	2,3	2,8	3,3	3,8	2,3	2,8	3,3	3,8	2,3	2,8	3,3	3,8	2,3	2,8	3,3	3,8	2,3	2,8	3,3	3,8
21	39	2,4	2,9	3,4	3,9	2,4	2,9	3,4	3,9	2,4	2,9	3,4	3,9	2,4	2,9	3,4	3,9	2,4	2,9	3,4	3,9
21	41	2,5	3	3,5	4	2,5	3	3,5	4	2,5	3	3,5	4	2,5	3	3,5	4	2,5	3	3,5	4
21	43	2,6	3,1	3,6	4,1	2,6	3,1	3,6	4,1	2,6	3,1	3,6	4,1	2,6	3,1	3,6	4,1	2,6	3,1	3,6	4,1
21	45	2,7	3,2	3,7	4,2	2,7	3,2	3,7	4,2	2,7	3,2	3,7	4,2	2,7	3,2	3,7	4,2	2,7	3,2	3,7	4,2
21	47	2,8	3,3	3,8	4,3	2,8	3,3	3,8	4,3	2,8	3,3	3,8	4,3	2,8	3,3	3,8	4,3	2,8	3,3	3,8	4,3
21	49	2,9	3,4	3,9	4,4	2,9	3,4	3,9	4,4	2,9	3,4	3,9	4,4	2,9	3,4	3,9	4,4	2,9	3,4	3,9	4,4
21	51	3	3,5	4	4,5	3	3,5	4	4,5	3	3,5	4	4,5	3	3,5	4	4,5	3	3,5	4	4,5
21	53	3,1	3,6	4,1	4,6	3,1	3,6	4,1	4,6	3,1	3,6	4,1	4,6	3,1	3,6	4,1	4,6	3,1	3,6	4,1	4,6
21	55	3,2	3,7	4,2	4,7	3,2	3,7	4,2	4,7	3,2	3,7	4,2	4,7	3,2	3,7	4,2	4,7	3,2	3,7	4,2	4,7
21	57	3,3	3,8	4,3	4,8	3,3	3,8	4,3	4,8	3,3	3,8	4,3	4,8	3,3	3,8	4,3	4,8	3,3	3,8	4,3	4,8
21	59	3,4	3,9	4,4	4,9	3,4	3,9	4,4	4,9	3,4	3,9	4,4	4,9	3,4	3,9	4,4	4,9	3,4	3,9	4,4	4,9
21	61	3,5	4	4,5	5	3,5	4	4,5	5	3,5	4	4,5	5	3,5	4	4,5	5	3,5	4	4,5	5
21	63	3,6	4,1	4,6	5,1	3,6	4,1	4,6	5,1	3,6	4,1	4,6	5,1	3,6	4,1	4,6	5,1	3,6	4,1	4,6	5,1
21	65	3,7	4,2	4,7	5,2	3,7	4,2	4,7	5,2	3,7	4,2	4,7	5,2	3,7	4,2	4,7	5,2	3,7	4,2	4,7	5,2
21	67	3,8	4,3	4,8	5,3	3,8	4,3	4,8	5,3	3,8	4,3	4,8	5,3	3,8	4,3	4,8	5,3	3,8	4,3	4,8	5,3
21	69	3,9	4,4	4,9	5,4	3,9	4,4	4,9	5,4	3,9	4,4	4,9	5,4	3,9	4,4	4,9	5,4	3,9	4,4	4,9	5,4
21	71	4	4,5	5	5,5	4	4,5	5	5,5	4	4,5	5	5,5	4	4,5	5	5,5	4	4,5	5	5,5
21	73	4,1	4,6	5,1	5,6	4,1	4,6	5,1	5,6	4,1	4,6	5,1	5,6	4,1	4,6	5,1	5,6	4,1	4,6	5,1	5,6
21	75	4,2	4,7	5,2	5,7	4,2	4,7	5,2	5,7	4,2	4,7	5,2	5,7	4,2	4,7	5,2	5,7	4,2	4,7	5,2	5,7
21	77	4,3	4,8	5,3	5,8	4,3	4,8	5,3	5,8	4,3	4,8	5,3	5,8	4,3	4,8	5,3	5,8	4,3	4,8	5,3	5,8
21	79	4,4	4,9	5,4	5,9	4,4	4,9	5,4	5,9	4,4	4,9	5,4	5,9	4,4	4,9	5,4	5,9	4,4	4,9	5,4	5,9
21	81	4,5	5	5,5	6	4,5	5	5,5	6	4,5	5	5,5	6	4,5	5	5,5	6	4,5	5	5,5	6
21	83	4,6	5,1	5,6	6,1	4,6	5,1	5,6	6,1	4,6	5,1	5,6	6,1	4,6	5,1	5,6	6,1	4,6	5,1	5,6	6,1
21	85	4,7	5,2	5,7	6,2	4,7	5,2	5,7	6,2	4,7	5,2	5,7	6,2	4,7	5,2	5,7	6,2	4,7	5,2	5,7	6,2
21	87	4,8	5,3	5,8	6,3	4,8	5,3	5,8	6,3	4,8	5,3	5,8	6,3	4,8	5,3	5,8	6,3	4,8	5,3	5,8	6,3
21	89	4,9	5,4	5,9	6,4	4,9	5,4	5,9	6,4	4,9	5,4	5,9	6,4	4,9	5,4	5,9	6,4	4,9	5,4	5,9	6,4
21	91	5	5,5	6	6,5	5	5,5	6	6,5	5	5,5	6	6,5	5	5,5	6	6,5	5	5,5	6	6,5
21	93	5,1	5,6	6,1	6,6	5,1	5,6	6,1	6,6	5,1	5,6	6,1	6,6	5,1	5,6	6,1	6,6	5,1	5,6	6,1	6,6
21	95	5,2	5,7	6,2	6,7	5,2	5,7	6,2	6,7	5,2	5,7	6,2	6,7	5,2	5,7	6,2	6,7	5,2	5,7	6,2	6,7
21	97	5,3	5,8	6,3	6,8	5,3	5,8	6,3	6,8	5,3	5,8	6,3	6,8	5,3	5,8	6,3	6,8	5,3	5,8	6,3	6,8
21	99	5,4	5,9	6,4	6,9	5,4	5,9	6,4	6,9	5,4	5,9	6,4	6,9	5,4	5,9	6,4	6,9	5,4	5,9	6,4	6,9
21	101	5,5	6	6,5	7	5,5	6	6,5	7	5,5	6	6,5	7	5,5	6	6,5	7	5,5	6	6,5	7
21	103	5,6	6,1	6,6	7,1	5,6	6,1	6,6	7,1	5,6	6,1	6,6	7,1	5,6	6,1	6,6	7,1	5,6	6,1	6,6	7,1
21	105	5,7	6,2	6,7	7,2	5,7	6,2	6,7	7,2	5,7	6,2	6,7	7,2	5,7	6,2	6,7	7,2	5,7	6,2	6,7	7,2
21	107	5,8	6,3	6,8	7,3	5,8	6,3	6,8	7,3	5,8	6,3	6,8	7,3	5,8	6,3	6,8	7,3	5,8	6,3	6,8	7,3
21	109	5,9	6,4	6,9	7,4	5,9	6,4	6,9	7,4	5,9	6,4	6,9	7,4	5,9	6,4	6,9	7,4	5,9	6,4	6,9	7,4
21	111	6	6,5	7	7,5	6	6,5	7	7,5	6	6,5	7	7,5	6	6,5	7	7,5	6	6,5	7	7,5

TABLA DE AYUDA EN EL REGLAJE PREVIO PARA FERTILIZANTE
EN Kg / Ha x ESPACIAMIENTO ENTRE LINEAS
X GRAMOS EN 20 METROS LINEARES
Sembradora Abonadora *PANTHER PNEUMÁTICA*

Kg / Ha	ESPACIAMIENTO ENTRE LINEAS (cm)								
	17	18	19,5	20	22	24	26	28	30
50	17	18	19	20	22	24	26	28	30
100	34	36	38	40	44	48	52	56	60
150	51	54	58	60	66	72	78	84	90
200	68	72	77	80	88	96	104	112	120
250	85	90	96	100	110	120	130	140	150
300	102	108	116	120	132	144	156	168	180
350	119	126	135	140	154	168	182	196	210
400	136	144	154	160	176	192	208	224	240
450	153	162	173	180	198	216	234	252	270
500	170	180	192	200	220	240	260	280	300
550	187	198	212	220	242	264	286	308	330
600	204	216	231	240	264	288	312	336	360
650	221	234	250	260	286	312	338	364	390
700	238	252	269	280	308	336	364	392	420
750	255	270	288	300	330	360	390	420	450
800	272	288	308	320	352	384	416	448	480
850	289	306	327	340	374	408	442	476	510
900	306	324	346	360	396	432	468	504	540
950	323	342	365	380	418	456	494	532	570

TABLA 1 Nota: Para obtener la combinación de cuatro dentadas (ejemplo de pasos de cuarto (1" X 1/4")), ver tabla nº 2

TRANSMISIÓN ABONO

TABLA DE AYUDA EN EL REGLAJE PREVIO DEL FERTILIZANTE
EN GRAMOS POR 20 METROS LINEARES (2 Vueltas o 1 m rueda motriz)
ATAQUE DE LA COMBINACIÓN DE LAS RUEDAS DENTADAS
Sembradora Abonadora
PANTHER PNEUMÁTICA

Combinación Ruedas Dentadas		Transmisión Lateral METROS 20 x 1 m MOVIDA				Transmisión Lateral METROS 20 x 1 m MOVIDA			
MOTRIZ	MOVIDA	1	2	3	4	1	2	3	4
24	24	1,1	2,2	3,3	4,4	1,1	2,2	3,3	4,4
24	25	1,2	2,3	3,4	4,5	1,2	2,3	3,4	4,5
24	26	1,2	2,4	3,6	4,8	1,2	2,4	3,6	4,8
24	27	1,3	2,5	3,8	5,0	1,3	2,5	3,8	5,0
24	28	1,3	2,6	3,9	5,2	1,3	2,6	3,9	5,2
24	29	1,4	2,7	4,1	5,4	1,4	2,7	4,1	5,4
24	30	1,4	2,8	4,2	5,6	1,4	2,8	4,2	5,6
24	31	1,5	2,9	4,4	5,8	1,5	2,9	4,4	5,8
24	32	1,5	3,0	4,5	6,0	1,5	3,0	4,5	6,0
24	33	1,6	3,1	4,7	6,2	1,6	3,1	4,7	6,2
24	34	1,6	3,2	4,8	6,4	1,6	3,2	4,8	6,4
24	35	1,7	3,3	5,0	6,6	1,7	3,3	5,0	6,6
24	36	1,7	3,4	5,1	6,8	1,7	3,4	5,1	6,8
24	37	1,8	3,5	5,3	7,0	1,8	3,5	5,3	7,0
24	38	1,8	3,6	5,4	7,2	1,8	3,6	5,4	7,2
24	39	1,9	3,7	5,6	7,4	1,9	3,7	5,6	7,4
24	40	1,9	3,8	5,7	7,6	1,9	3,8	5,7	7,6
24	41	2,0	3,9	5,9	7,8	2,0	3,9	5,9	7,8
24	42	2,0	4,0	6,0	8,0	2,0	4,0	6,0	8,0
24	43	2,1	4,1	6,2	8,2	2,1	4,1	6,2	8,2
24	44	2,1	4,2	6,3	8,4	2,1	4,2	6,3	8,4
24	45	2,2	4,3	6,5	8,6	2,2	4,3	6,5	8,6
24	46	2,2	4,4	6,6	8,8	2,2	4,4	6,6	8,8
24	47	2,3	4,5	6,8	9,0	2,3	4,5	6,8	9,0
24	48	2,3	4,6	6,9	9,2	2,3	4,6	6,9	9,2
24	49	2,4	4,7	7,1	9,4	2,4	4,7	7,1	9,4
24	50	2,4	4,8	7,2	9,6	2,4	4,8	7,2	9,6
24	51	2,5	4,9	7,4	9,8	2,5	4,9	7,4	9,8
24	52	2,5	5,0	7,5	10,0	2,5	5,0	7,5	10,0
24	53	2,6	5,1	7,7	10,2	2,6	5,1	7,7	10,2
24	54	2,6	5,2	7,8	10,4	2,6	5,2	7,8	10,4
24	55	2,7	5,3	8,0	10,6	2,7	5,3	8,0	10,6
24	56	2,7	5,4	8,1	10,8	2,7	5,4	8,1	10,8
24	57	2,8	5,5	8,3	11,0	2,8	5,5	8,3	11,0
24	58	2,8	5,6	8,4	11,2	2,8	5,6	8,4	11,2
24	59	2,9	5,7	8,6	11,4	2,9	5,7	8,6	11,4
24	60	2,9	5,8	8,7	11,6	2,9	5,8	8,7	11,6

Nota: Para obtención de Kg/Ha x espaciamiento: multiplicar valores de gramos por el valor correspondiente a que se tiene sólo en la tabla nº 1

TABLA 2

VENCE TUDO

IMPORTANTE

Al transportar el sembradora, colocar los dispositivos de seguridad para evitar la sobrecarga en los cilindros hidráulicos.

No active cilindros con dispositivos de seguridad con llave.

5

ATENCIÓN

VUELVE A APRETAR LAS TUERCAS Y TORNILLOS DESPUÉS DE LAS PRIMERAS 3 HORAS DE TRABAJO.

18

KIT ADHESIVOS

REF.	CÓDIGO	DENOMINACIÓN	CANT. / MÁQUINA										
			6000	7000	8000	9000	10000	11000	12000	13000	14000	15000	16000
1	934001002	AD LUMINOSO OBLONGO 40x150	4	4	4	4	4	4	4	4	4	4	4
2	934014009	AD LBS 46"	2	2	2	2	2	2	2	2	2	2	2
3	934001004	AD LUBRIFICAR 8HRS IZQ.	6	6	6	6	6	6	6	6	6	6	6
4	934001005	AD LUBRIFICAR 8HRS DER.	6	6	6	6	6	6	6	6	6	6	6
5	934004004	AD ALERTA CALCE CILINDRO	2	2	2	2	2	2	2	2	2	2	2
6	934011006	AD PANTOGRÁFICA DER.	1	1	1	1	1	1	1	1	1	1	1
7	934011007	AD PANTOGRÁFICA IZQ.	1	1	1	1	1	1	1	1	1	1	1
8	934014014	AD SEMILLA	2	2	2	2	2	2	2	2	2	2	2
9	934014010	AD ABONO	2	2	2	2	2	2	2	2	2	2	2
10	934011012	AD PULA PEDRA	2	2	2	2	2	2	2	2	2	2	2
11	934011135	AD NEUMÁTICA	1	1	1	1	1	1	1	1	1	1	1
12	934011136	AD PANTHER NEUMÁTICA IZQ.	1	1	1	1	1	1	1	1	1	1	1
13	934011137	AD PANTHER NEUMÁTICA DER.	1	1	1	1	1	1	1	1	1	1	1
14	934014020	AD TABLA ABONO SEMILLA (FERTISYSTEM)	1	1	1	1	1	1	1	1	1	1	1
14	934014019	AD TABLA ABONO SEMILLA (ROSCA SIN FIN)	1	1	1	1	1	1	1	1	1	1	1
15	934011078	AD ESTILIZADO (80x120x550x750)	-	-	-	-	-	-	-	-	2	2	2
16	934001053	AD VT 49 AÑOS	1	1	1	1	1	1	1	1	1	1	1
17	934011071	AD SIEMBRA DIRECTA (80x120x750)	-	-	-	-	1	-	1	-	1	-	1
17	934015013	AD SIEMBRA DIRECTA (80x120x1200)	-	-	-	-	-	1	-	-	-	-	-
17	934015010	AD SIEMBRA DIRECTA (80x120x1635)	-	-	-	-	-	-	1	-	1	-	-
17	934015008	AD SIEMBRA DIRECTA (80x120x2070)	-	-	-	-	-	-	-	1	-	1	-
18	934004003	AD REAPRIETO	1	1	1	1	1	1	1	1	1	1	1
19	934001023	AD VENCE TUDO (80x100x1100)	2	-	-	1	-	-	-	1	-	-	-
19	934001026	AD VENCE TUDO (80x100x750)	-	2	-	-	-	1	-	-	-	-	-
19	934011076	AD VENCE TUDO (80x100x1100)	-	-	-	-	-	-	-	-	-	1	-
20	934001025	AD VENCE TUDO (100x120x1200)	-	-	-	1	-	-	-	-	-	-	-
20	934015015	AD VENCE TUDO (80x120x2070)	-	-	-	-	1	-	-	-	-	-	-
20	934015012	AD VENCE TUDO (80x120x1635)	-	-	-	-	-	1	1	1	-	-	-
20	934015006	AD VENCE TUDO (100x120x2070)	-	-	-	-	-	-	-	-	1	1	-
21	934011068	AD VENCE (80x120x750)	-	-	2	-	1	-	1	-	1	-	1
21	934015002	AD VENCE (100x120x1635)	-	-	-	-	-	-	-	-	-	-	1
22	934011069	AD TUDO (80x120x750)	-	-	2	-	1	-	1	-	1	-	1
22	934015001	AD TUDO (100x120x1635)	-	-	-	-	-	-	-	-	-	-	1
23	934011079	AD PANTHER SM 6000 (65x100x1100)	2	-	-	-	-	-	-	-	-	-	-
24	934011044	AD PANTHER (80x100x1100)	-	2	-	1	-	1	-	1	-	1	-
24	934011066	AD PANTHER (80x120x750)	-	-	2	-	1	-	1	-	1	-	1
25	934011052	AD PANTHER (100x120x1200)	-	-	-	1	-	-	-	-	-	-	-
25	934015004	AD PANTHER (100x120x1635)	-	-	-	-	-	-	-	-	-	-	1
26	934051009	AD SM 7000 (80x100x750)	-	2	-	-	-	-	-	-	-	-	-
27	934011067	AD SM 8000 (80x120x750)	-	-	2	-	-	-	-	-	-	-	-
28	934051007	AD SM 9000 (80x100x1100)	-	-	-	1	-	-	-	-	-	-	-
29	934051008	AD SM 9000 (100x120x1200)	-	-	-	1	-	-	-	-	-	-	-
30	934011070	AD SM 10000 (80x120x750)	-	-	-	-	1	-	-	-	-	-	-
31	934015016	AD PANTHER SM 10000 (80x120x2070)	-	-	-	-	1	-	-	-	-	-	-
32	934011065	AD SM 11000 (80x100x750)	-	-	-	-	-	1	-	-	-	-	-
33	934015014	AD PANTHER SM 11000 (80x120x1635)	-	-	-	-	-	1	-	-	-	-	-
34	934011072	AD SM 12000 (80x120x750)	-	-	-	-	-	-	1	-	-	-	-
35	934015011	AD PANTHER SM 12000 (80x120x1635)	-	-	-	-	-	-	1	-	-	-	-
36	934051014	AD SM 13000 (80x100x1100)	-	-	-	-	-	-	-	1	-	-	-
37	934015009	AD PANTHER SM 13000 (80x120x1635)	-	-	-	-	-	-	-	1	-	-	-
38	934011073	AD SM 14000 (80x120x750)	-	-	-	-	-	-	-	-	1	-	-
39	934015007	AD PANTHER SM 14000 (100x120x2070)	-	-	-	-	-	-	-	-	1	-	-
40	934011077	AD SM 15000 (80x100x1100)	-	-	-	-	-	-	-	-	-	1	-
41	934015005	AD PANTHER SM 15000 (100x120x2070)	-	-	-	-	-	-	-	-	-	1	-
42	934011074	AD SM 16000 (80x120x750)	-	-	-	-	-	-	-	-	-	-	1
43	934015003	AD SM 16000 (100x120x1635)	-	-	-	-	-	-	-	-	-	-	1

KIT ADHESIVOS

VENCE TUDO 19 VENCE 21

22 TUDO 17 Plantio Direto

23 PANTHER SM 6000

PANTHER 24 26 SM 7000

27 SM 8000 SM 9000 28

SM 10000 30 34 SM 12000

PANTHER SM 10000 31

33 PANTHER SM 11000

PANTHER SM 12000 35

37 PANTHER SM 13000

PANTHER SM 14000 39

41 PANTHER SM 15000

SM 14000 38 SM 16000 43

VENCE TUDO

KIT ADHESIVOS

REF.	CÓDIGO	DENOMINACIÓN	CANT. / MÁQUINA										
			6000	7000	8000	9000	10000	11000	12000	13000	14000	15000	16000
*	230093000	KIT AD PANTHER 6000 NEUMÁTICA - FERTISYSTEM (ESPAÑOL)	*	-	-	-	-	-	-	-	-	-	-
*	230094000	KIT AD PANTHER 6000 NEUMÁTICA - ROSCA SIN FIN (ESPAÑOL)	*	-	-	-	-	-	-	-	-	-	-
*	231027000	KIT AD PANTHER 7000 NEUMÁTICA - FERTISYSTEM (ESPAÑOL)	-	*	-	-	-	-	-	-	-	-	-
*	231028000	KIT AD PANTHER 7000 NEUMÁTICA - ROSCA SIN FIN (ESPAÑOL)	-	*	-	-	-	-	-	-	-	-	-
*	232018000	KIT AD PANTHER 8000 NEUMÁTICA - FERTISYSTEM (ESPAÑOL)	-	-	*	-	-	-	-	-	-	-	-
*	232019000	KIT AD PANTHER 8000 NEUMÁTICA - ROSCA SIN FIN (ESPAÑOL)	-	-	*	-	-	-	-	-	-	-	-
*	233030000	KIT AD PANTHER 9000 NEUMÁTICA - FERTISYSTEM (ESPAÑOL)	-	-	-	*	-	-	-	-	-	-	-
*	233031000	KIT AD PANTHER 9000 NEUMÁTICA - ROSCA SIN FIN (ESPAÑOL)	-	-	-	*	-	-	-	-	-	-	-
*	234028000	KIT AD PANTHER 10000 NEUMÁTICA - FERTISYSTEM (ESPAÑOL)	-	-	-	-	*	-	-	-	-	-	-
*	234029000	KIT AD PANTHER 10000 NEUMÁTICA - ROSCA SIN FIN (ESPAÑOL)	-	-	-	-	*	-	-	-	-	-	-
*	235037000	KIT AD PANTHER 11000 NEUMÁTICA - FERTISYSTEM (ESPAÑOL)	-	-	-	-	-	*	-	-	-	-	-
*	235038000	KIT AD PANTHER 11000 NEUMÁTICA - ROSCA SIN FIN (ESPAÑOL)	-	-	-	-	-	*	-	-	-	-	-
*	236030000	KIT AD PANTHER 12000 NEUMÁTICA - FERTISYSTEM (ESPAÑOL)	-	-	-	-	-	-	*	-	-	-	-
*	236031000	KIT AD PANTHER 12000 NEUMÁTICA - ROSCA SIN FIN (ESPAÑOL)	-	-	-	-	-	-	*	-	-	-	-
*	237036000	KIT AD PANTHER 13000 NEUMÁTICA - FERTISYSTEM (ESPAÑOL)	-	-	-	-	-	-	-	*	-	-	-
*	237037000	KIT AD PANTHER 13000 NEUMÁTICA - ROSCA SIN FIN (ESPAÑOL)	-	-	-	-	-	-	-	*	-	-	-
*	238029000	KIT AD PANTHER 14000 NEUMÁTICA - FERTISYSTEM (ESPAÑOL)	-	-	-	-	-	-	-	-	*	-	-
*	238030000	KIT AD PANTHER 14000 NEUMÁTICA - ROSCA SIN FIN (ESPAÑOL)	-	-	-	-	-	-	-	-	*	-	-
*	239038000	KIT AD PANTHER 15000 NEUMÁTICA - FERTISYSTEM (ESPAÑOL)	-	-	-	-	-	-	-	-	-	*	-
*	239039000	KIT AD PANTHER 15000 NEUMÁTICA - ROSCA SIN FIN (ESPAÑOL)	-	-	-	-	-	-	-	-	-	*	-
*	240029000	KIT AD PANTHER 16000 NEUMÁTICA - FERTISYSTEM (ESPAÑOL)	-	-	-	-	-	-	-	-	-	-	*
*	240030000	KIT AD PANTHER 16000 NEUMÁTICA - ROSCA SIN FIN (ESPAÑOL)	-	-	-	-	-	-	-	-	-	-	*

VENCE TUDO