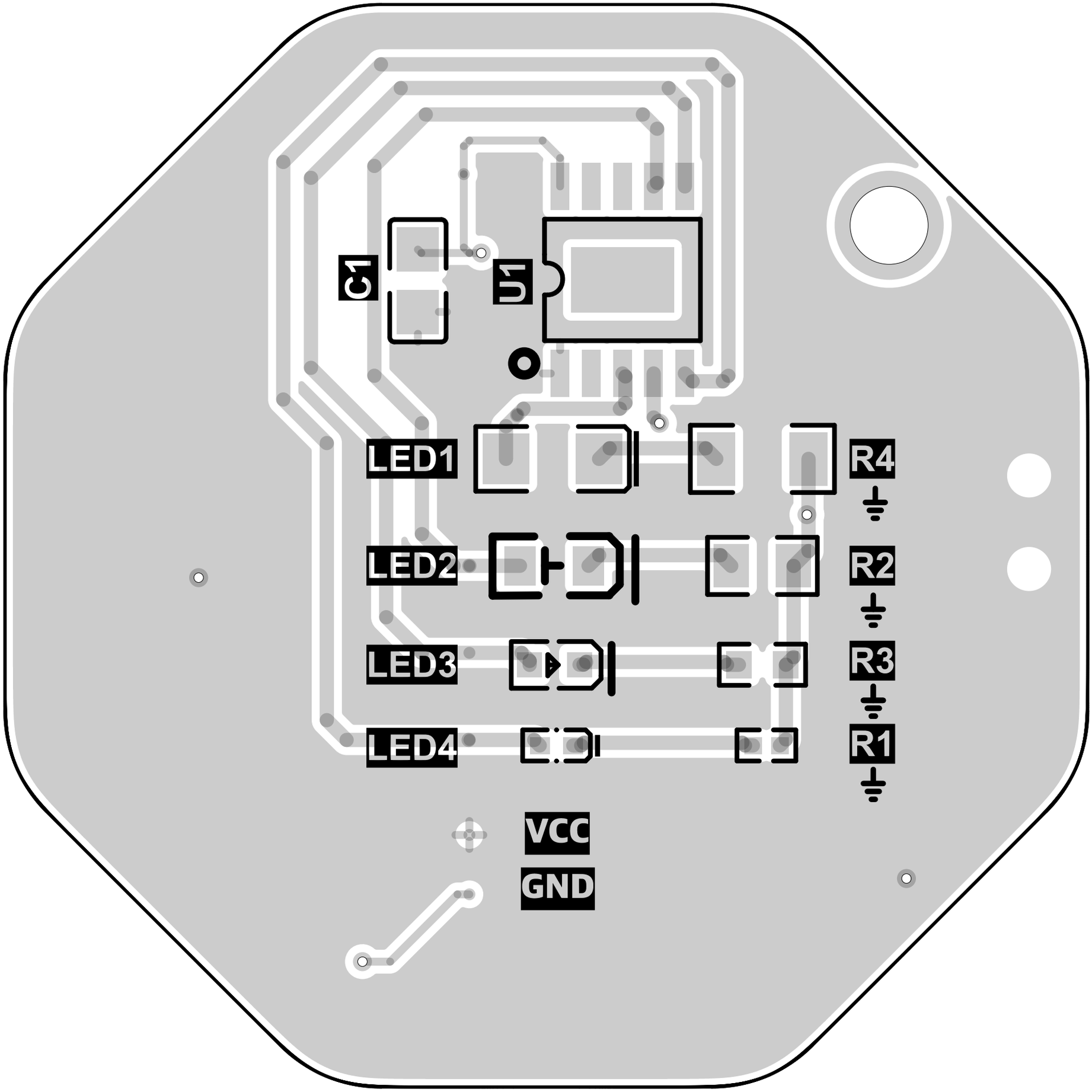
C1
U1
LED1
LED2
LED3
LED4
R4
R2
R3
R1
VCC
GND

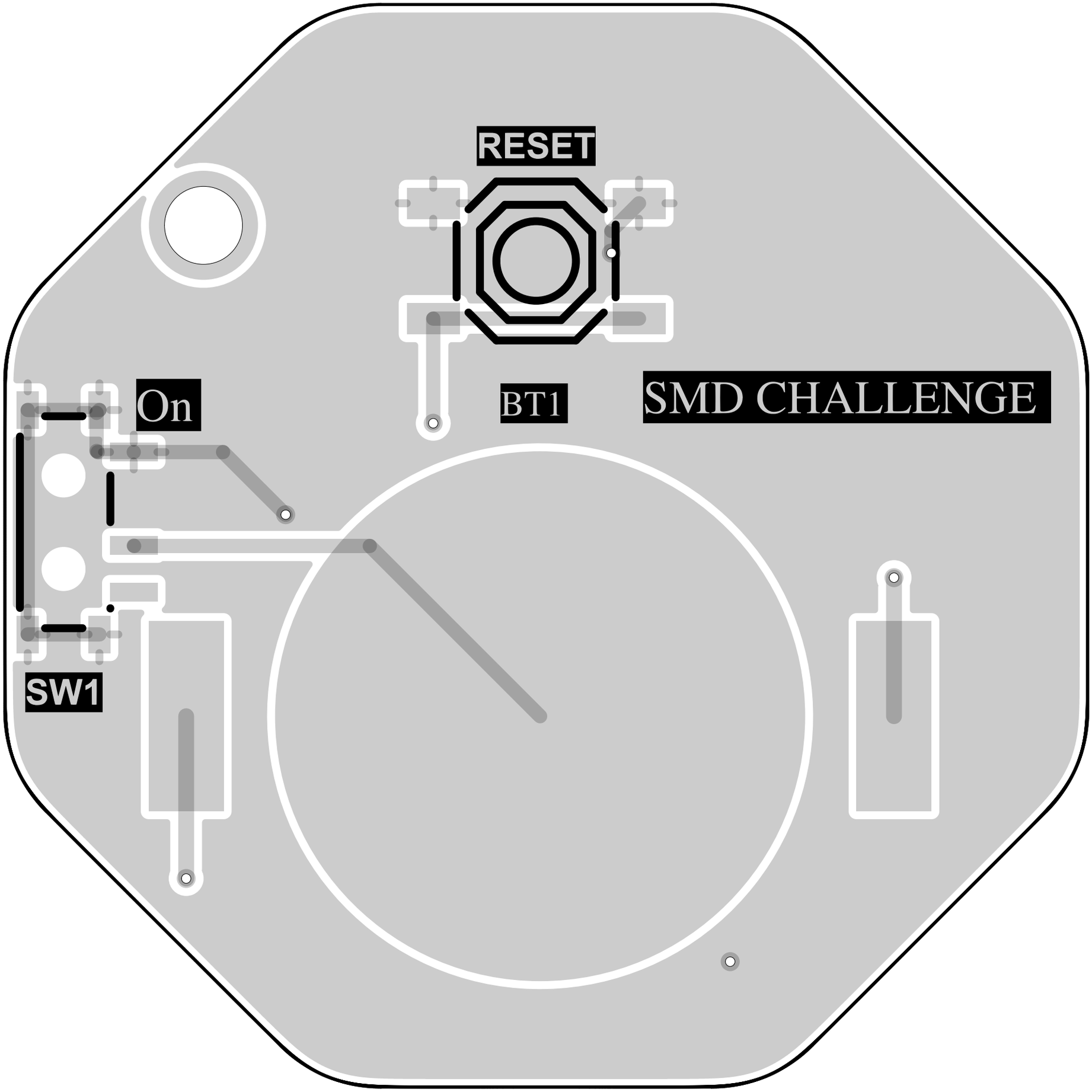
RESET
On
BT1
SMD CHALLENGE
SW1