MindCub3r

EV3 Education Core + Expansion sets

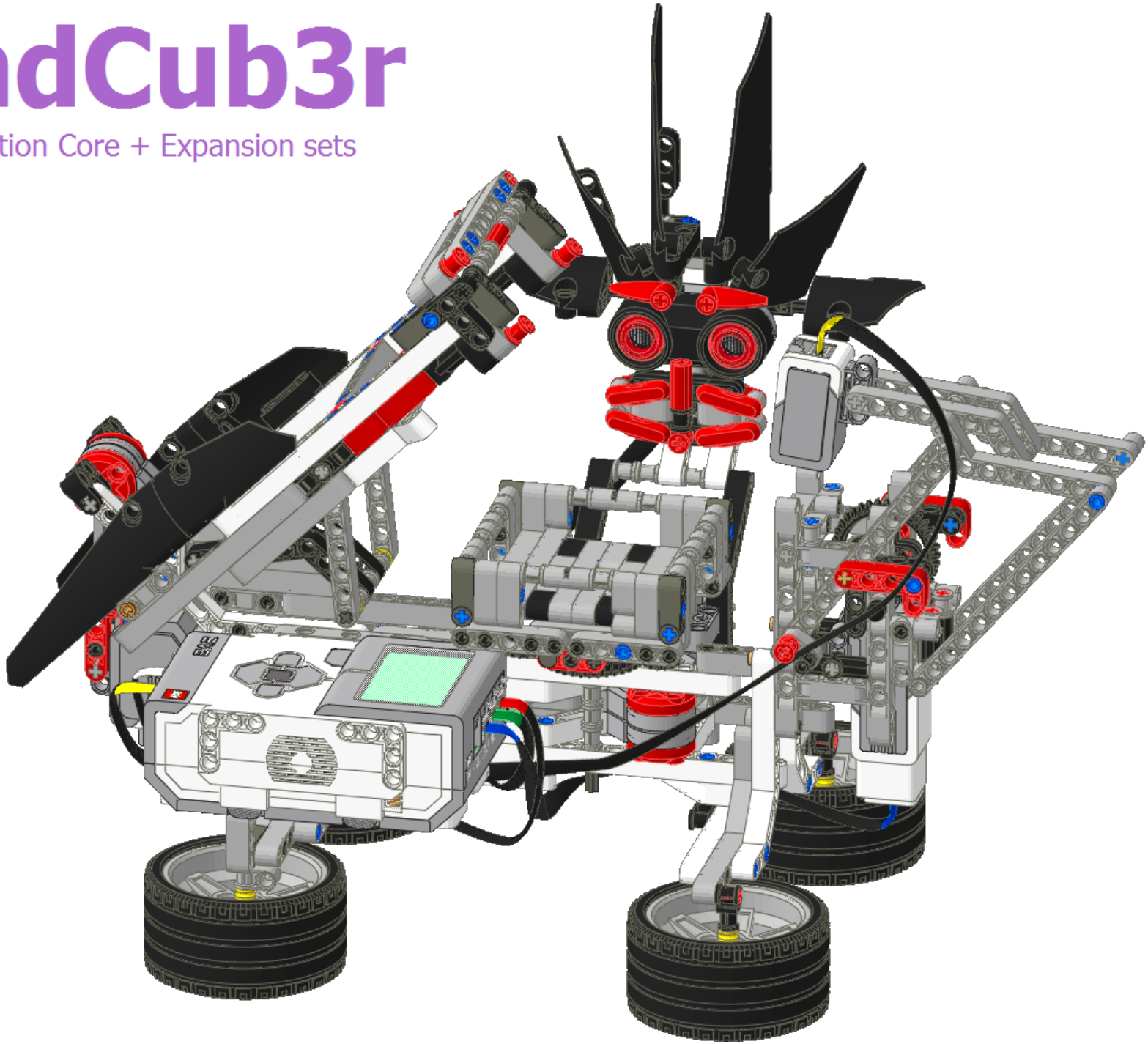

Copyright © 2015 David Gilday

mindcuber.com

v1.1 18-Jan-2015

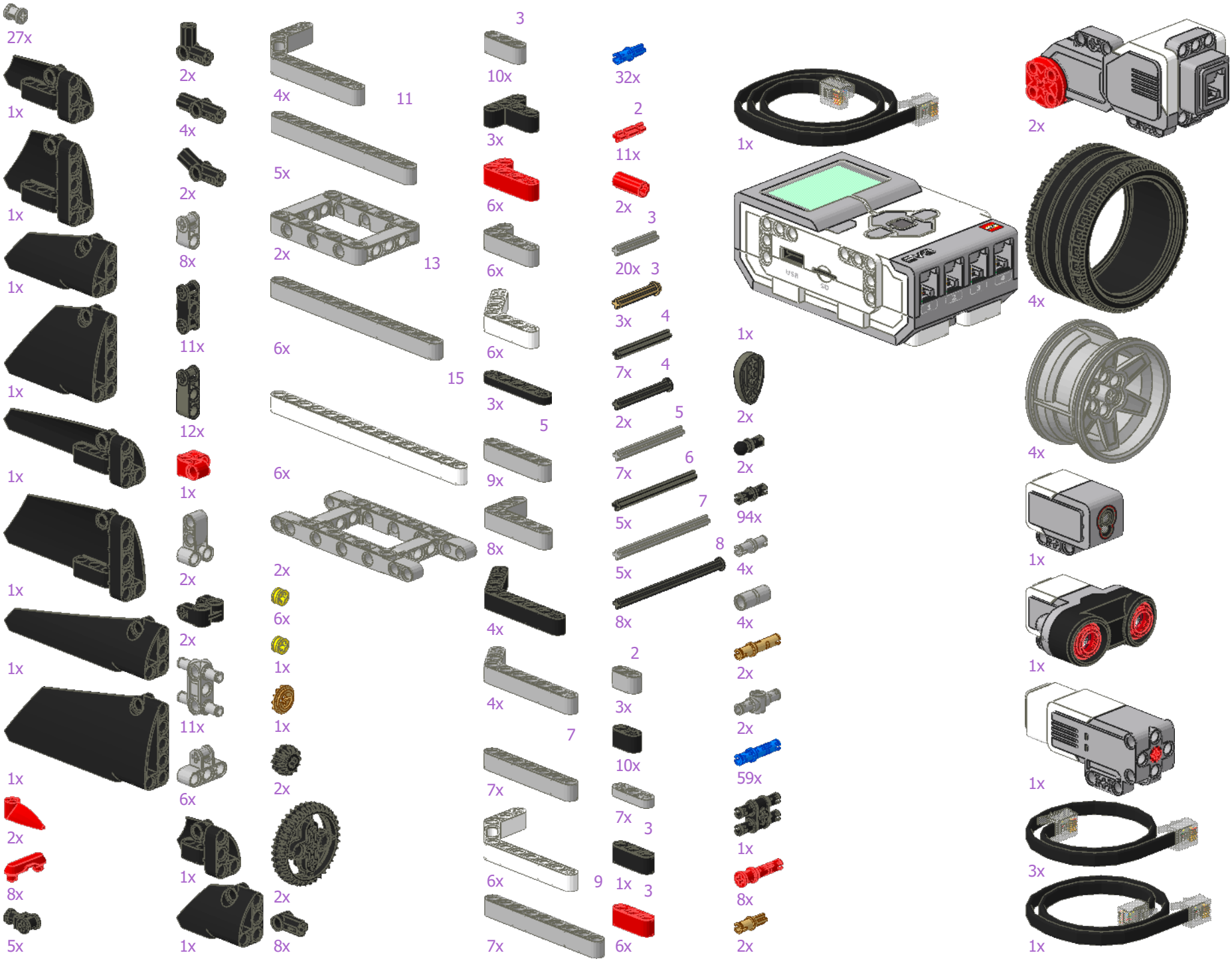
27x
1x
1x
1x
1x
1x
1x
1x
2x
5x
2x
4x
2x
8x
11x
12x
1x
2x
2x
11x
6x
1x
8x
2x
4x
11
5x
2x
13
6x
15
6x
2x
6x
1x
1x
2x
2x
8x
3
10x
3x
6x
6x
6x
3x
5
9x
8x
4x
4x
7
7x
6x
9
7x
32x
2
11x
2x
3
20x
3
3x
4
7x
4
2x
5
7x
6
5x
7
5x
8
8x
2
3x
10x
7x
3
1x
3
6x
1x
2x
2x
1x
2x
94x
4x
4x
2x
2x
59x
1x
8x
2x
2x
4x
4x
1x
1x
1x
1x
3x
1x

1

2x

3

2x

4

2x

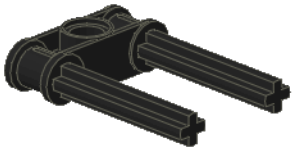

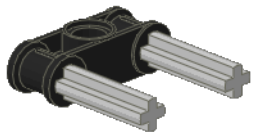

2

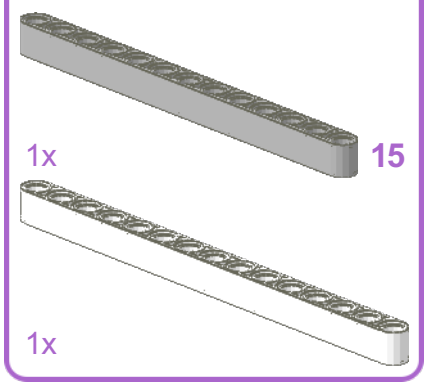

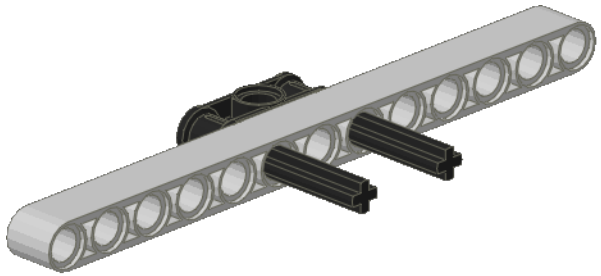

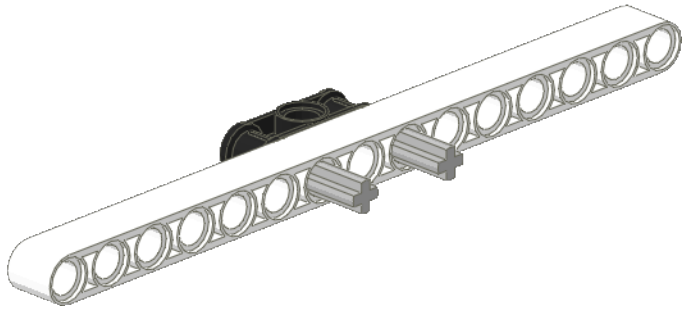

3

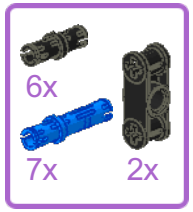

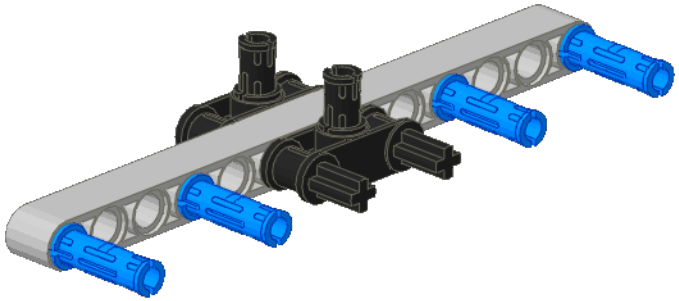

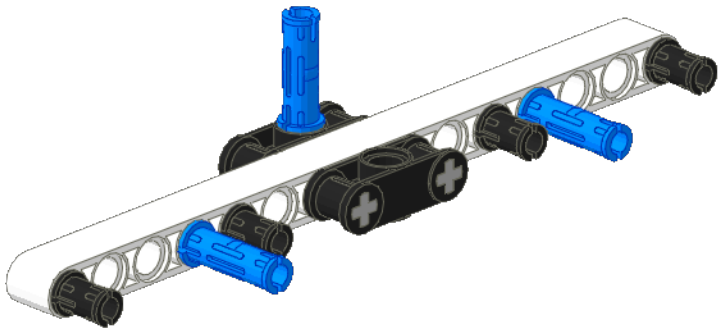

4

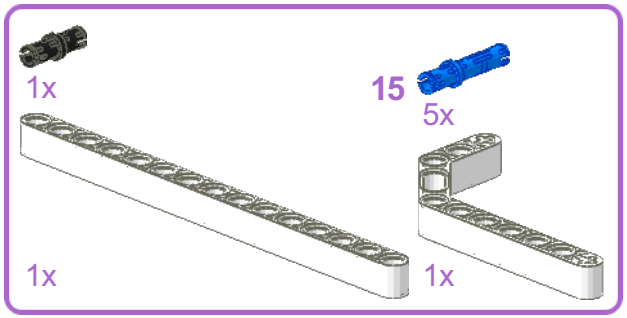

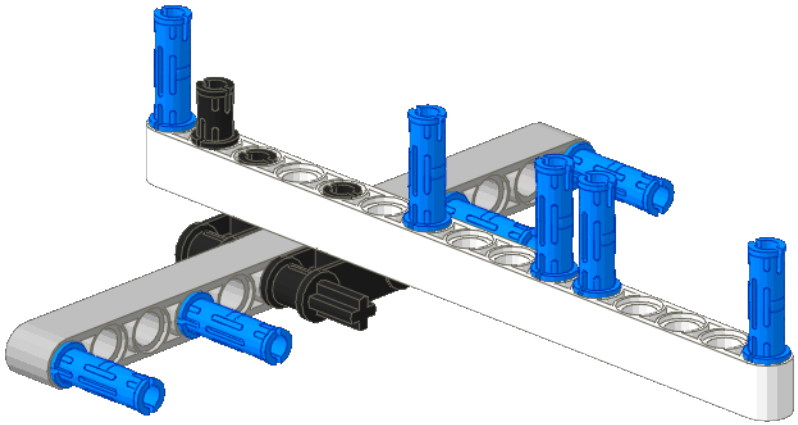

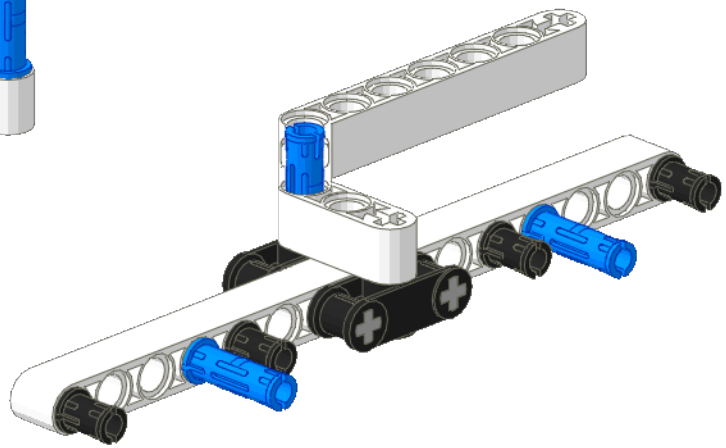

5

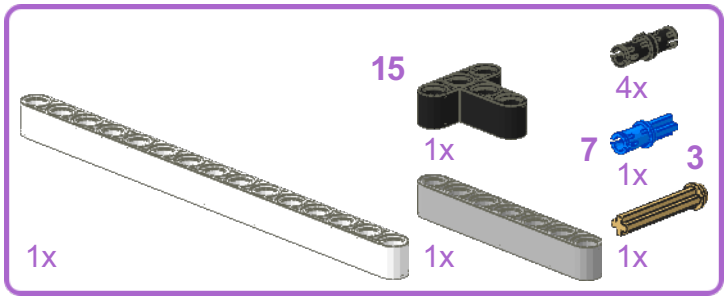

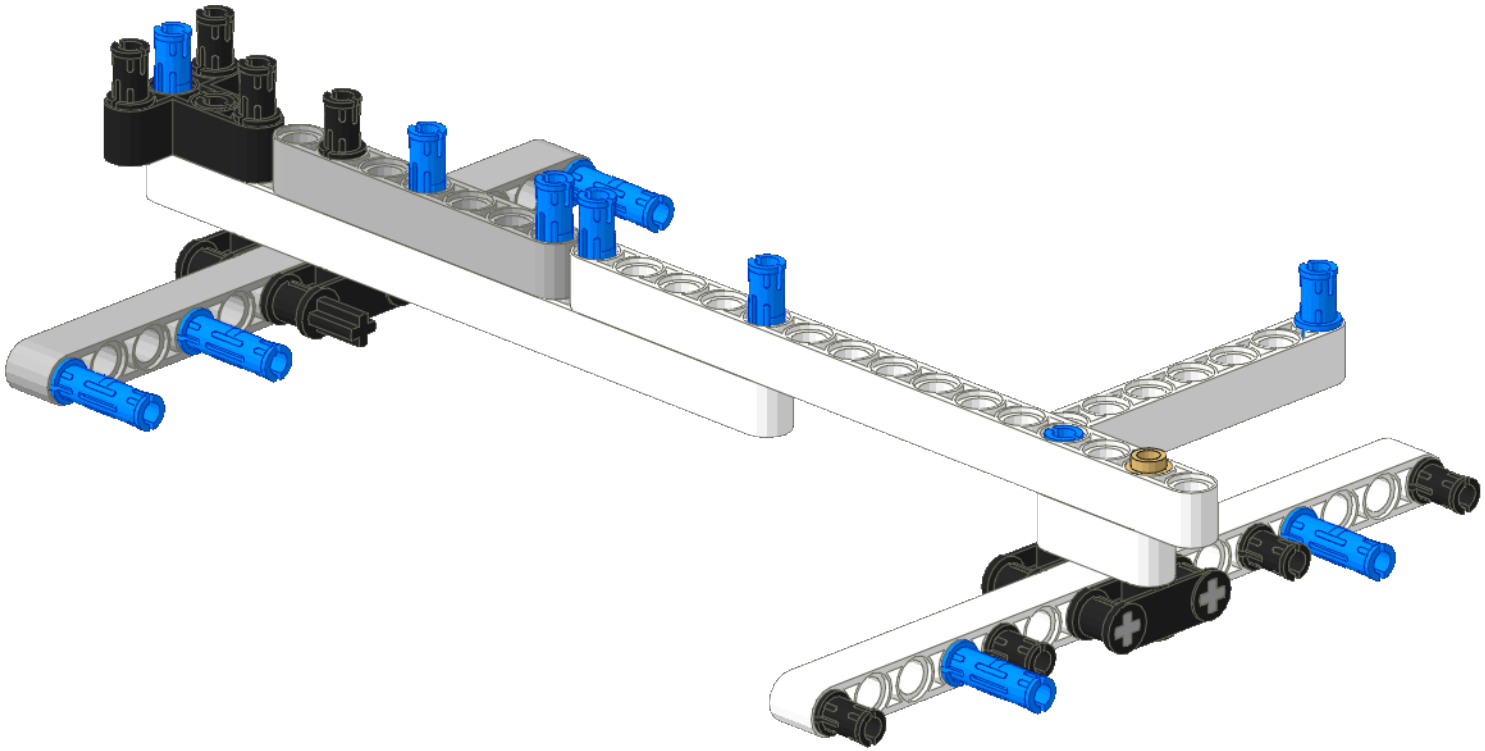

6

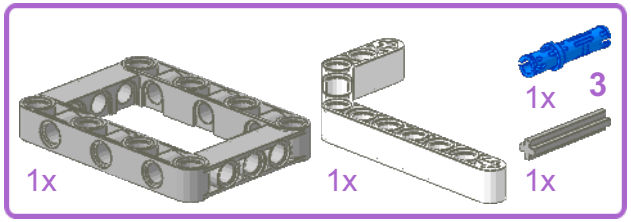

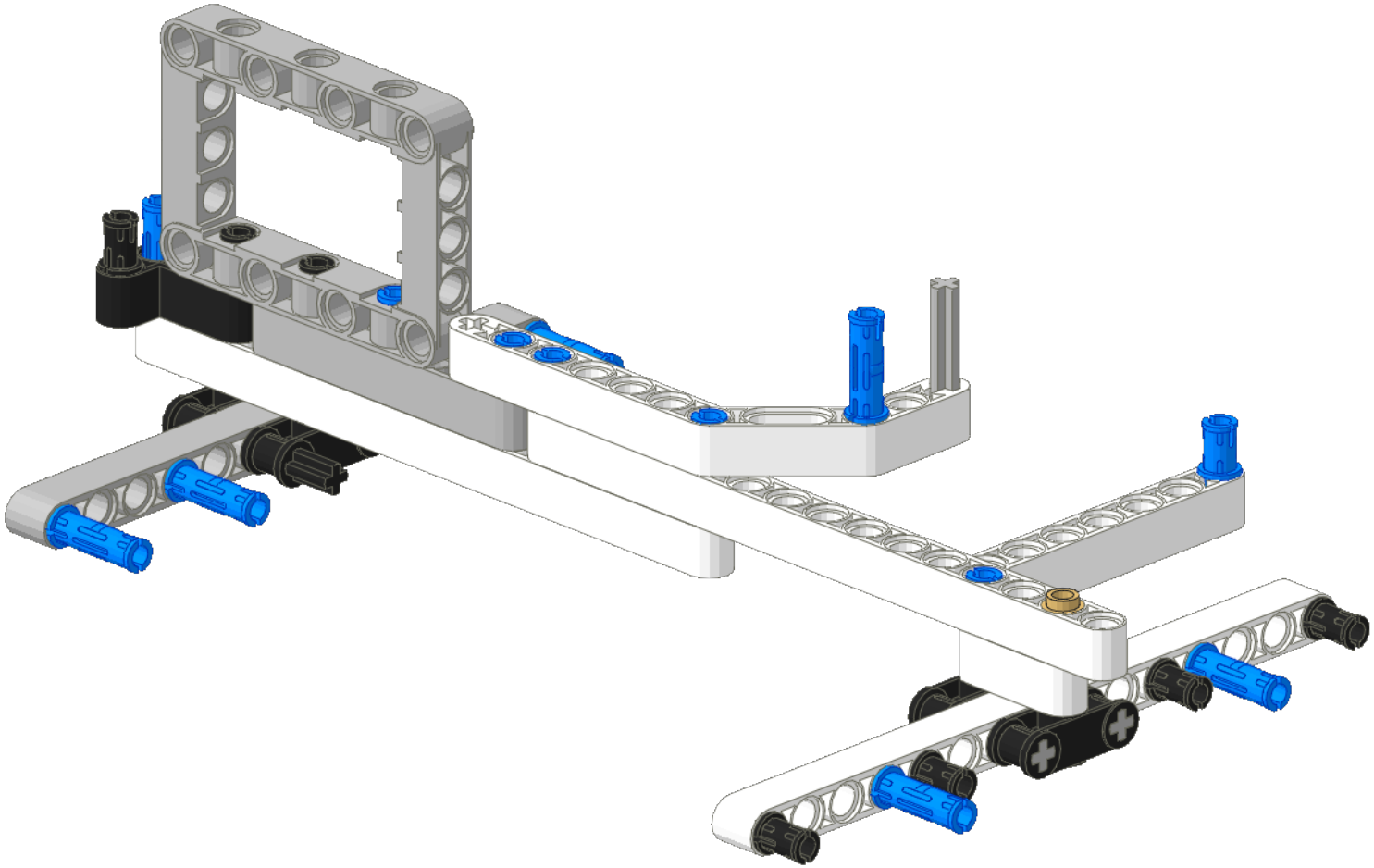

7

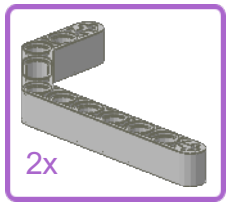

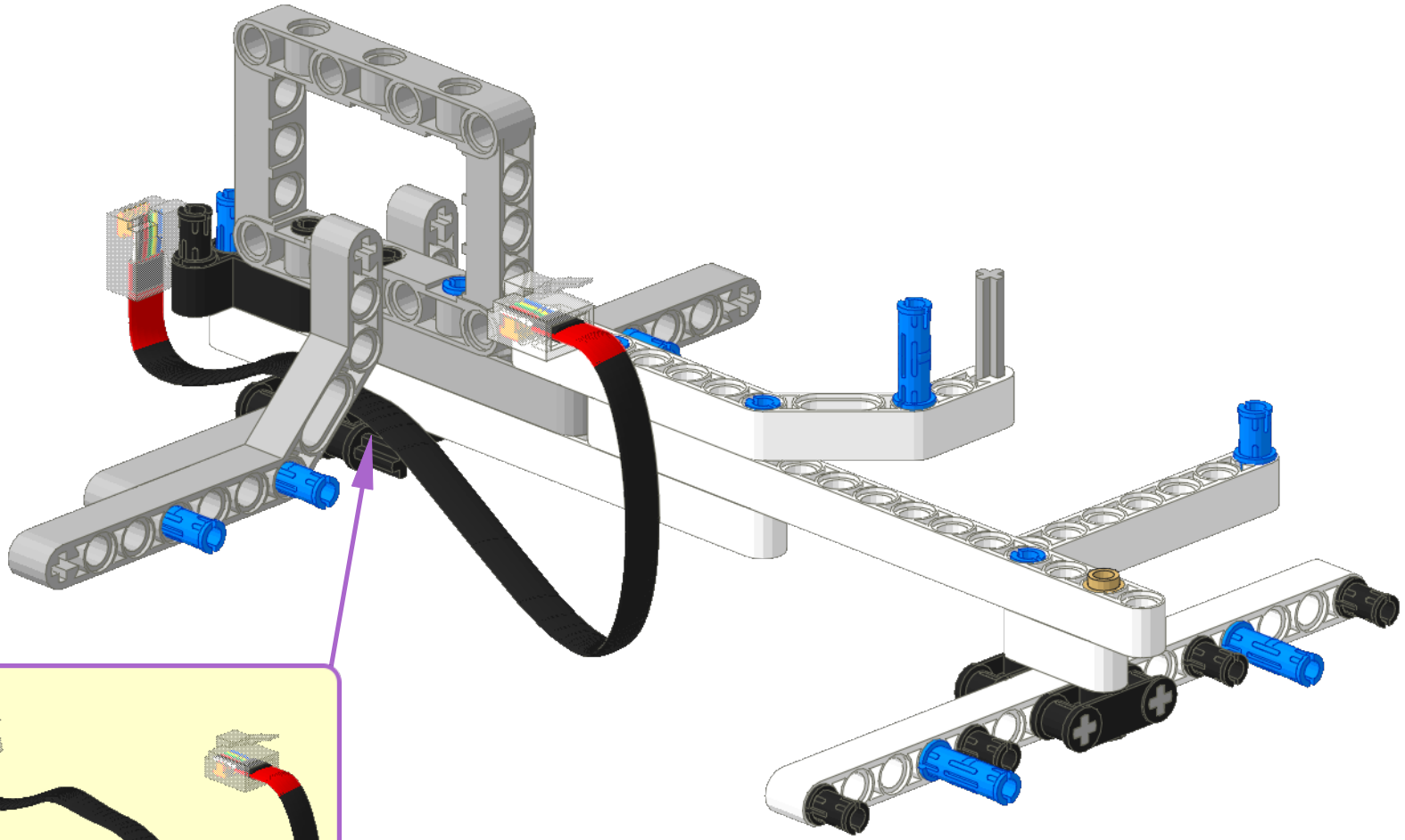

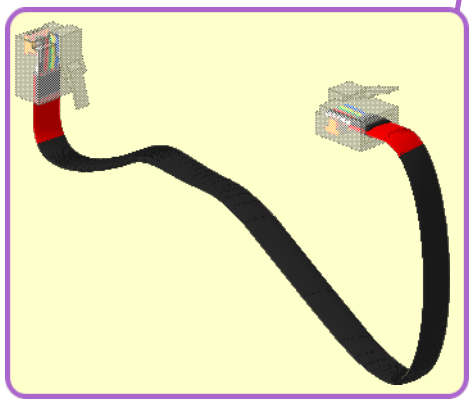

25cm

8

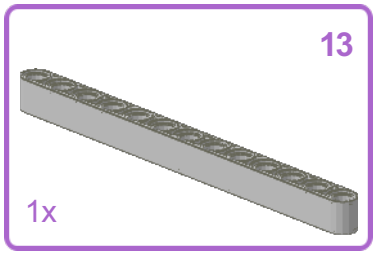

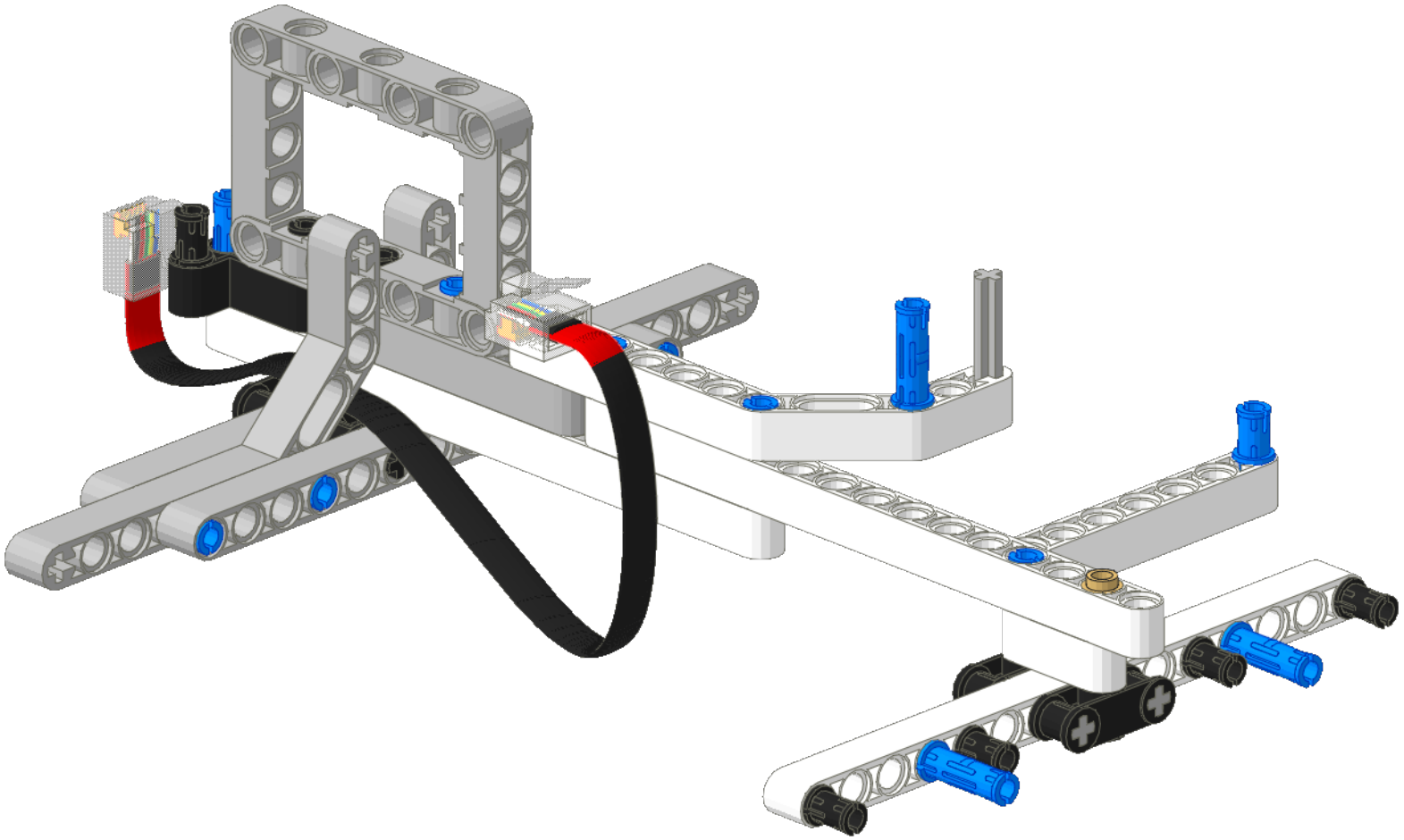

9

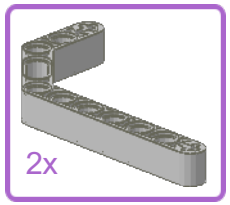

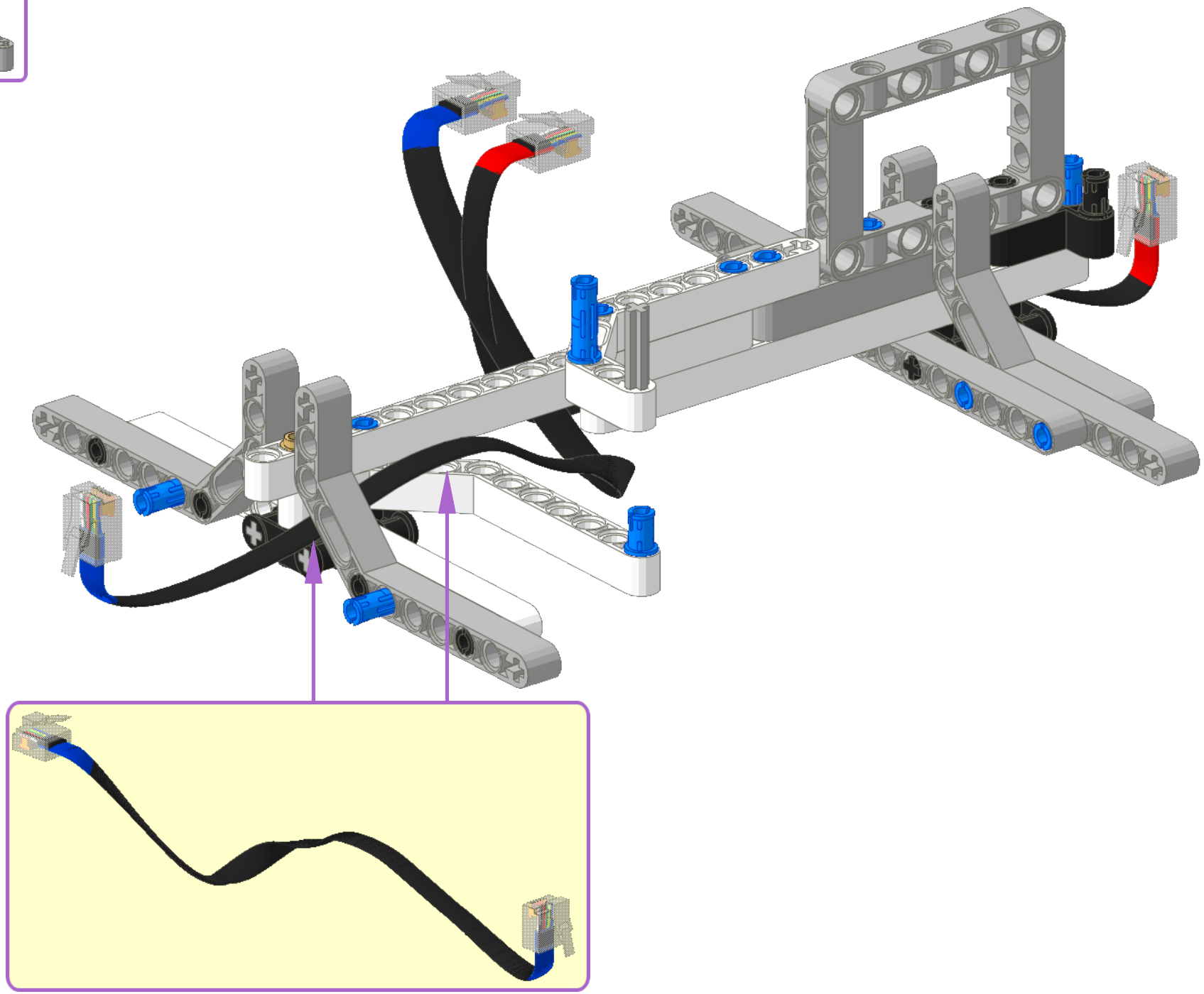

10

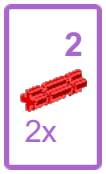

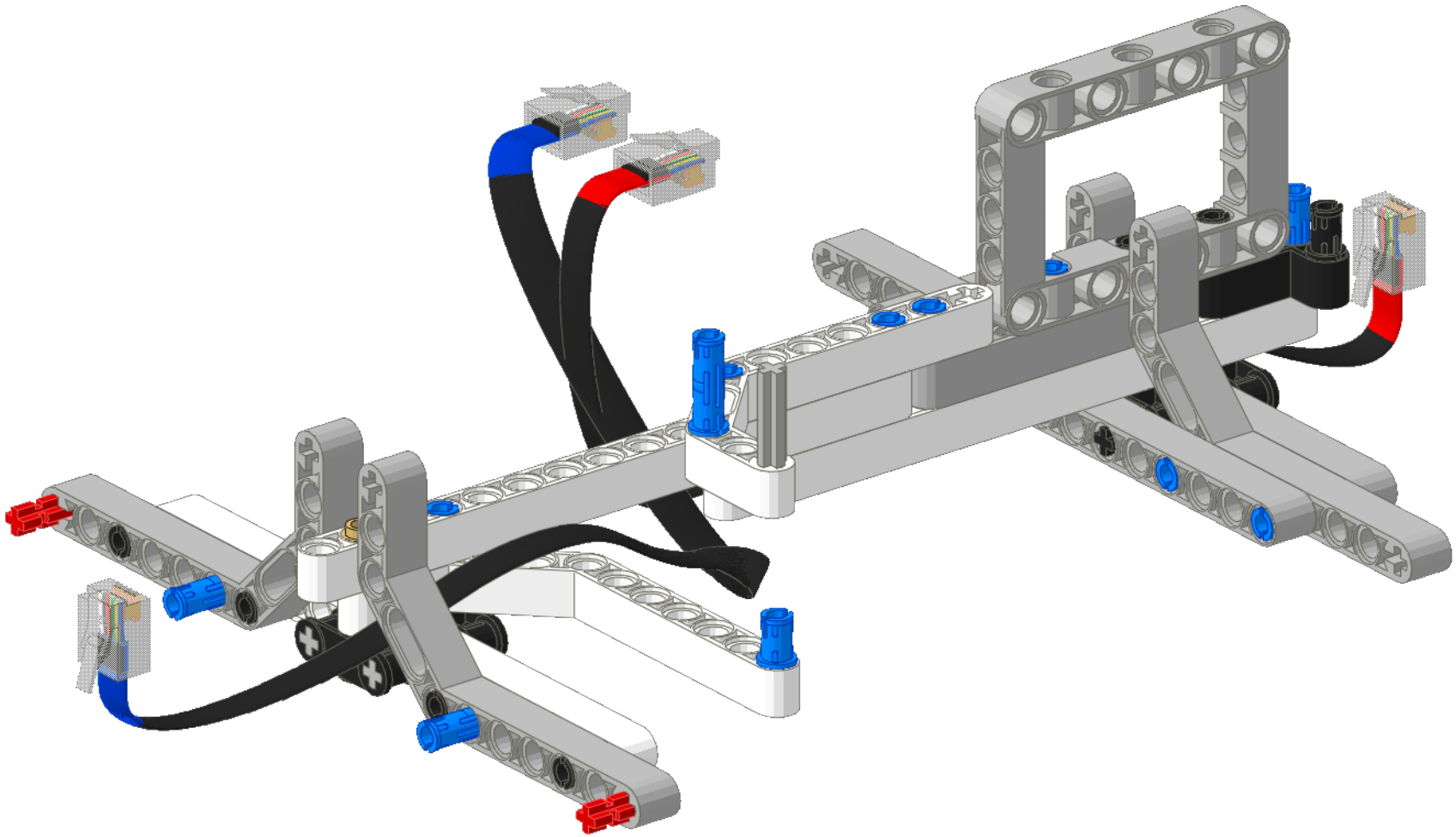

11

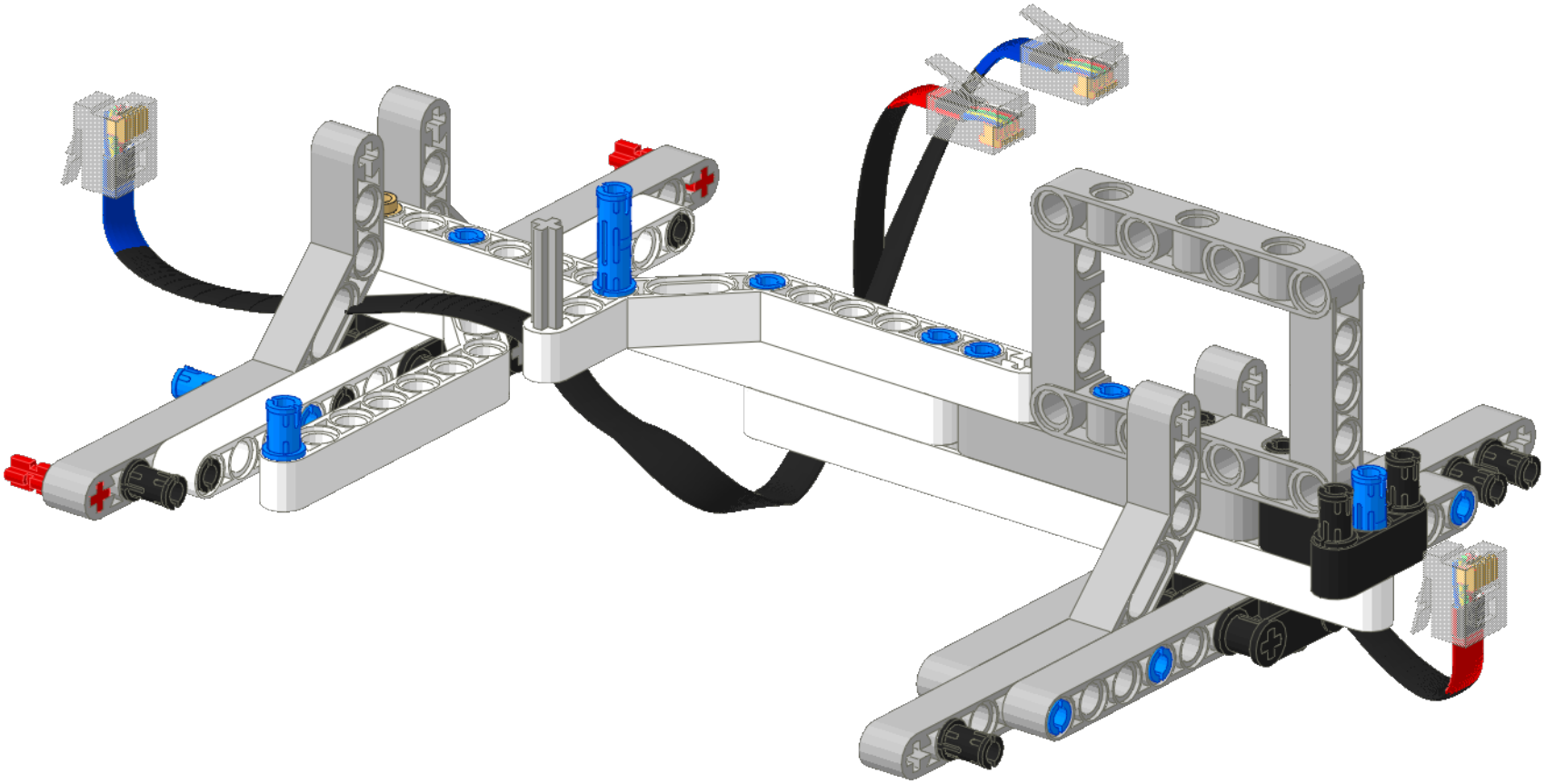

12

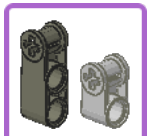

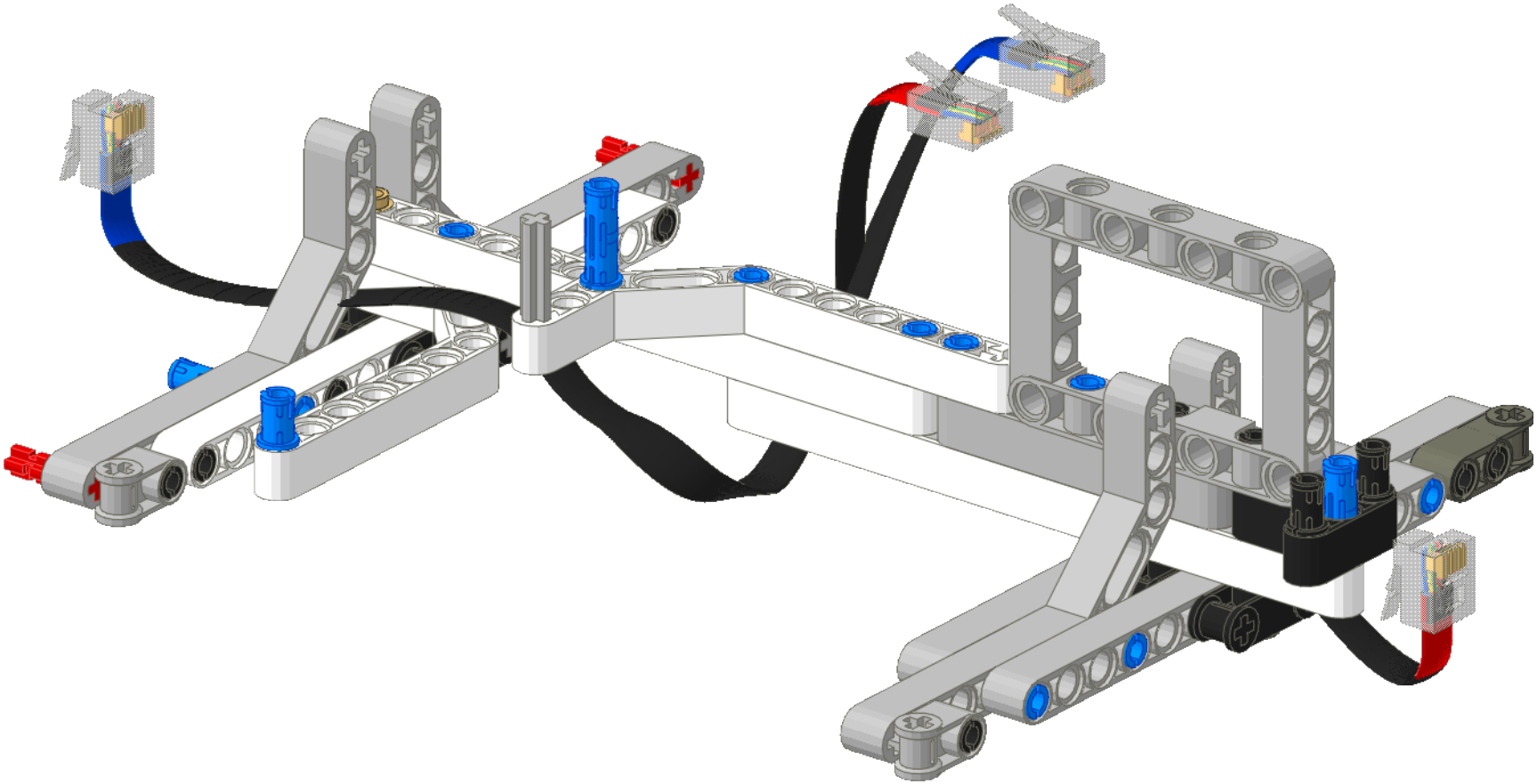

13

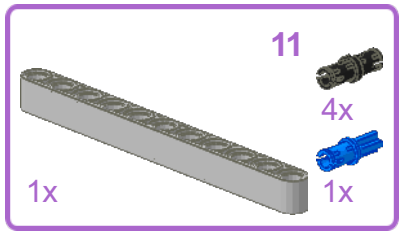

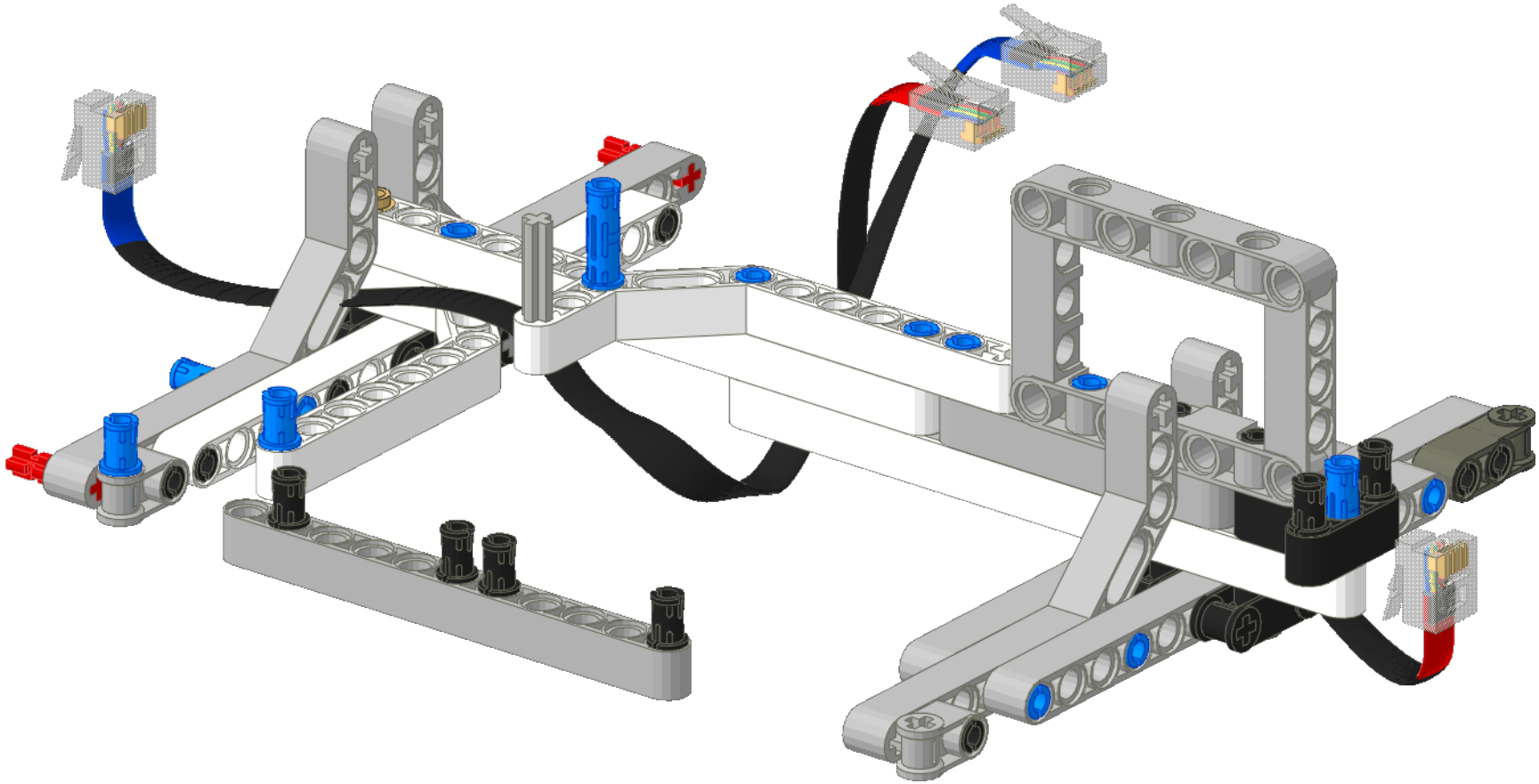

14

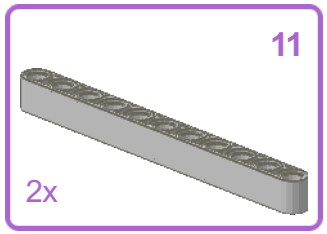

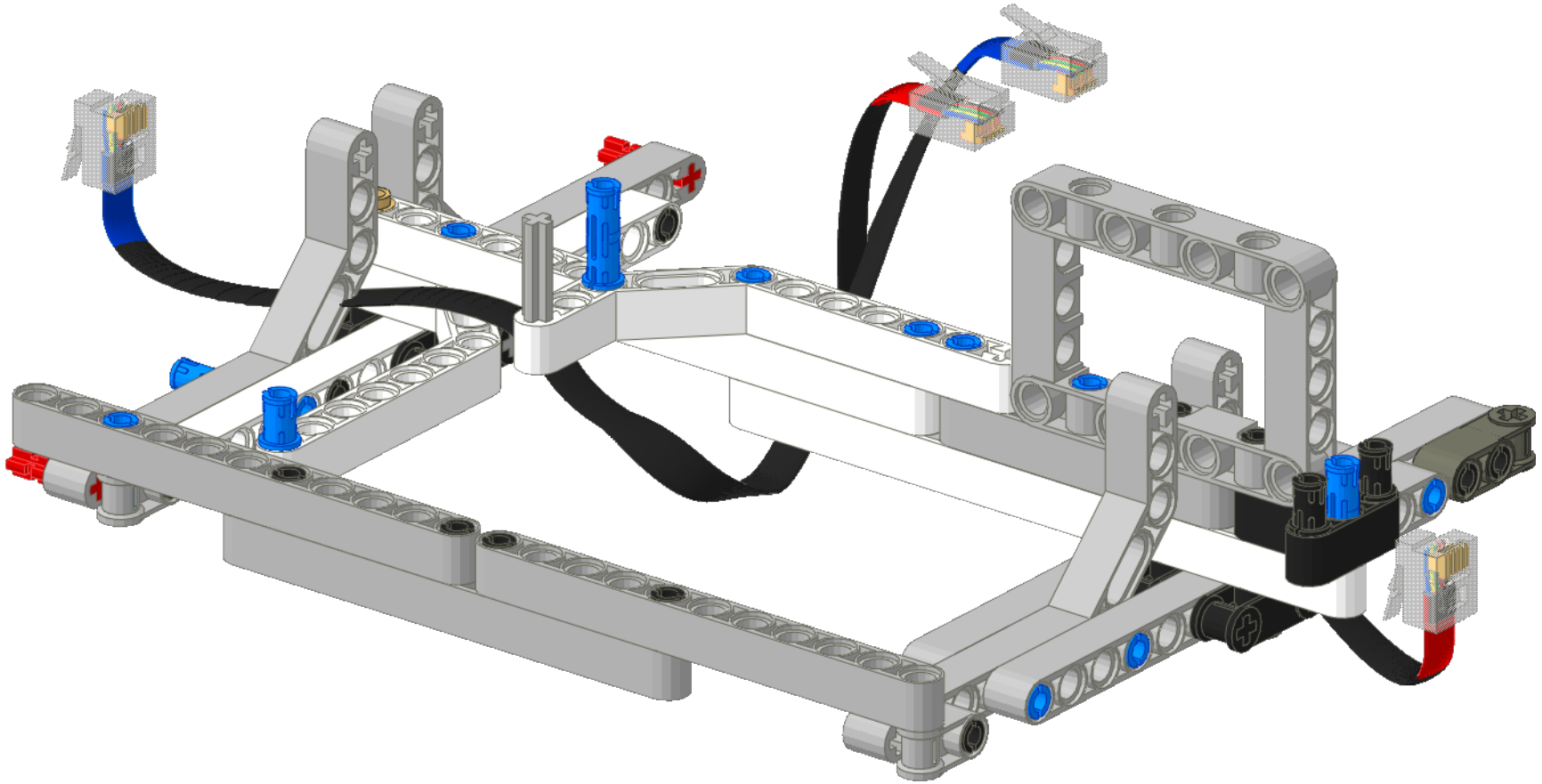

15

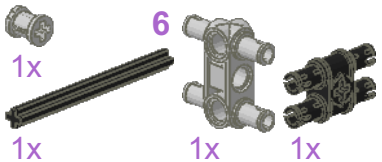

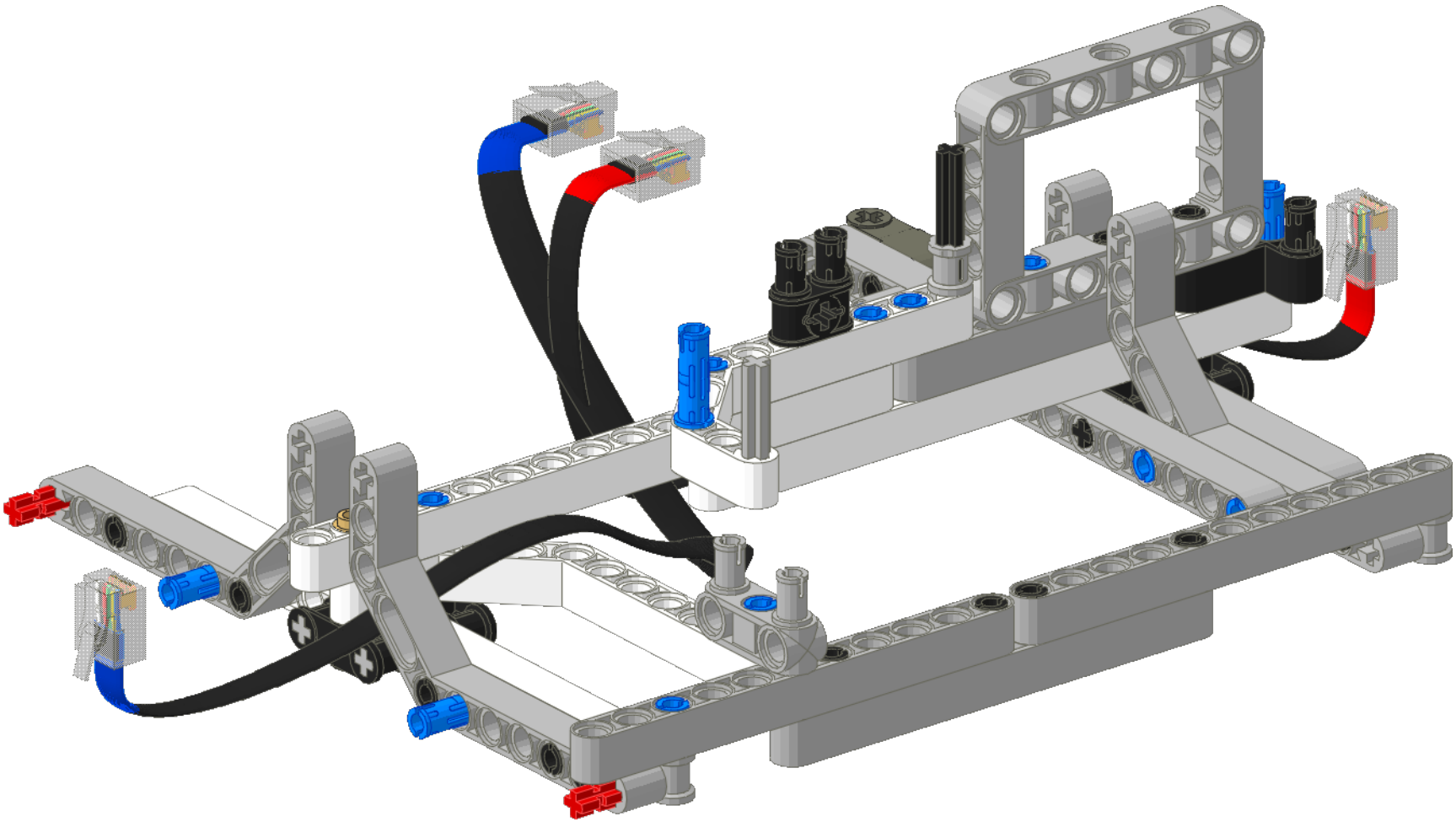

16

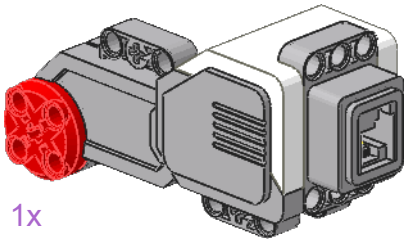

1x

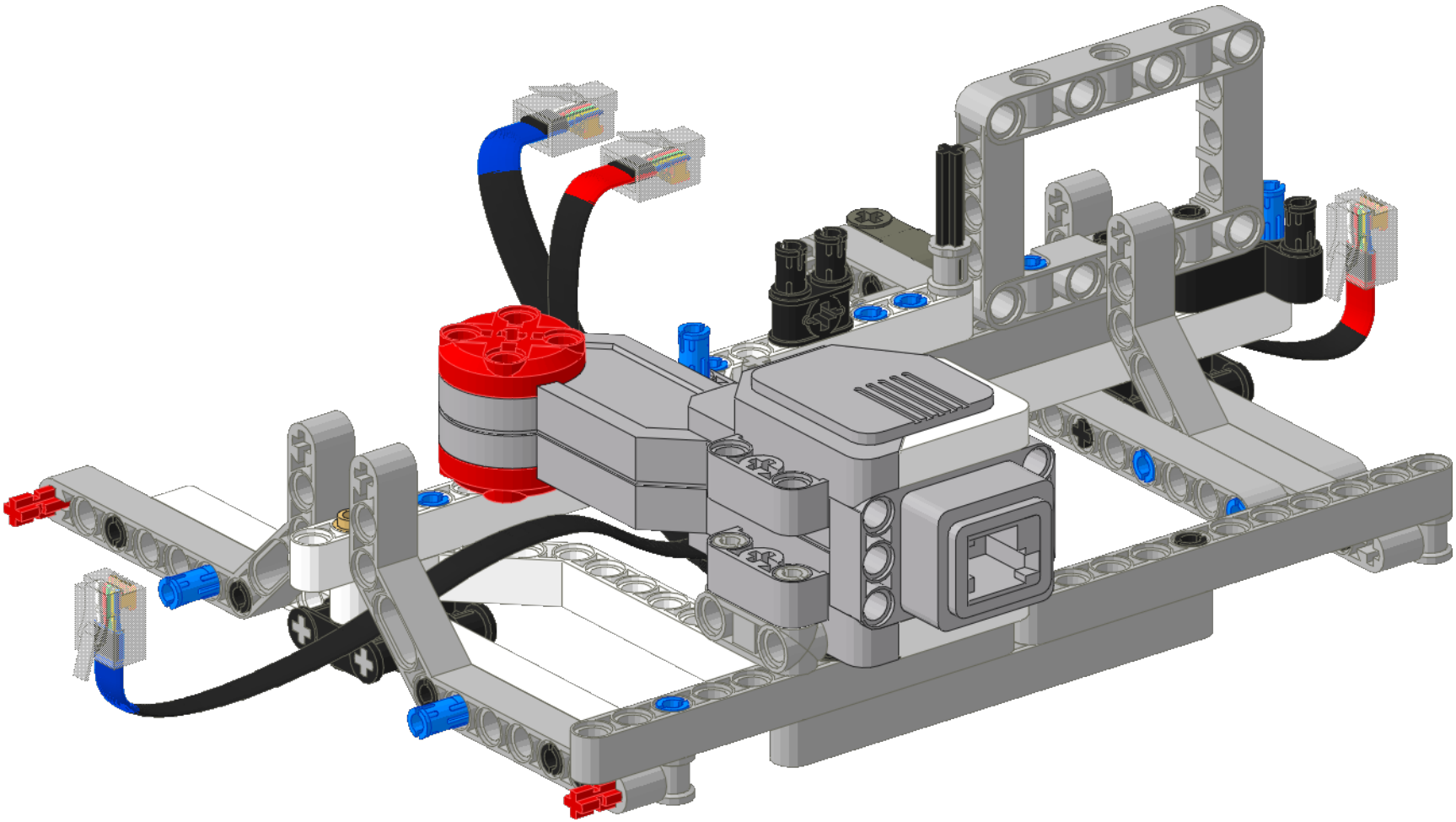

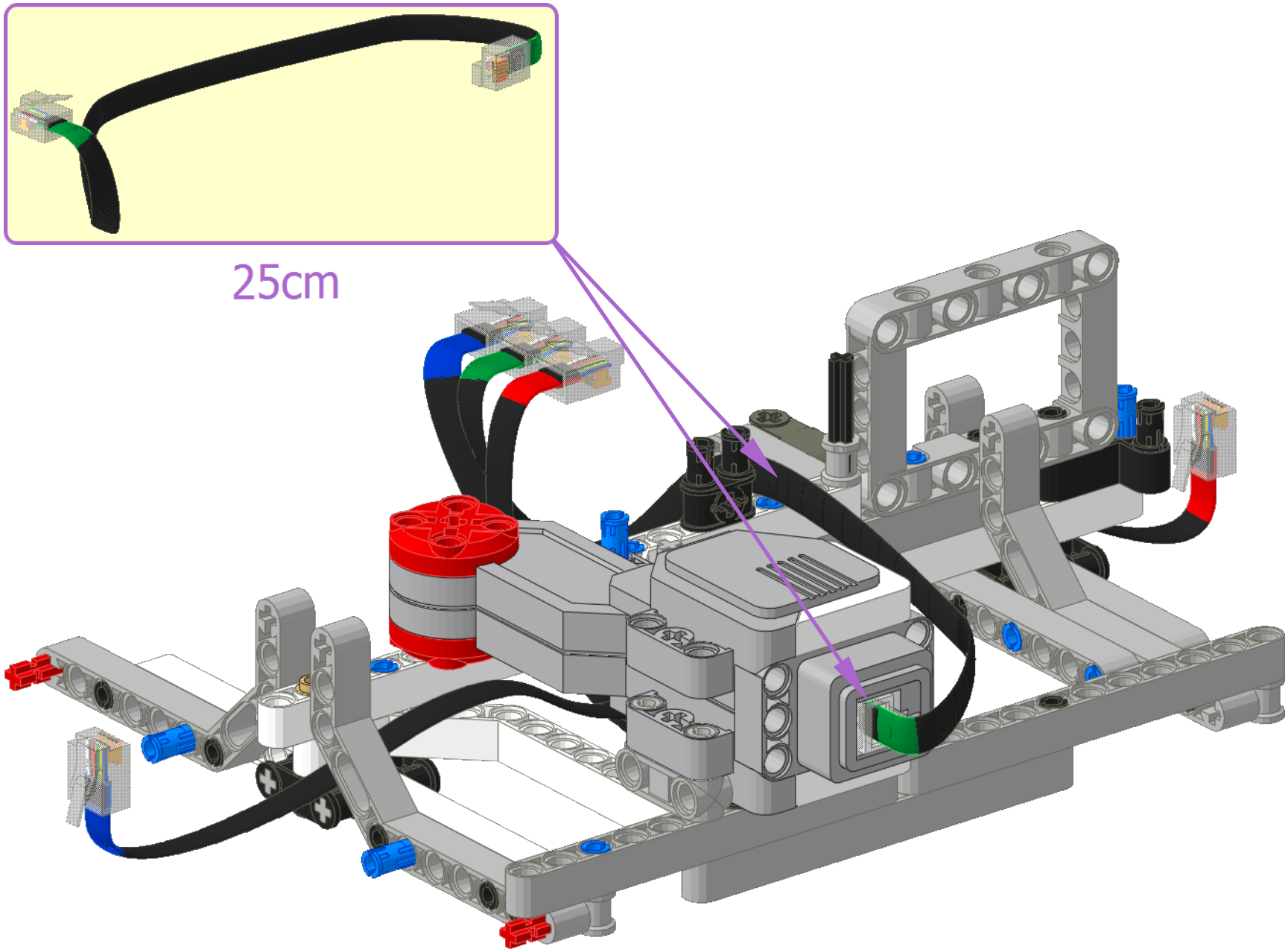
25cm

18

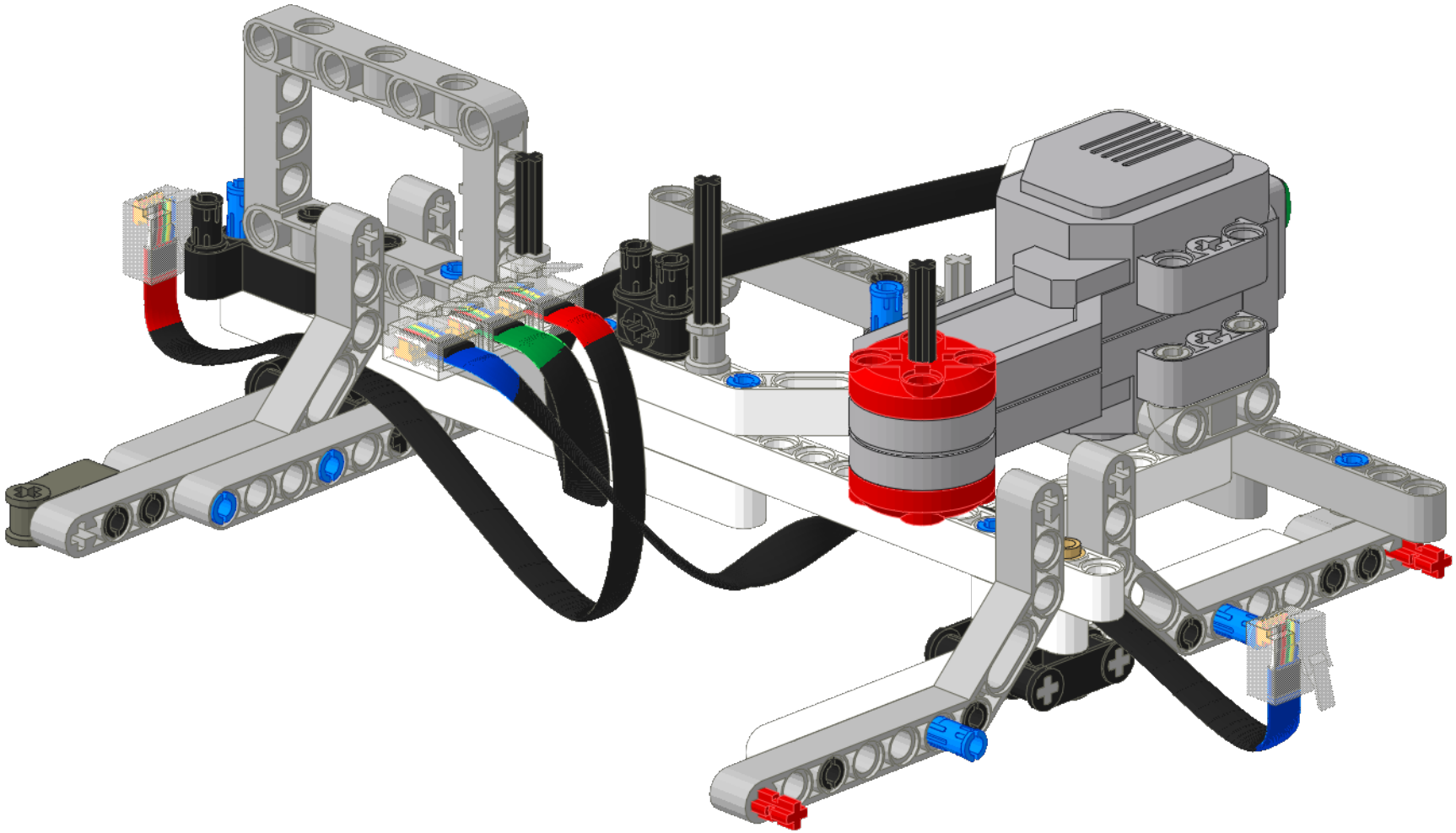

19

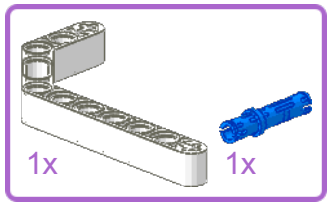

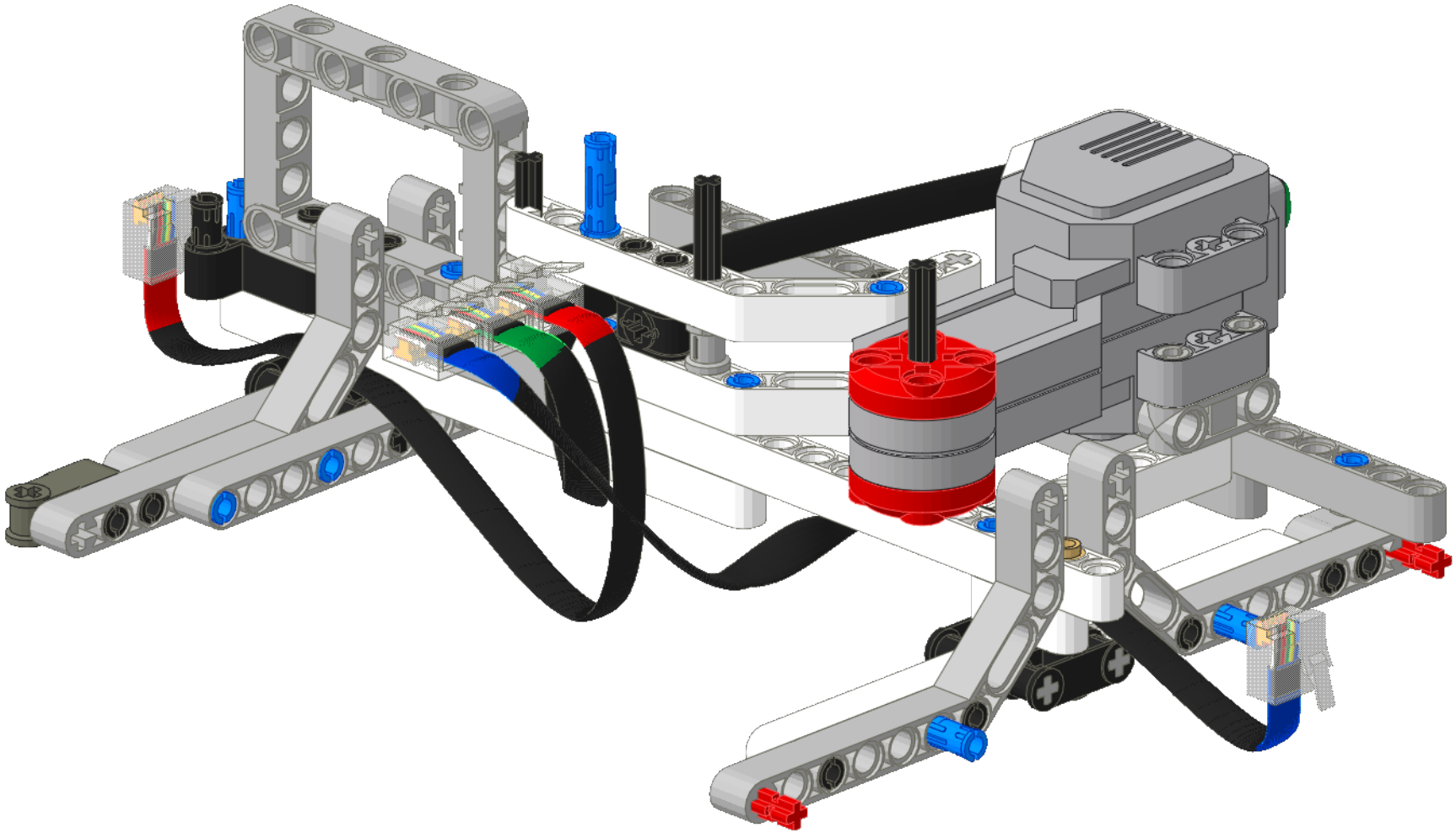

20

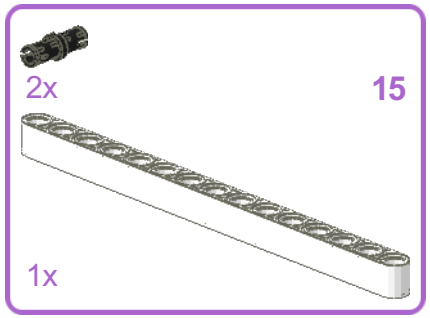

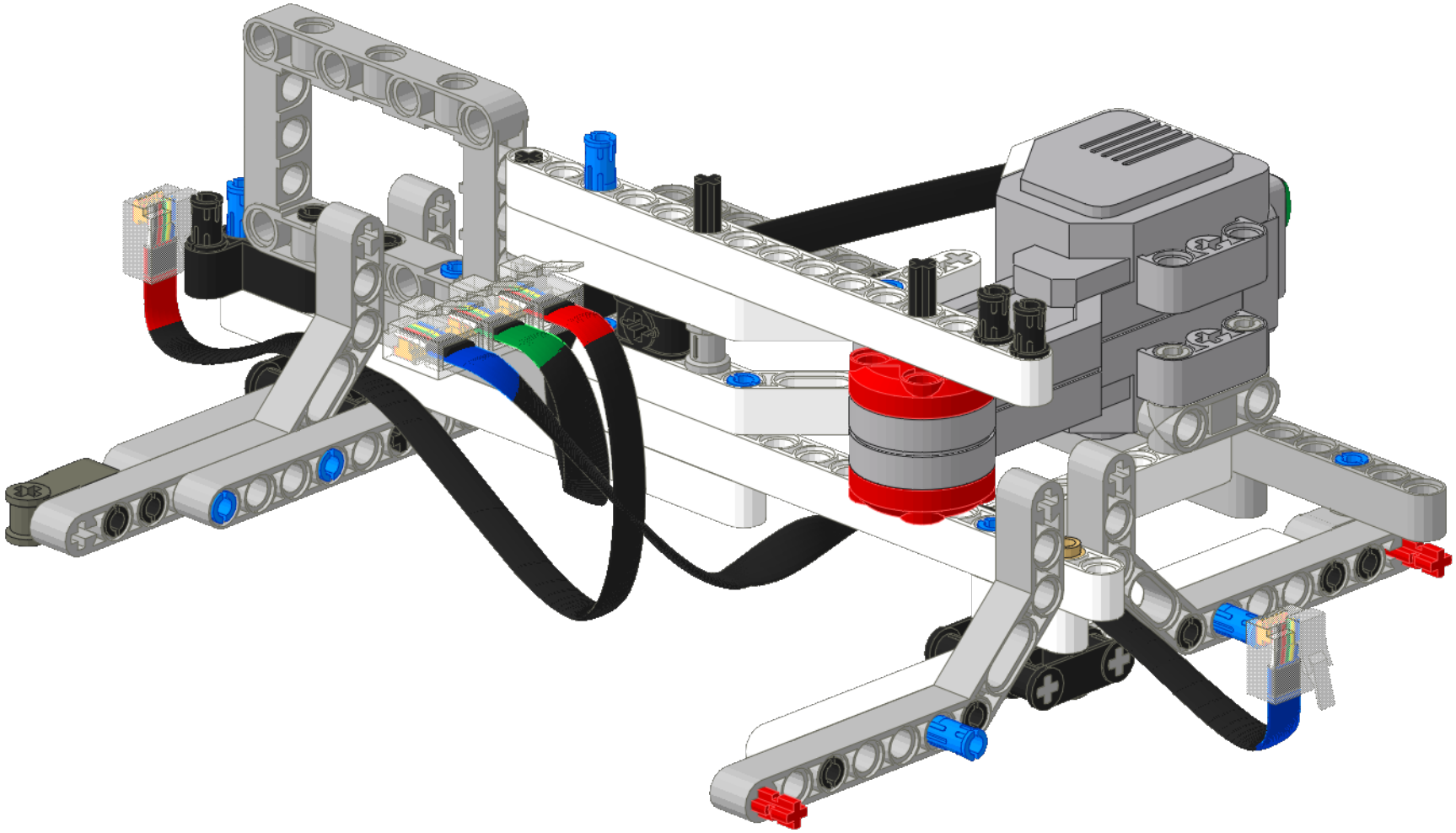

21

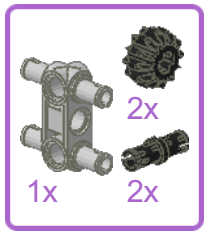

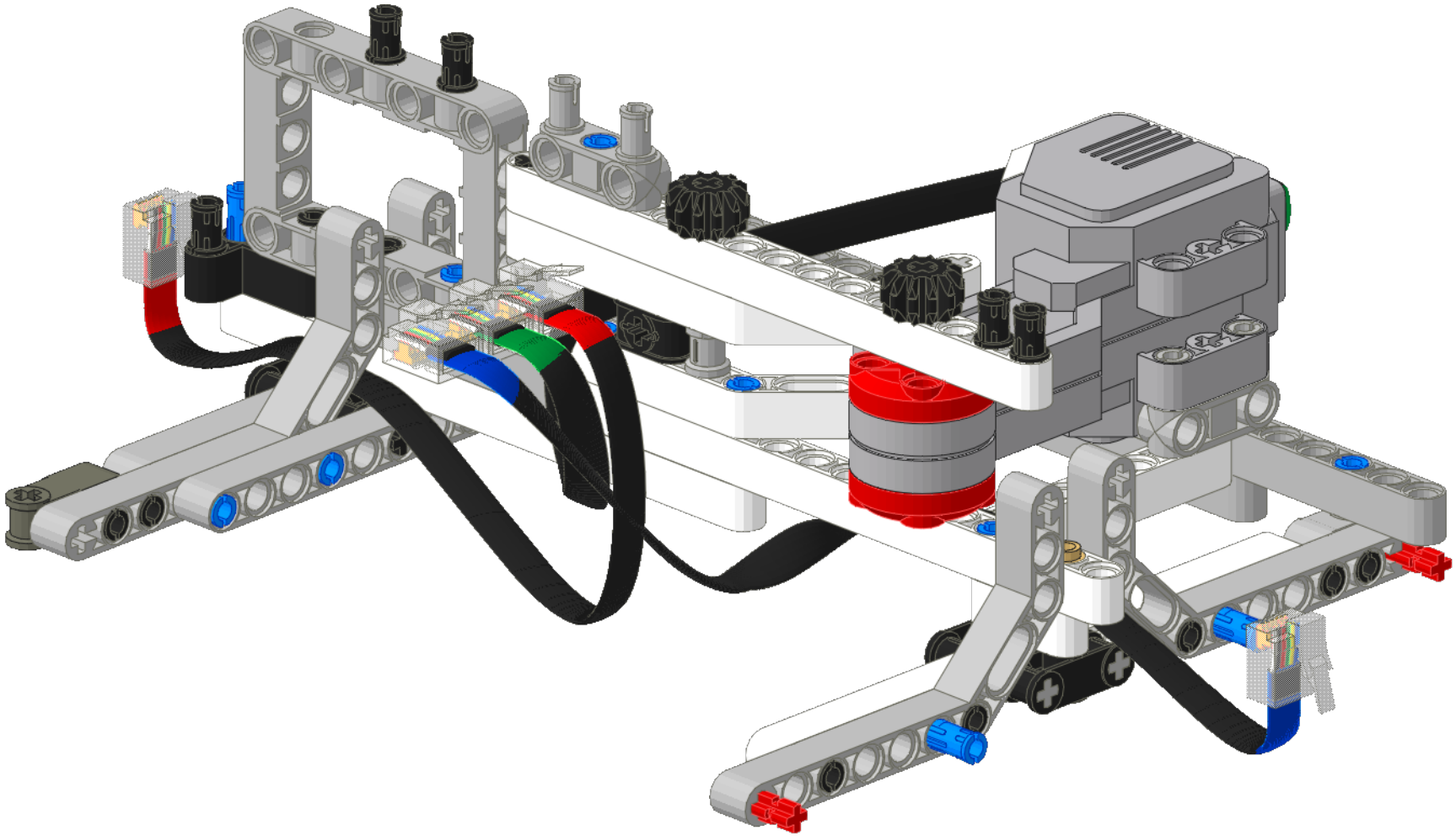

22

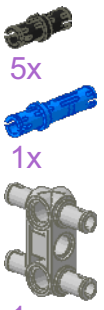

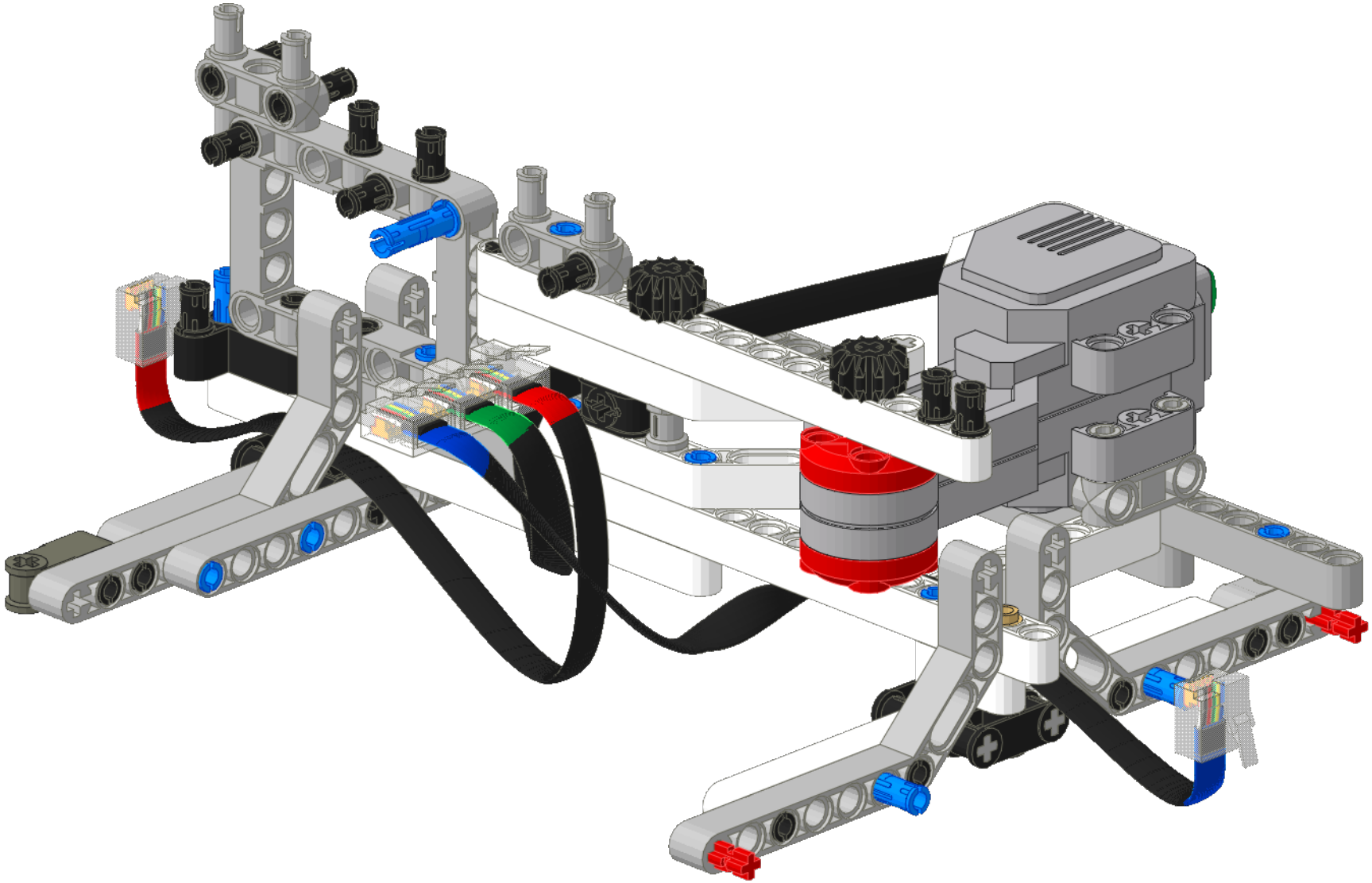

23

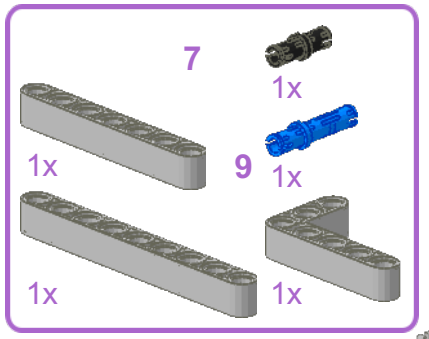

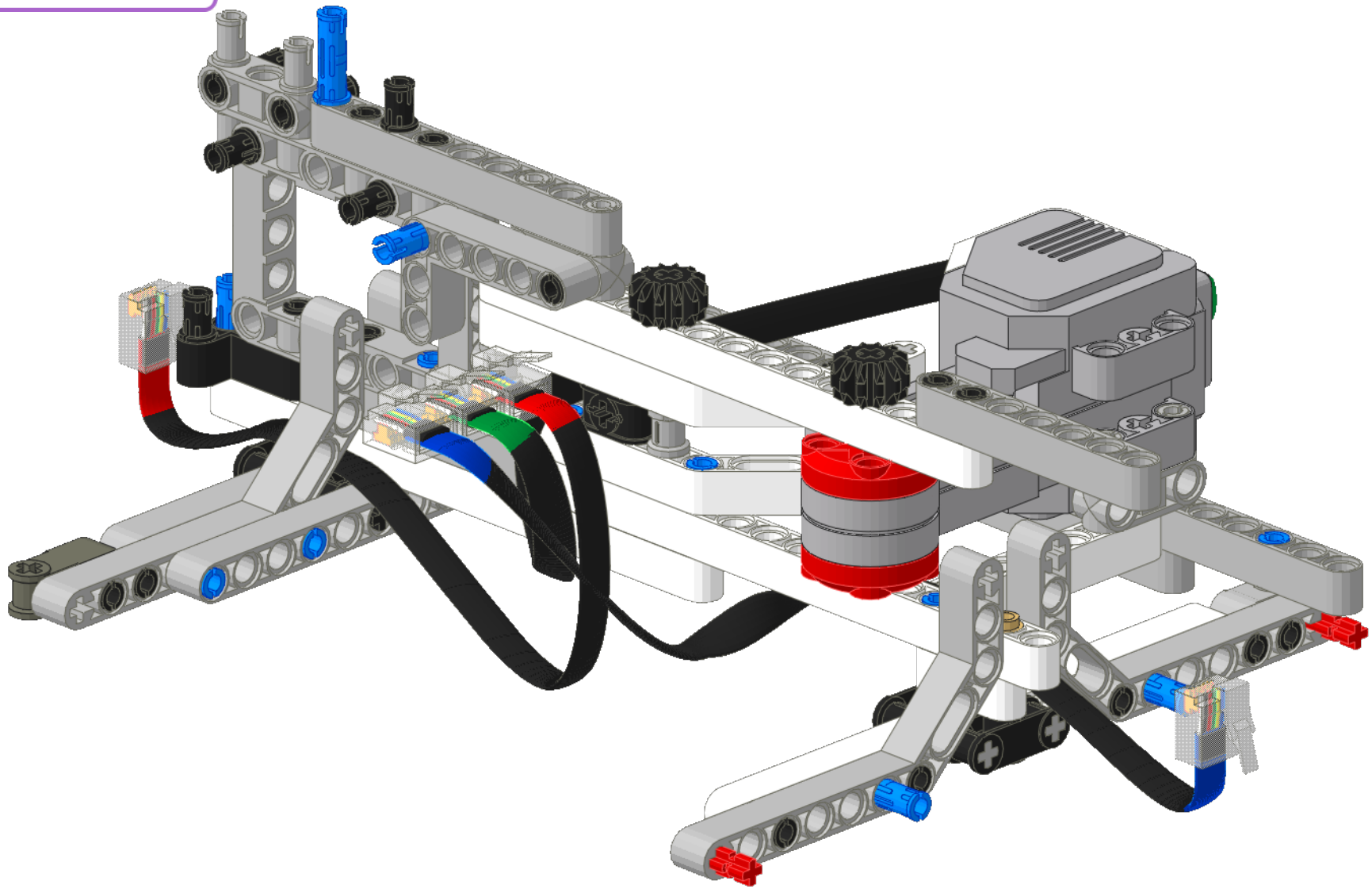

24

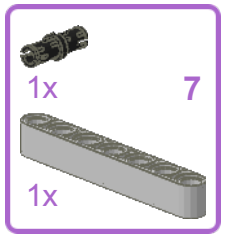

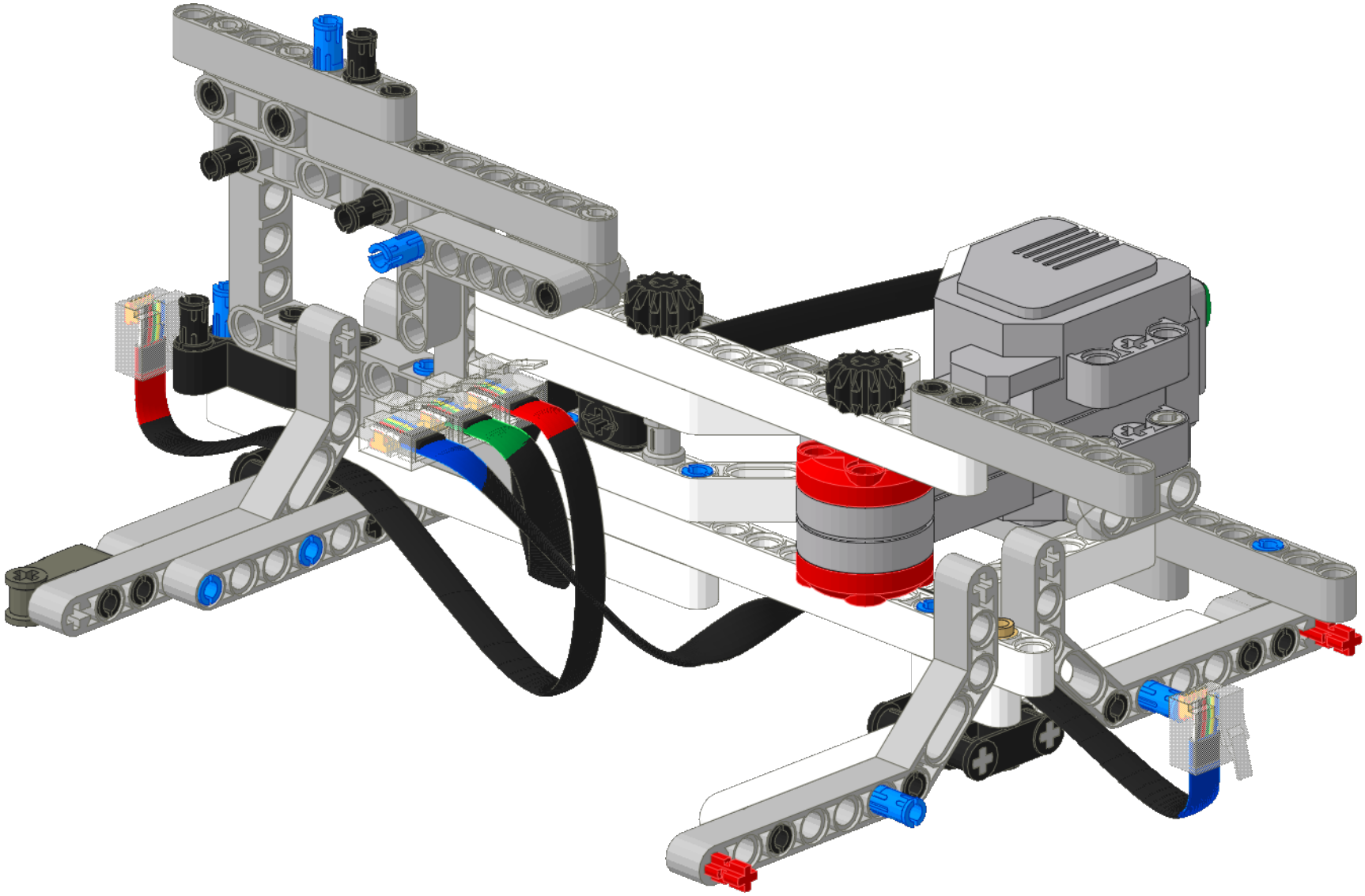

25

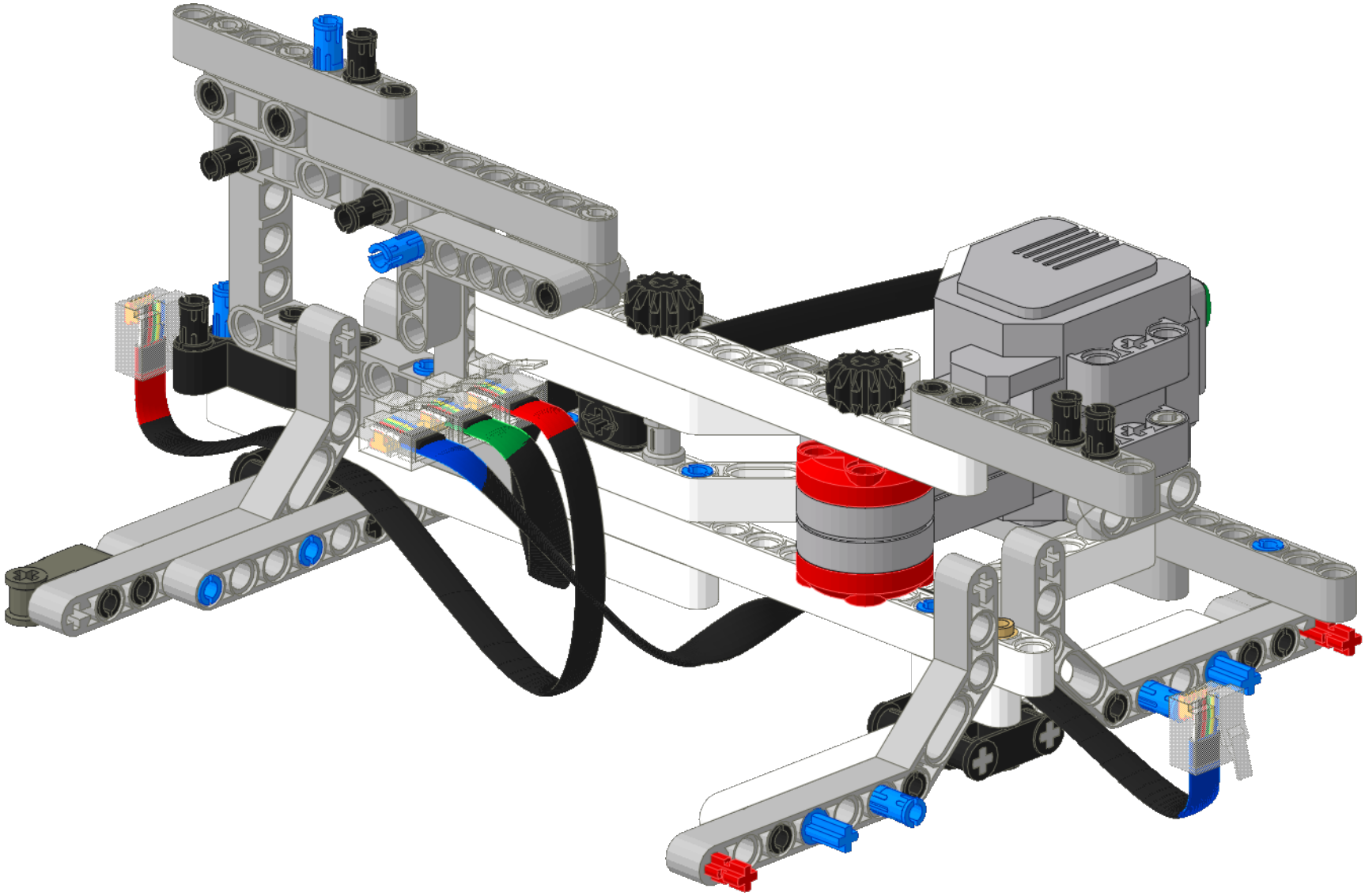

26

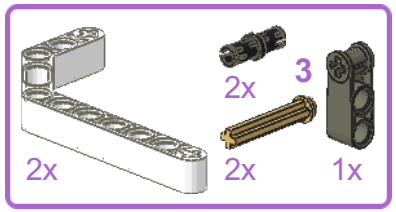

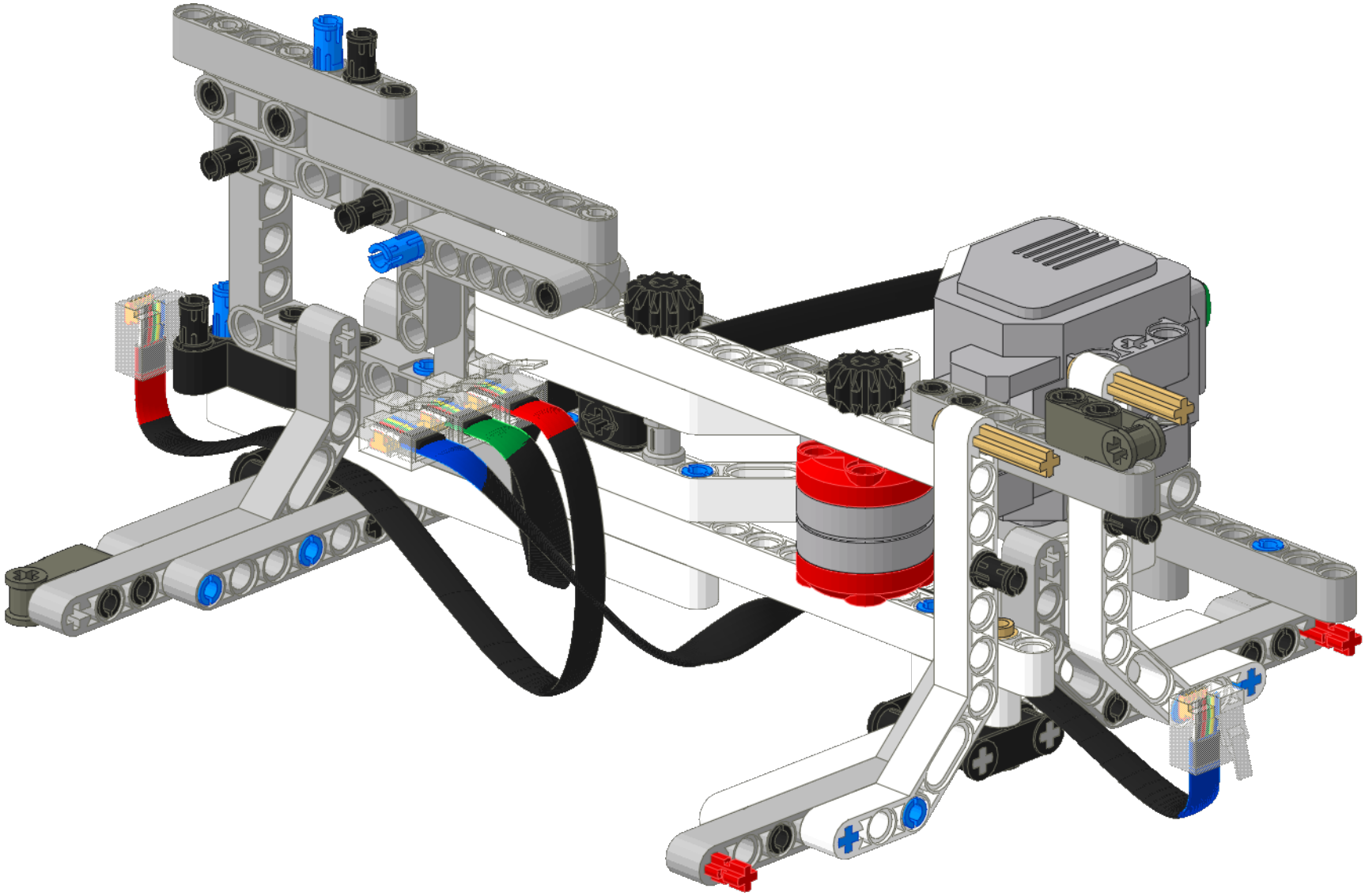

27

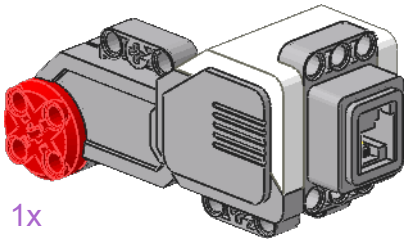

1x

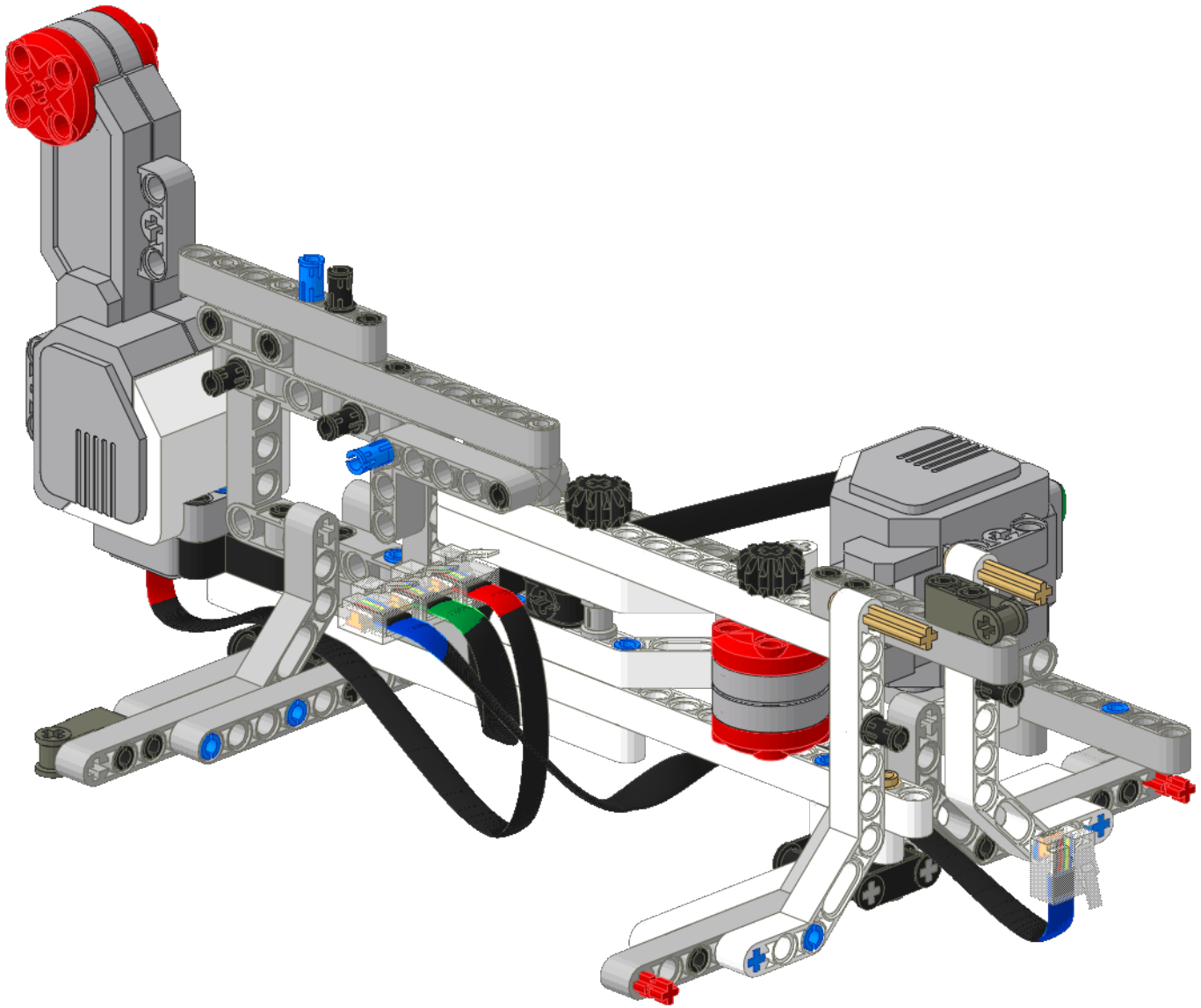

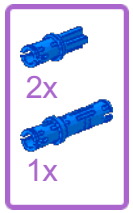
2x
1x

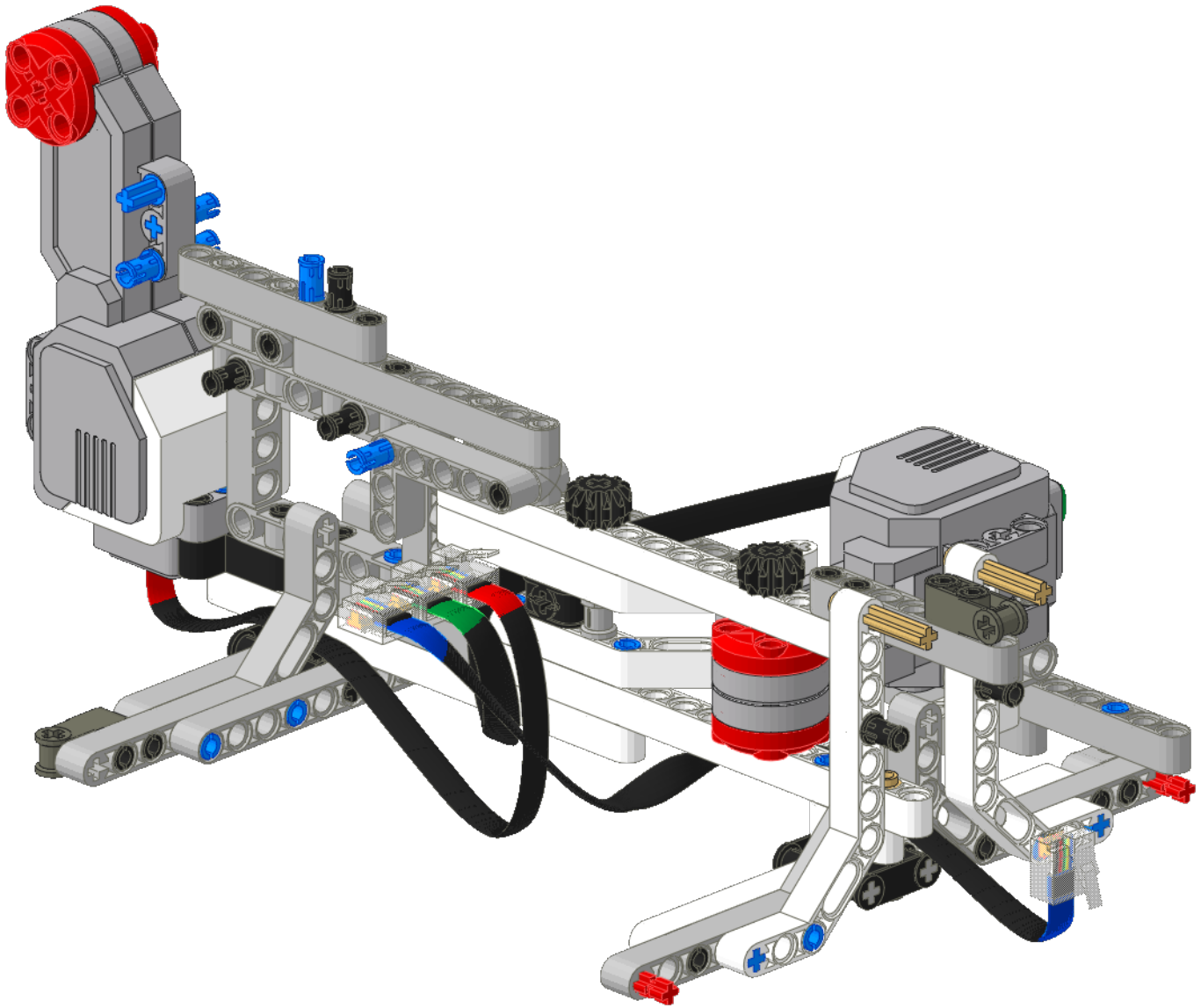

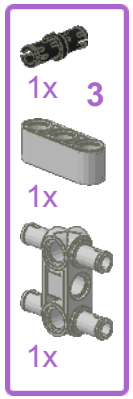
1x
3
1x
1x

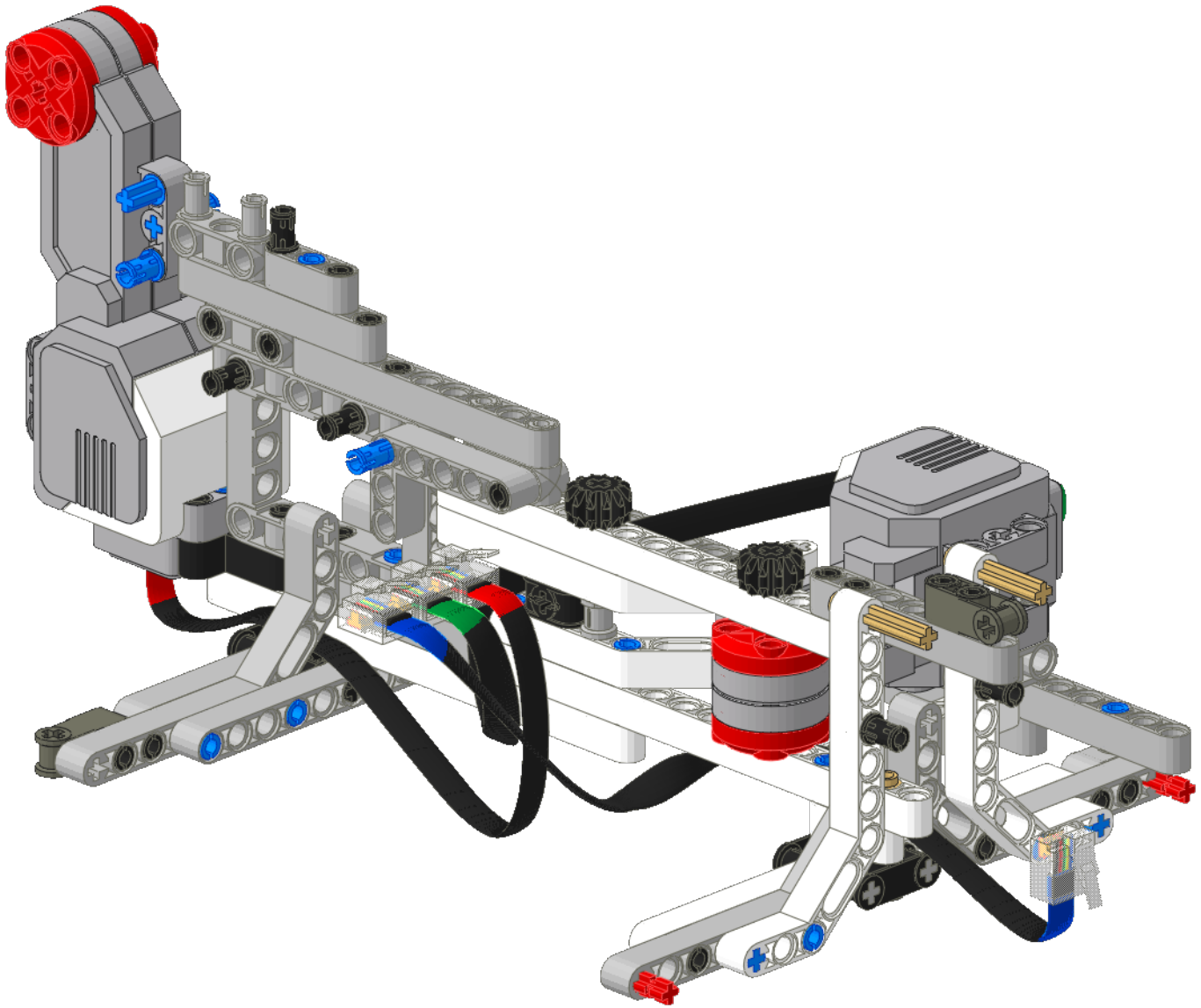

30

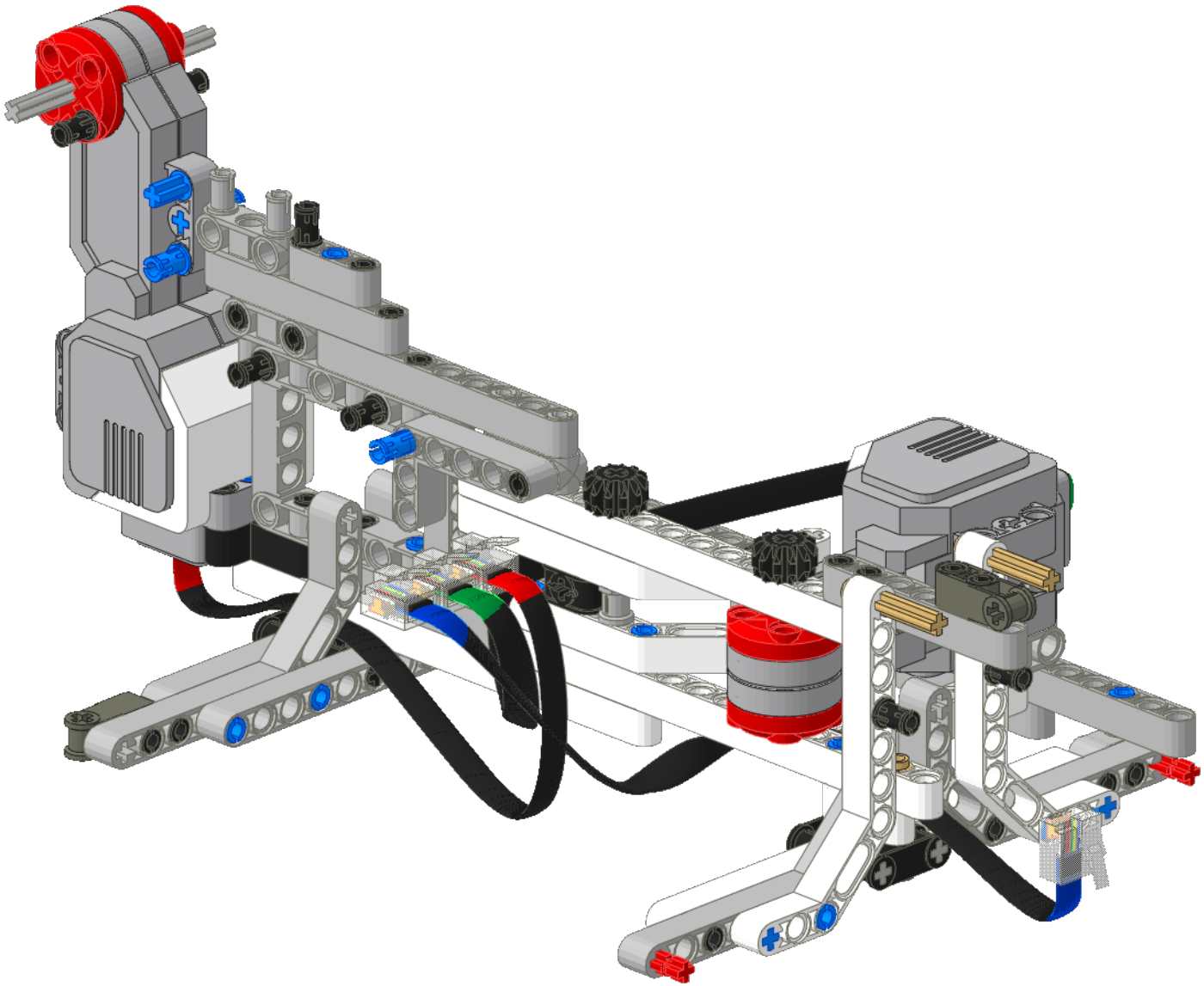

31

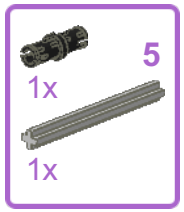

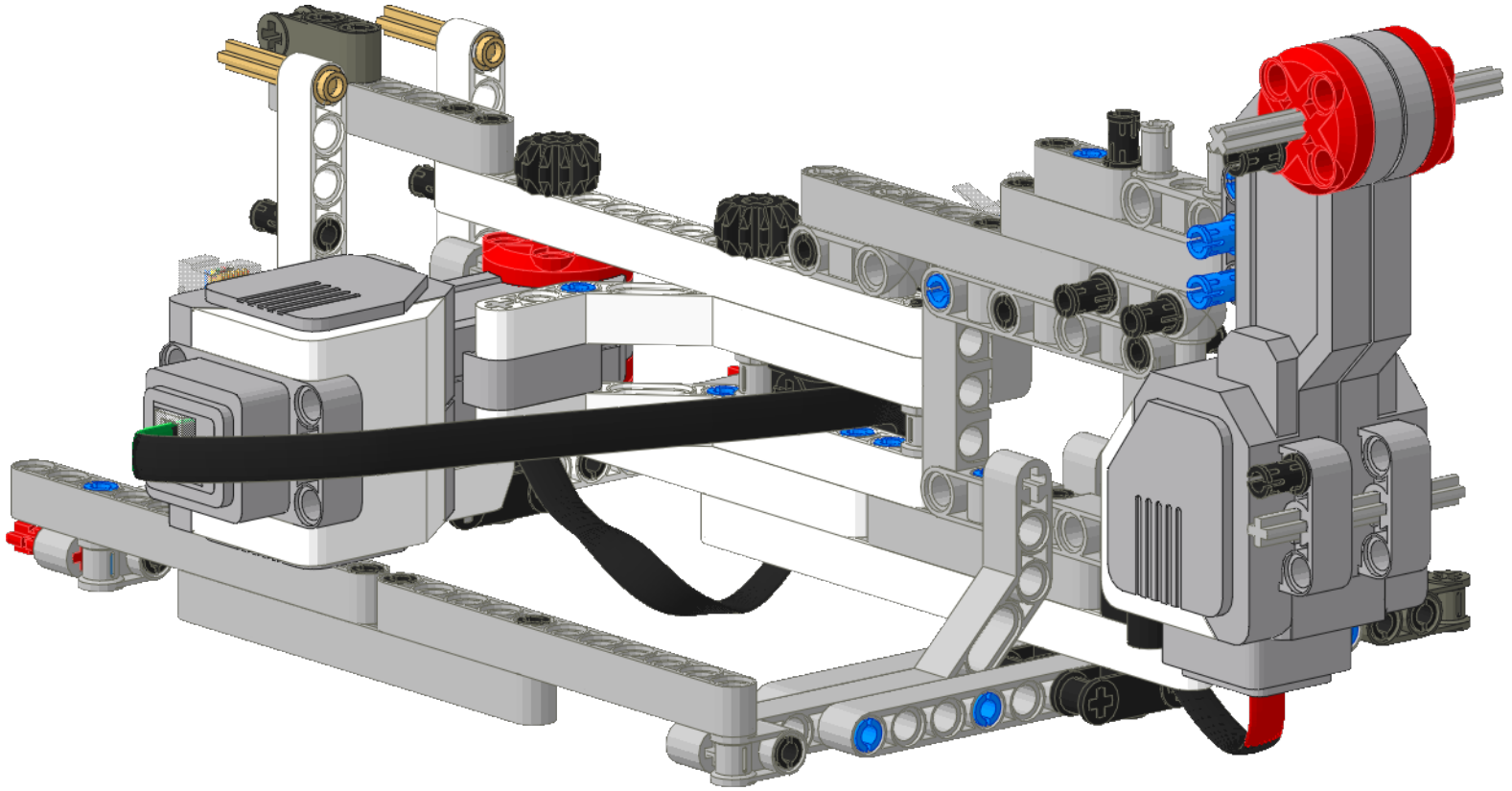

32

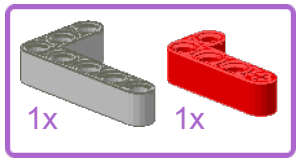

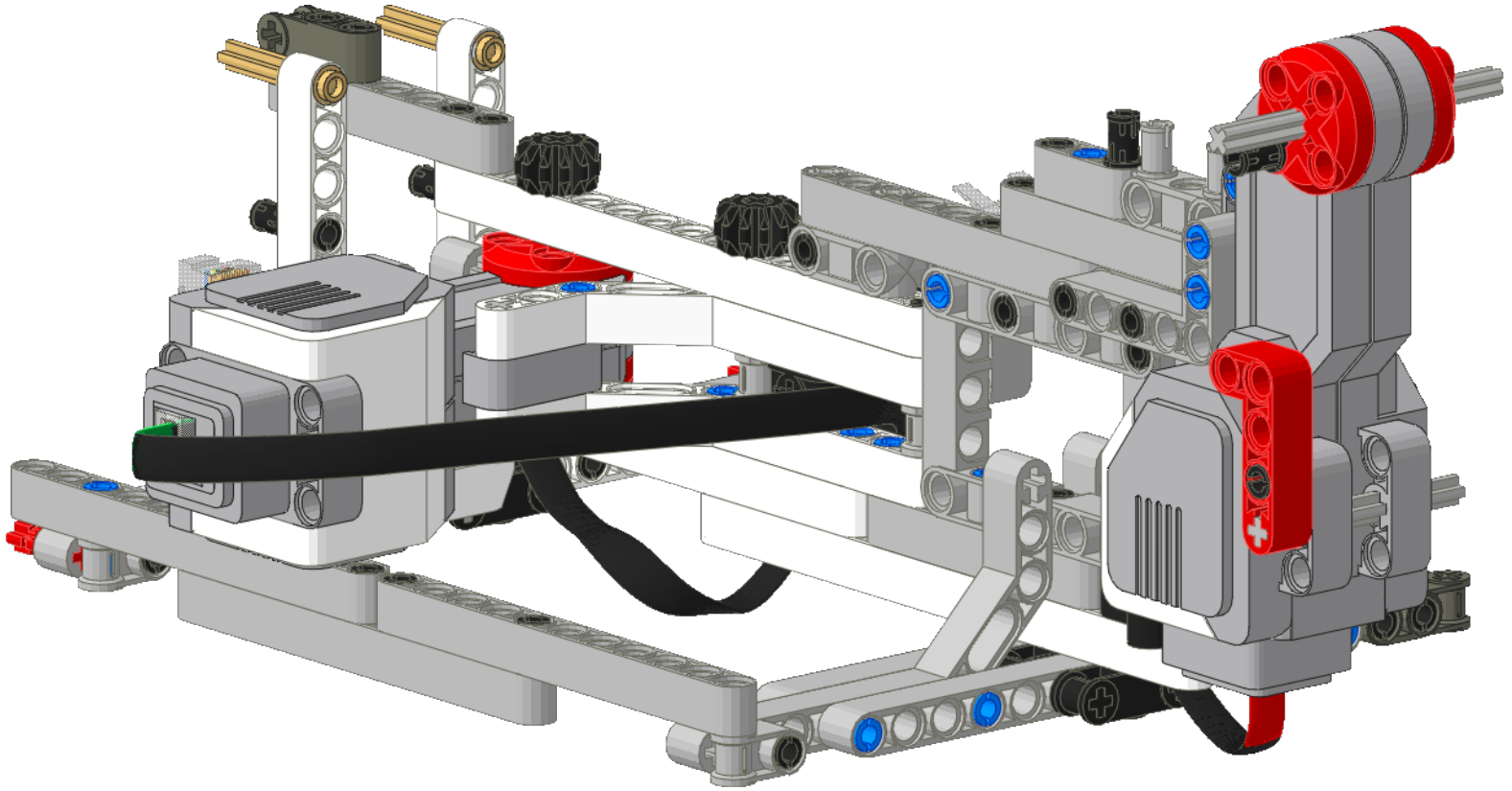

33

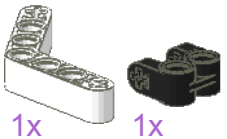

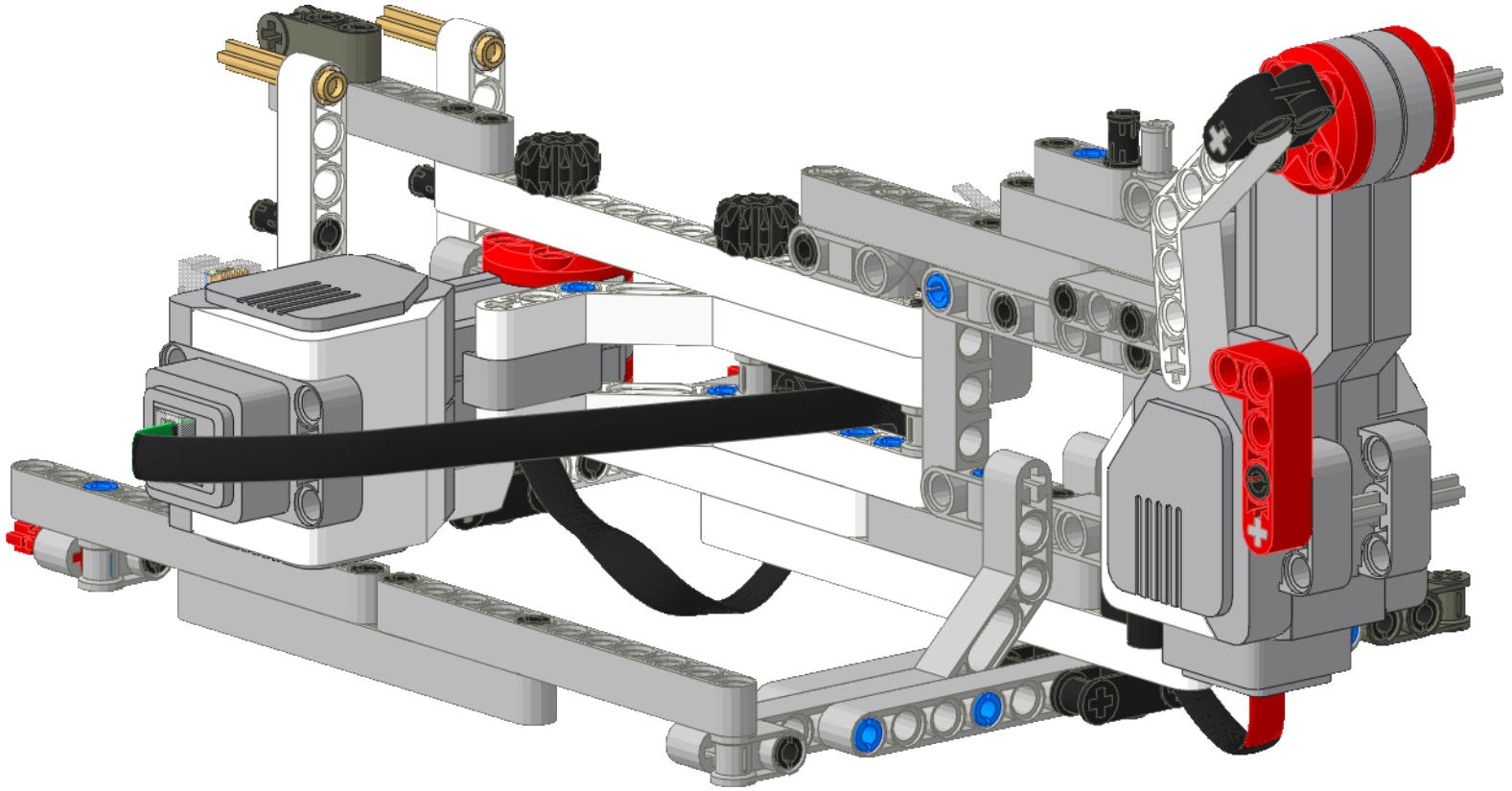

34

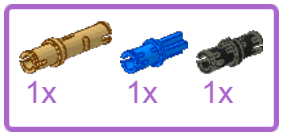

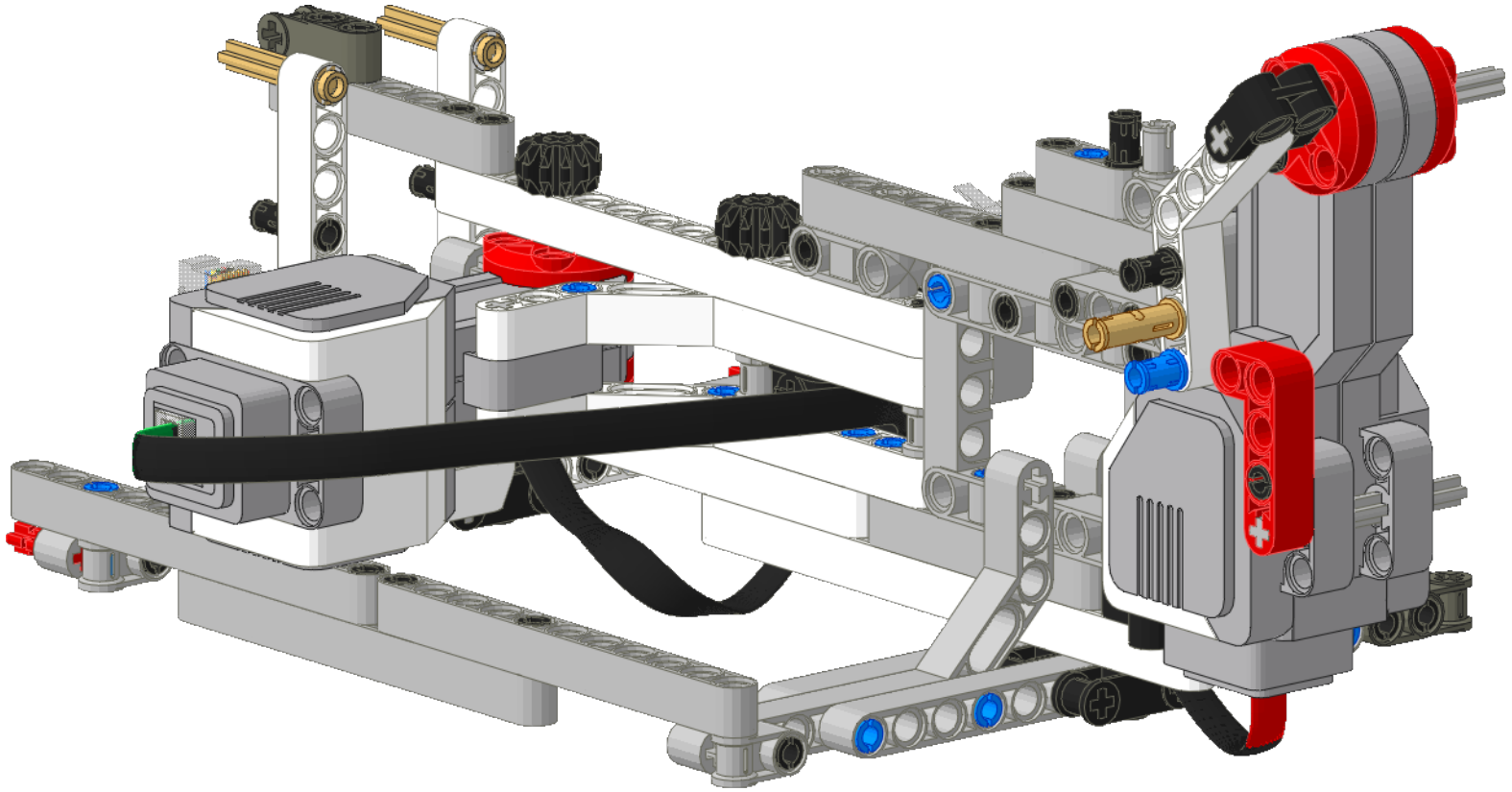

35

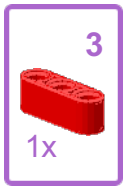

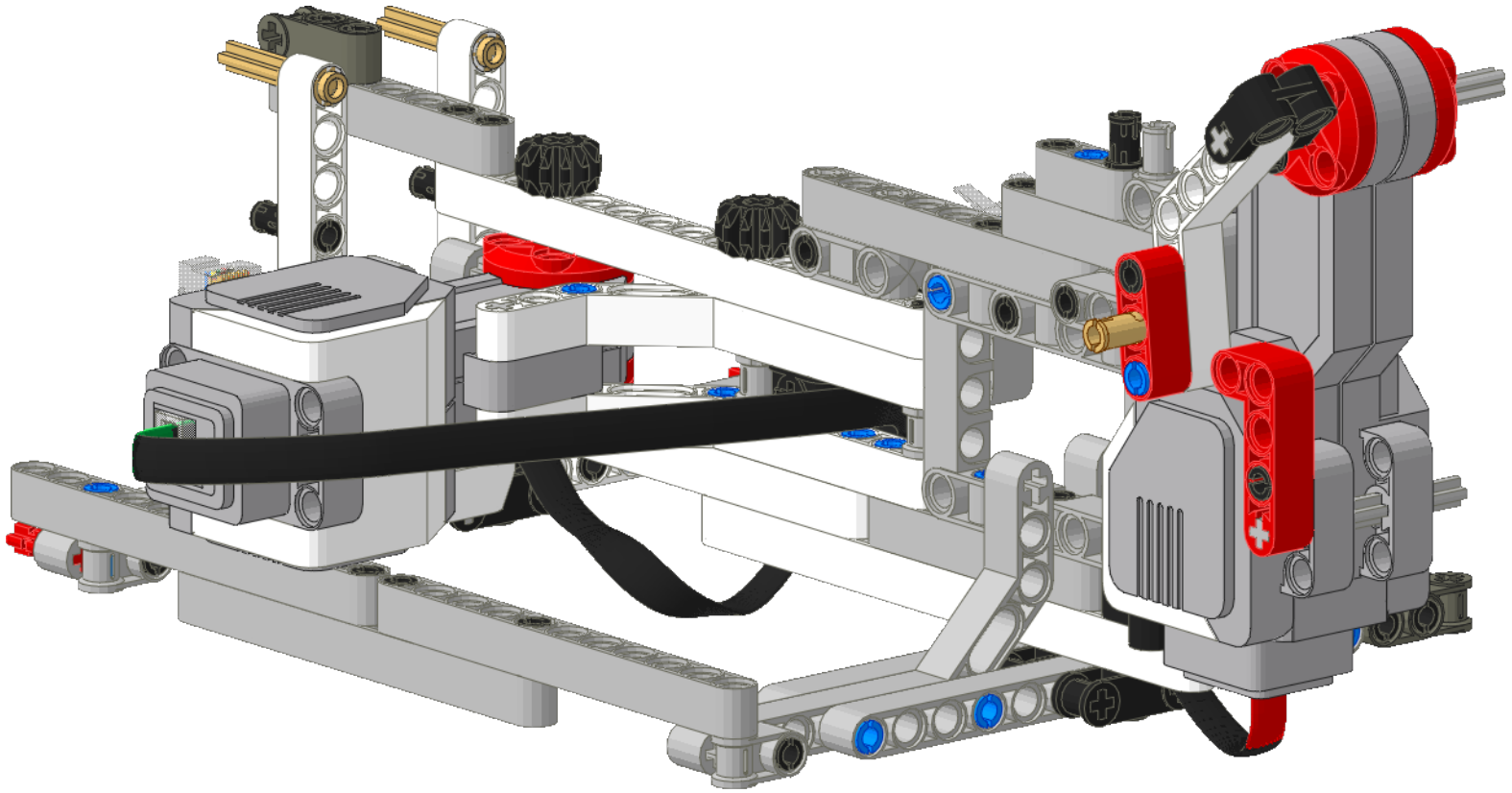

36

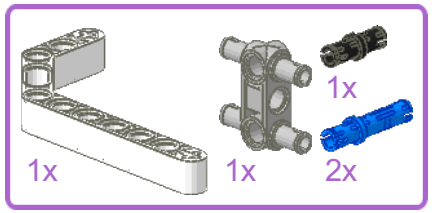

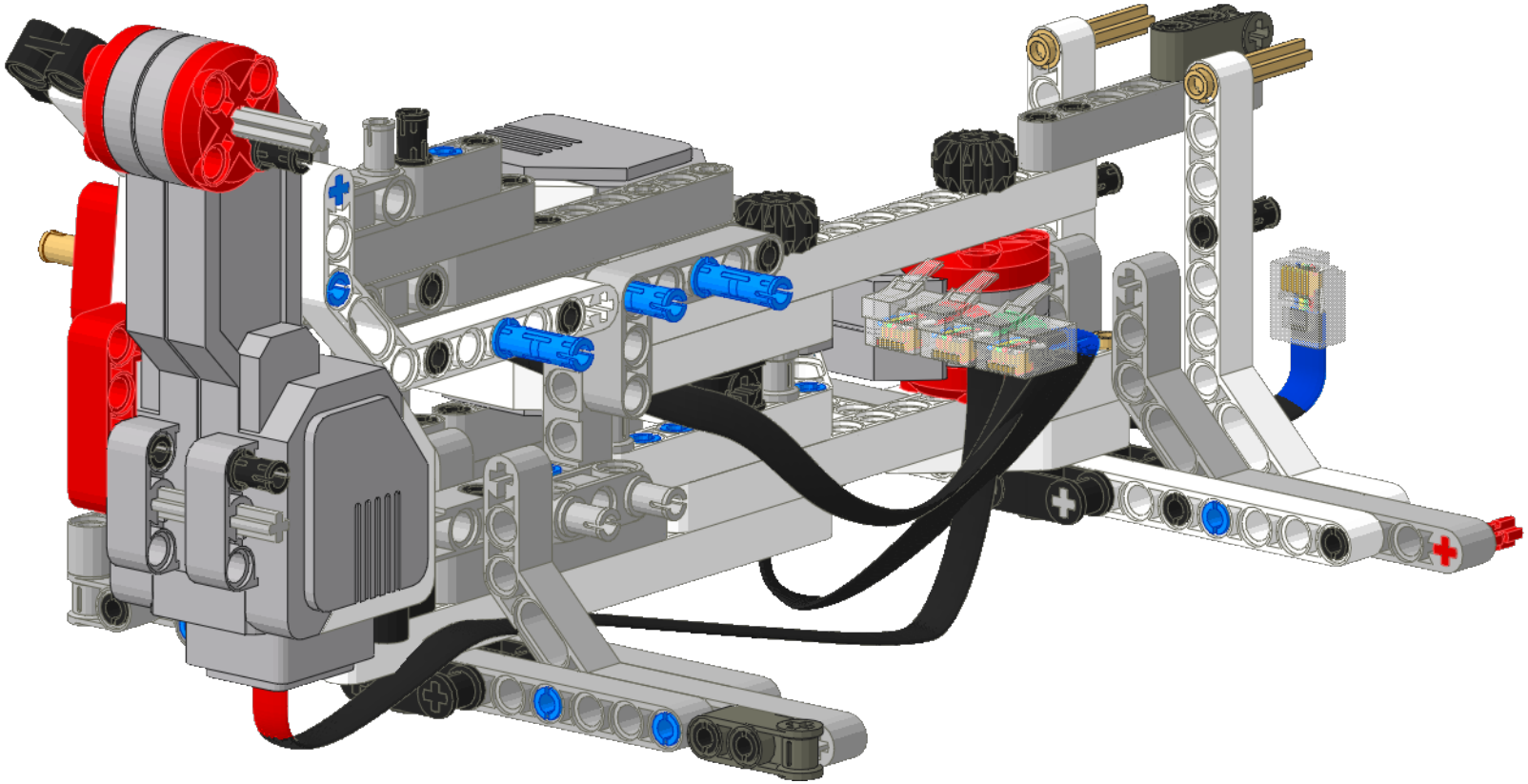

37

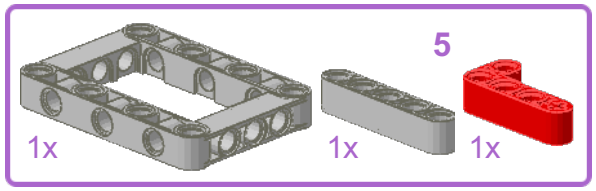

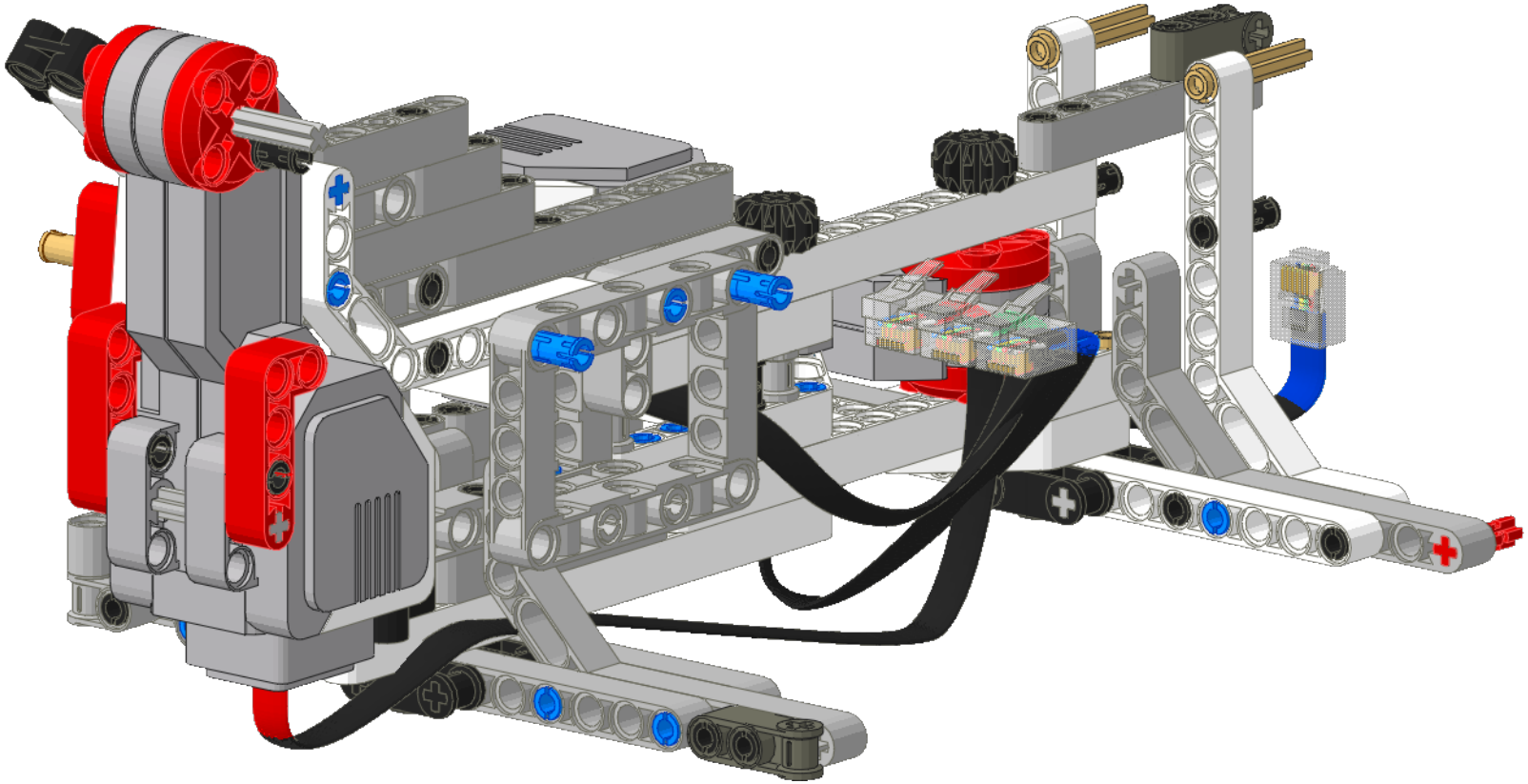

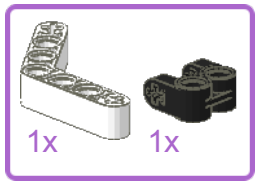
1x
1x

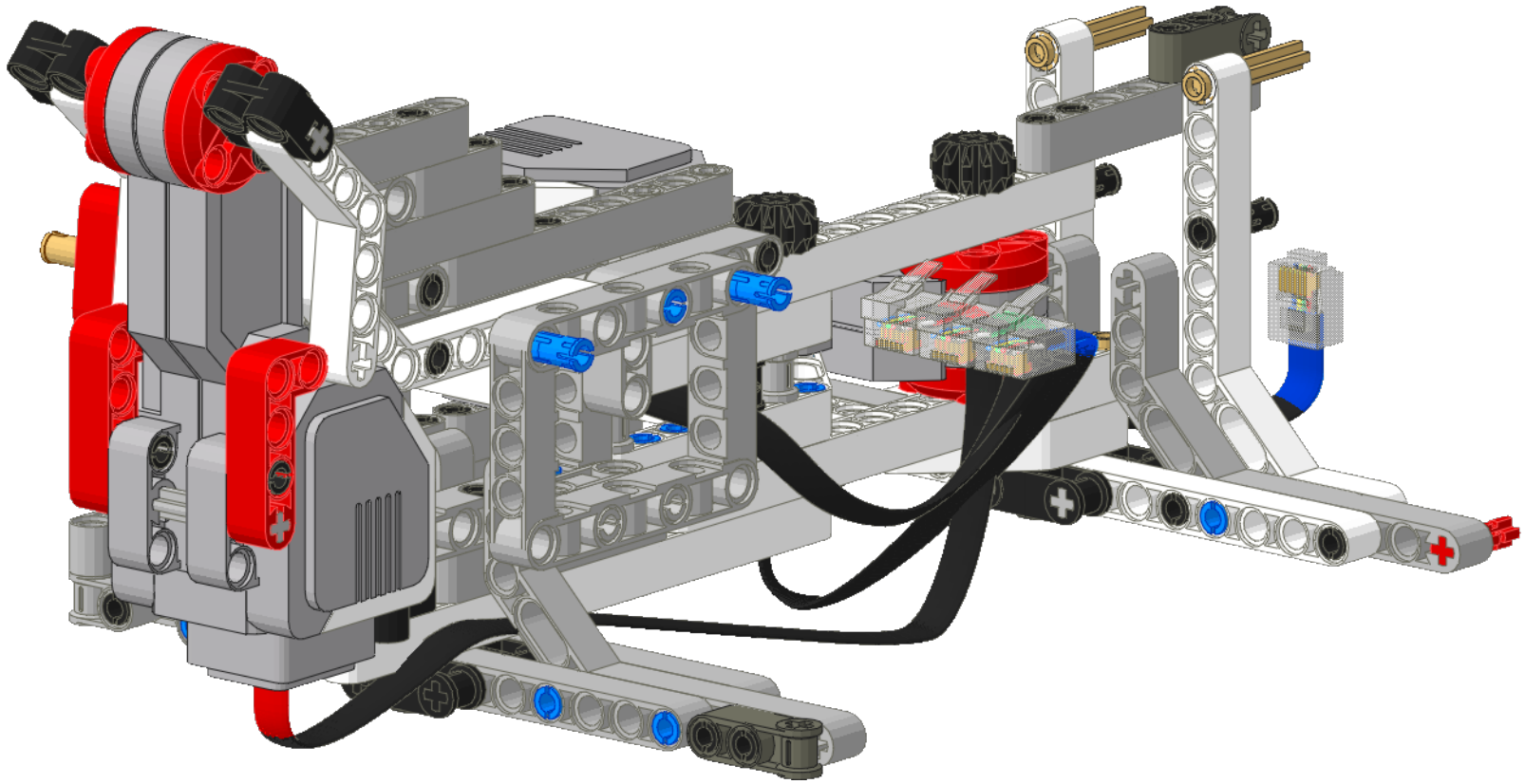

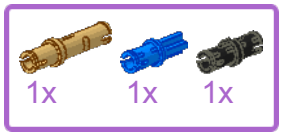
1x
1x
1x

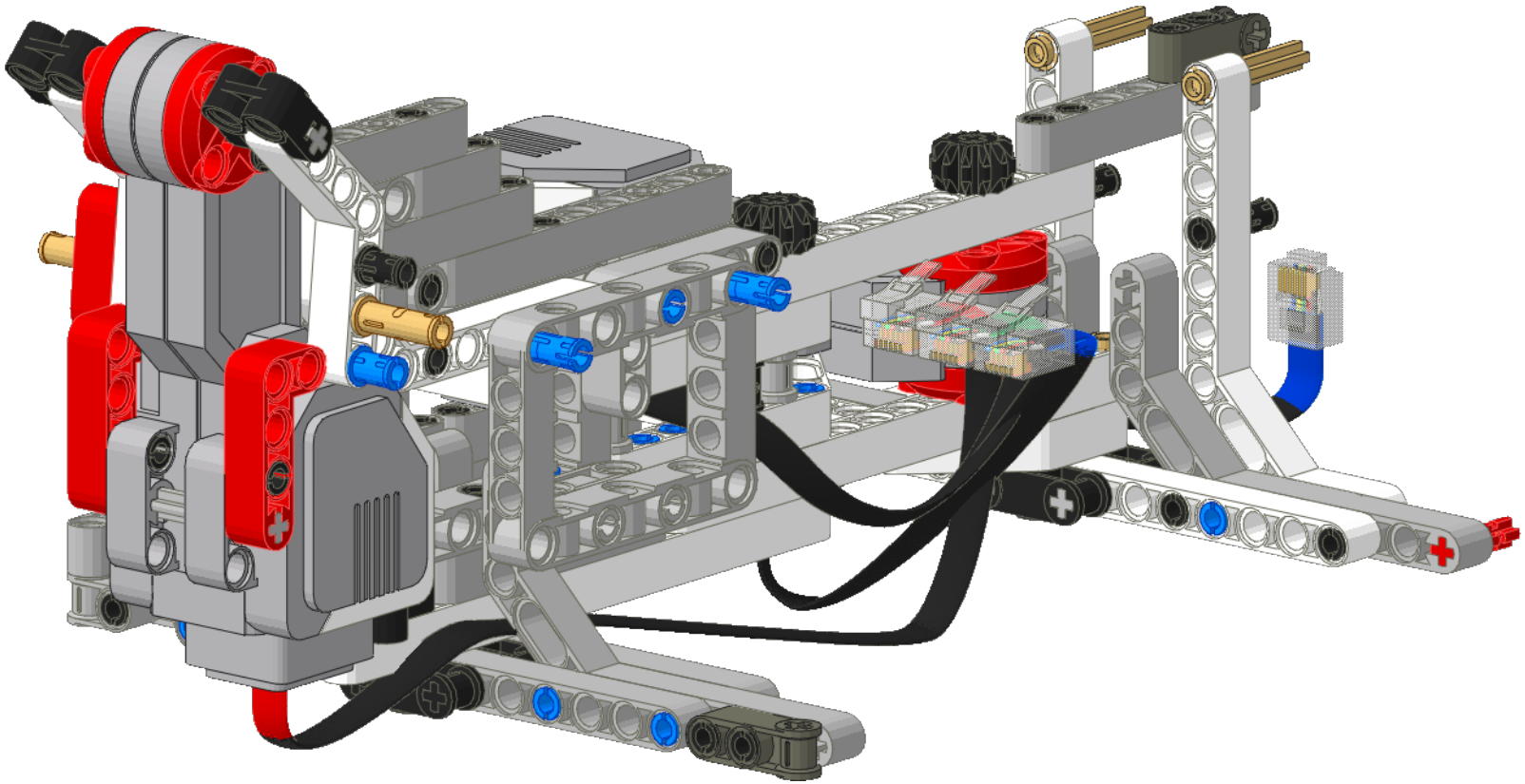

40

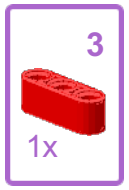

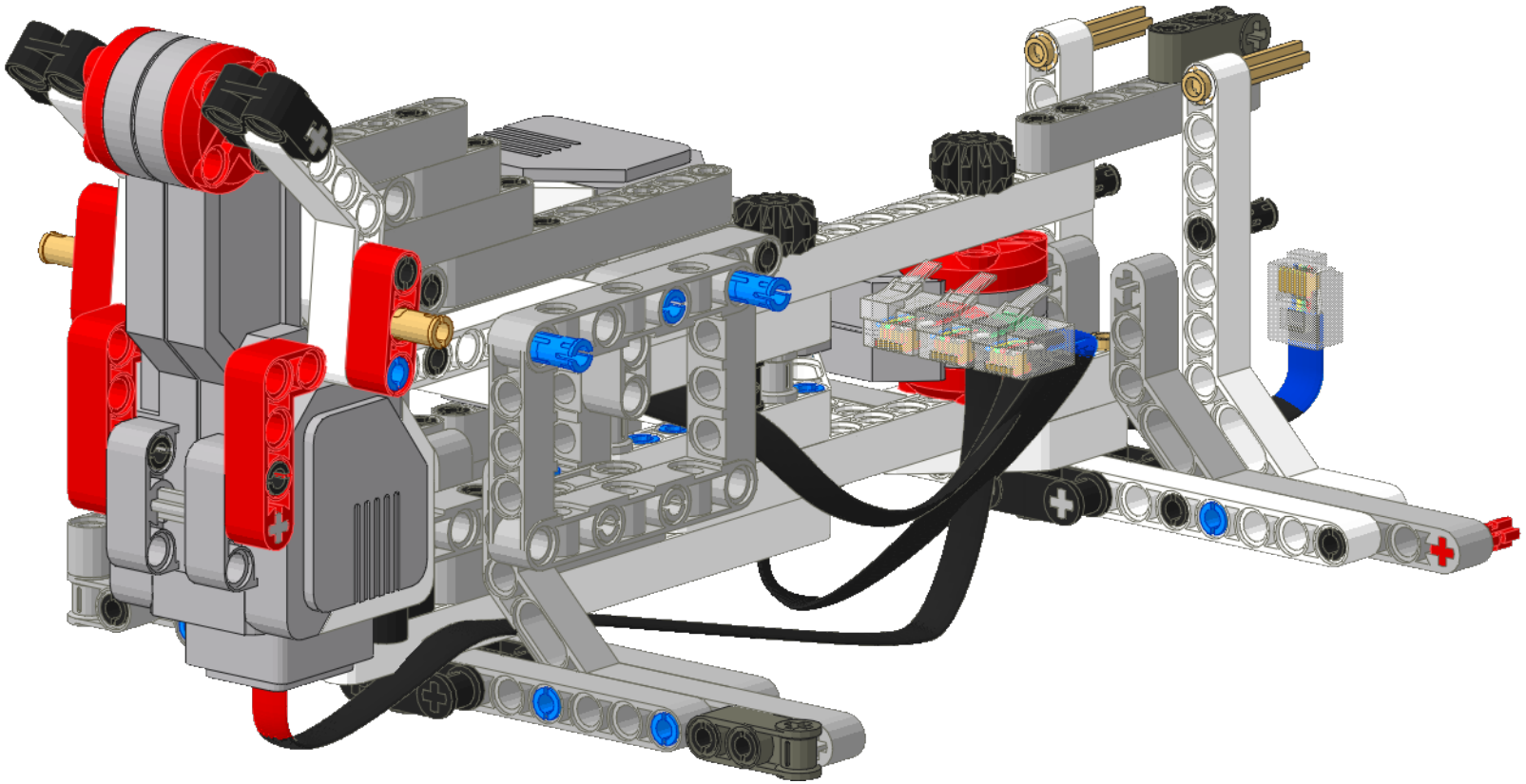

41

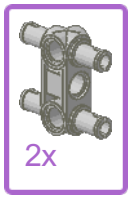

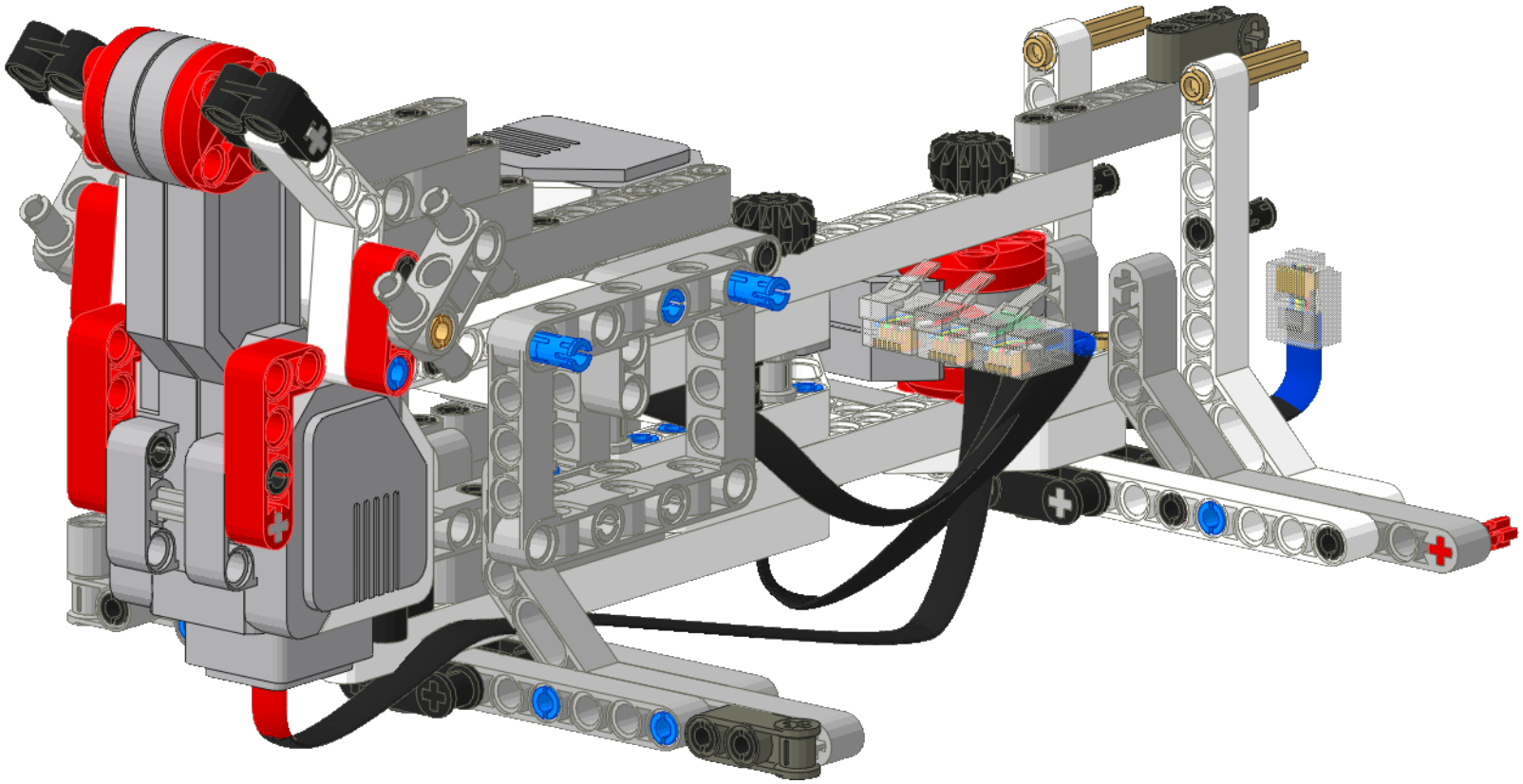

42

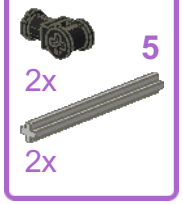

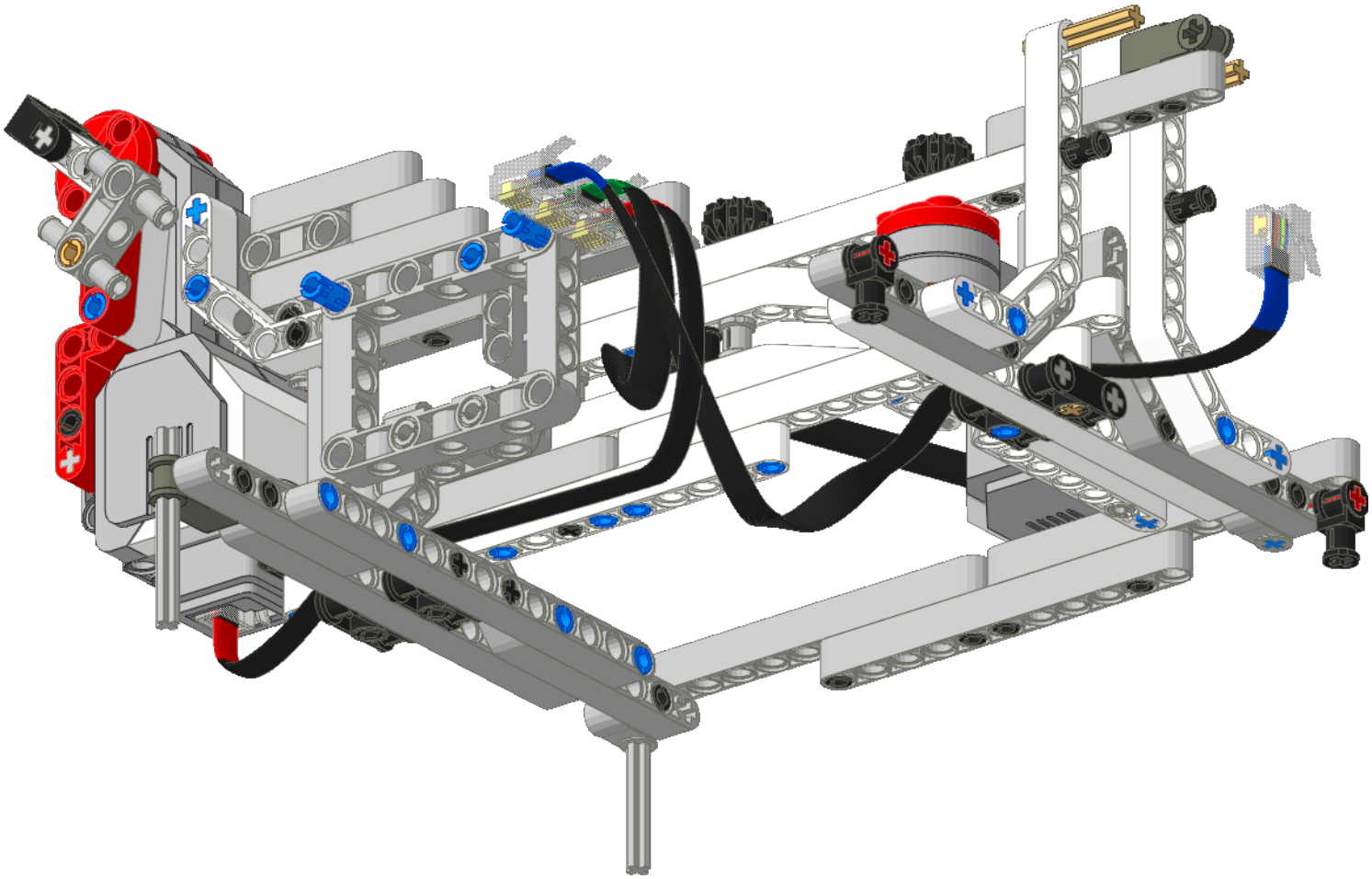

43

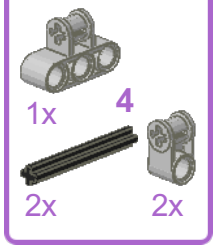

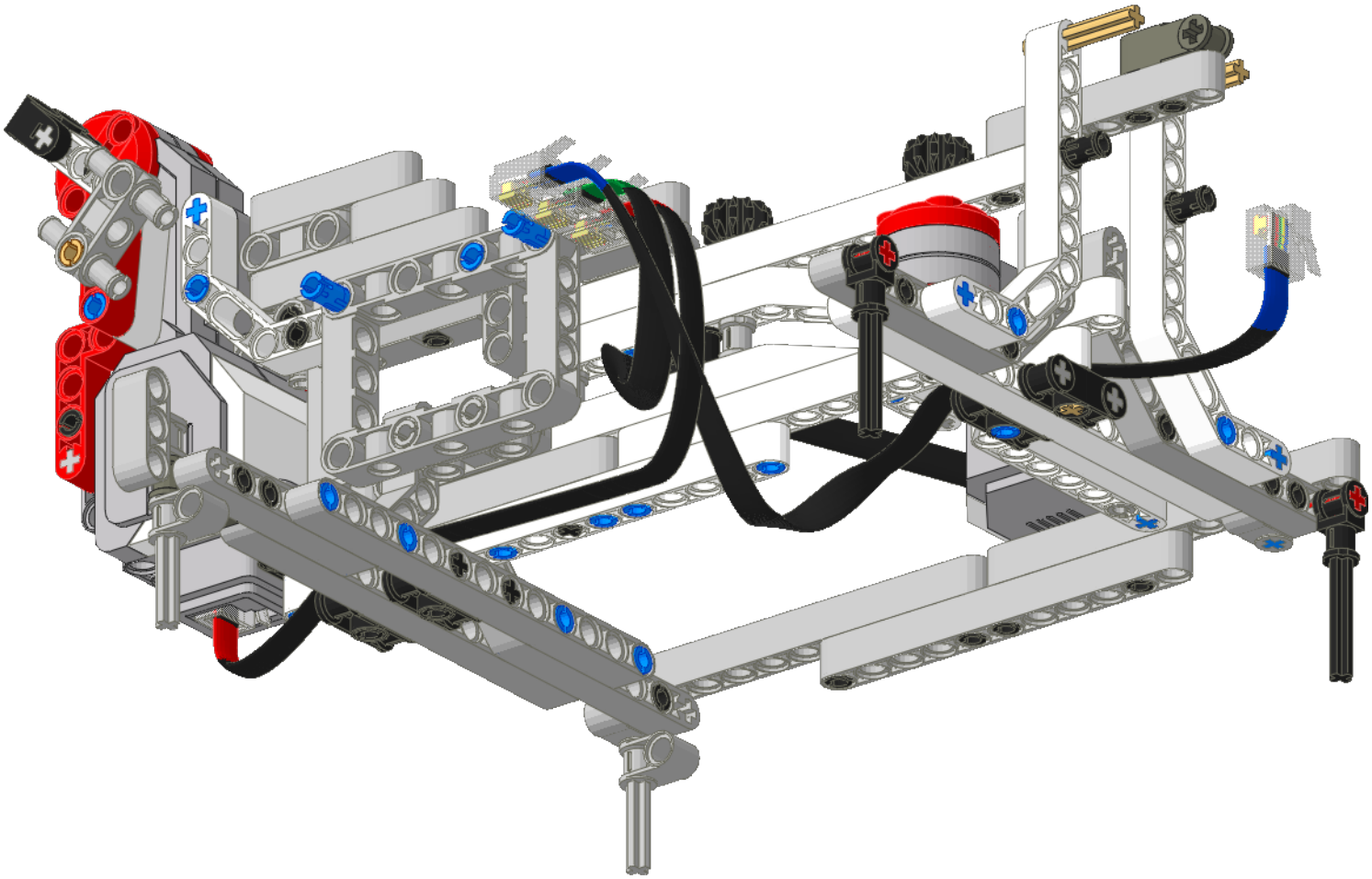

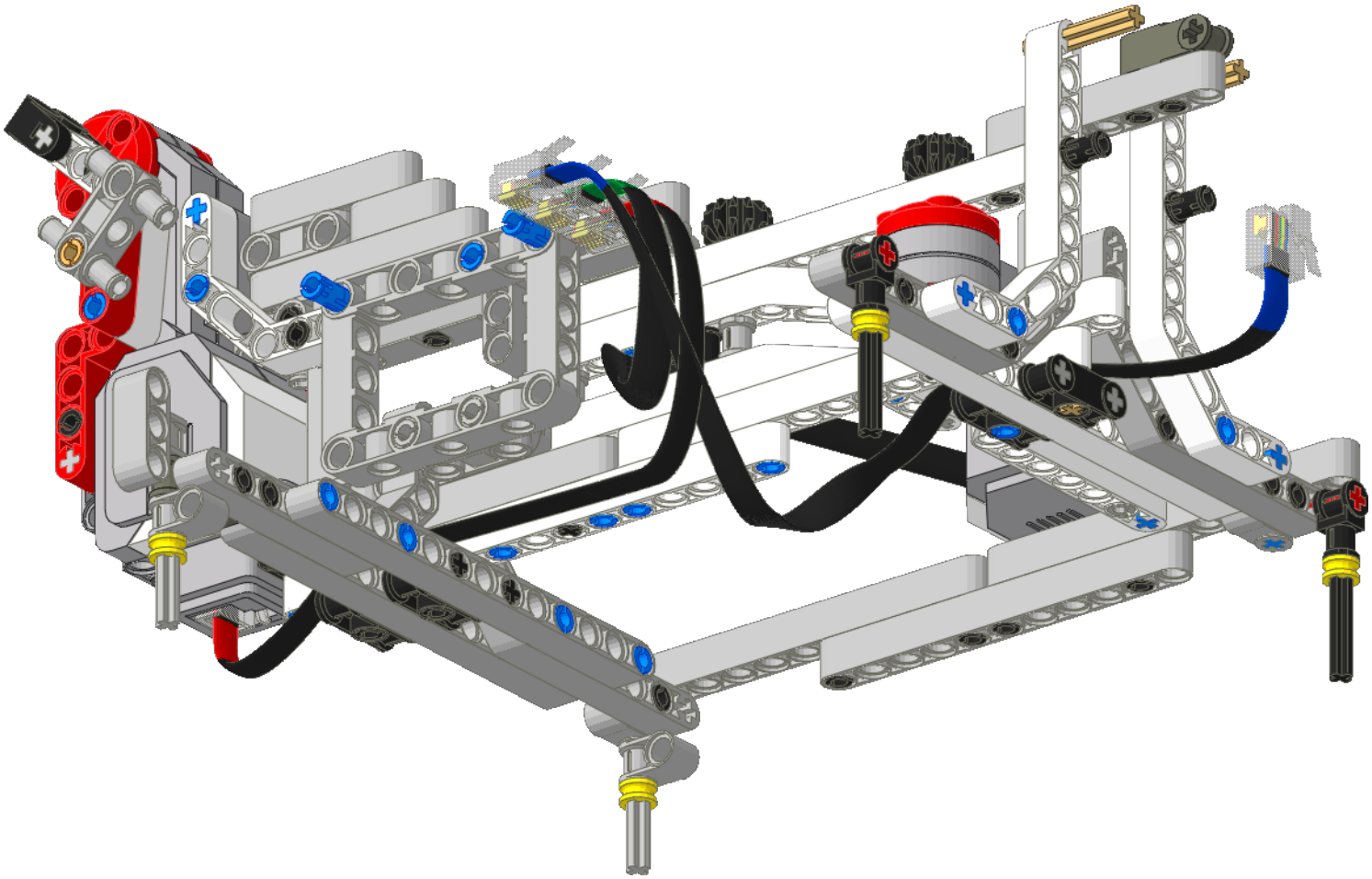

45

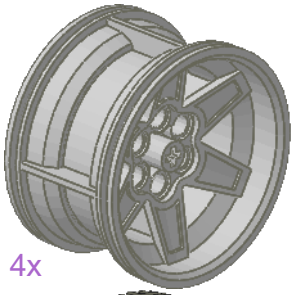

4x

4x

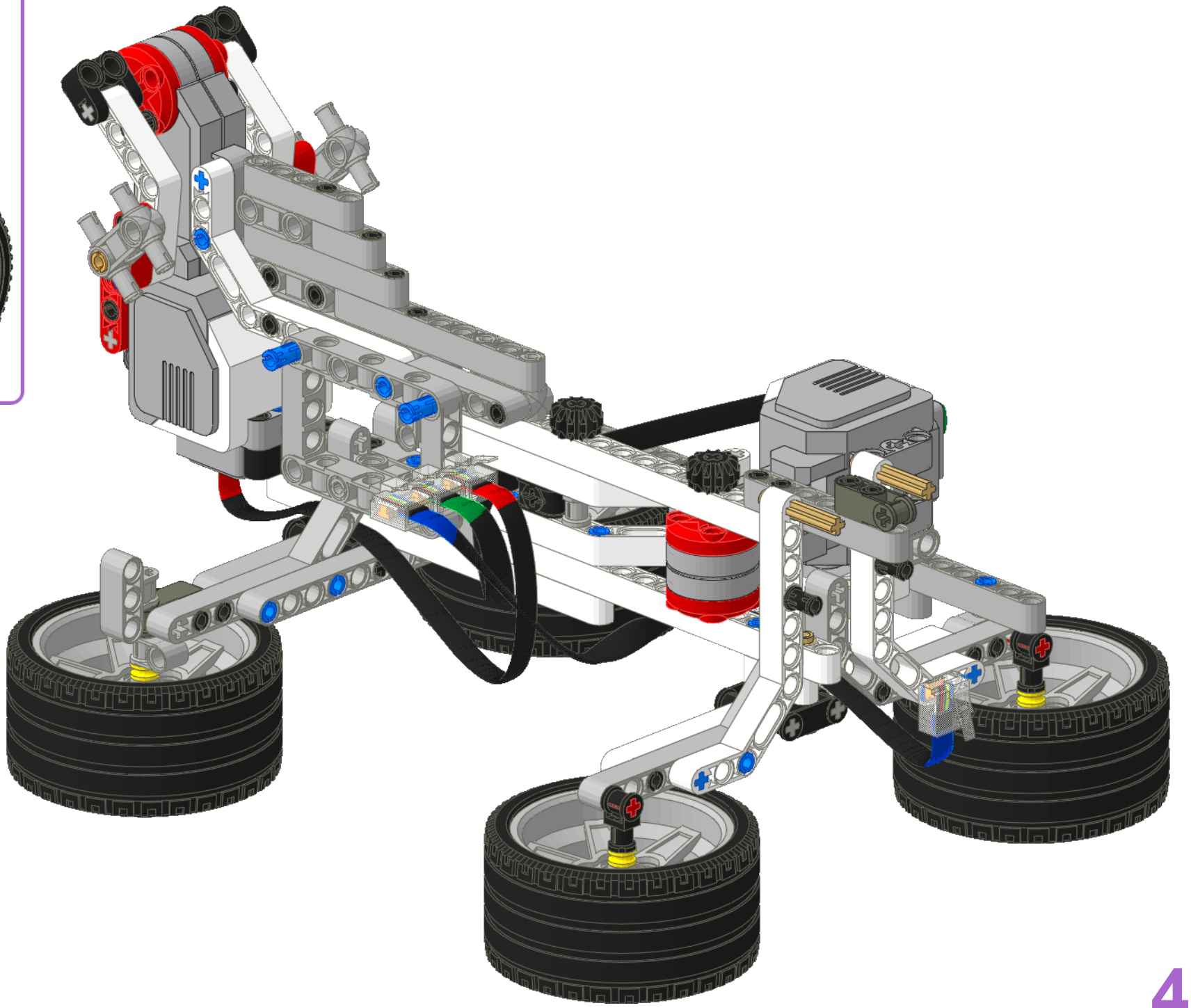

1

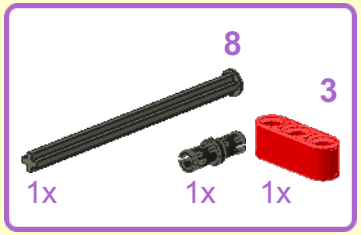

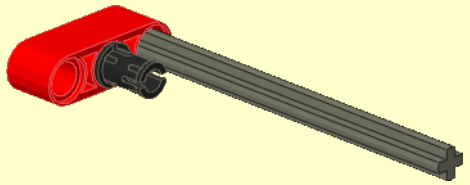

2

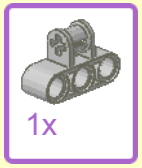

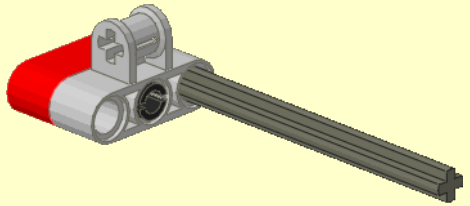

3

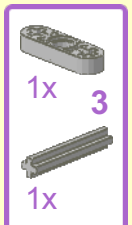

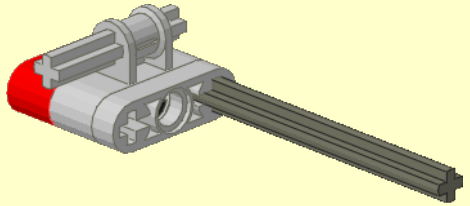

4

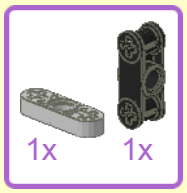

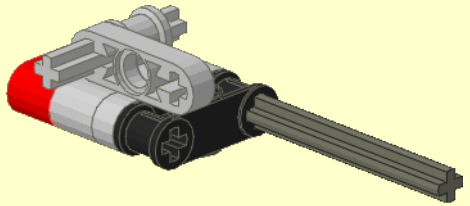

5

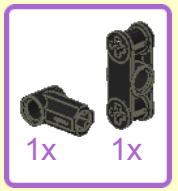

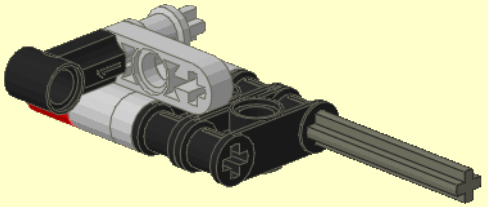

6

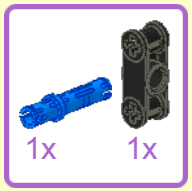

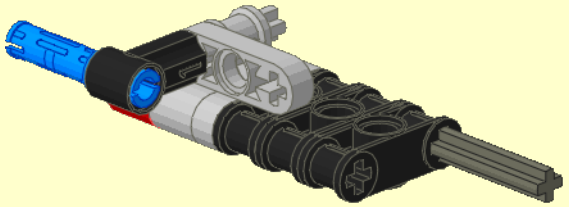

7

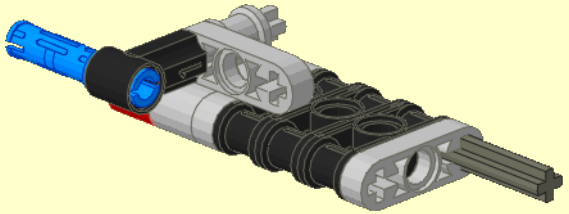

8

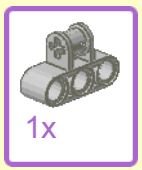

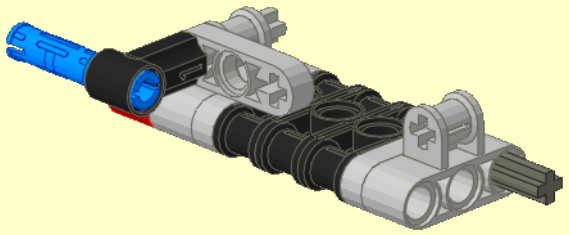

9

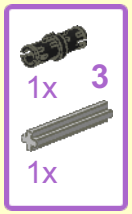

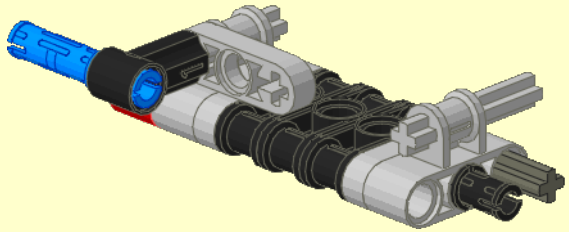

10

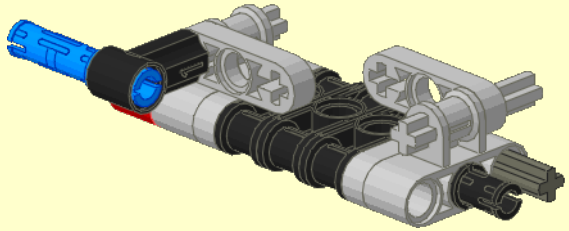

11

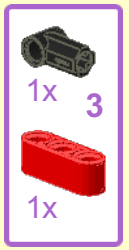

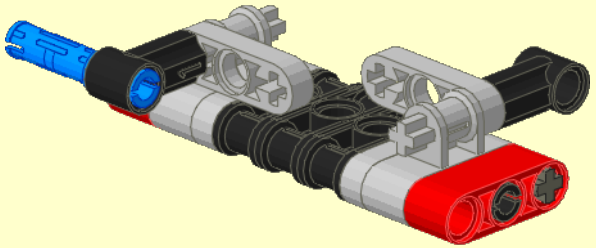

12

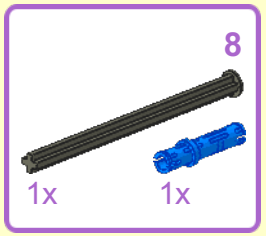

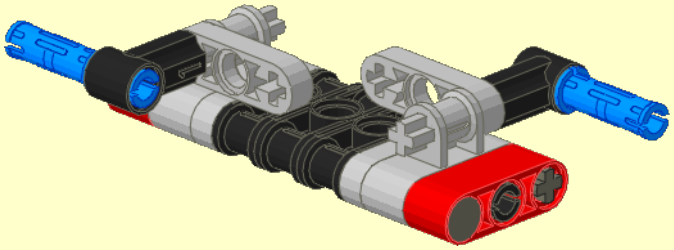

13

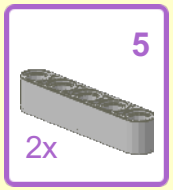

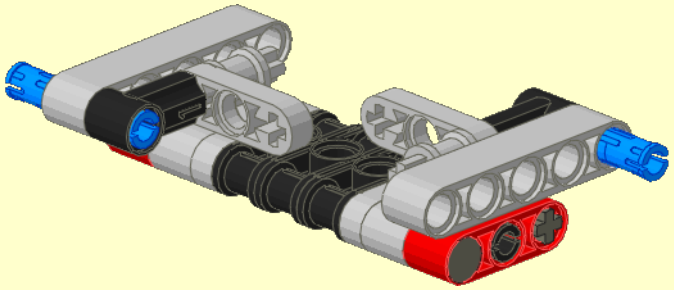

14

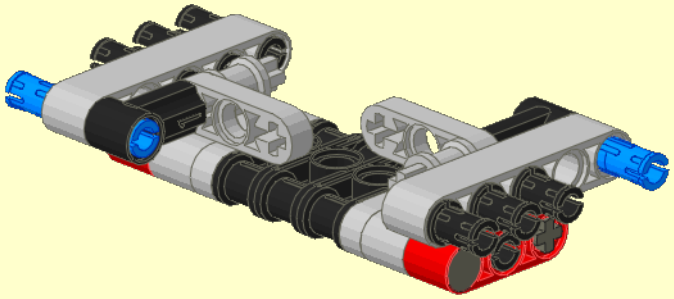

15

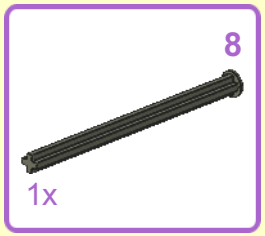

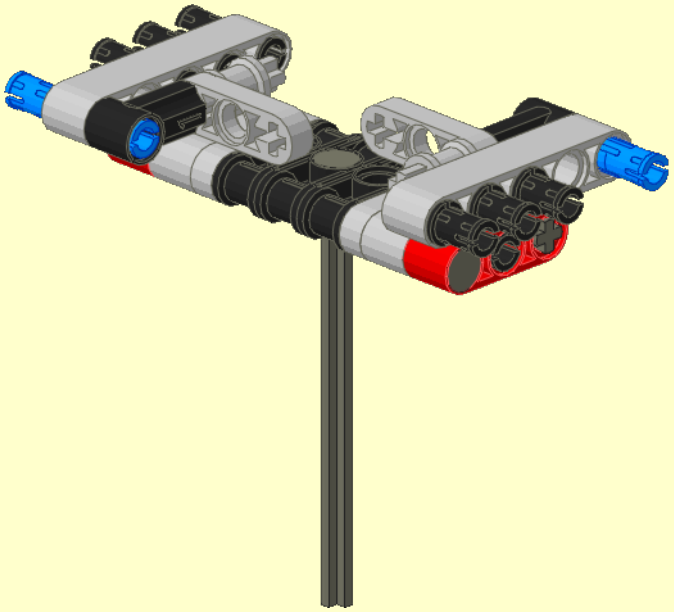

16

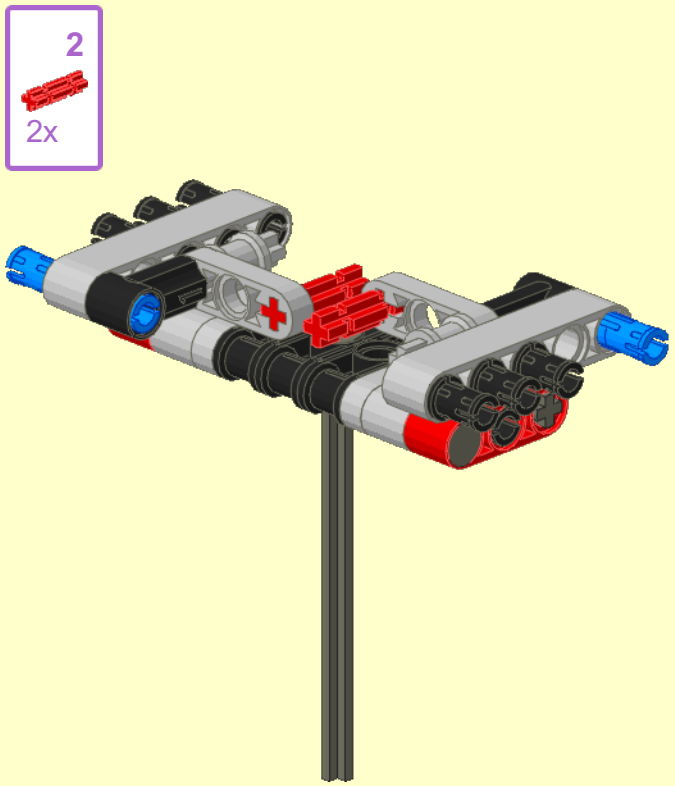

17

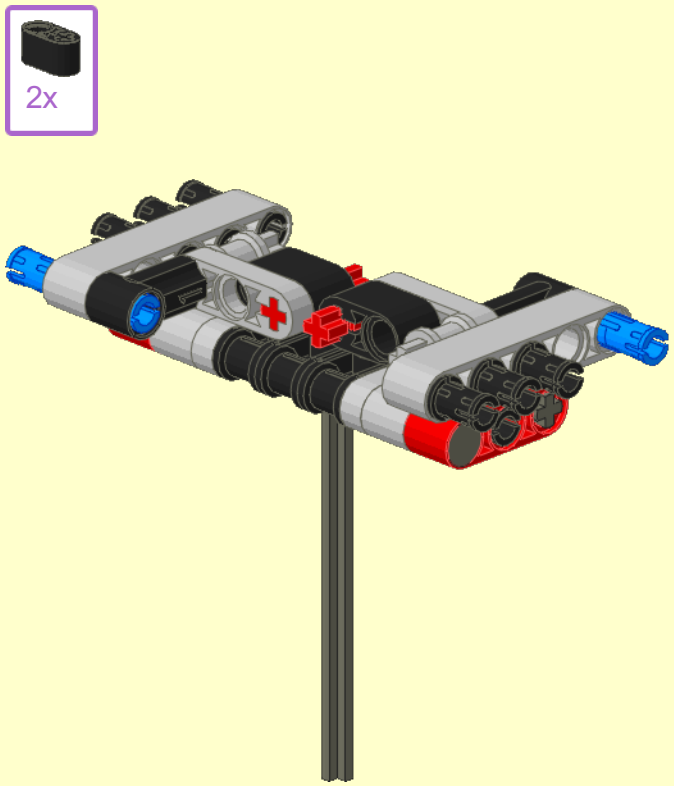

18

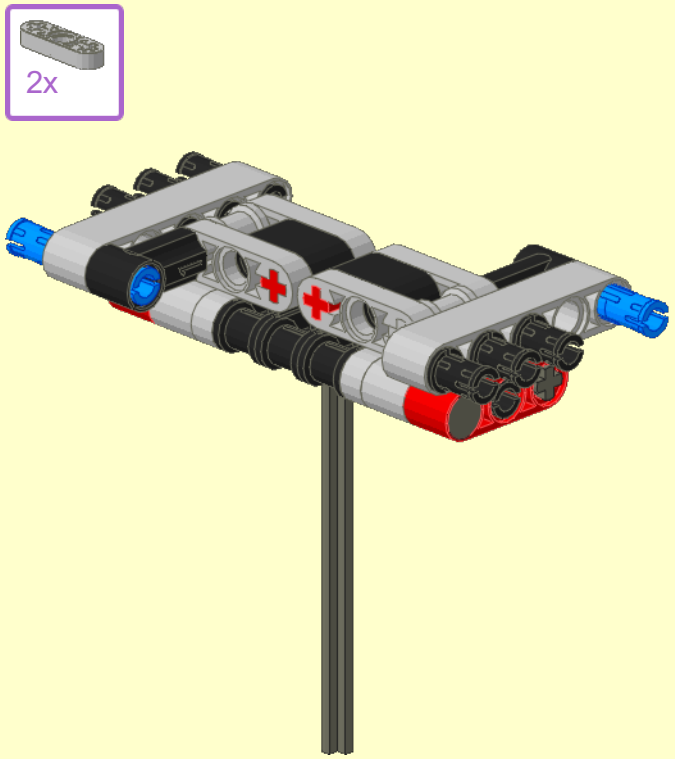

19

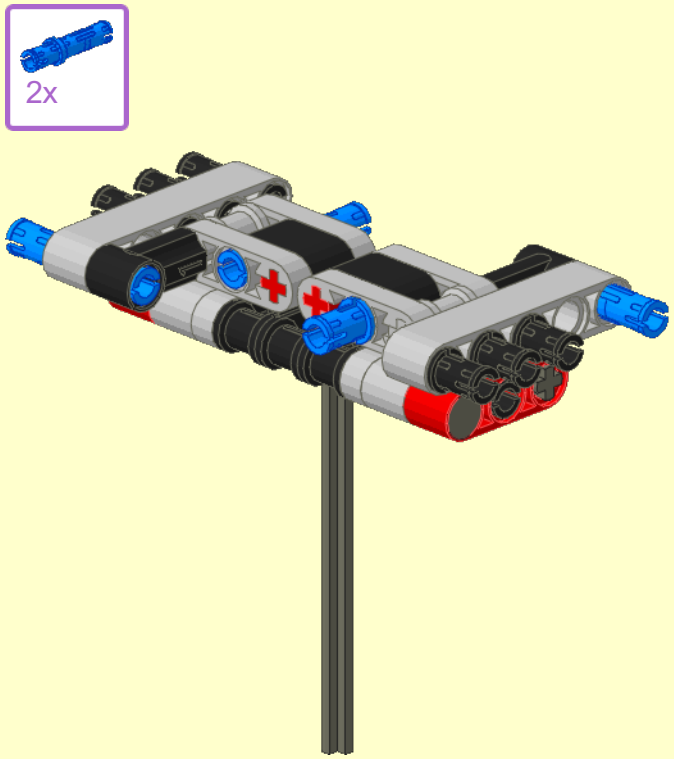

20

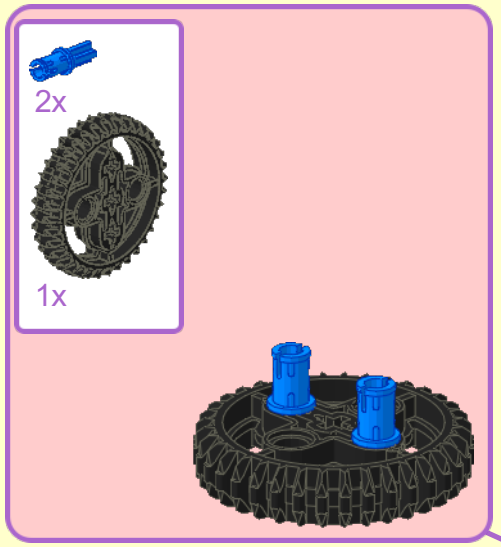

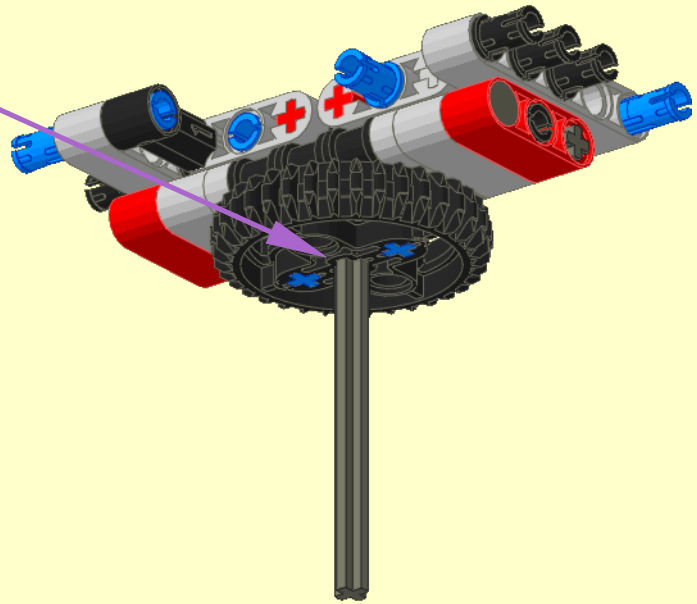

21

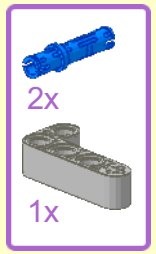

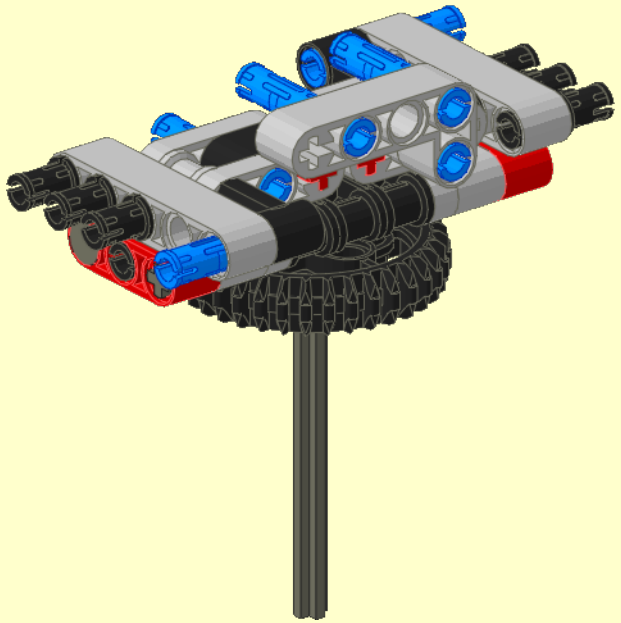

22

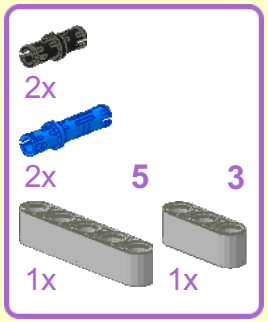

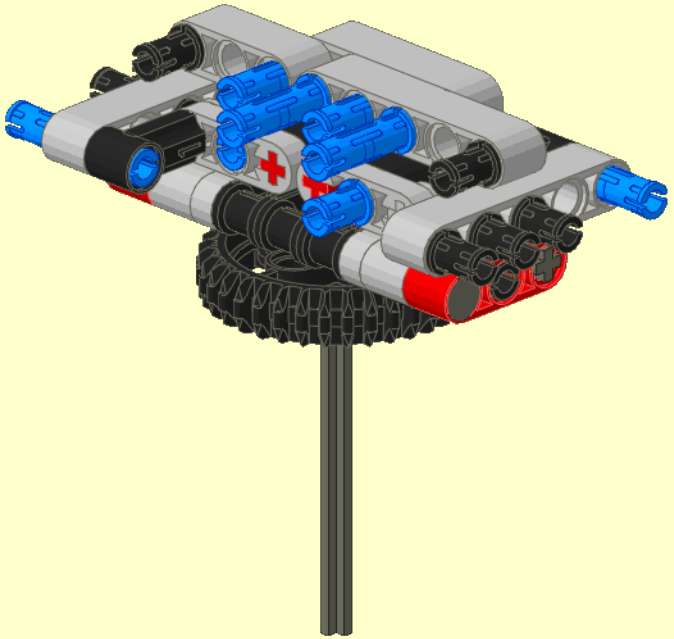

23

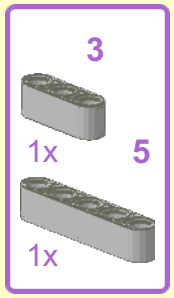

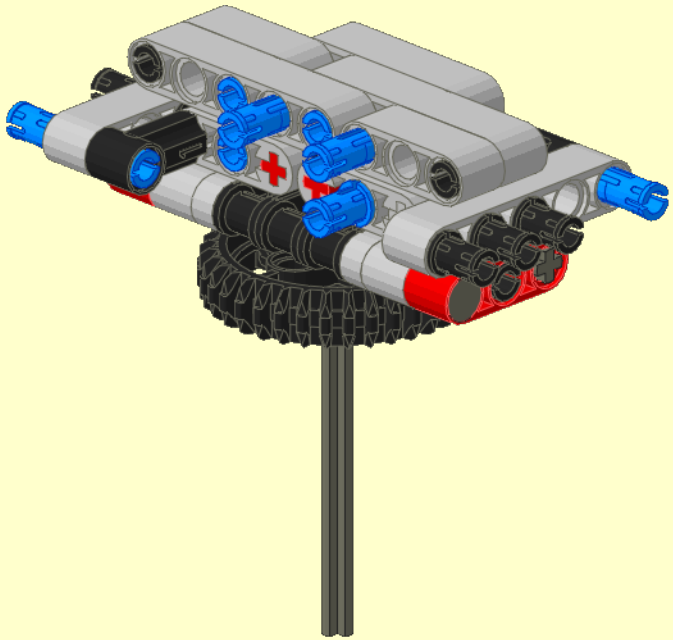

24

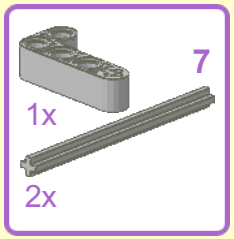

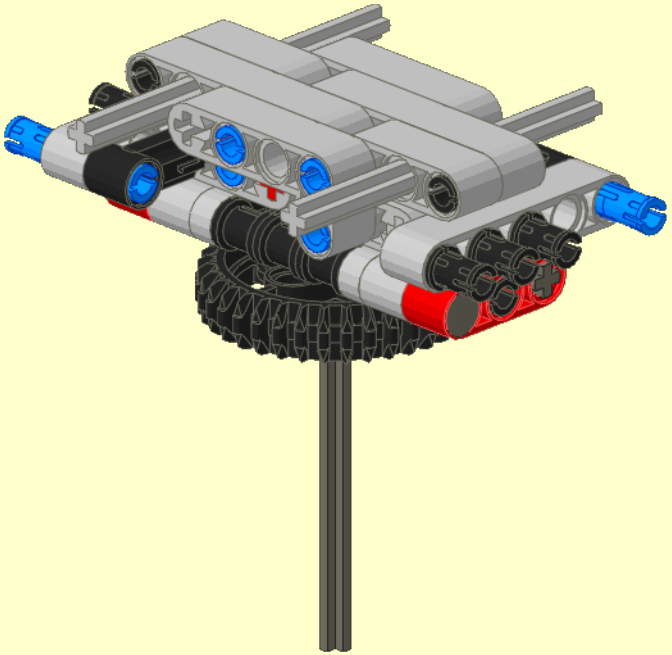

25

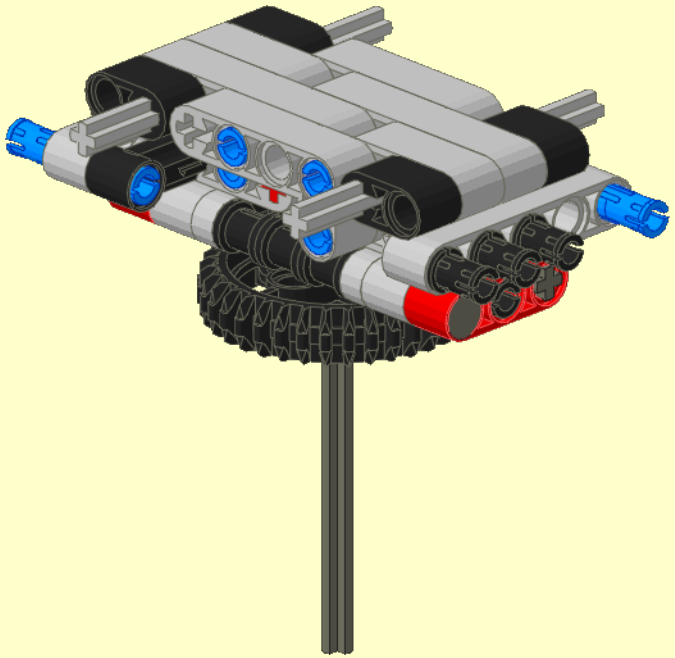

26

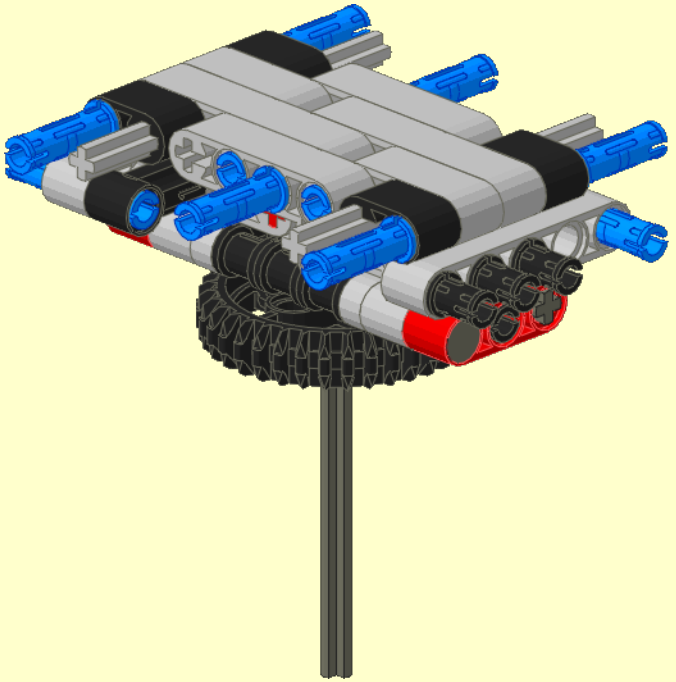

27

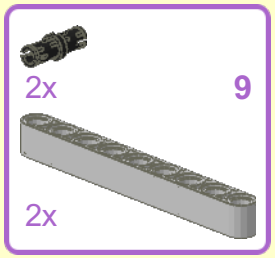

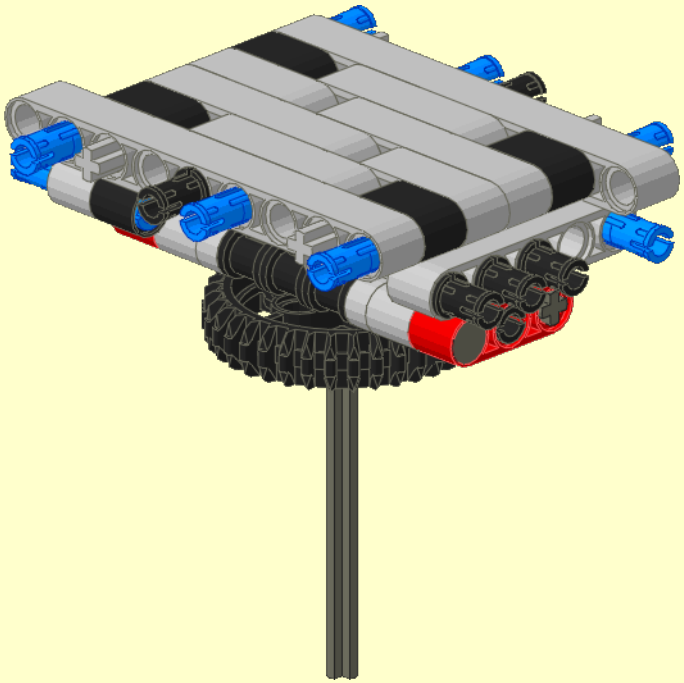

28

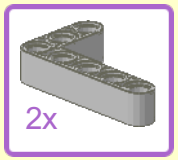

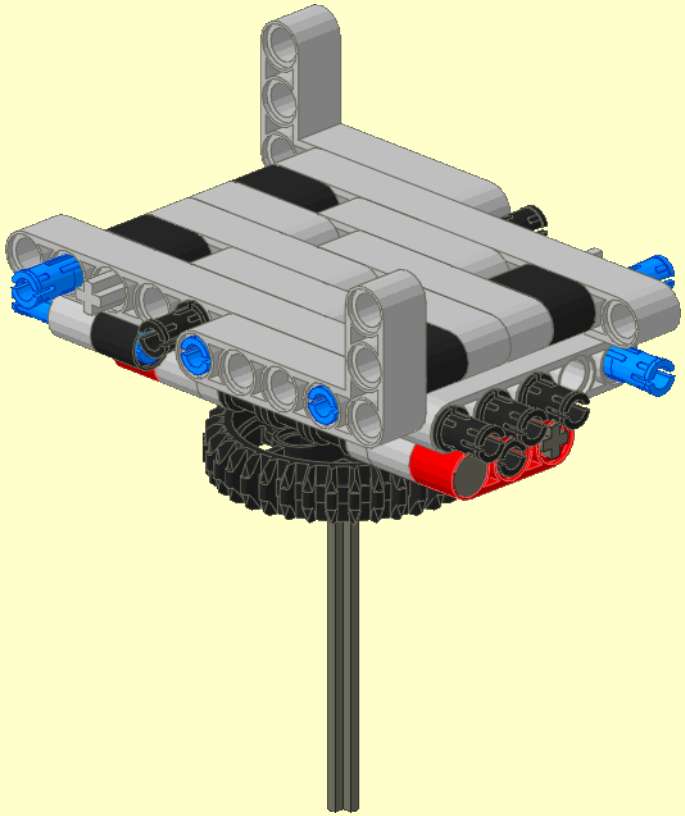

29

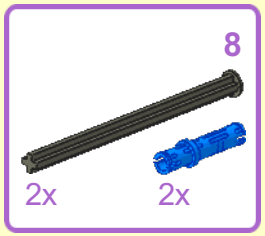

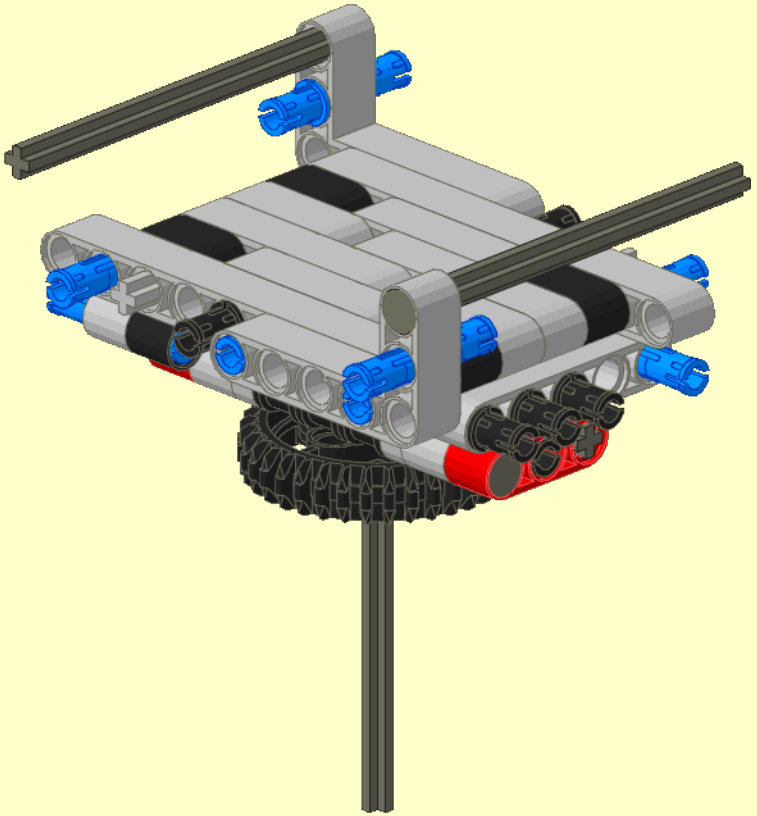

30

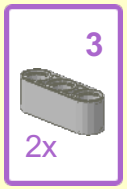

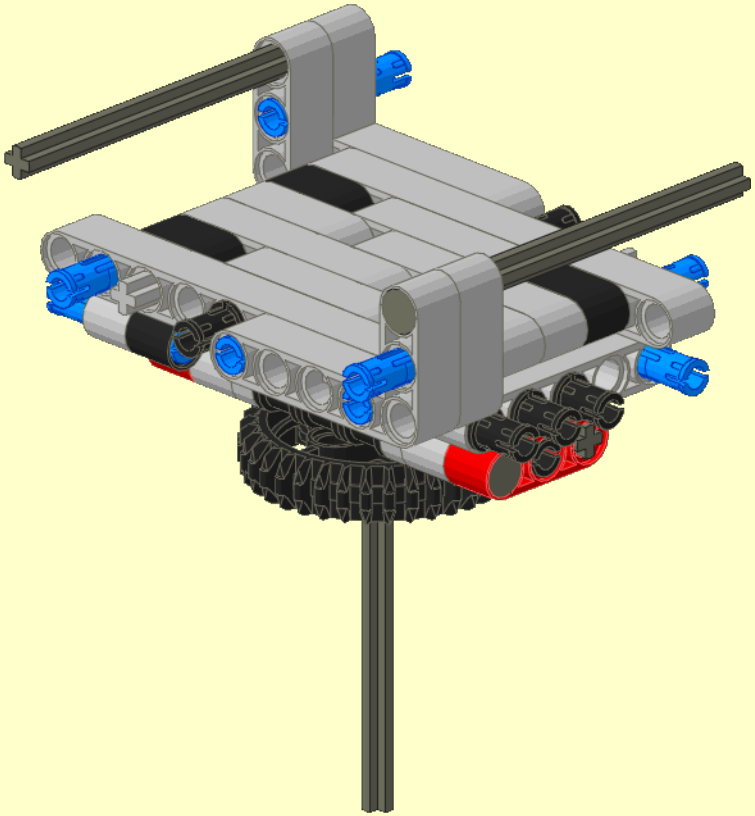

31

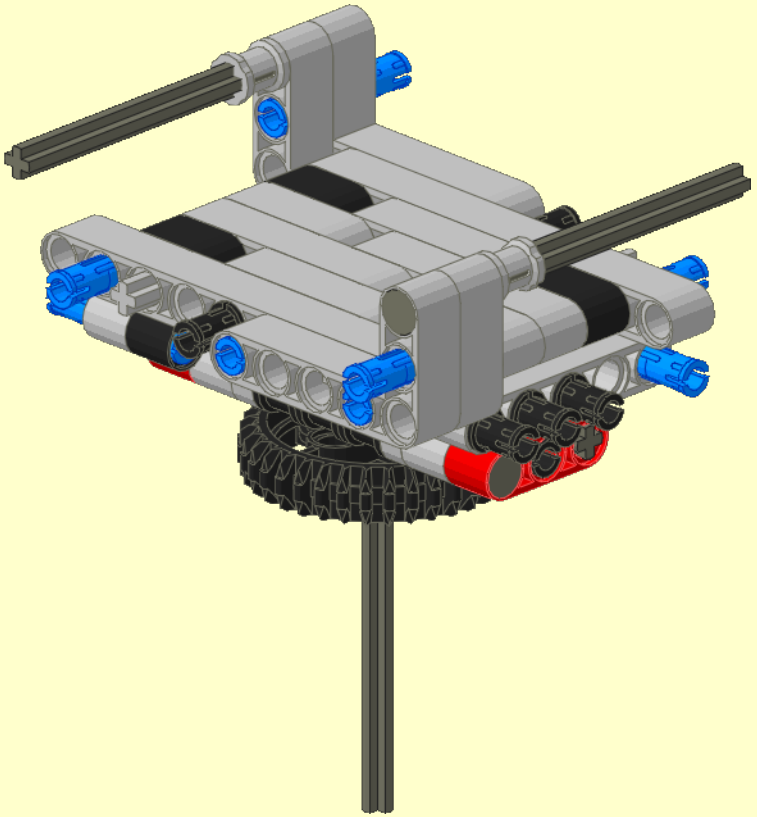

32

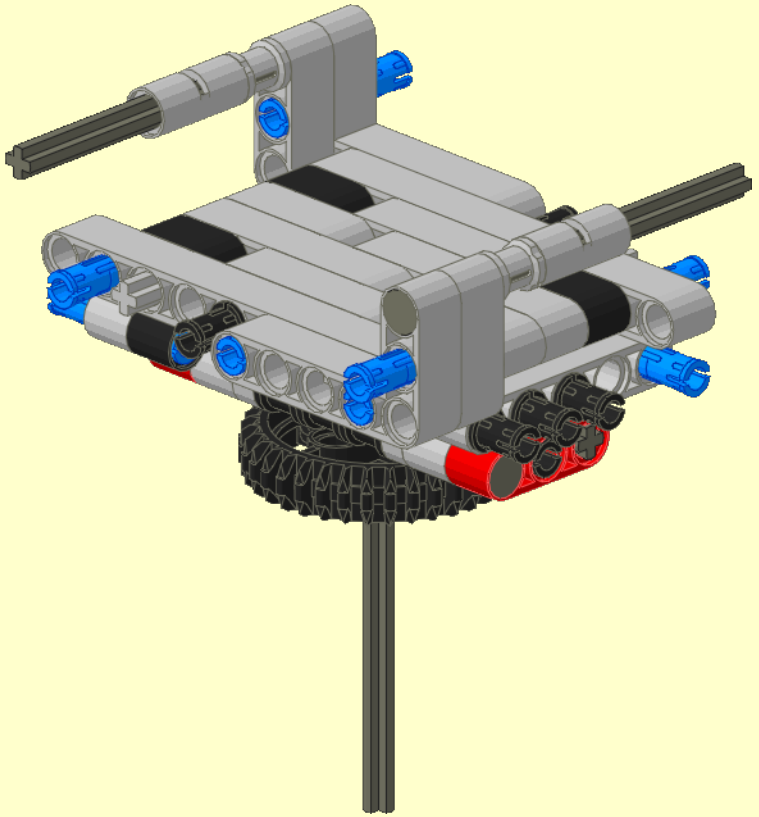

33

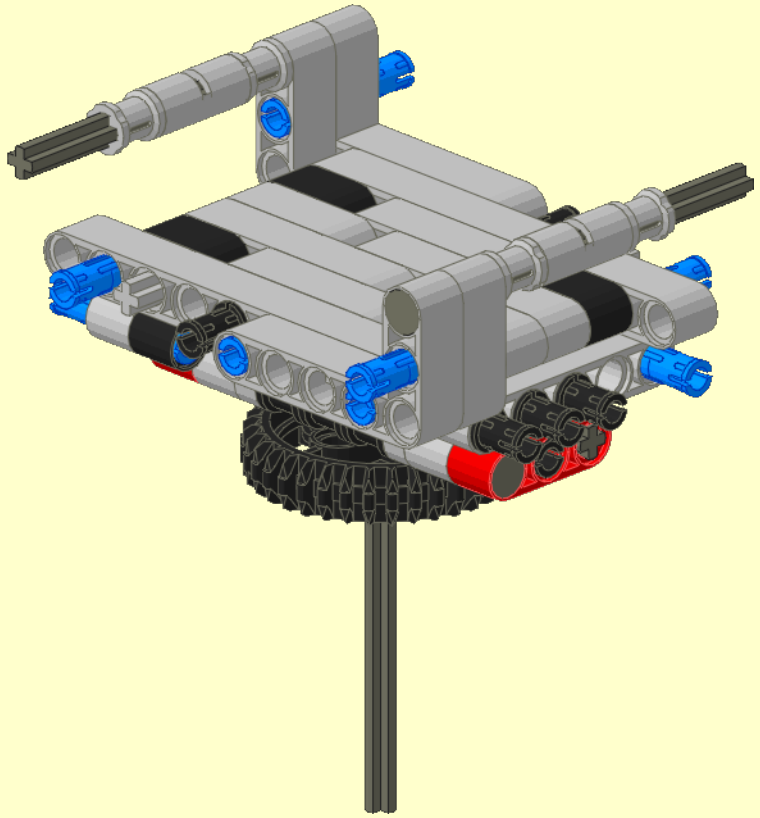

34

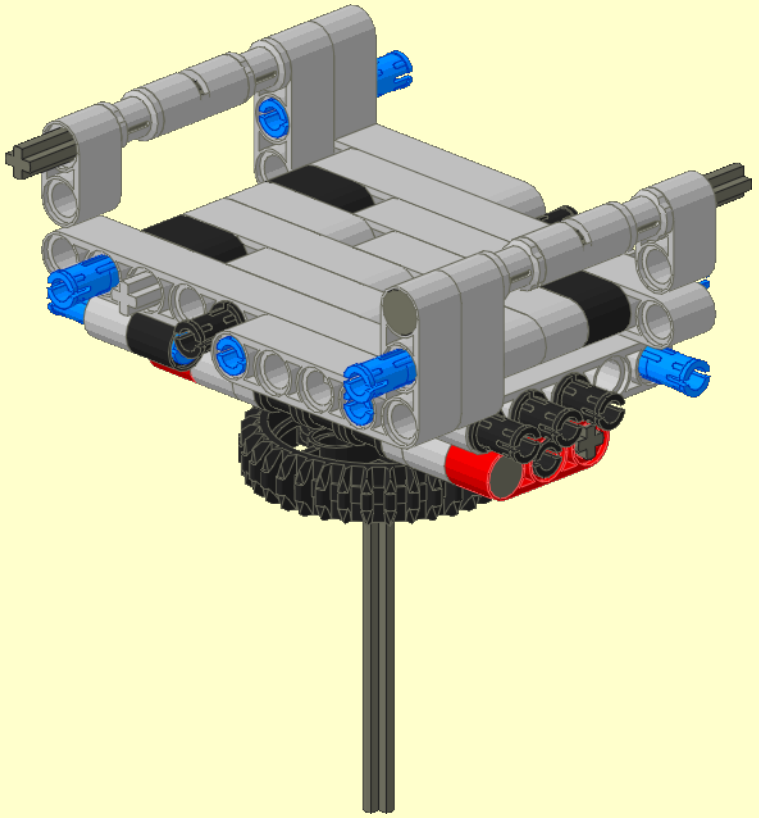

35

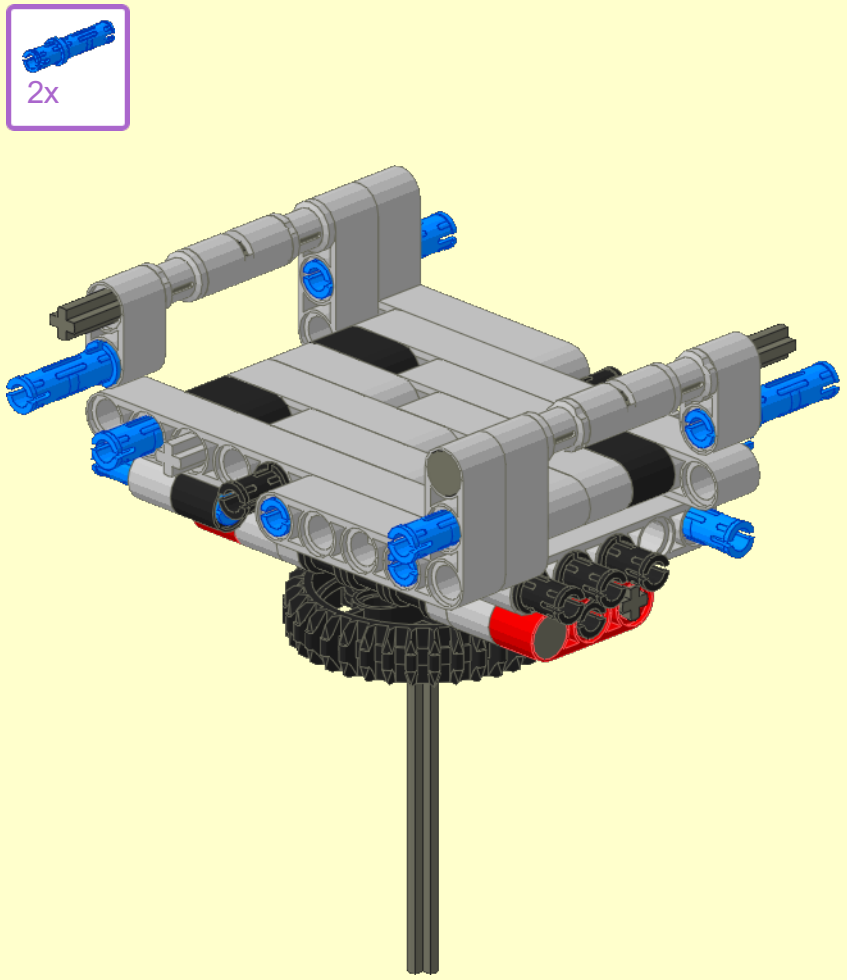

36

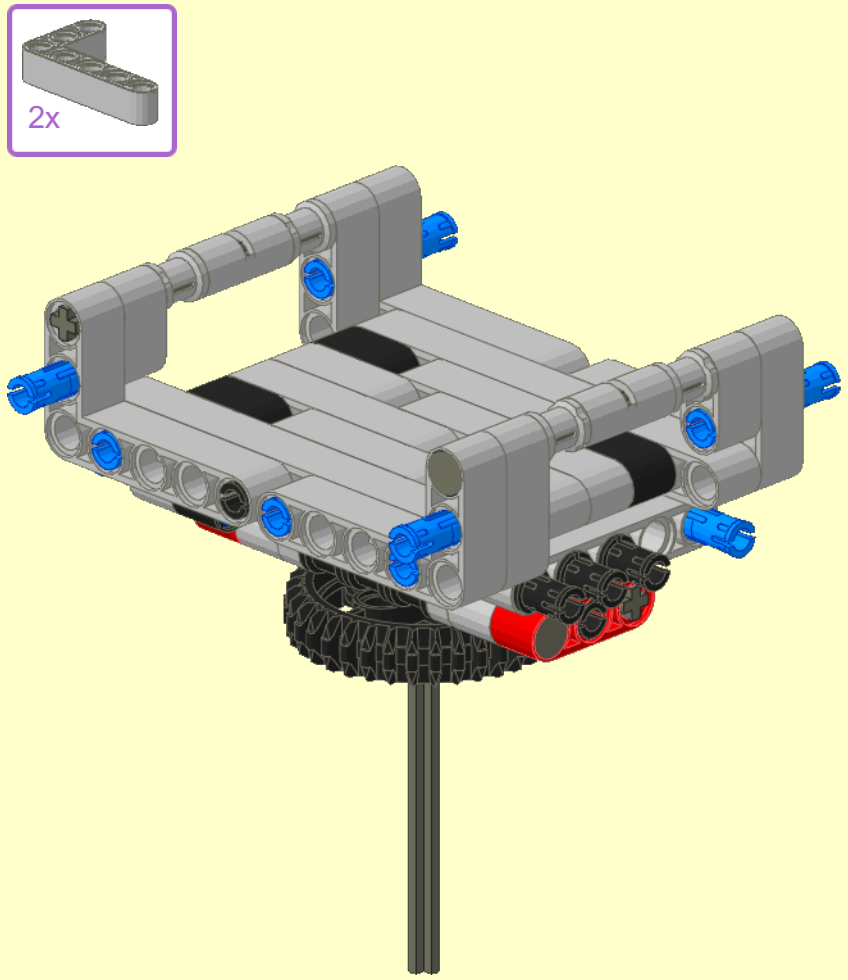

1

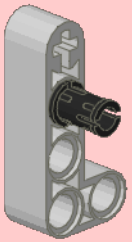

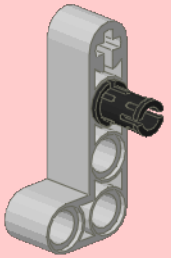

2

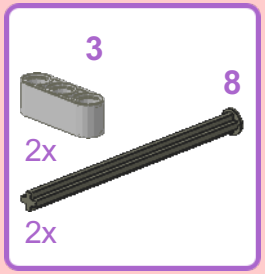

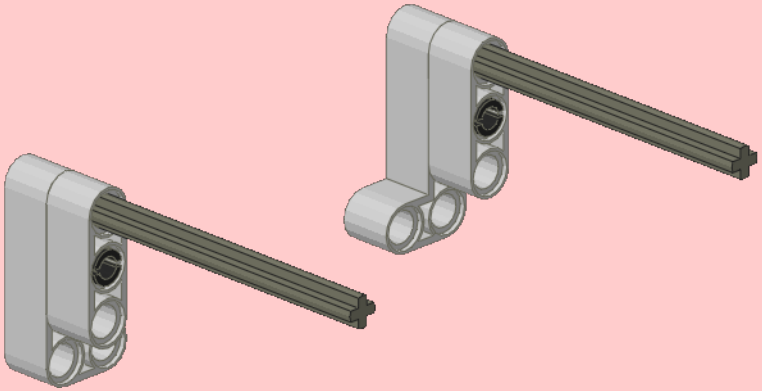

3

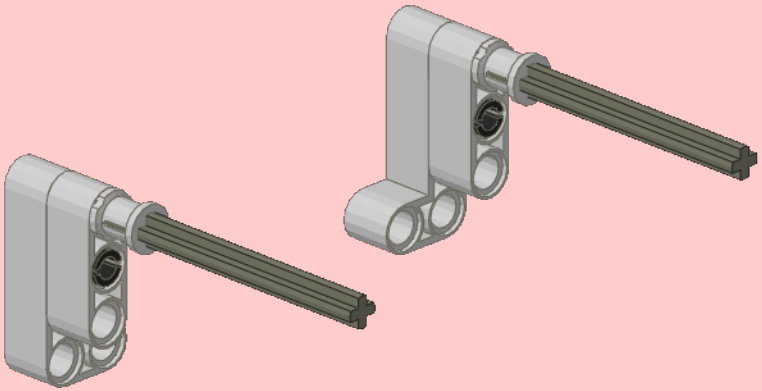

4

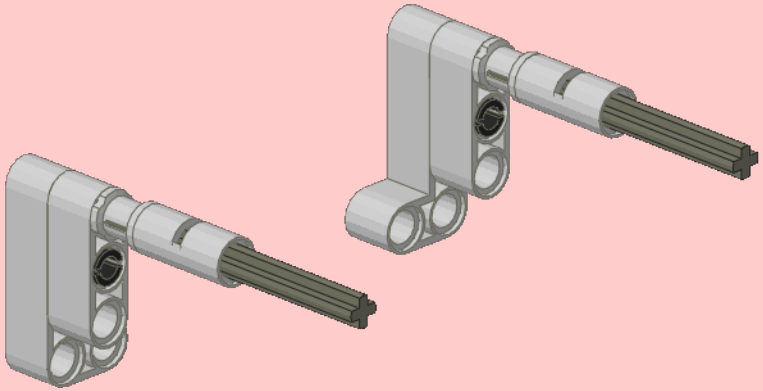

5

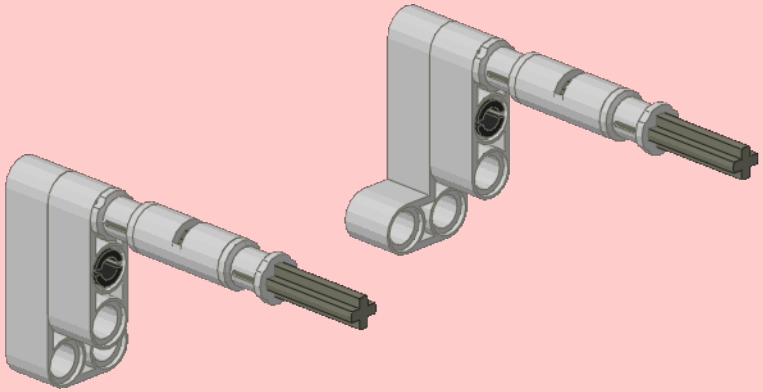

6

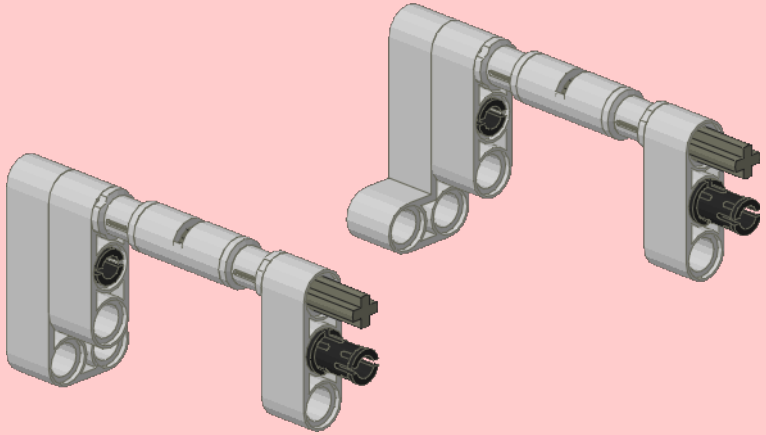

7

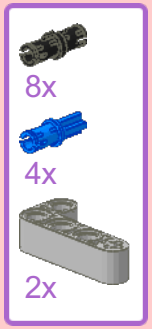

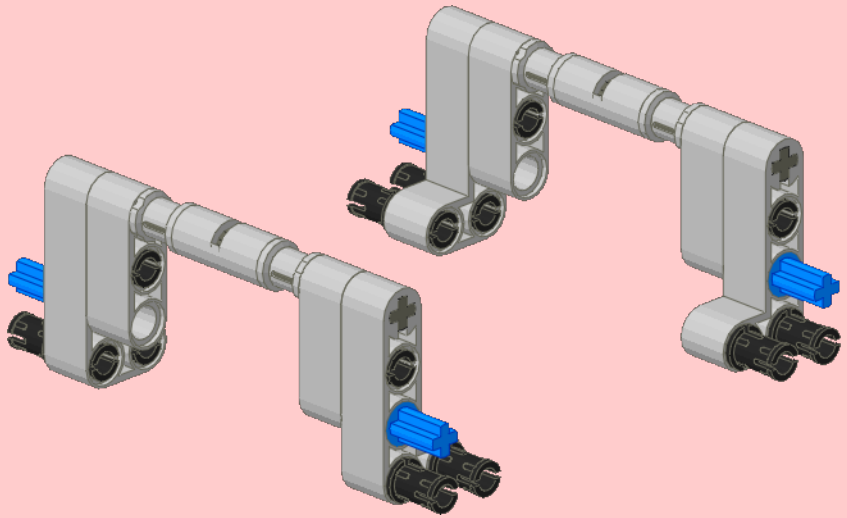

8

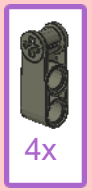

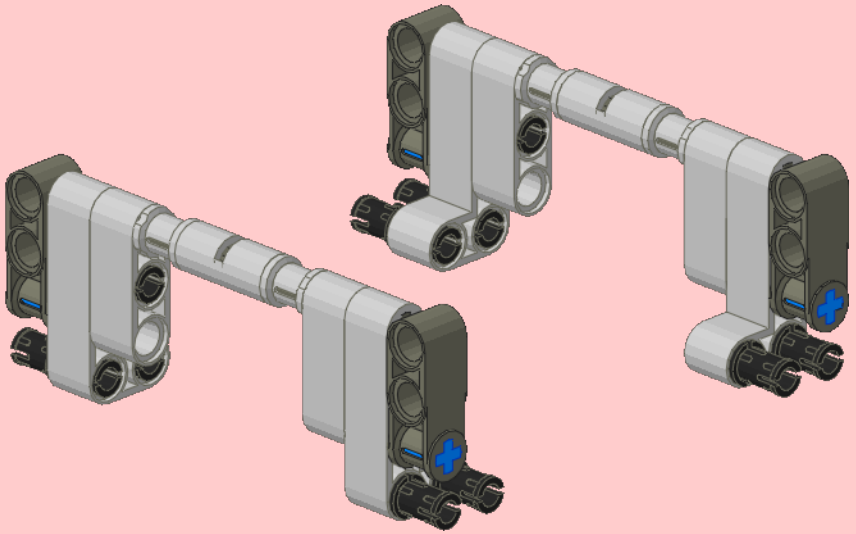

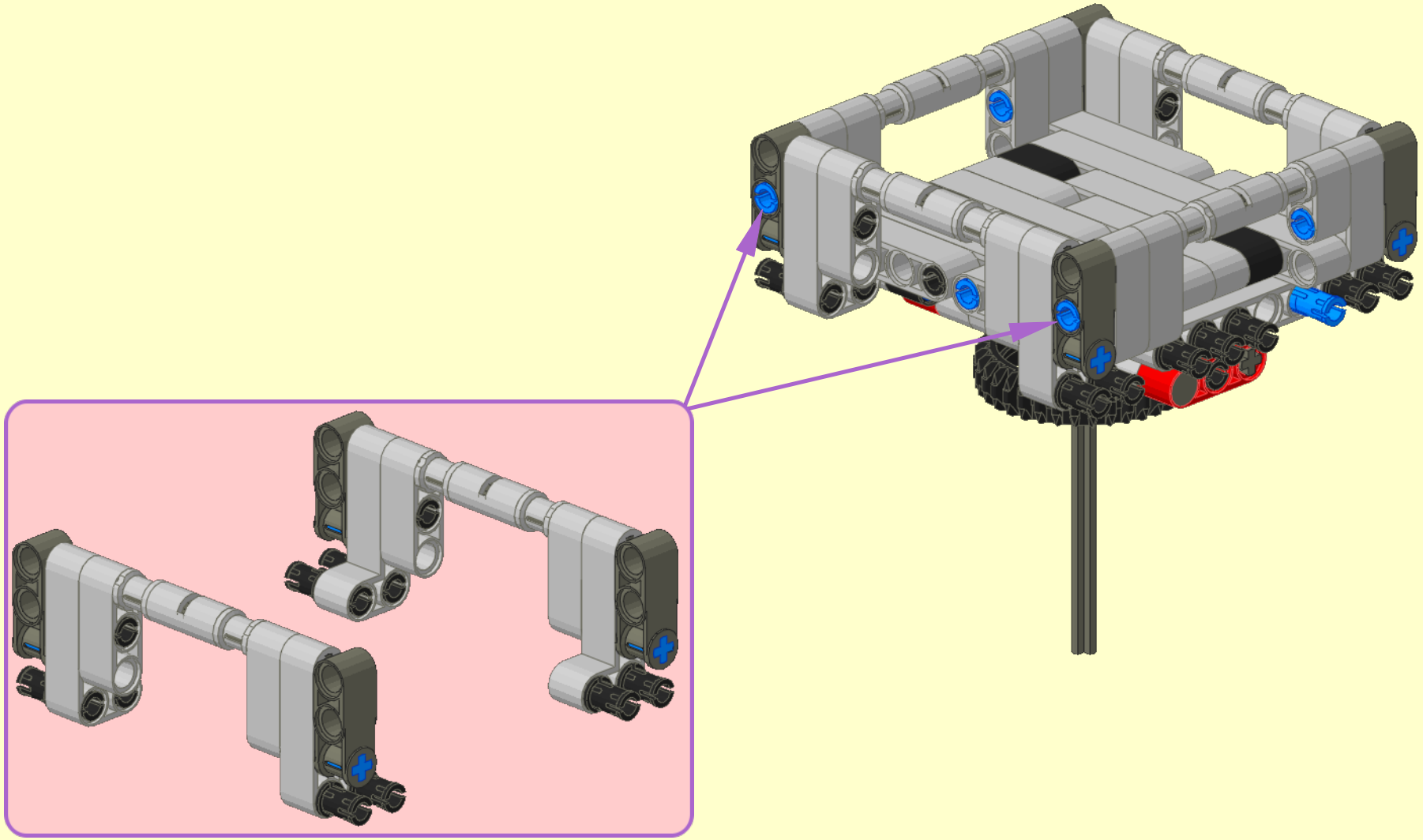

38

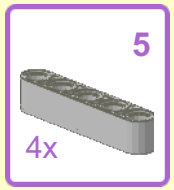

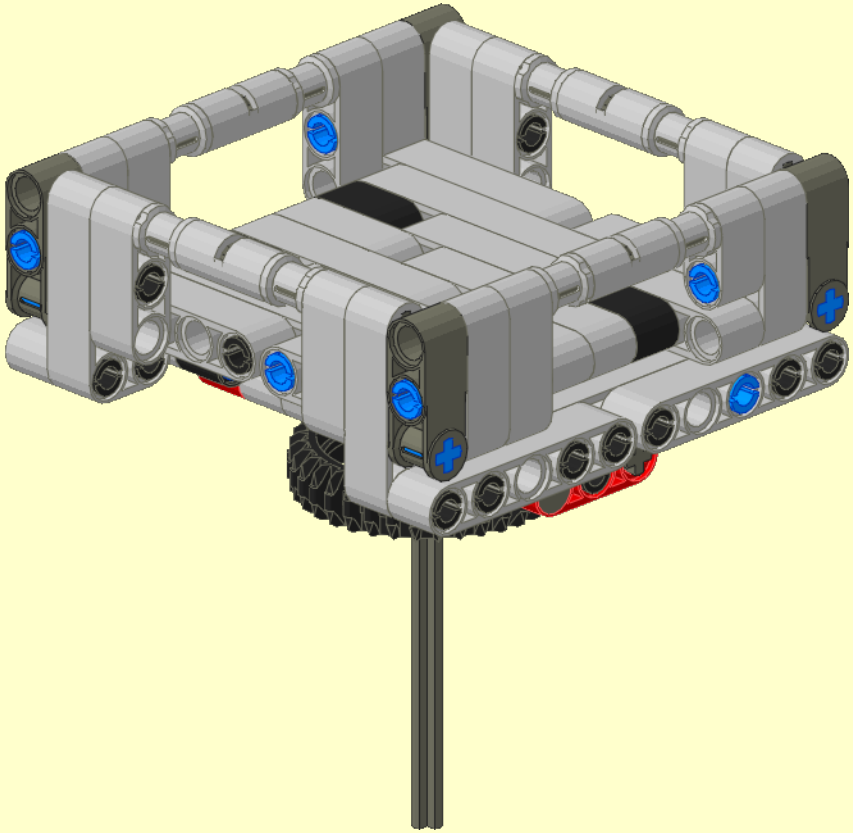

46

3x

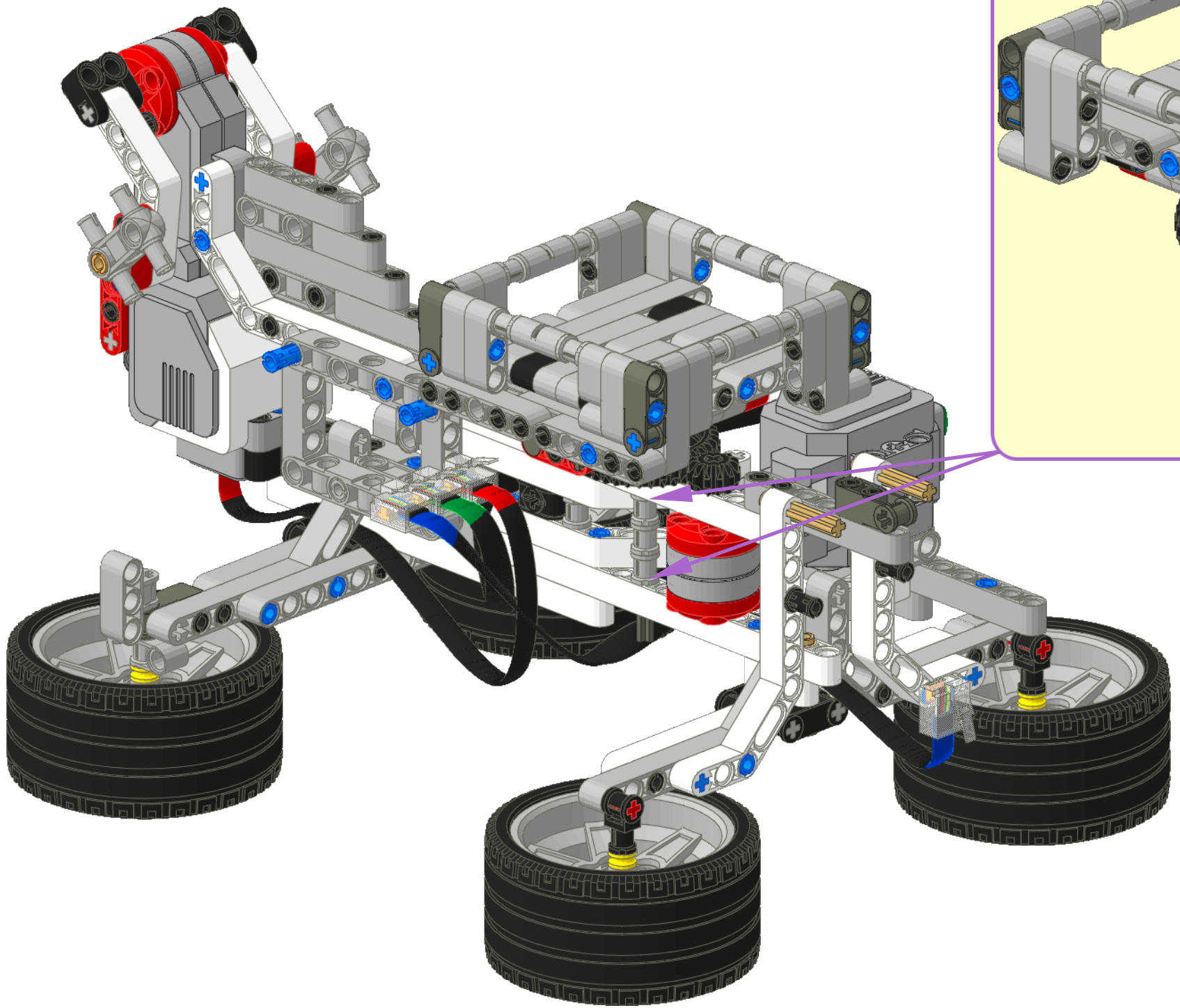

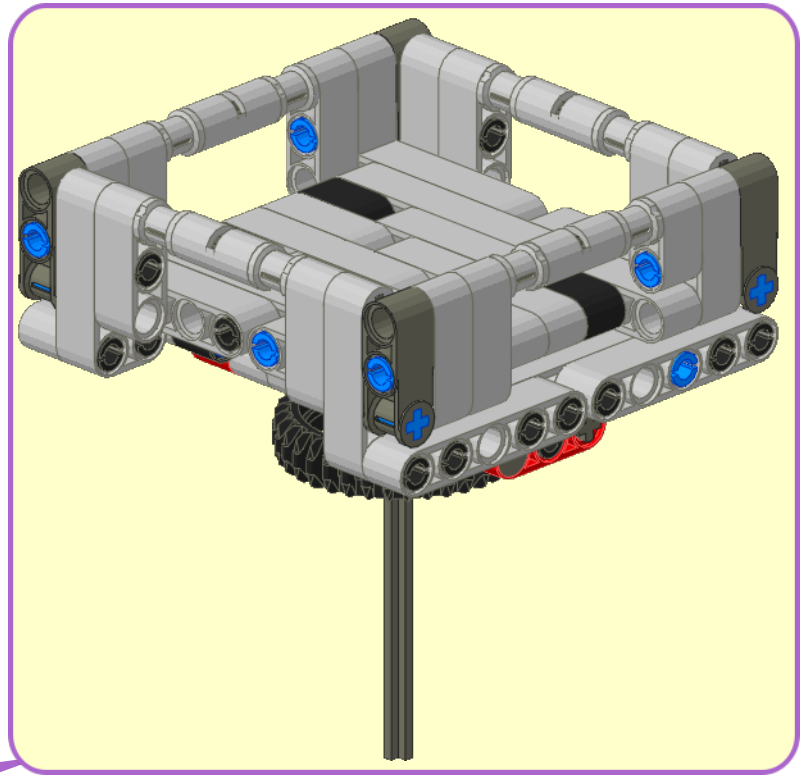

1

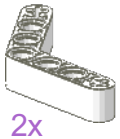

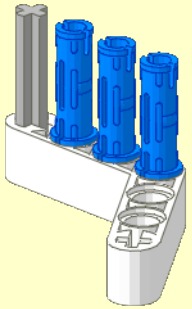

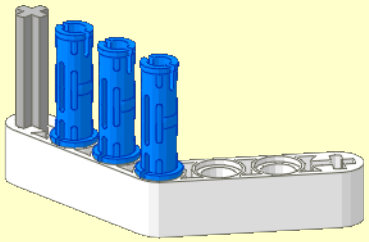

2

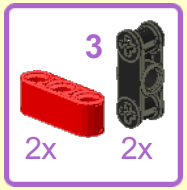

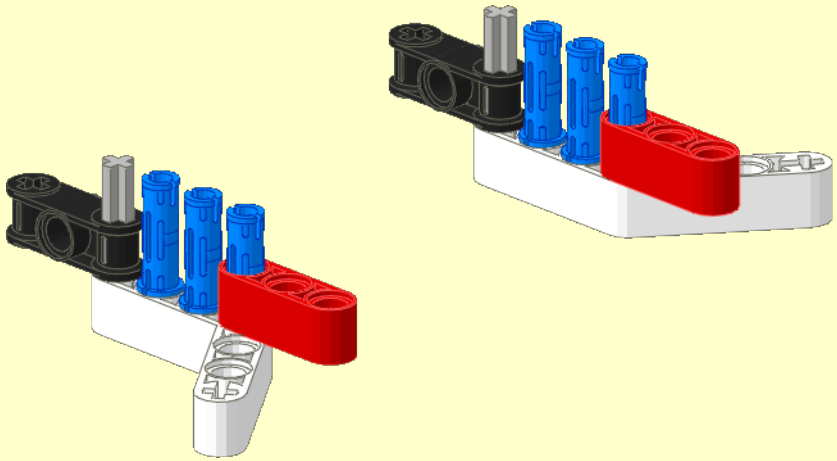

3

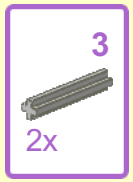

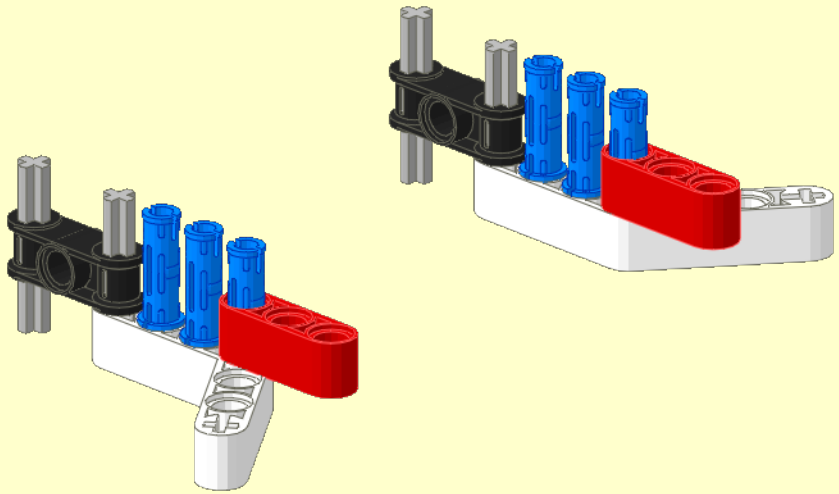

4

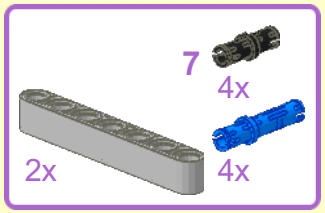

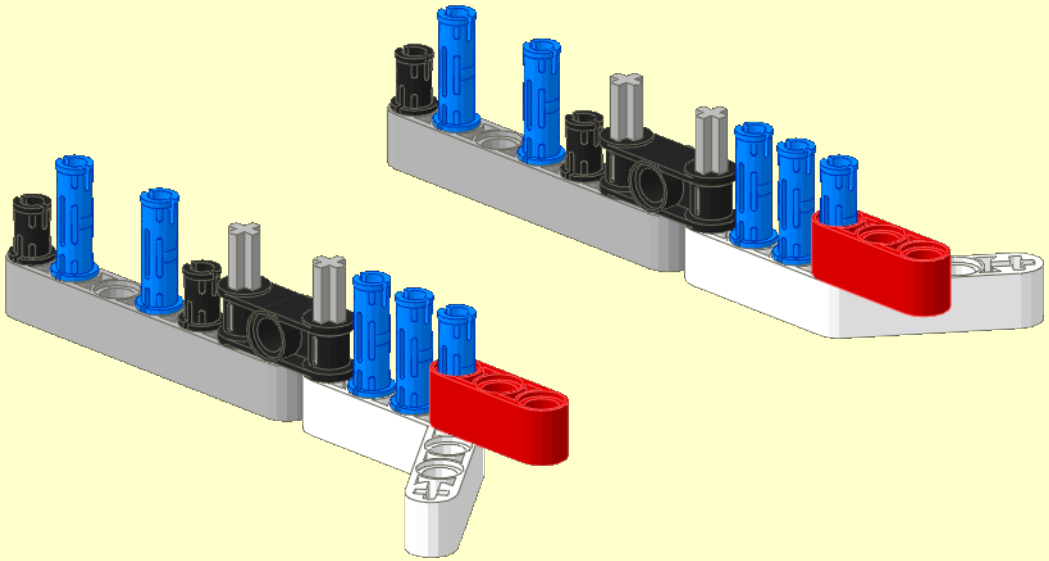

5

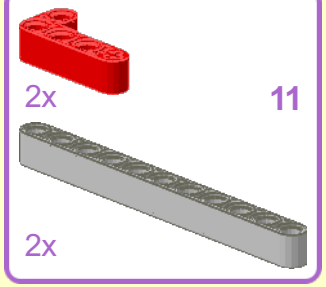

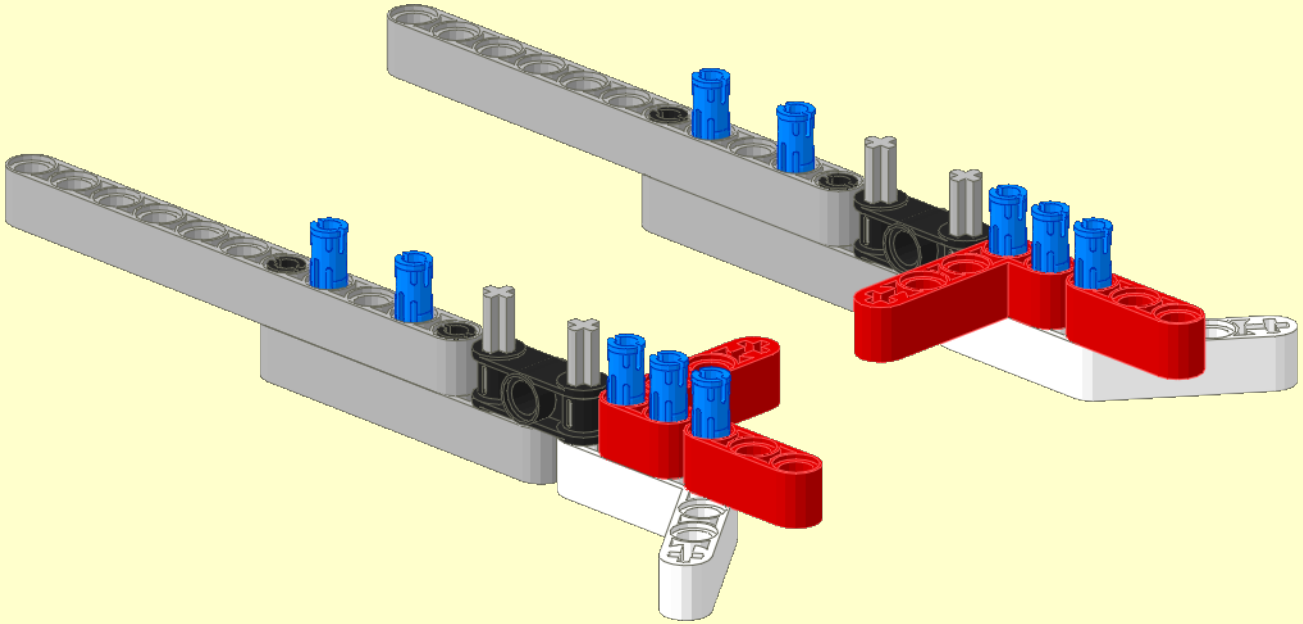

6

2x

2x 3

2x

2x

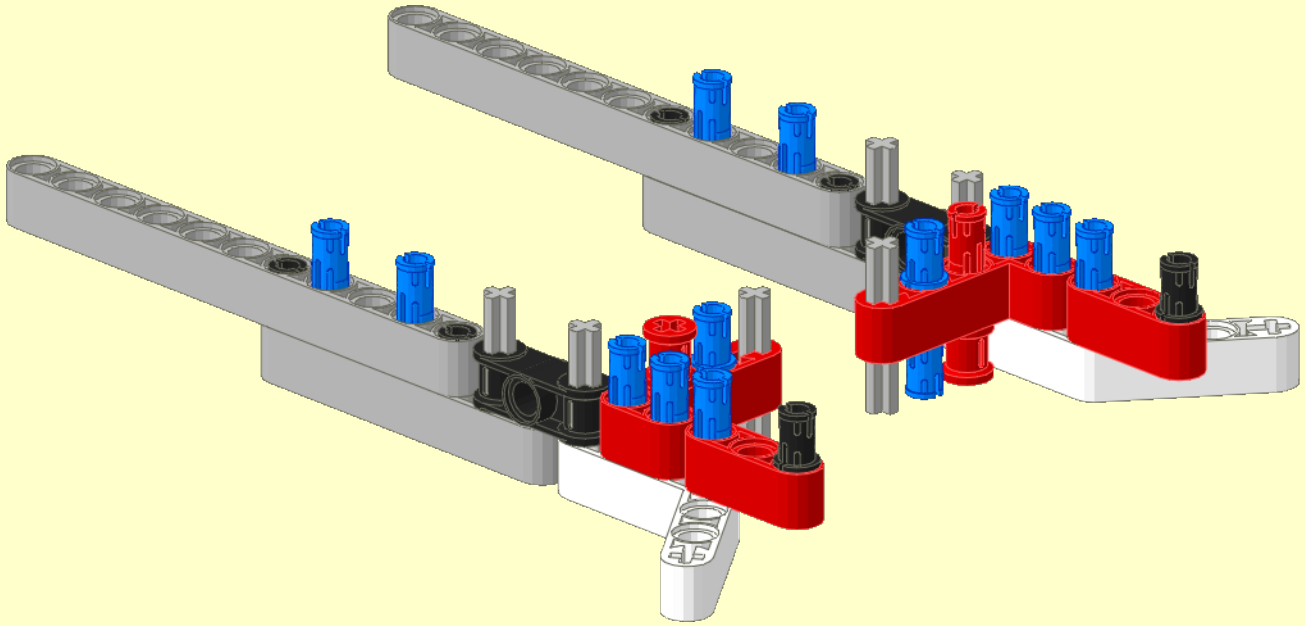

7

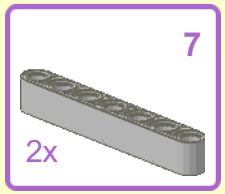

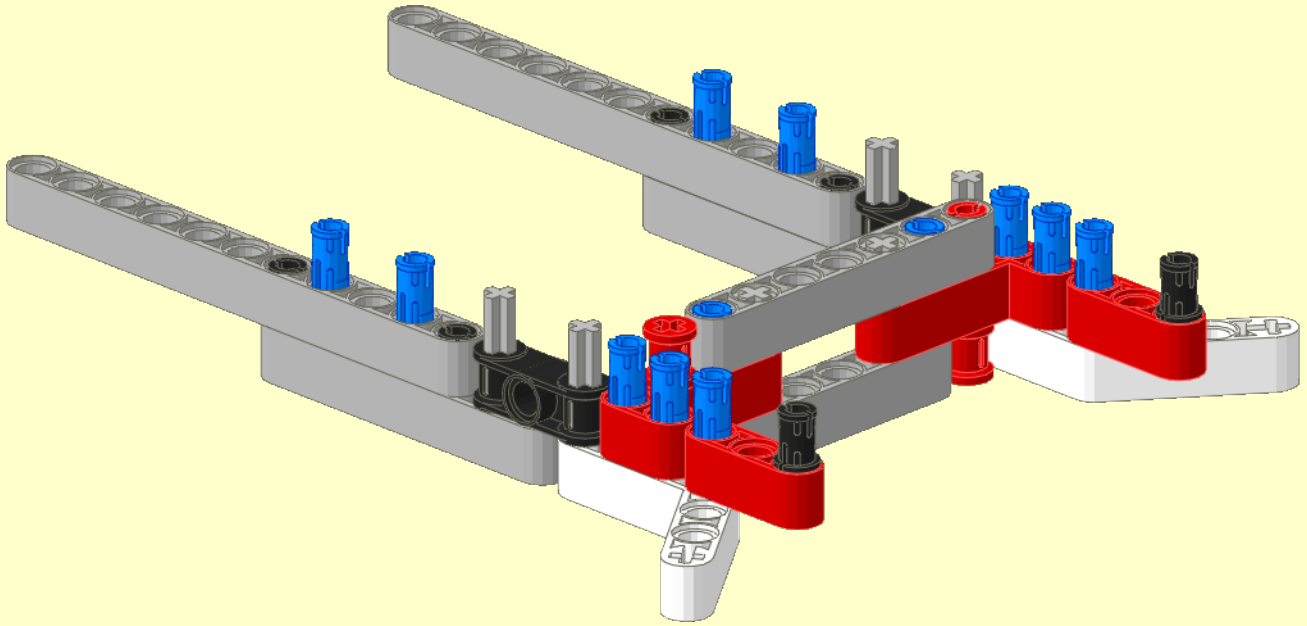

8

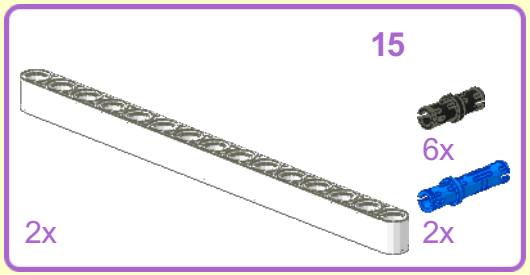

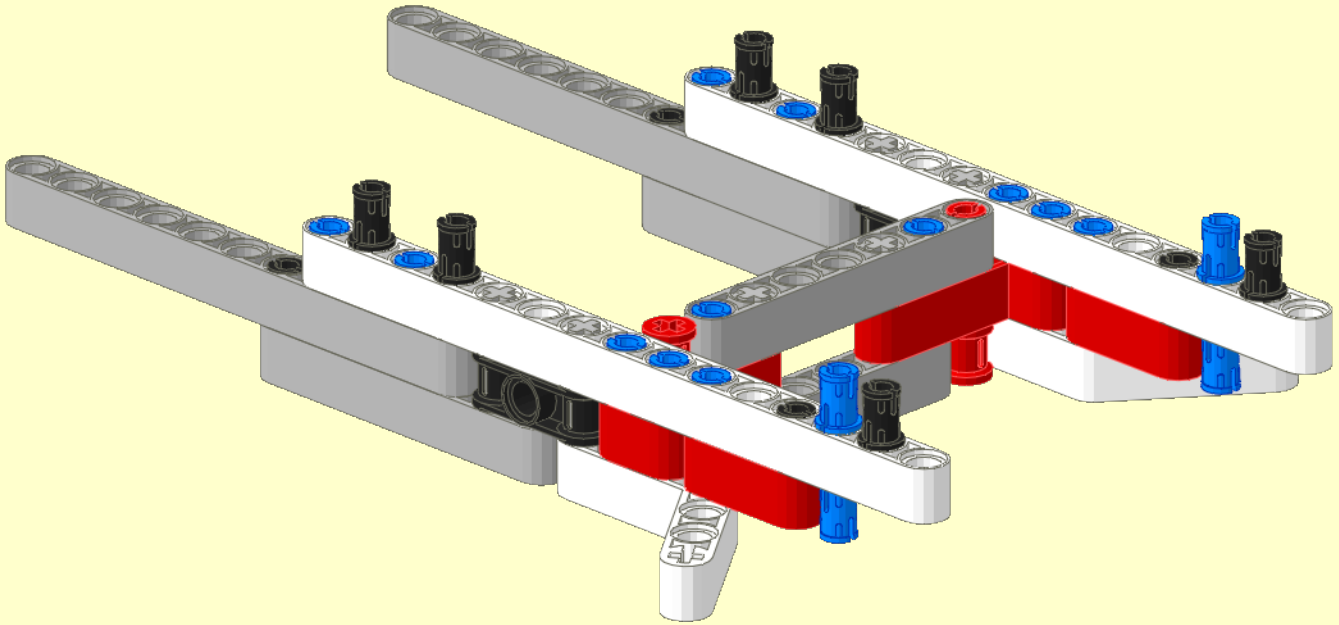

9

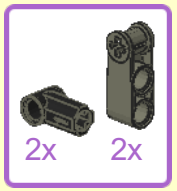

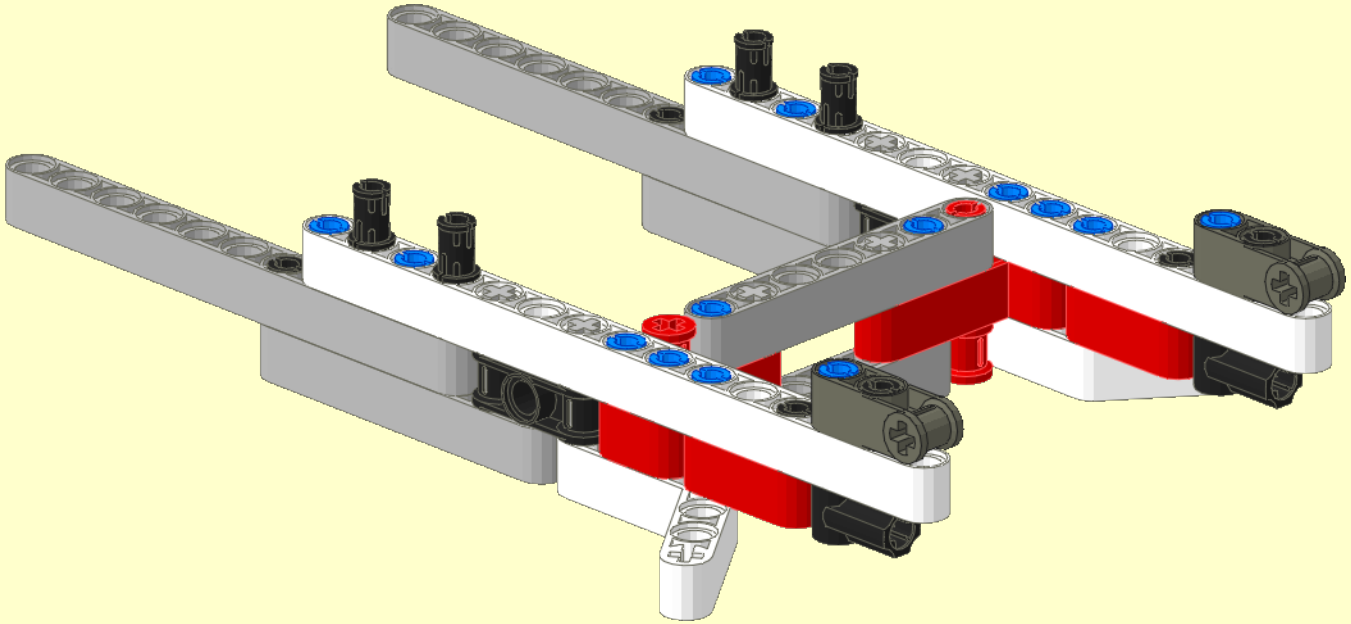

10 2x

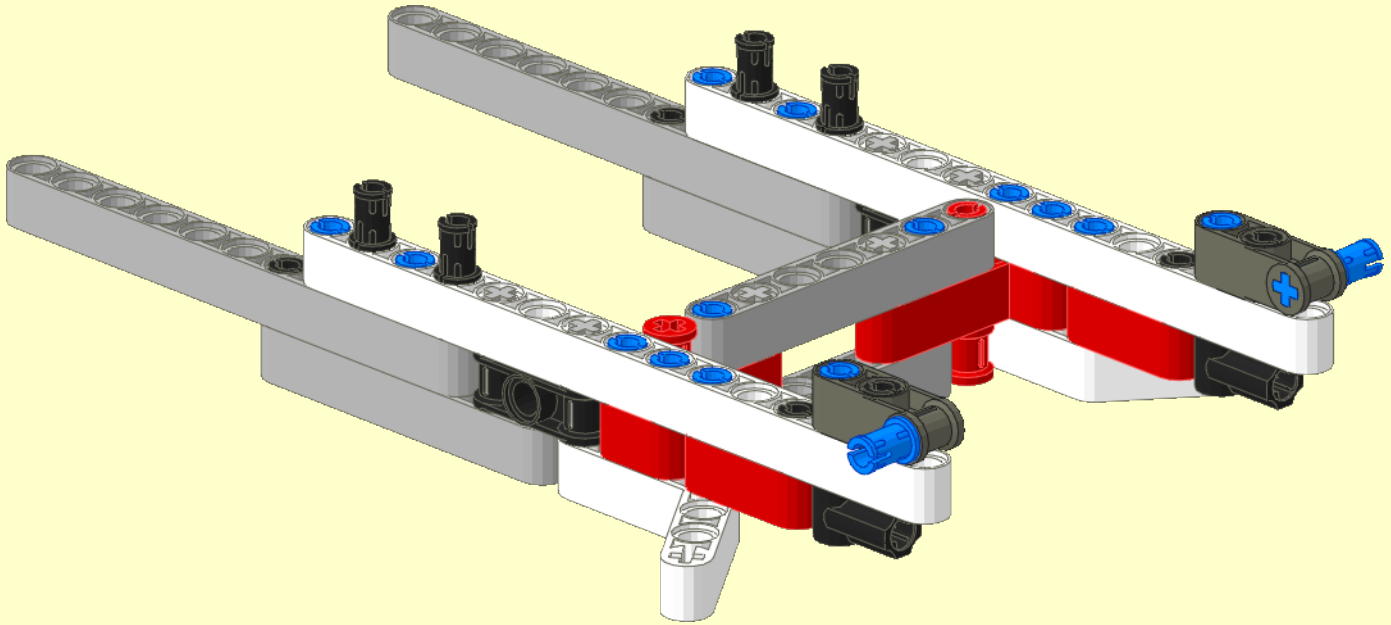

1

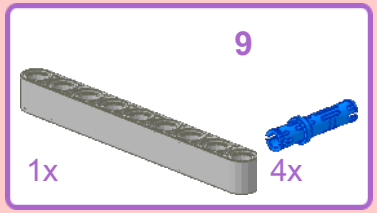

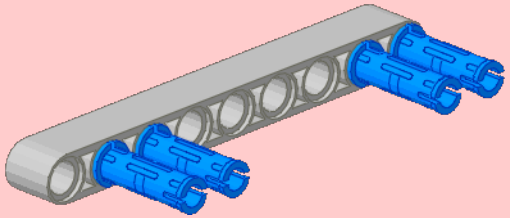

2

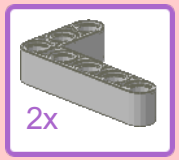

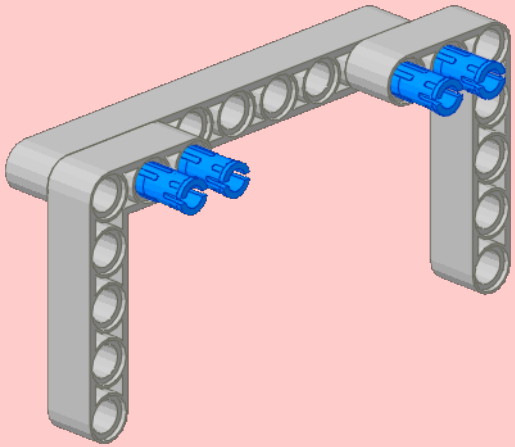

3

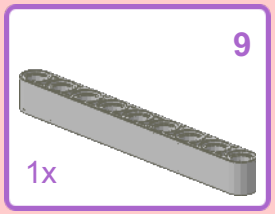

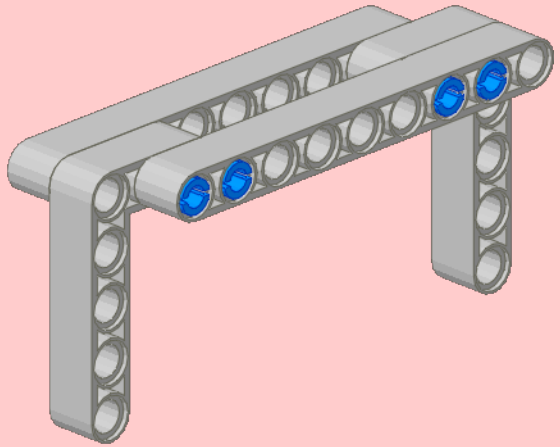

4

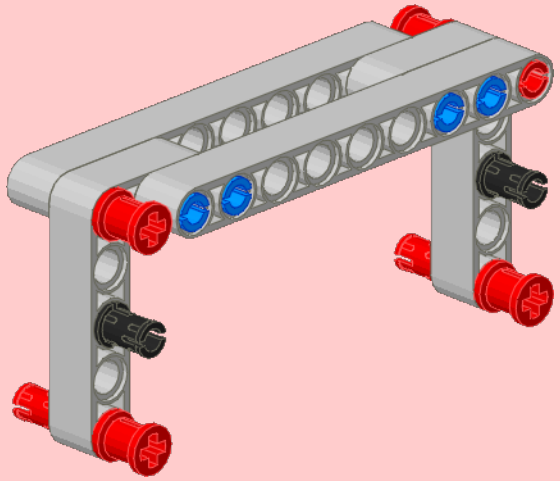

5

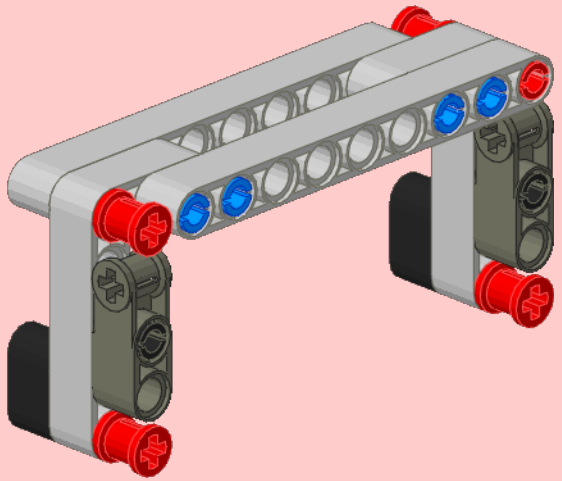

6

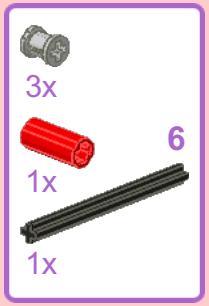

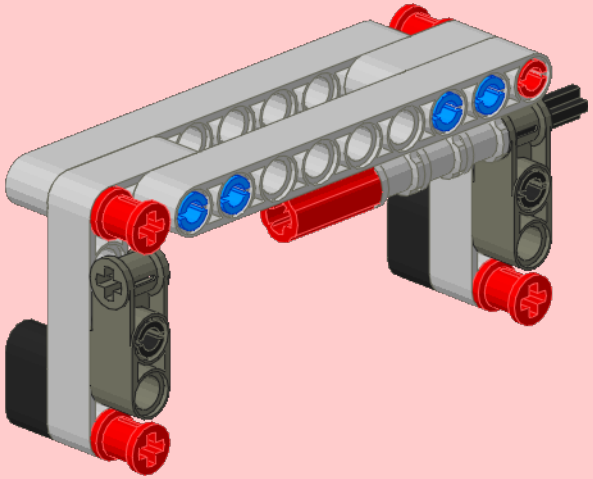

7

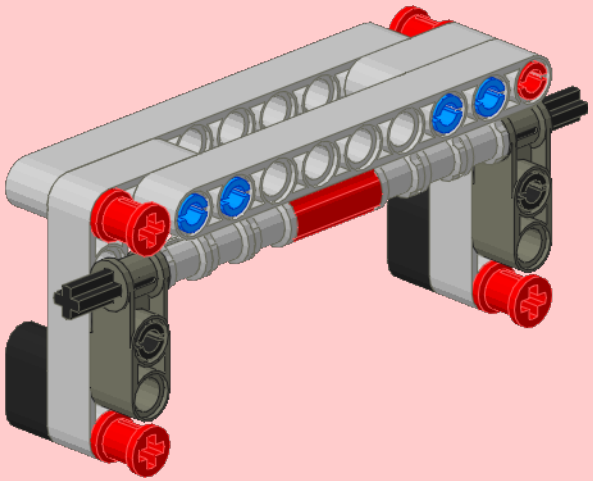

8

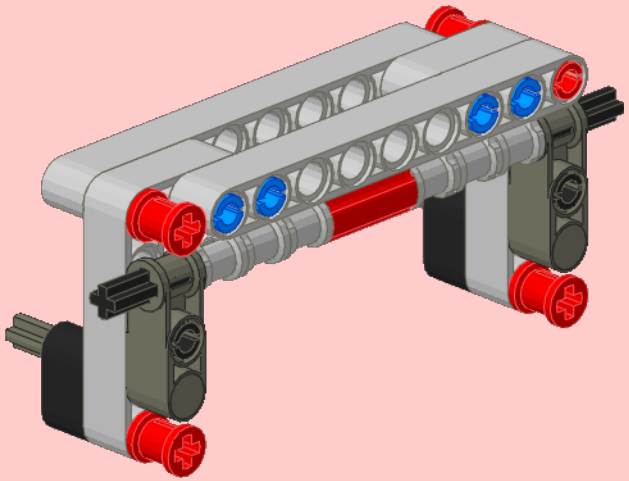

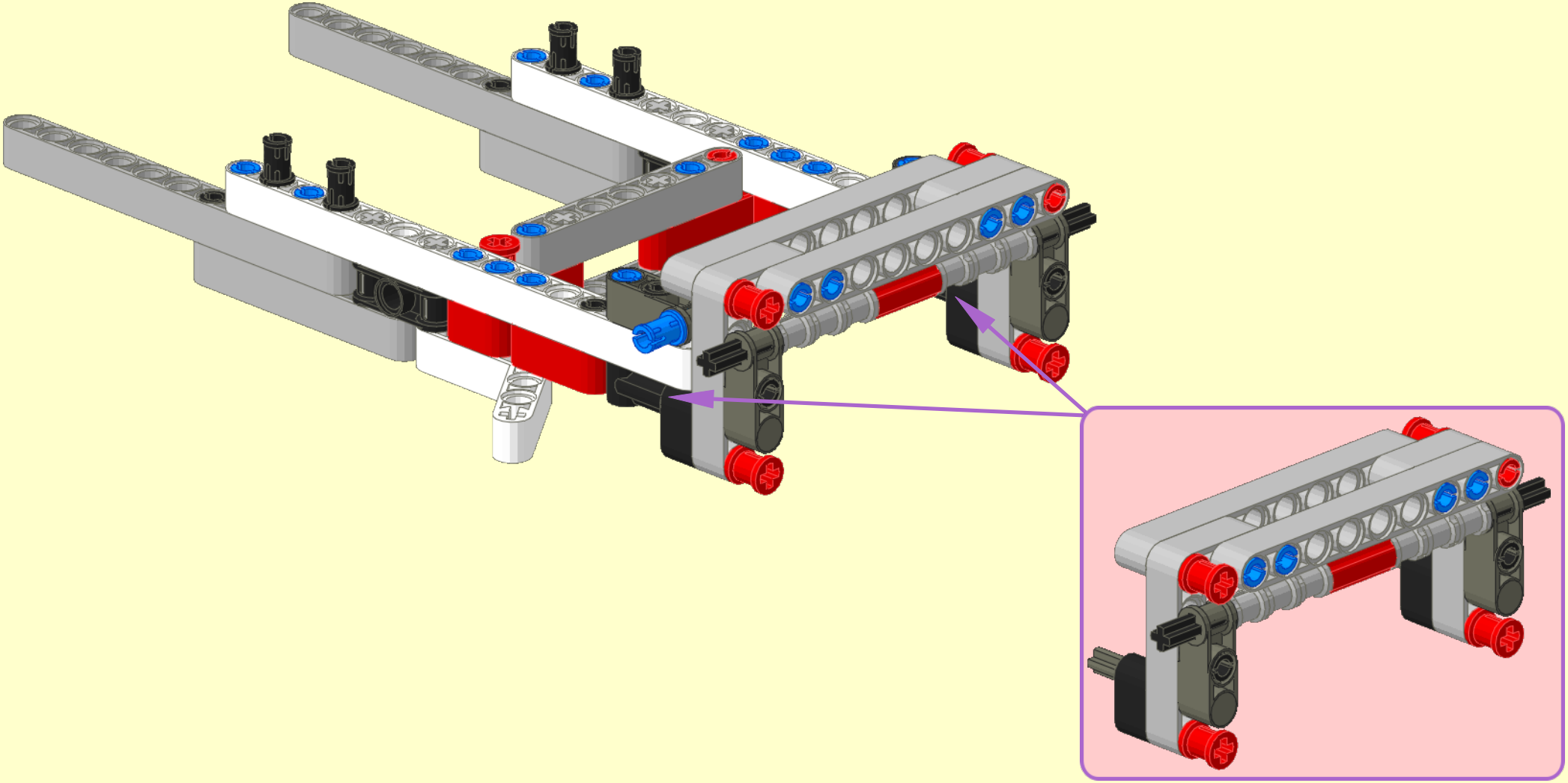

12

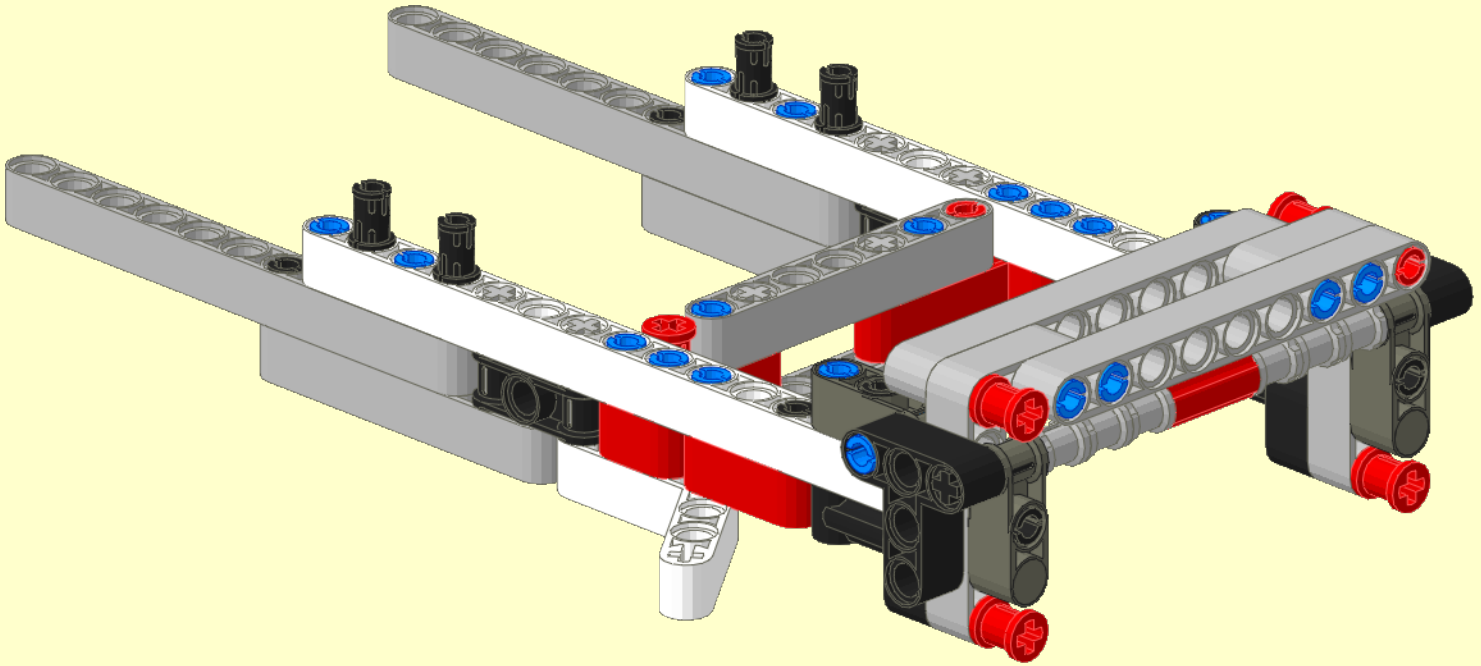

1

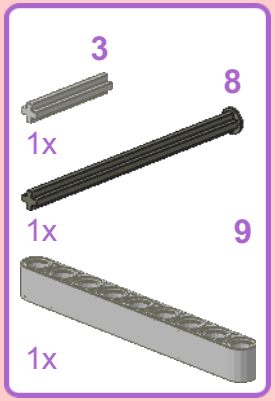

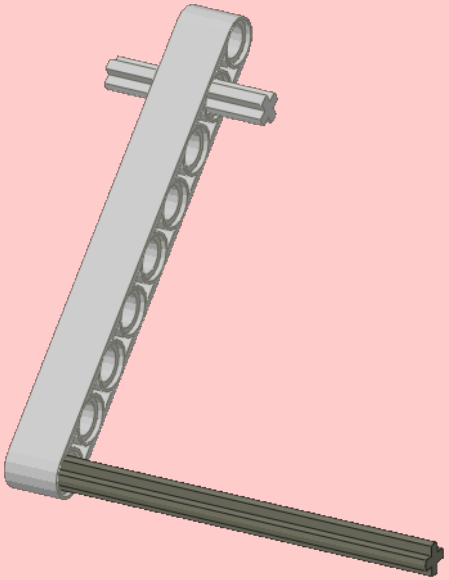

2

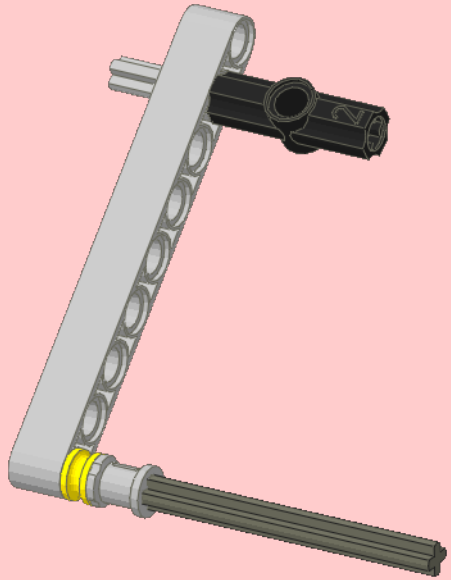

3

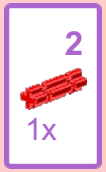

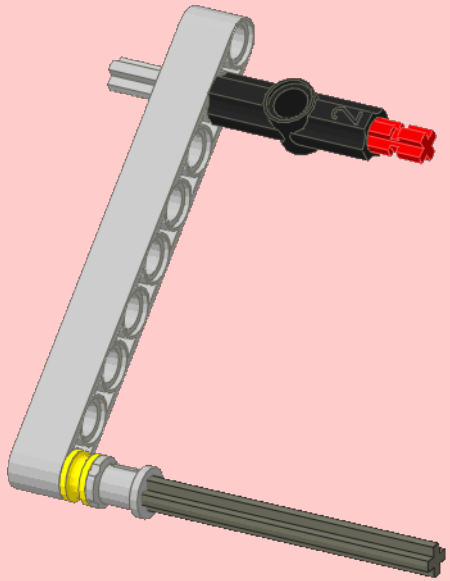

4

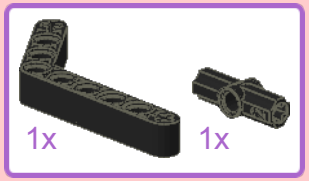

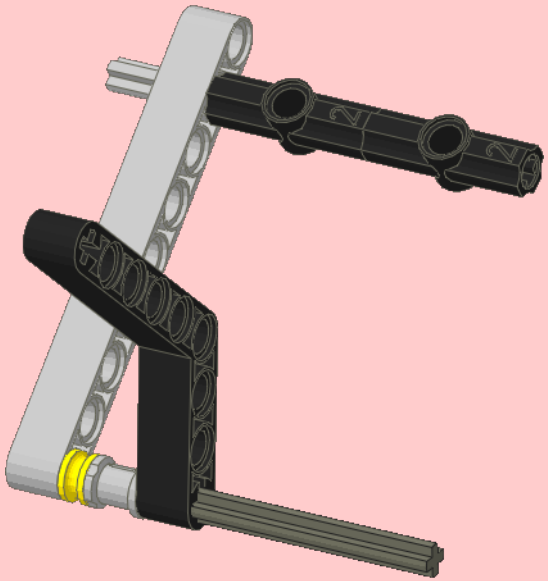

5

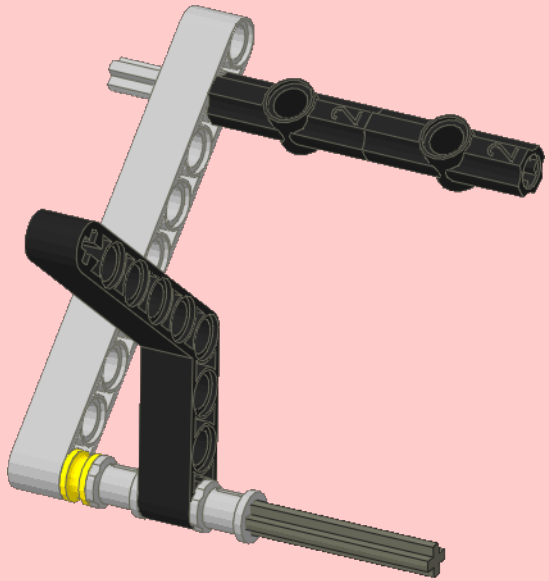

6

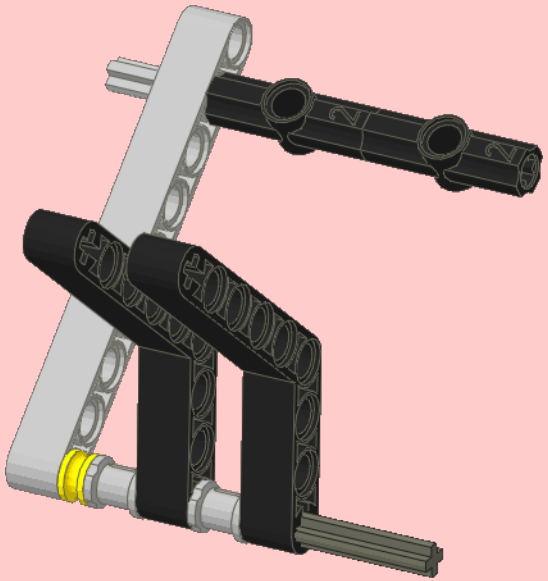

7

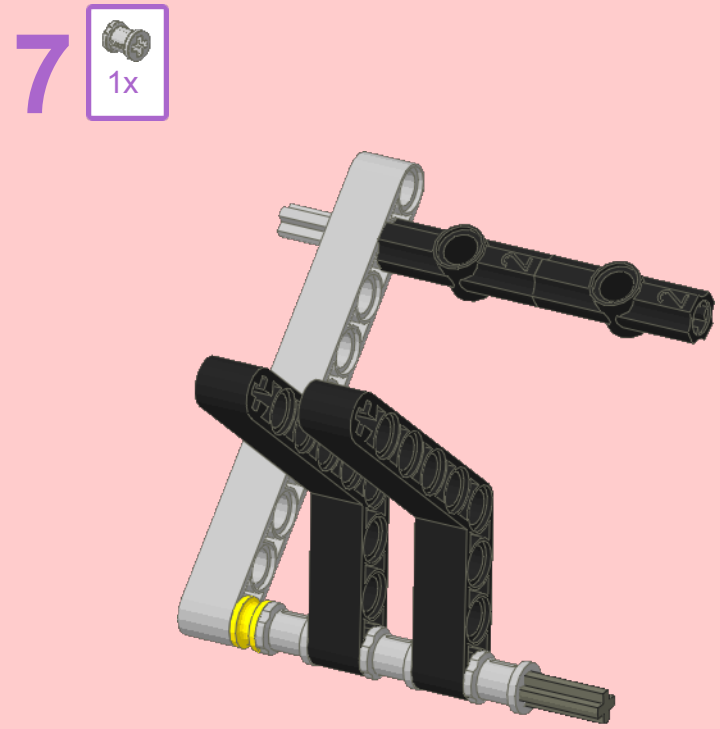

8

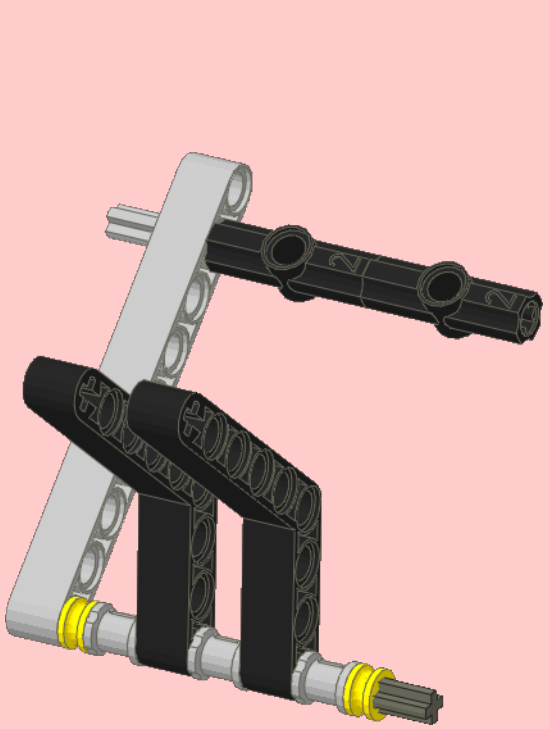

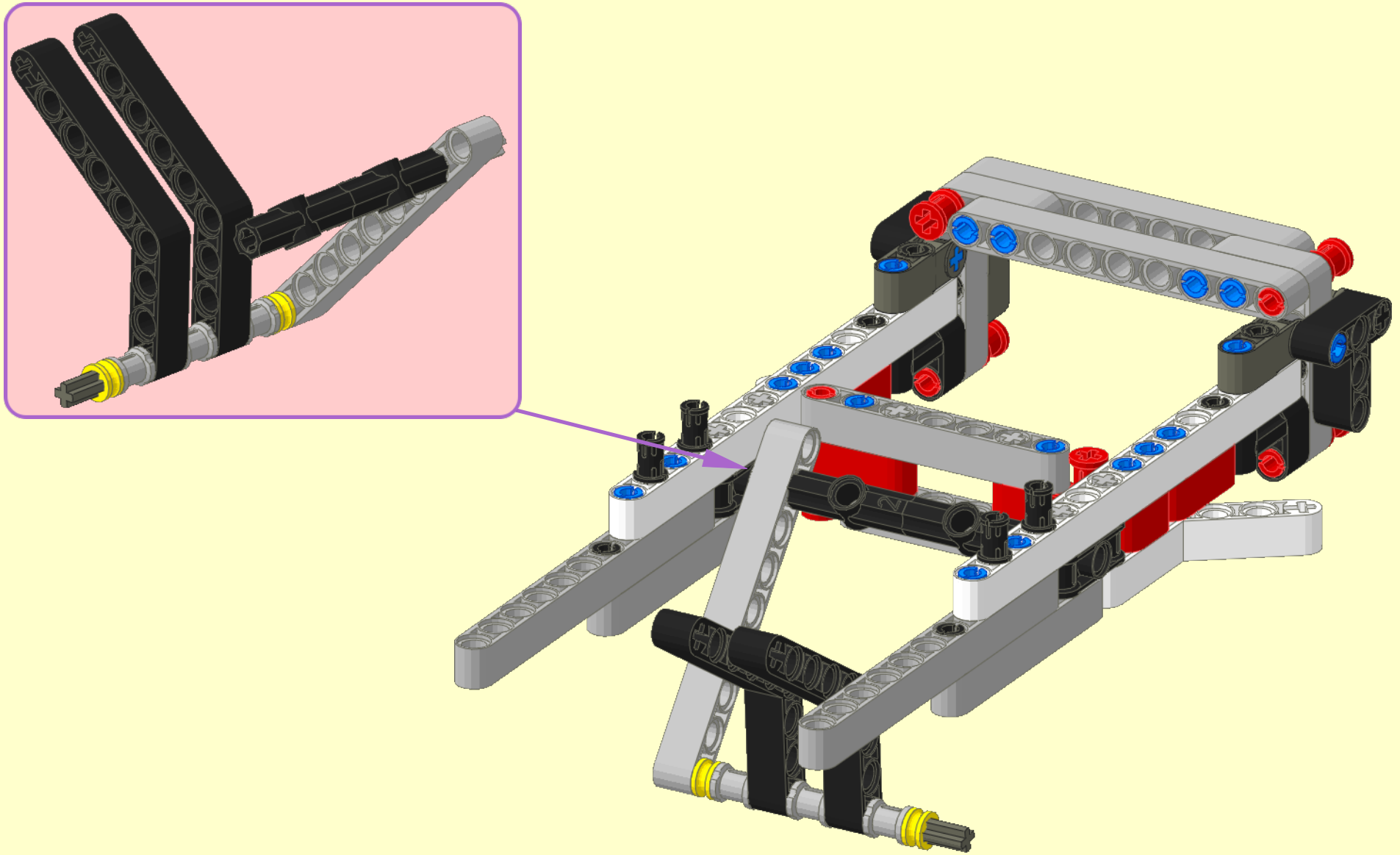

14

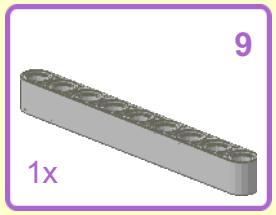

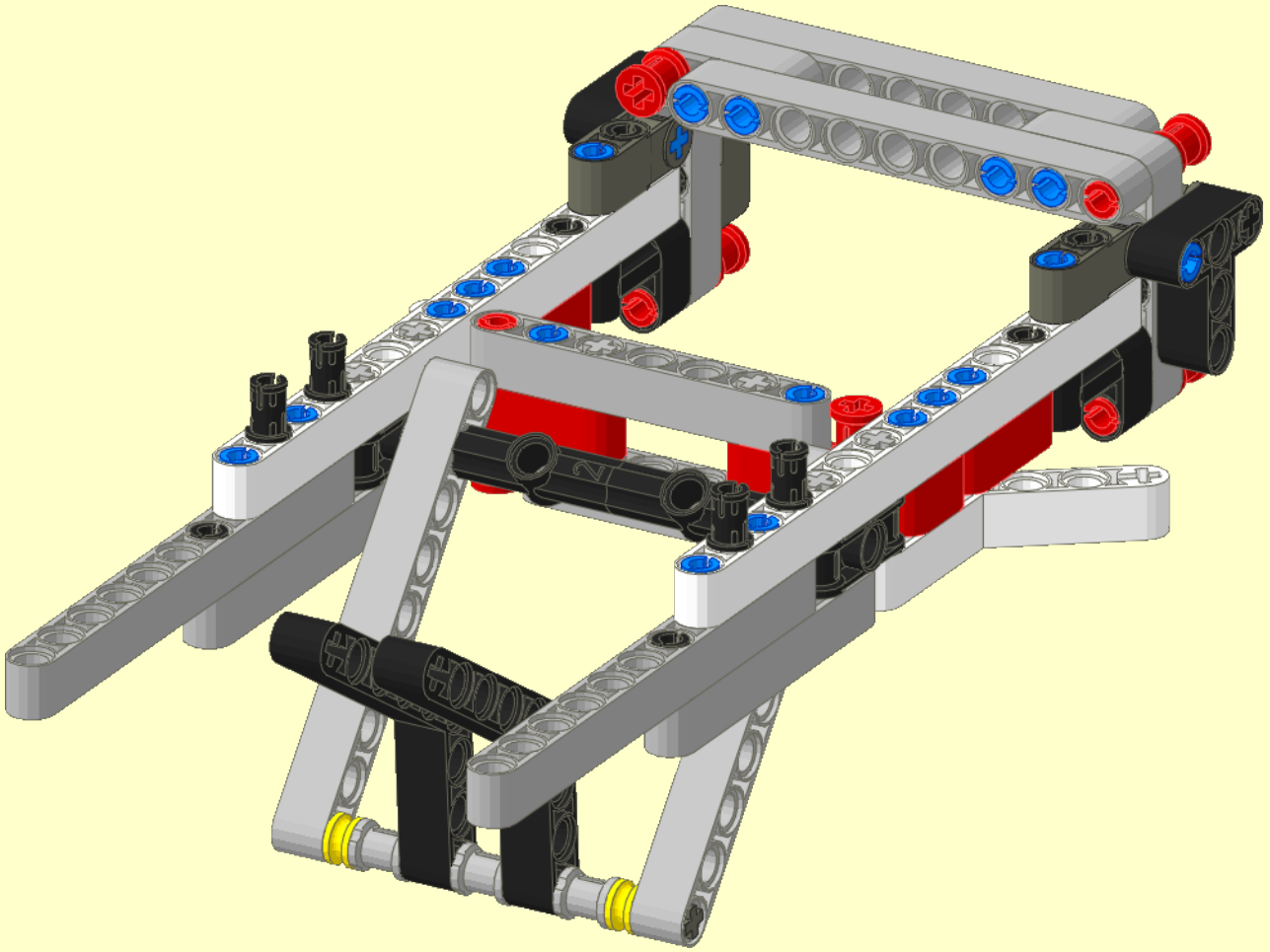

15

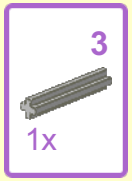

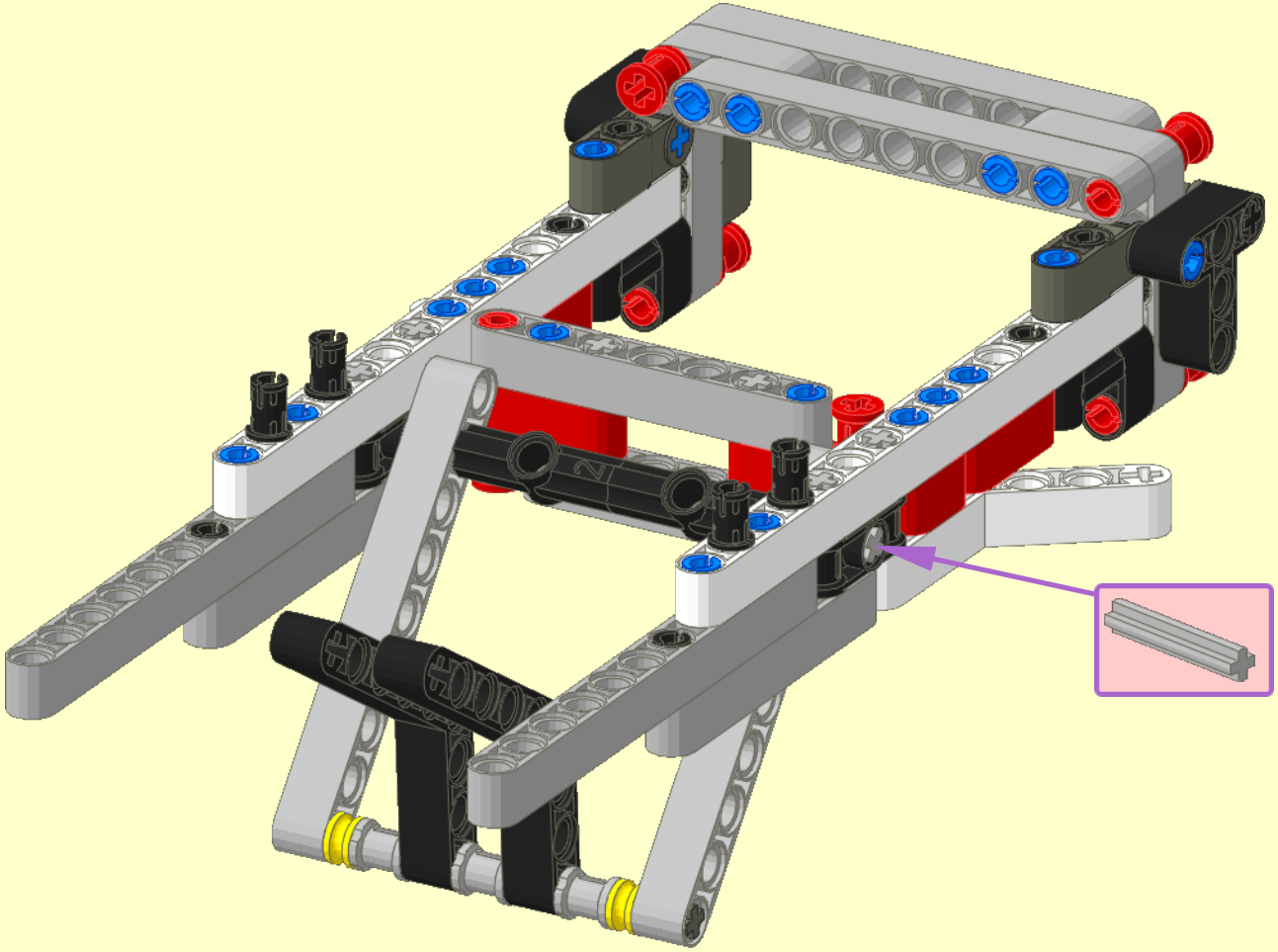

47

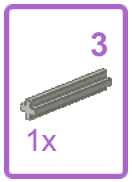

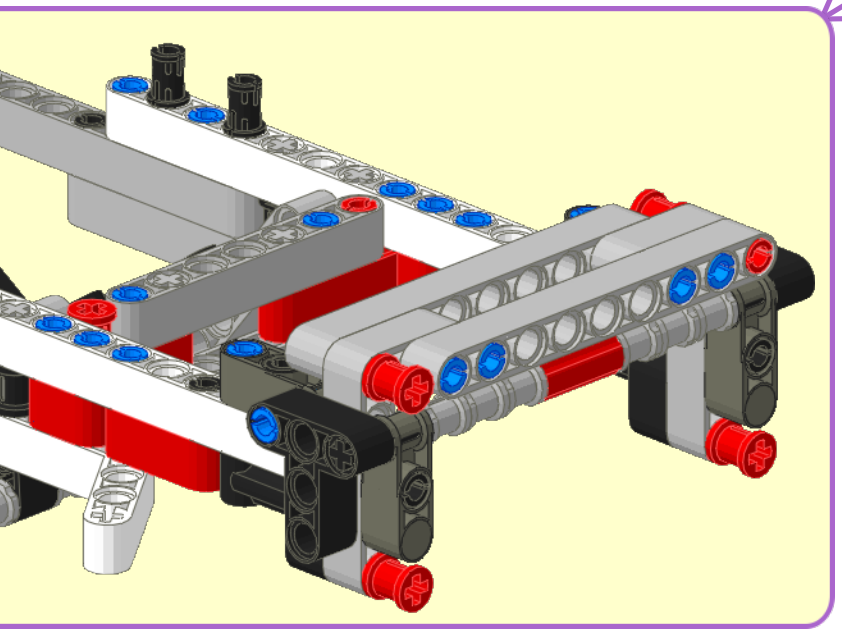

1

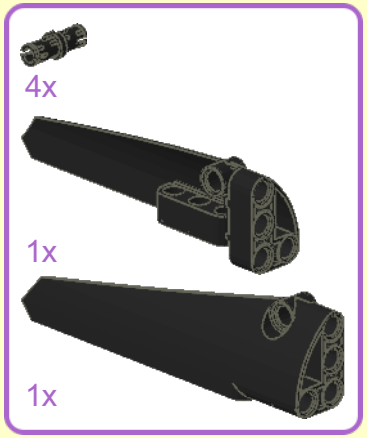

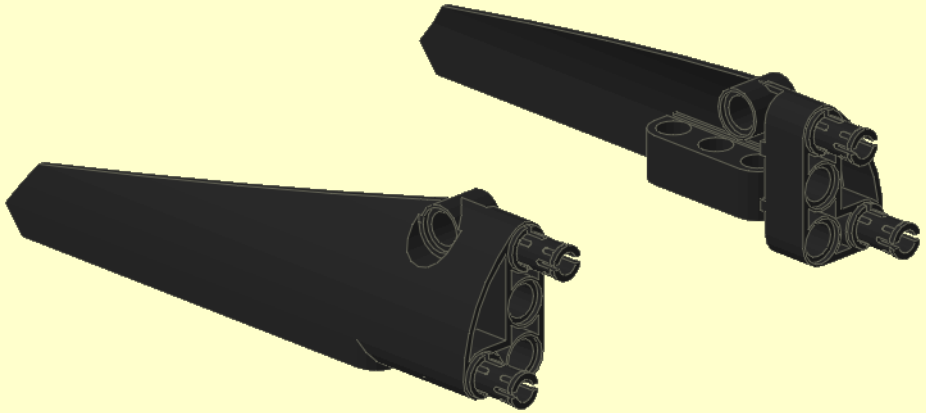

2

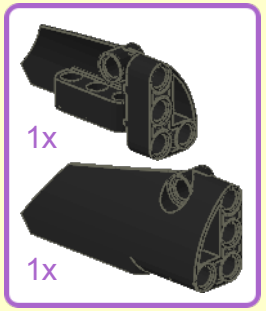

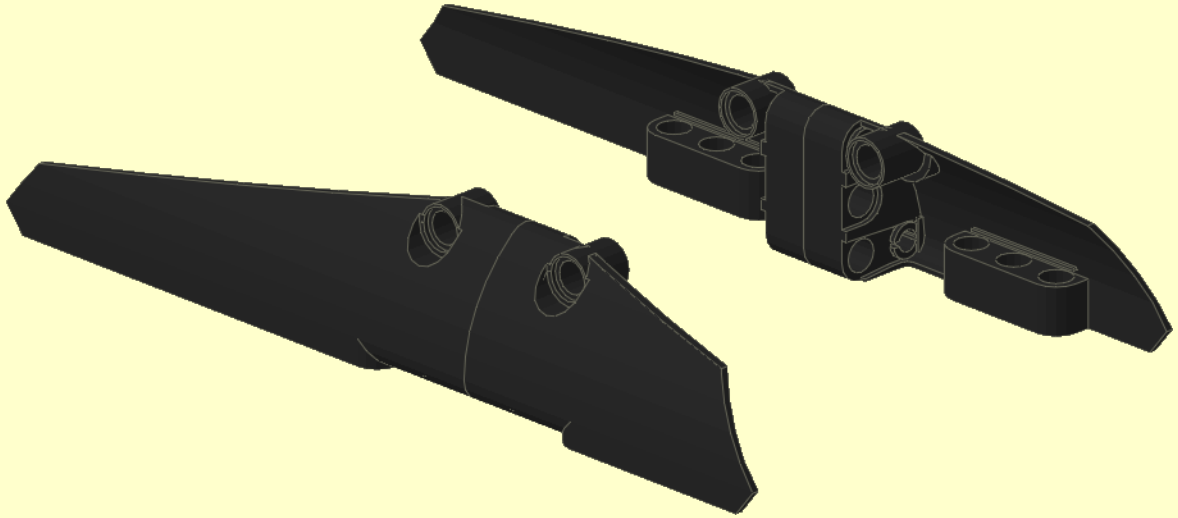

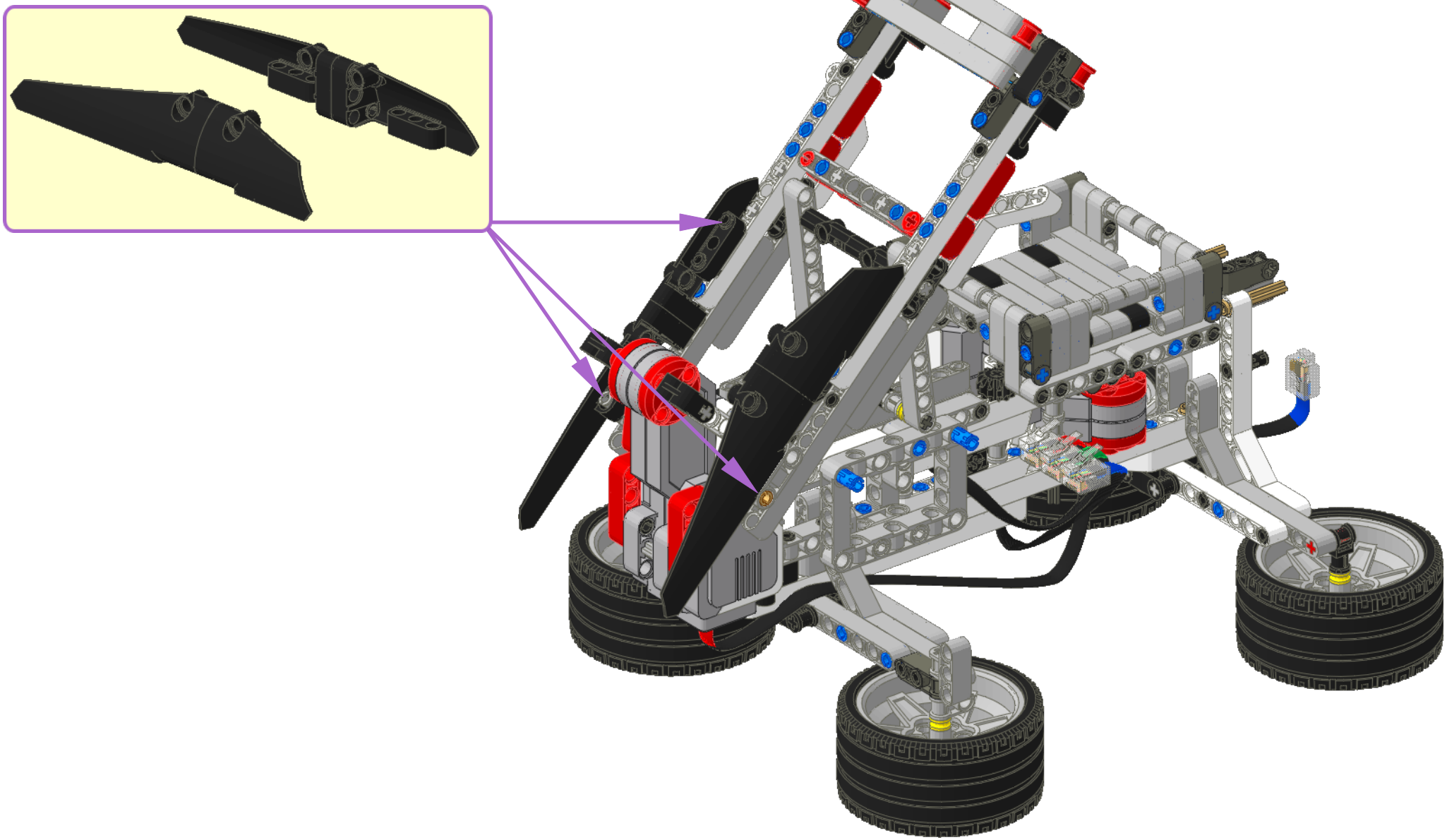

1

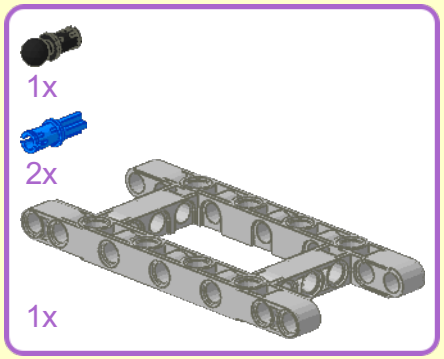

2

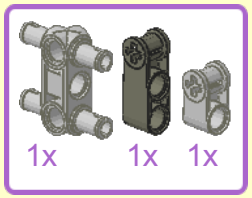

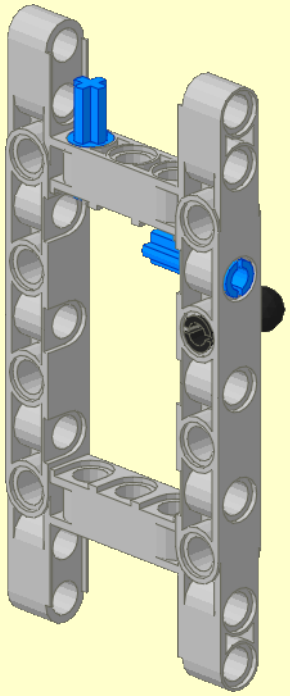

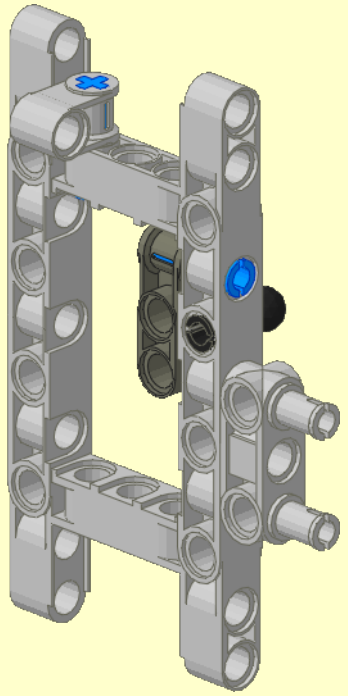

3

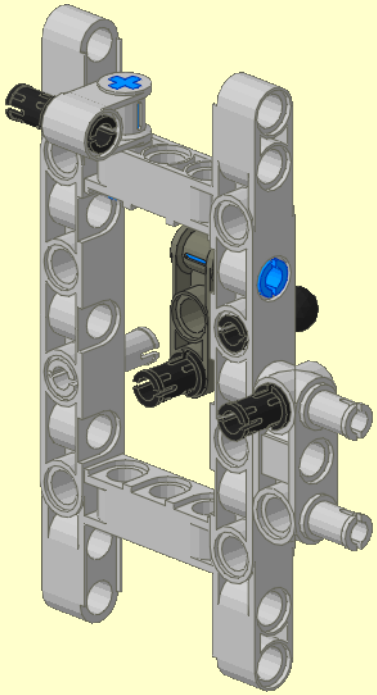

4

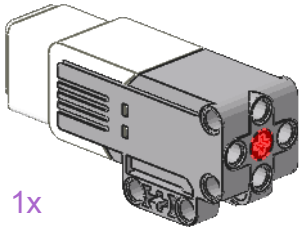

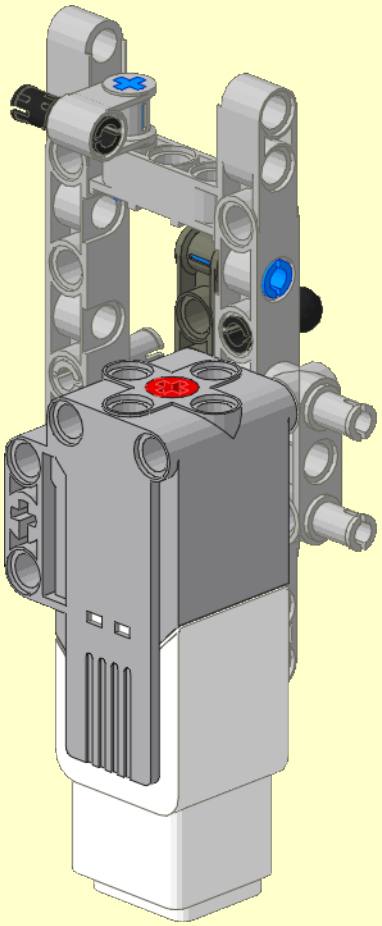

5

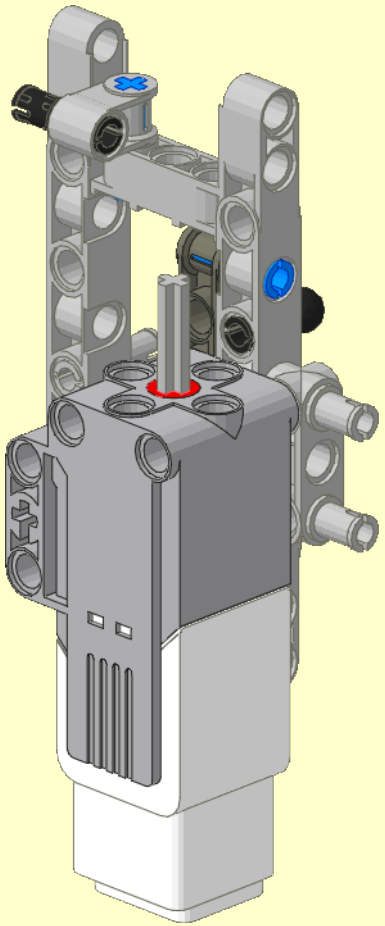

6

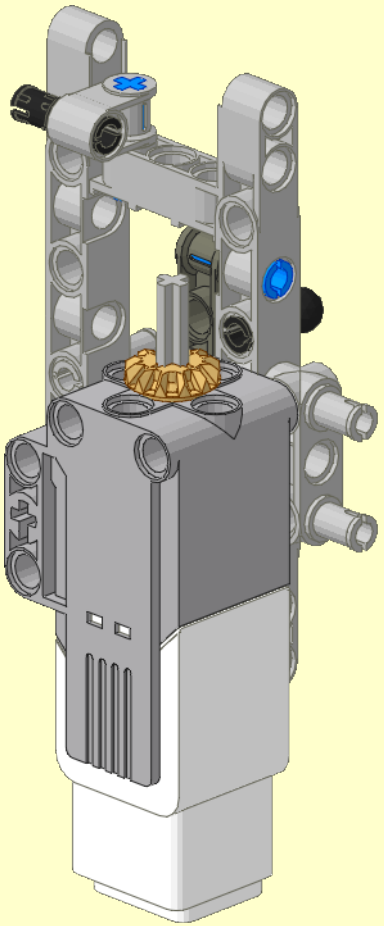

7

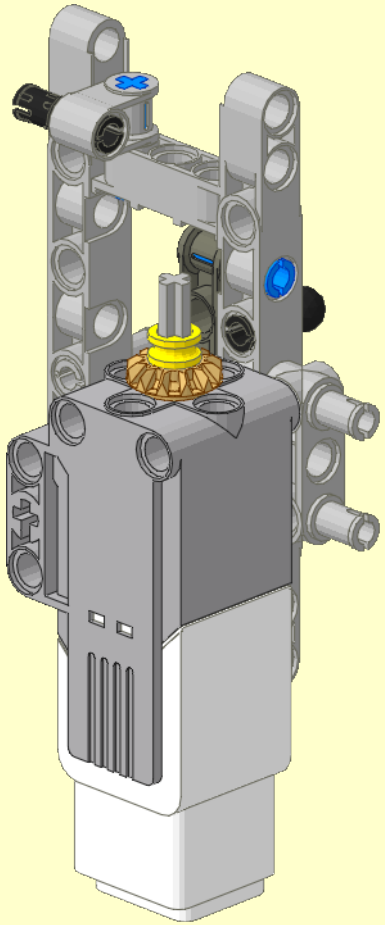

8

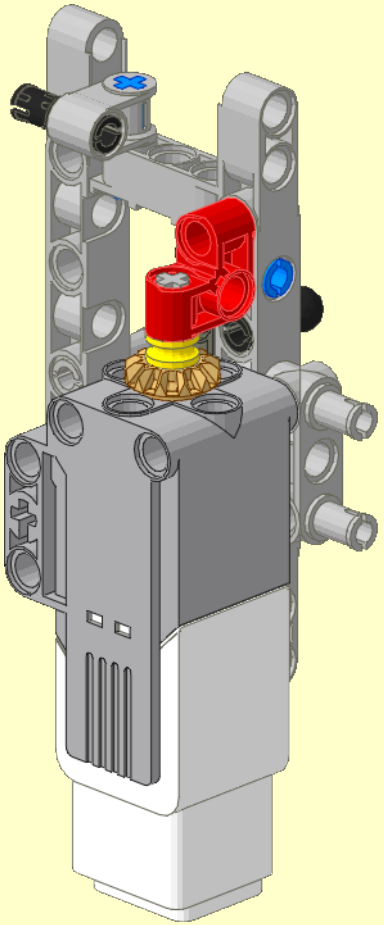

1

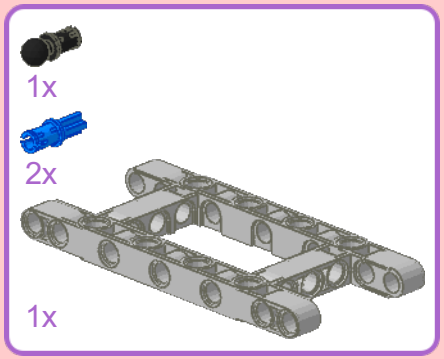

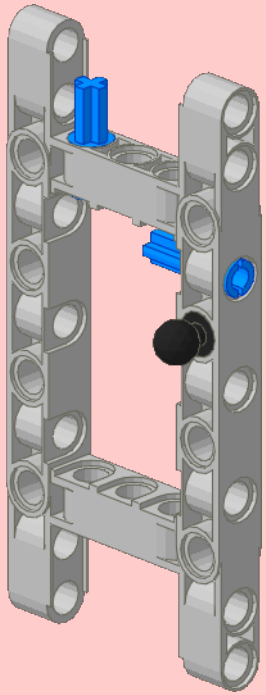

2

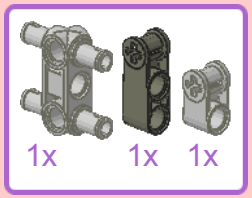

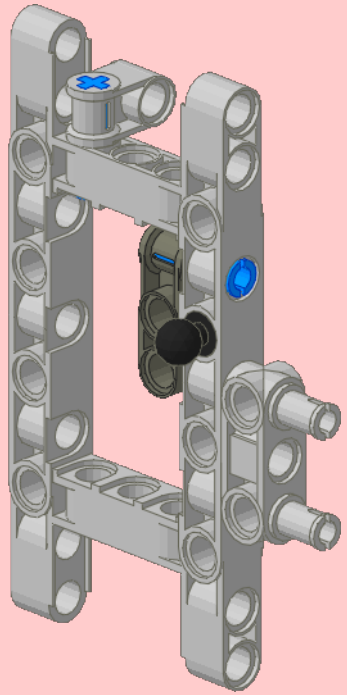

3

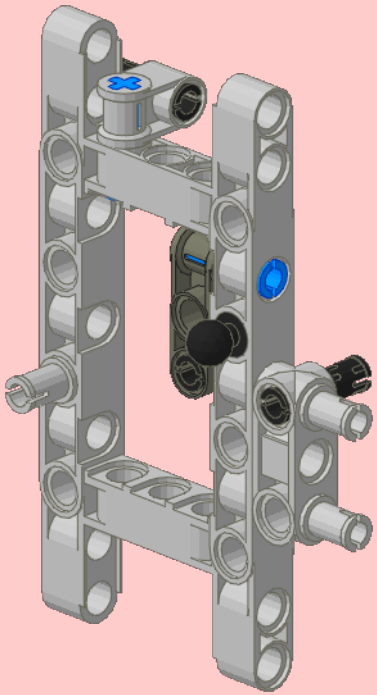

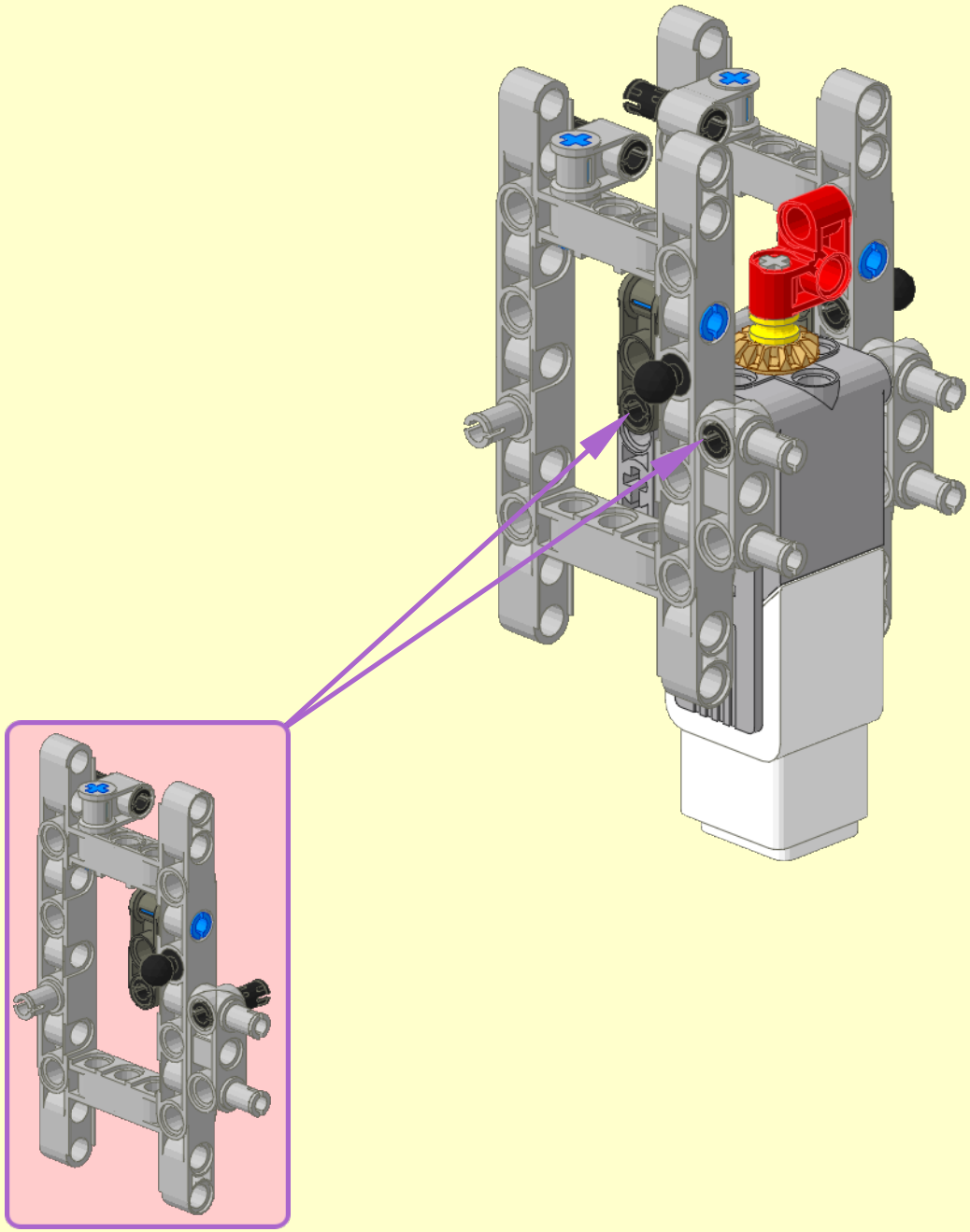

1

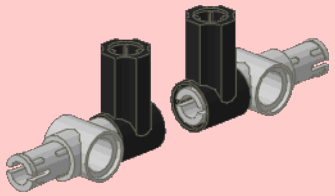

2

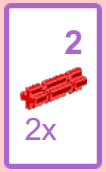

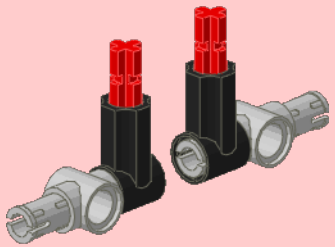

3

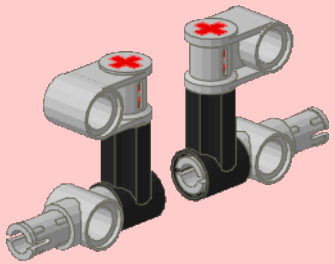

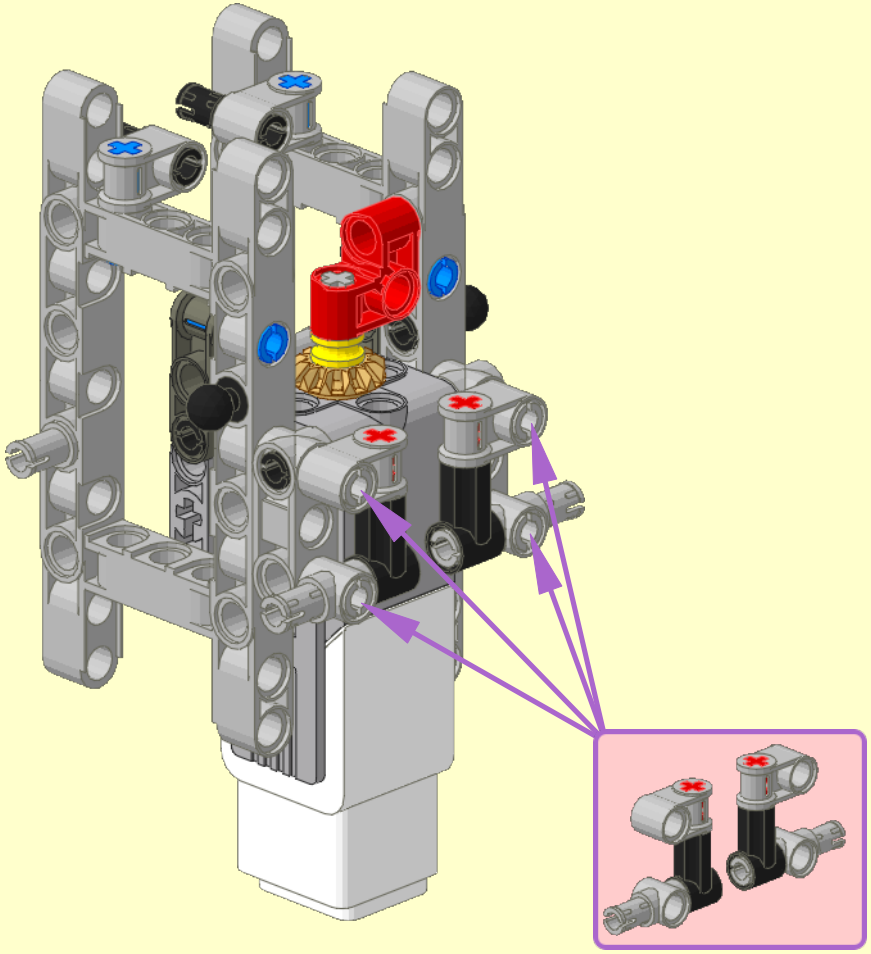

11

1x

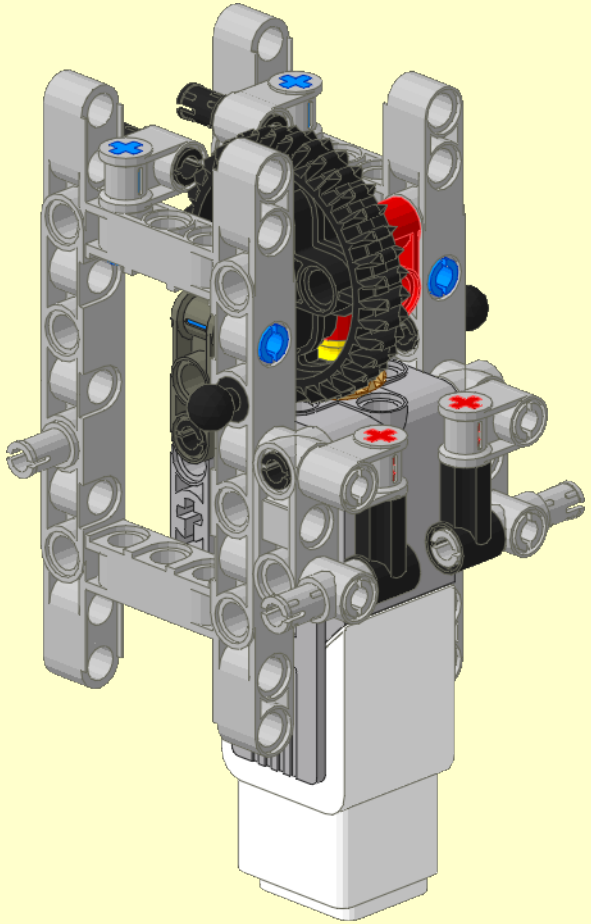

12

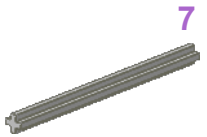

7

1x

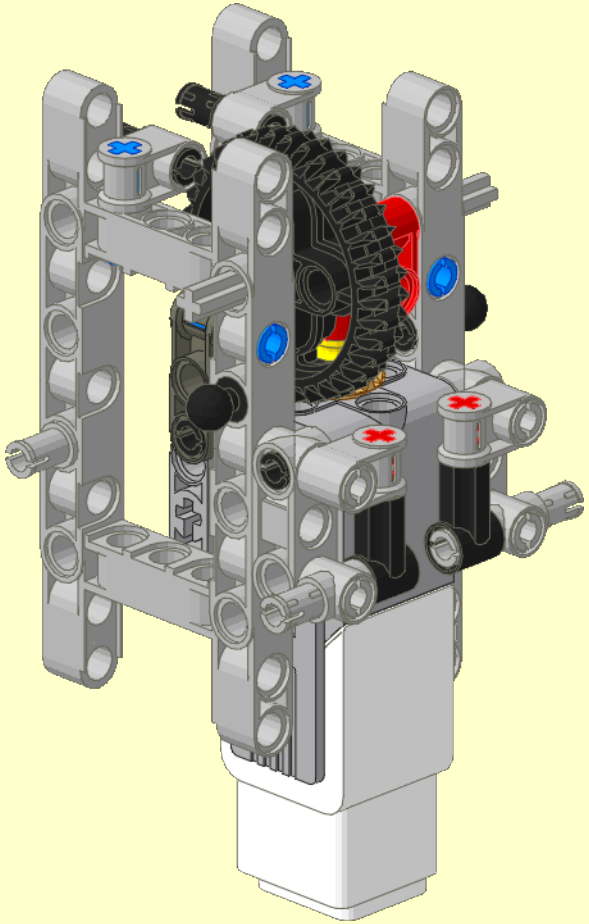

13

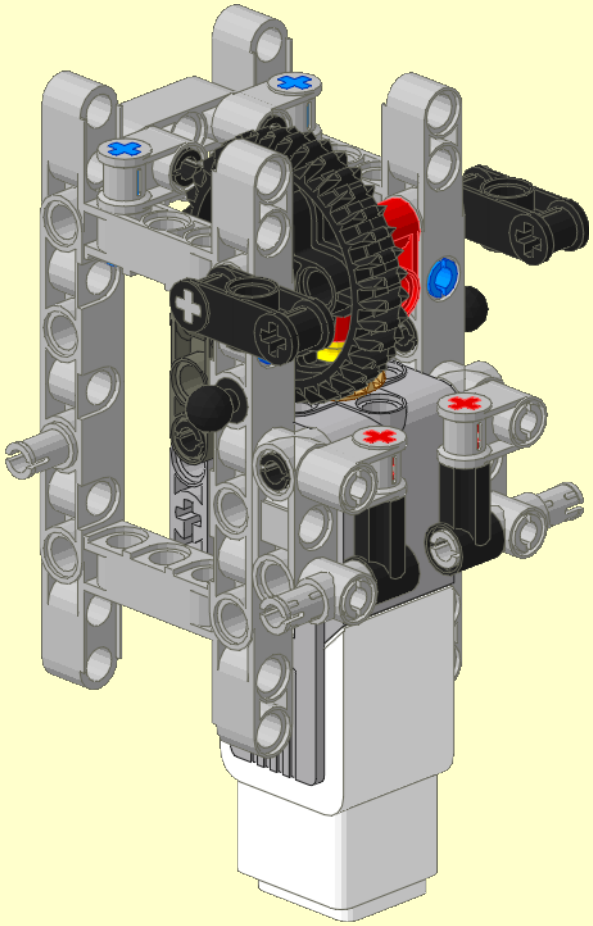

14

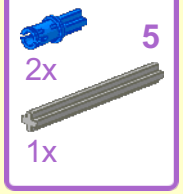

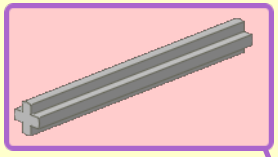

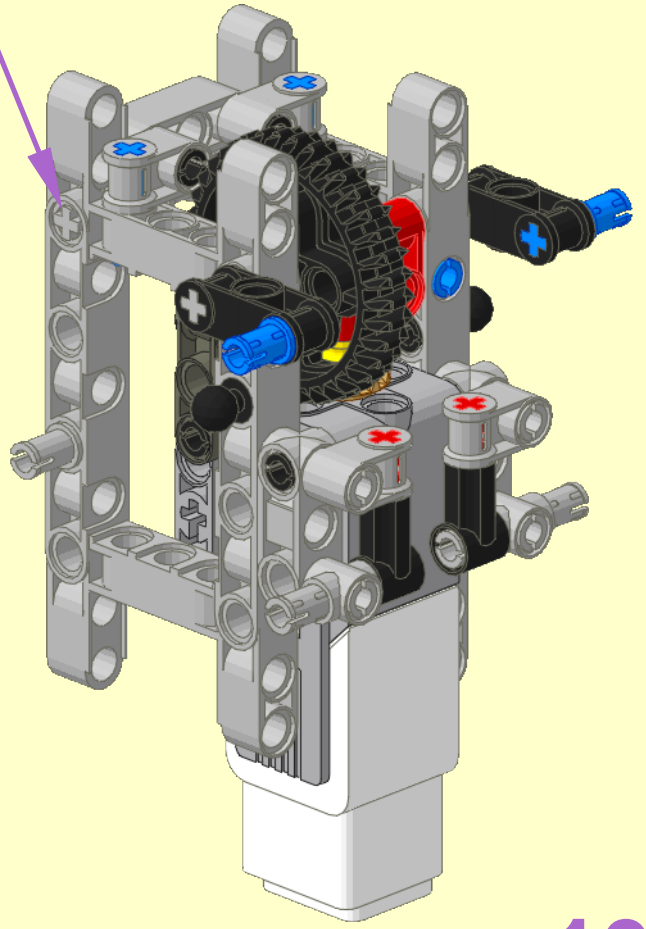

15

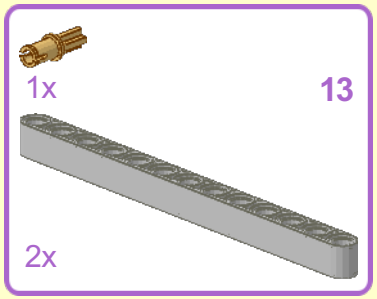

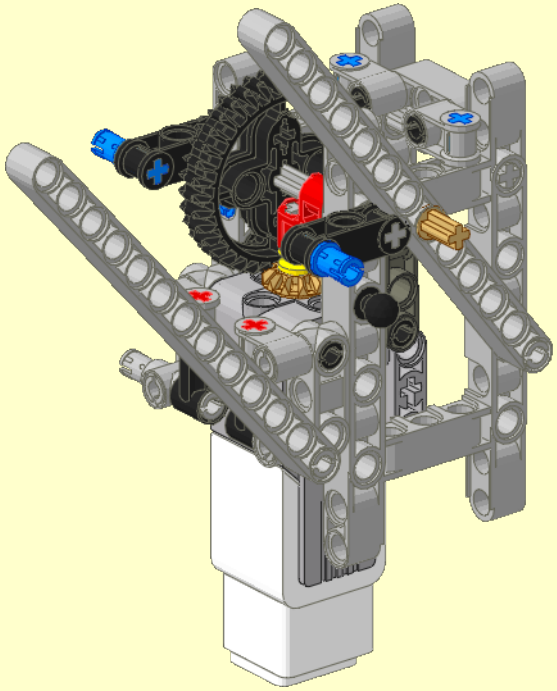

16

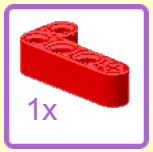

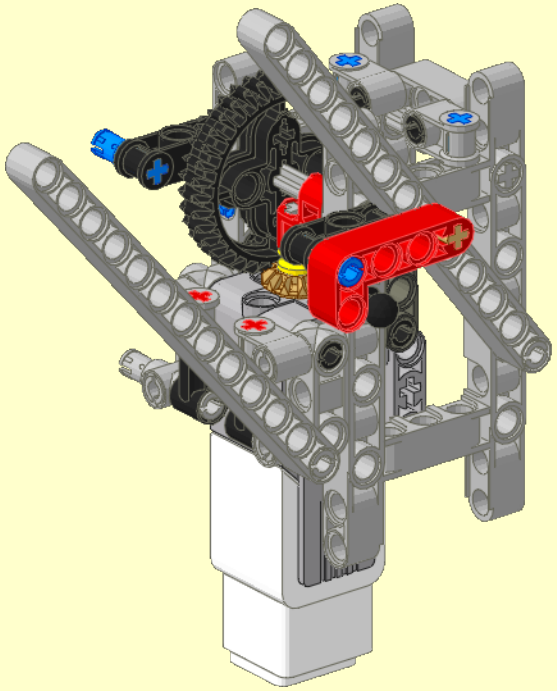

1

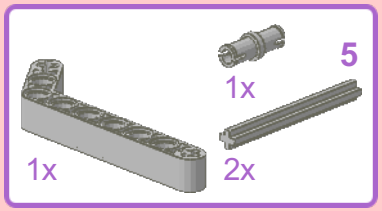

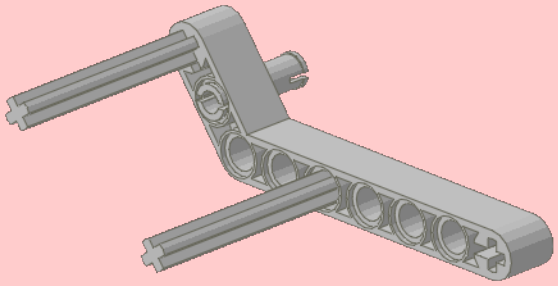

2

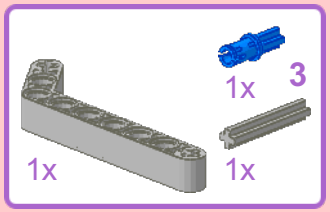

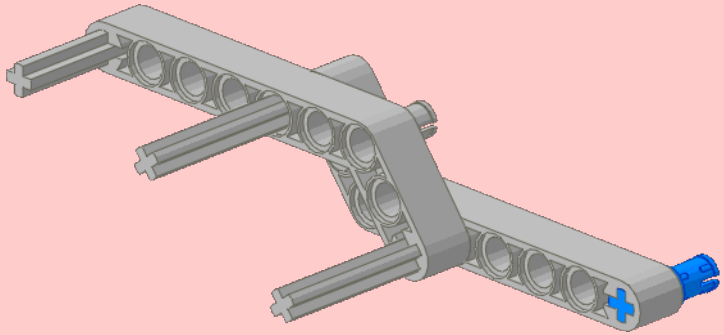

3

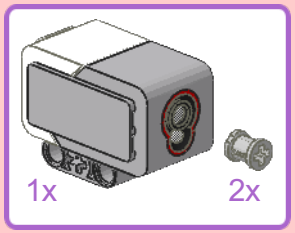

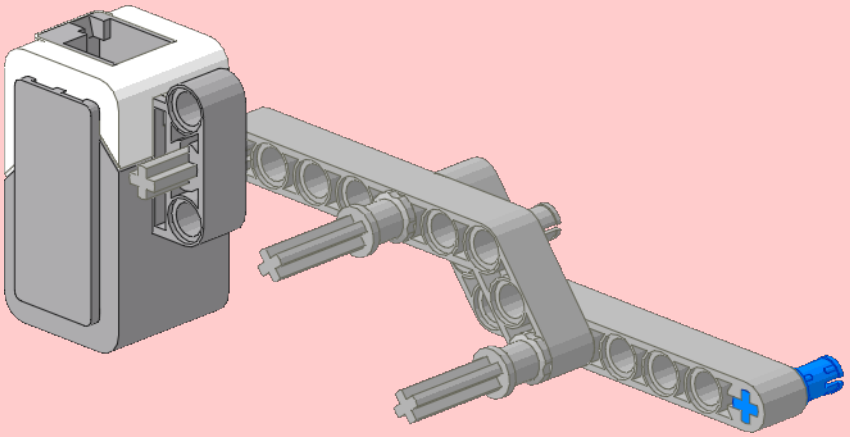

4

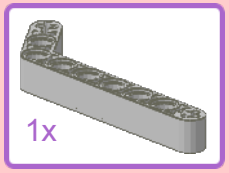

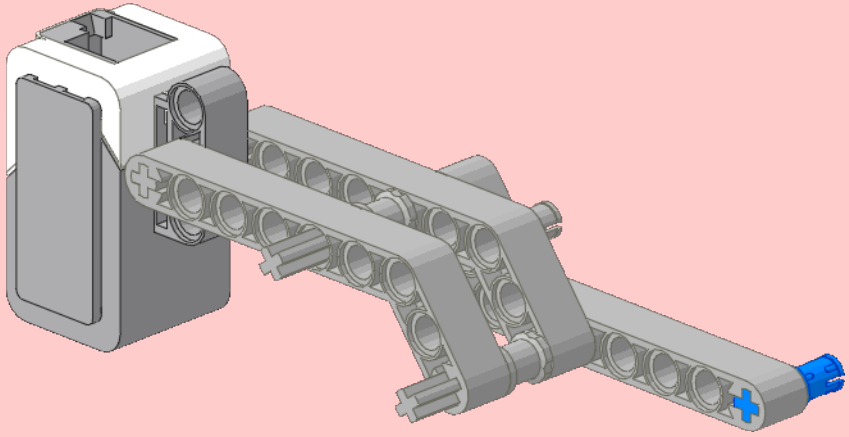

5

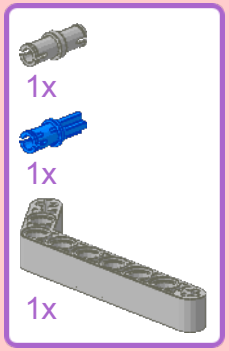

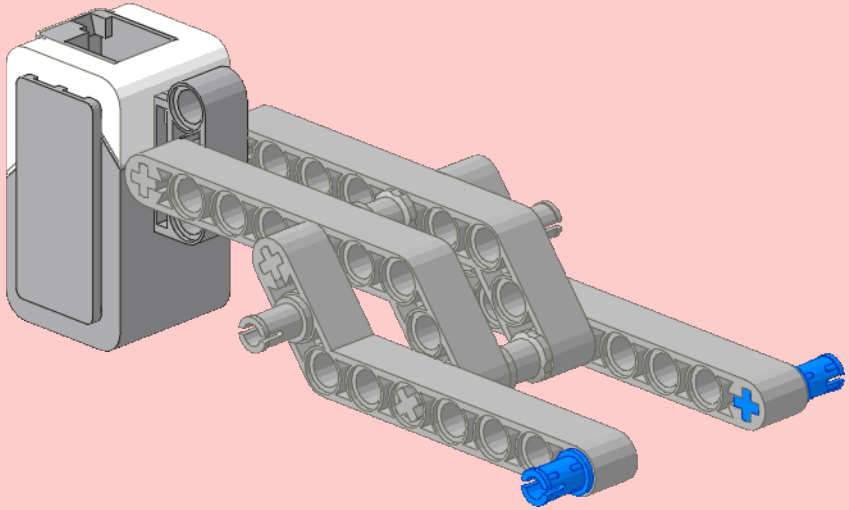

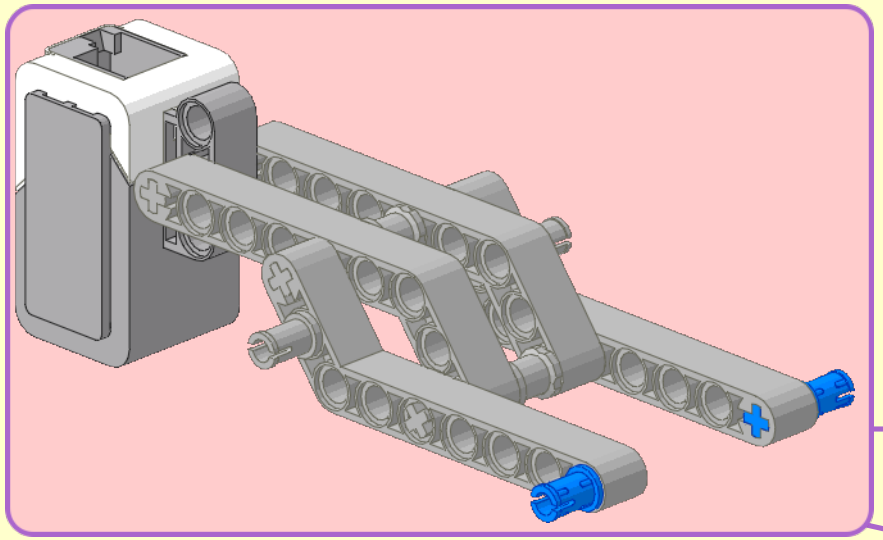

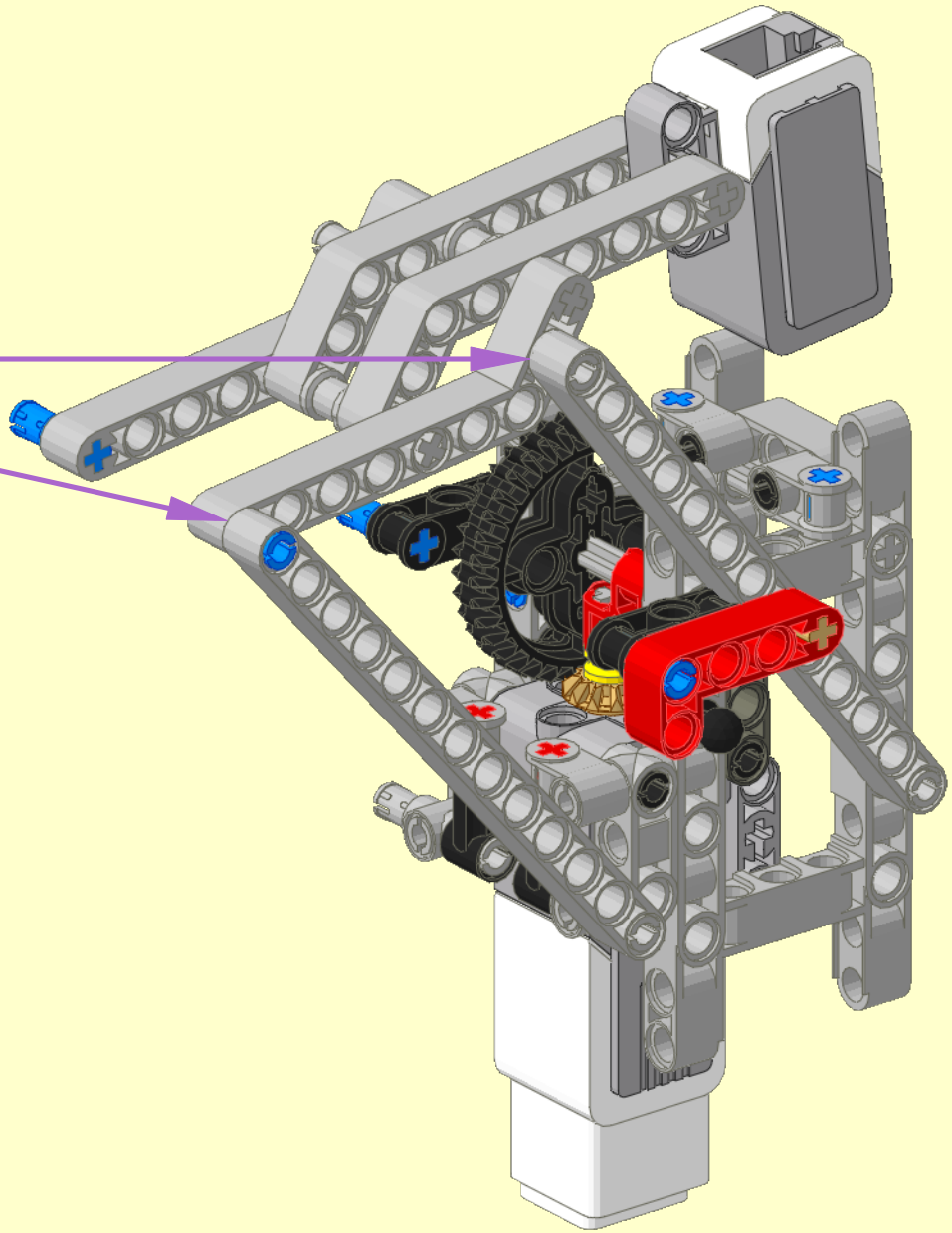

18

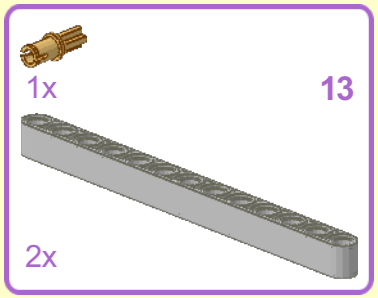

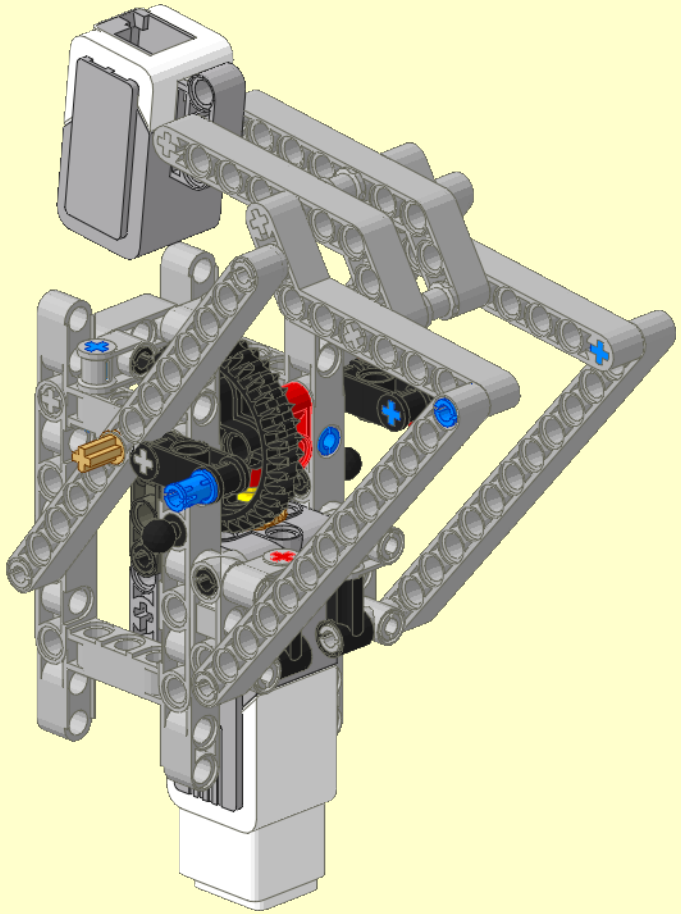

19

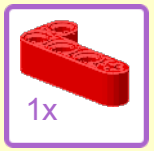

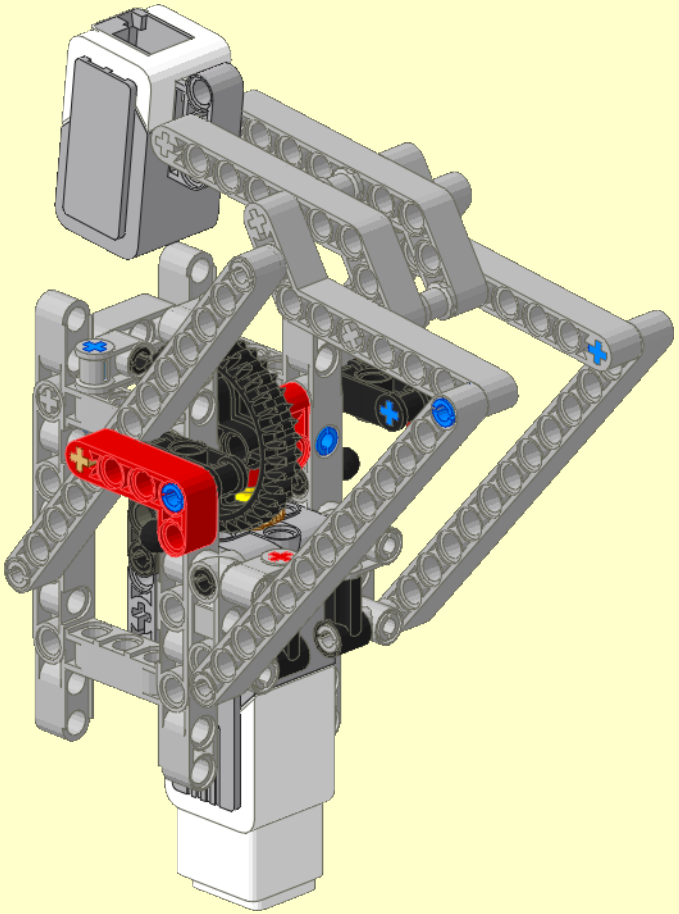

20

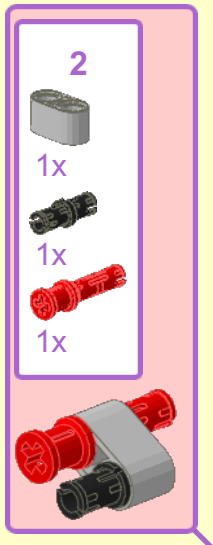

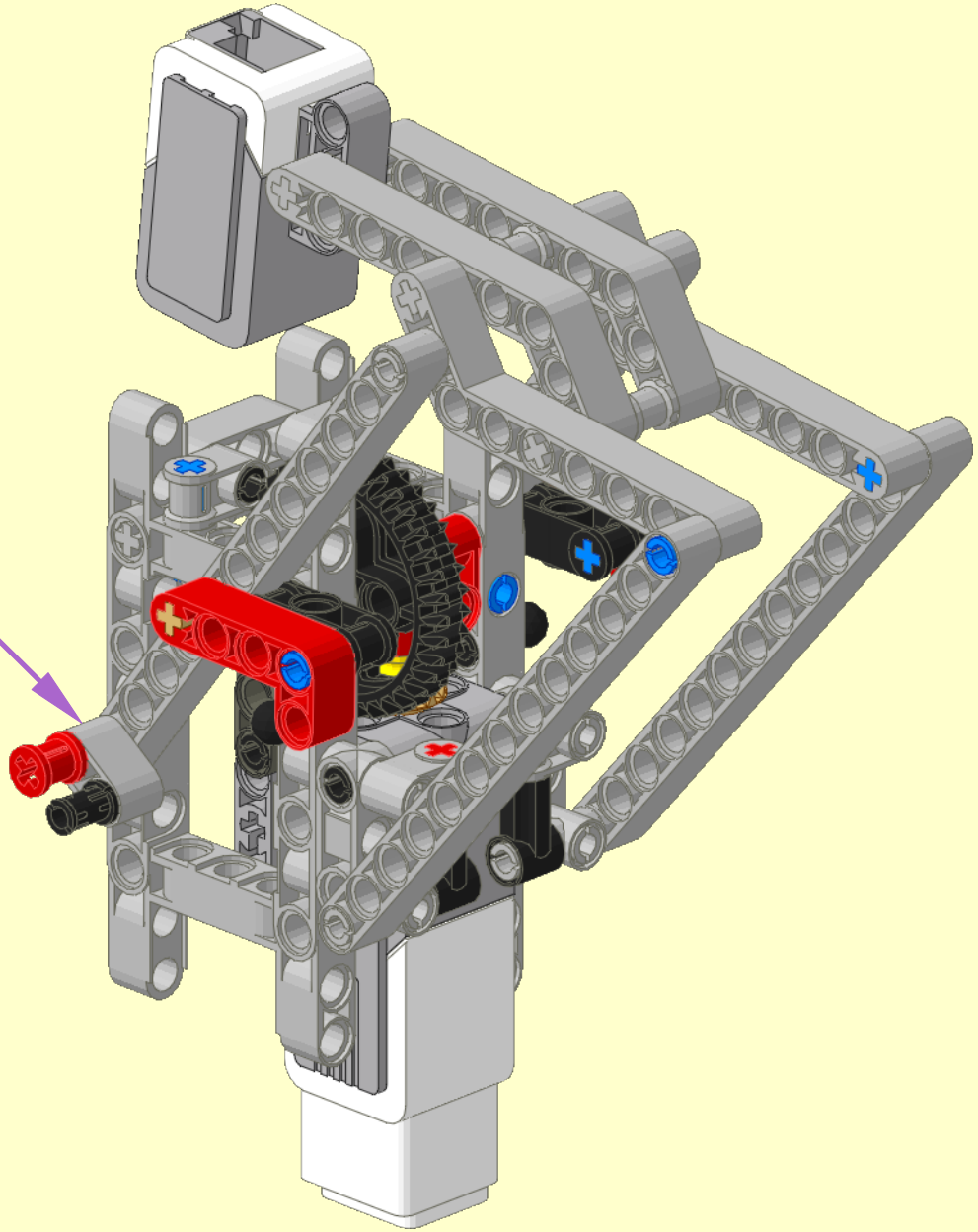

21

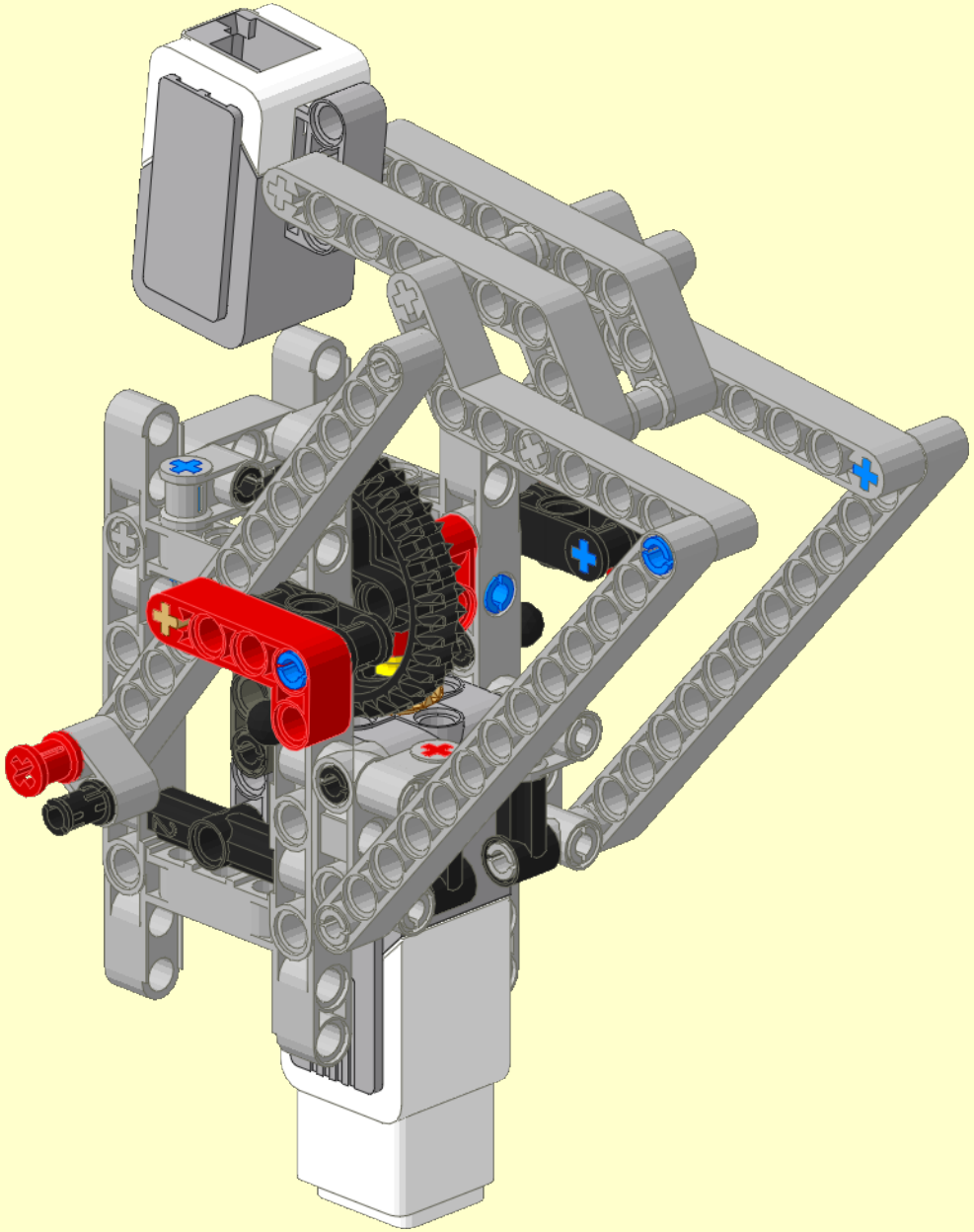

49

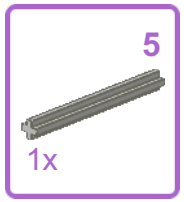

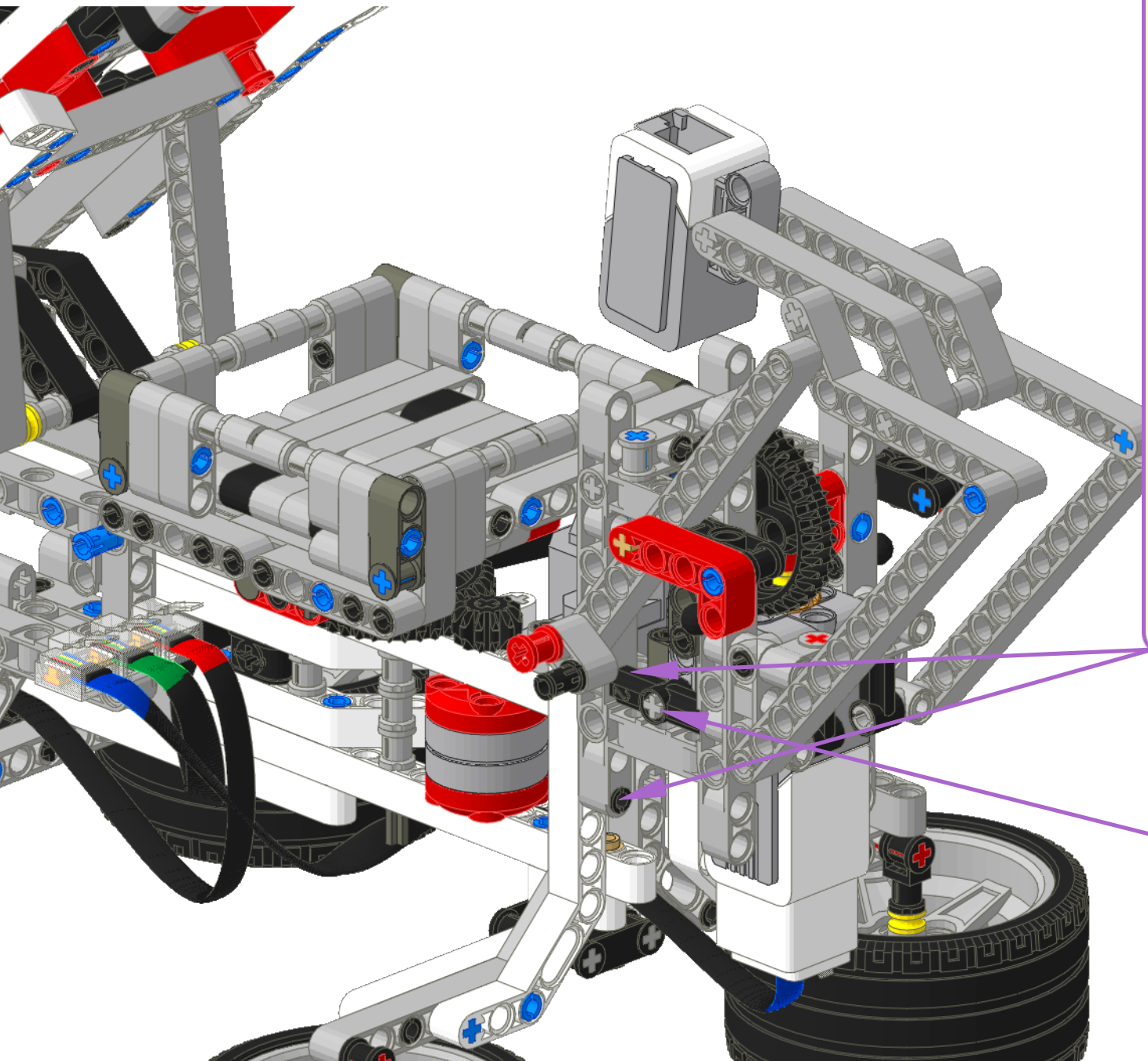

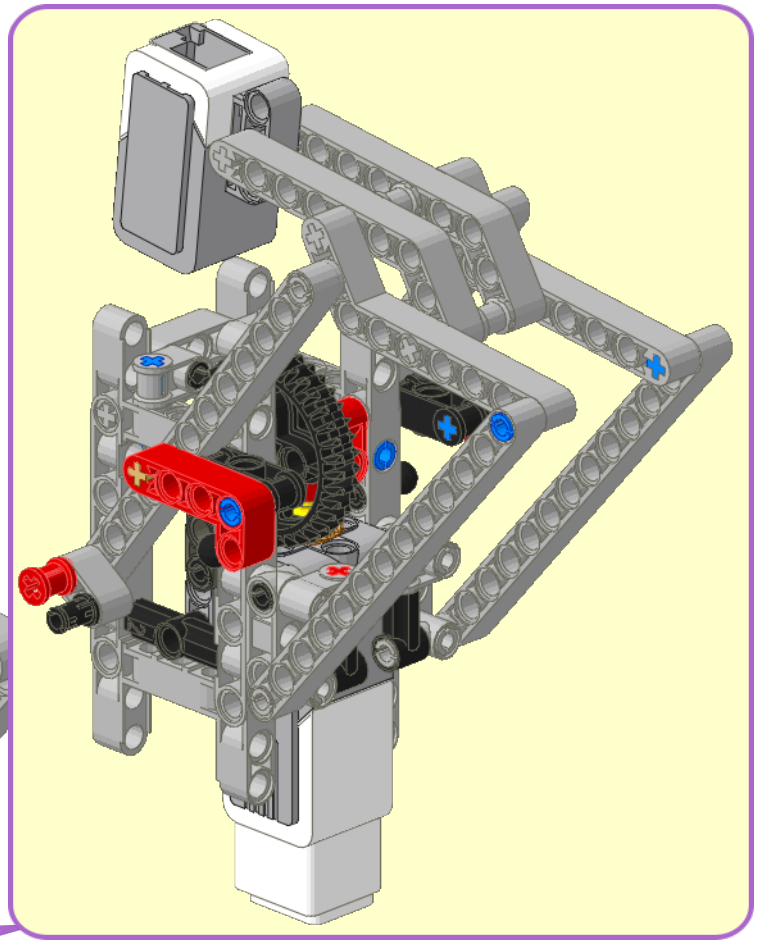

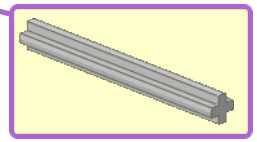

1

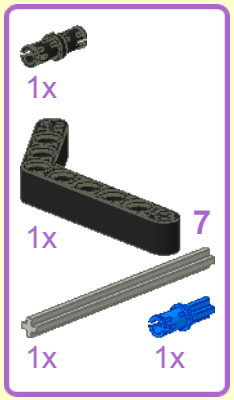

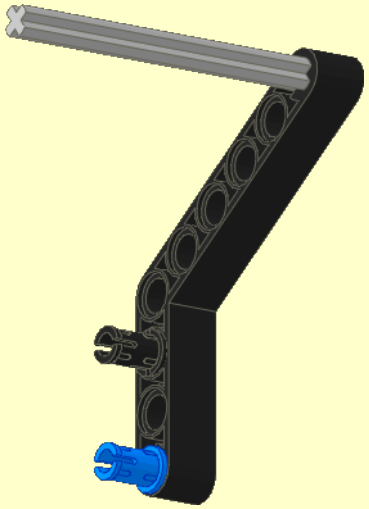

2

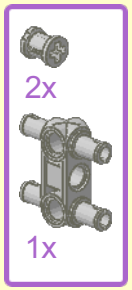

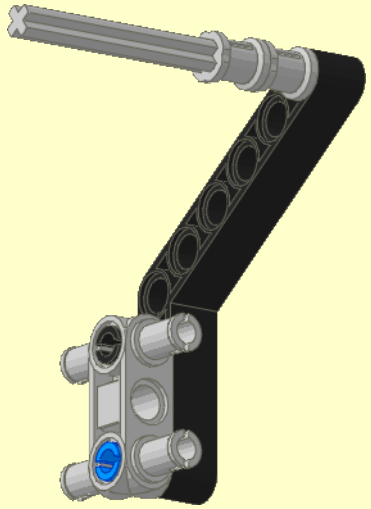

3

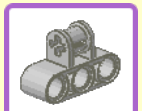

1x

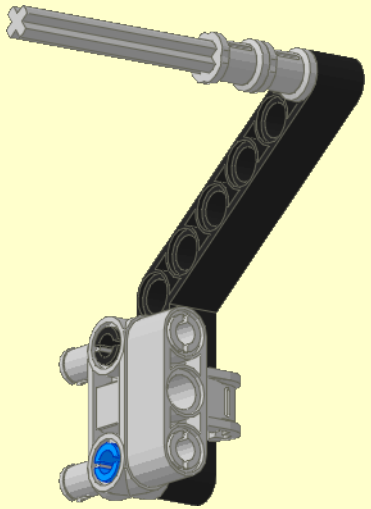

4

2x 3

1x

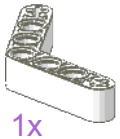

1x

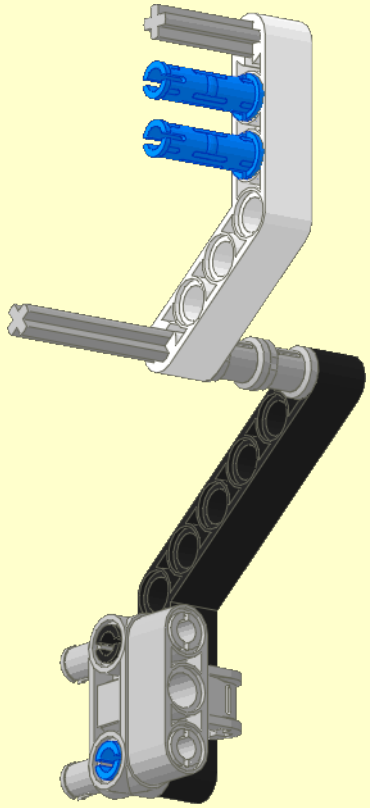

5

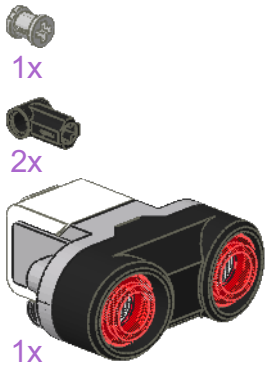

6

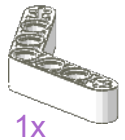

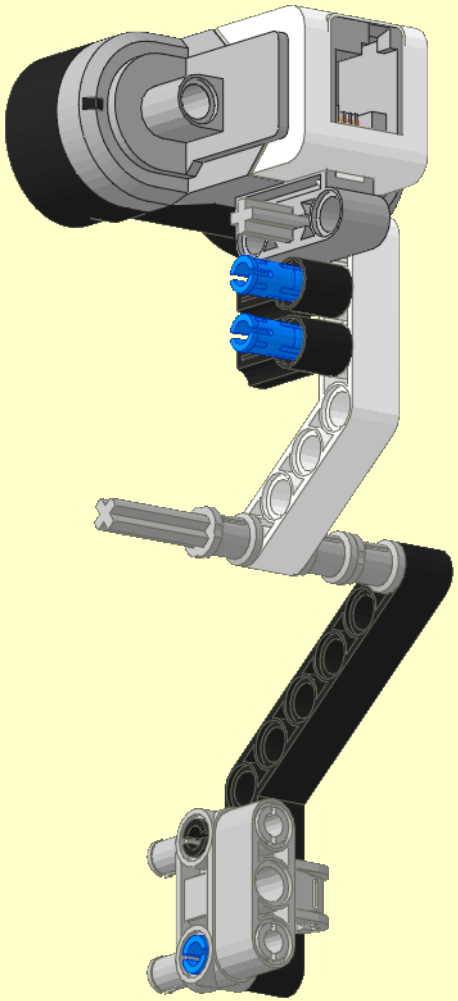

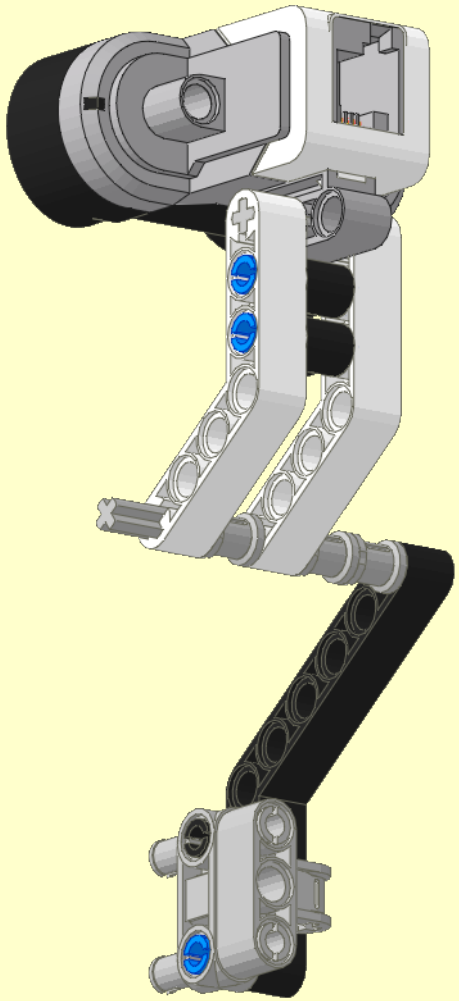

7

1x

1x

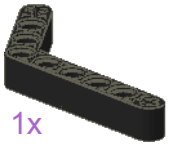
1x

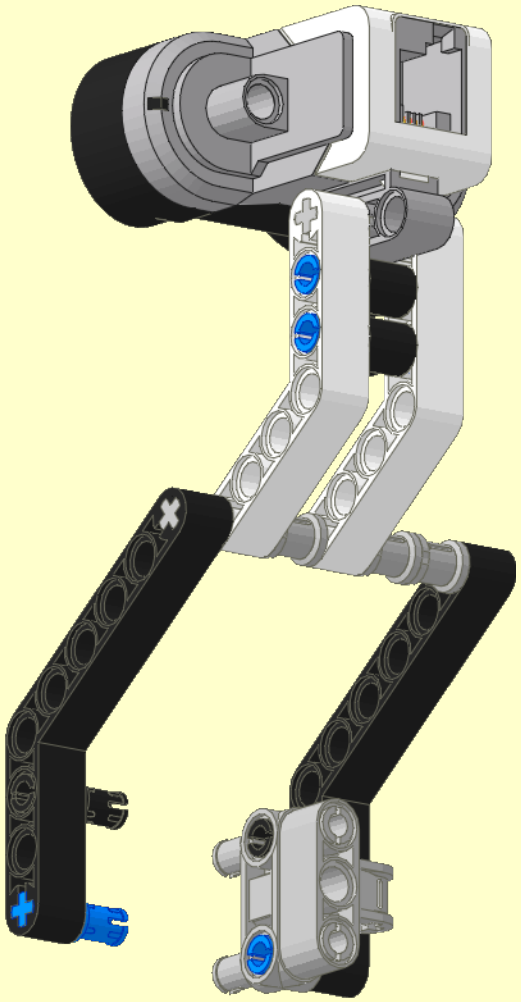

8

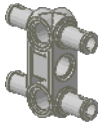
1x

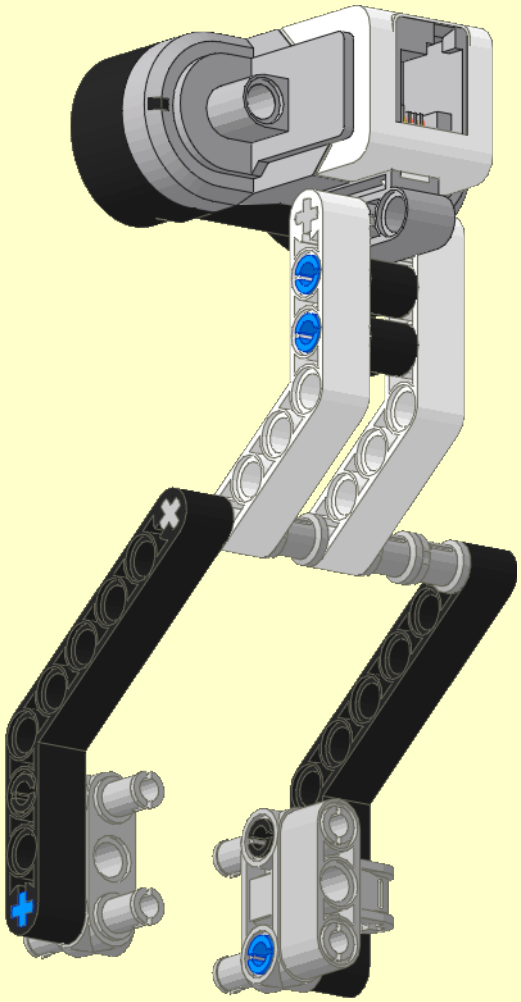

9

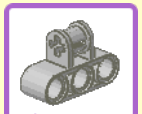

1x

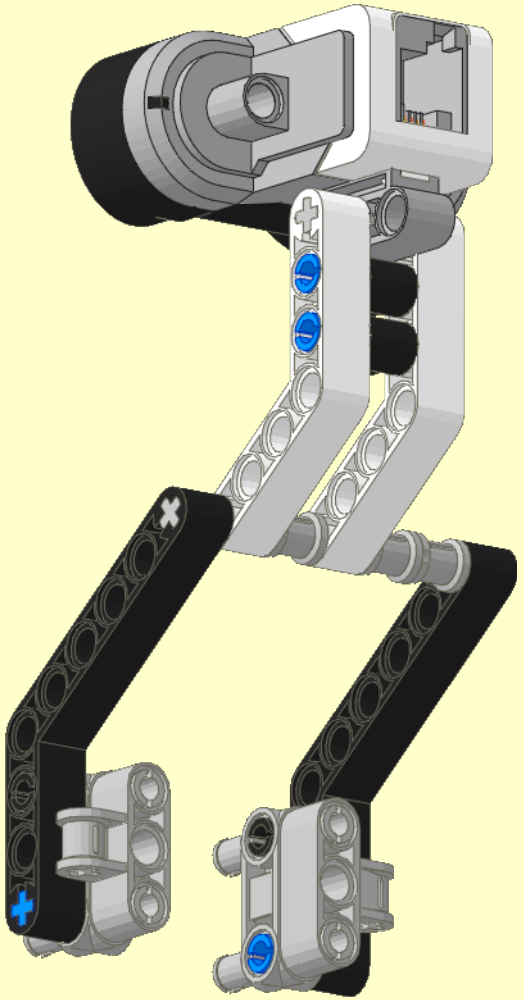

1

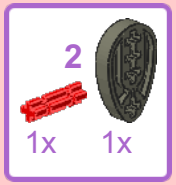

2

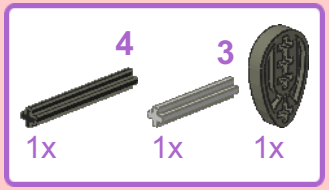

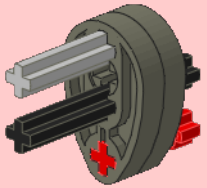

3

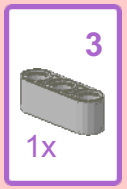

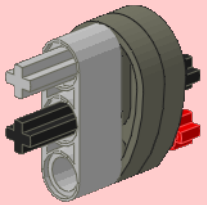

4

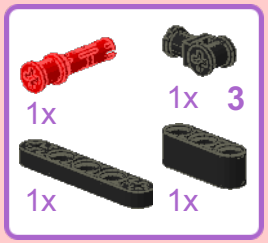

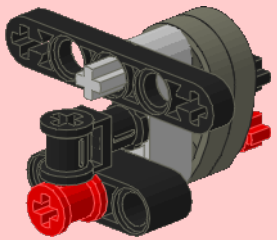

5

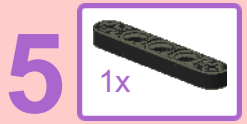

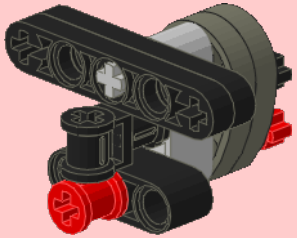

6

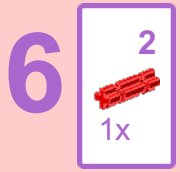

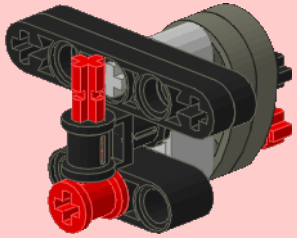

7

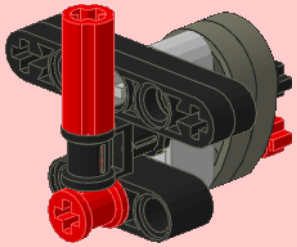

8

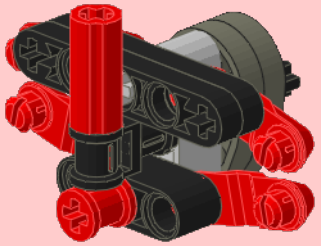

9

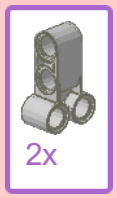

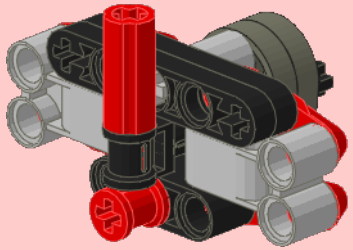

10

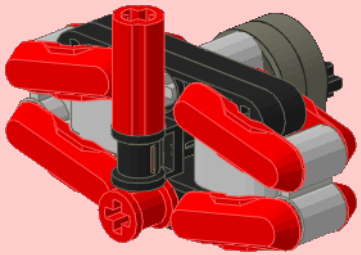

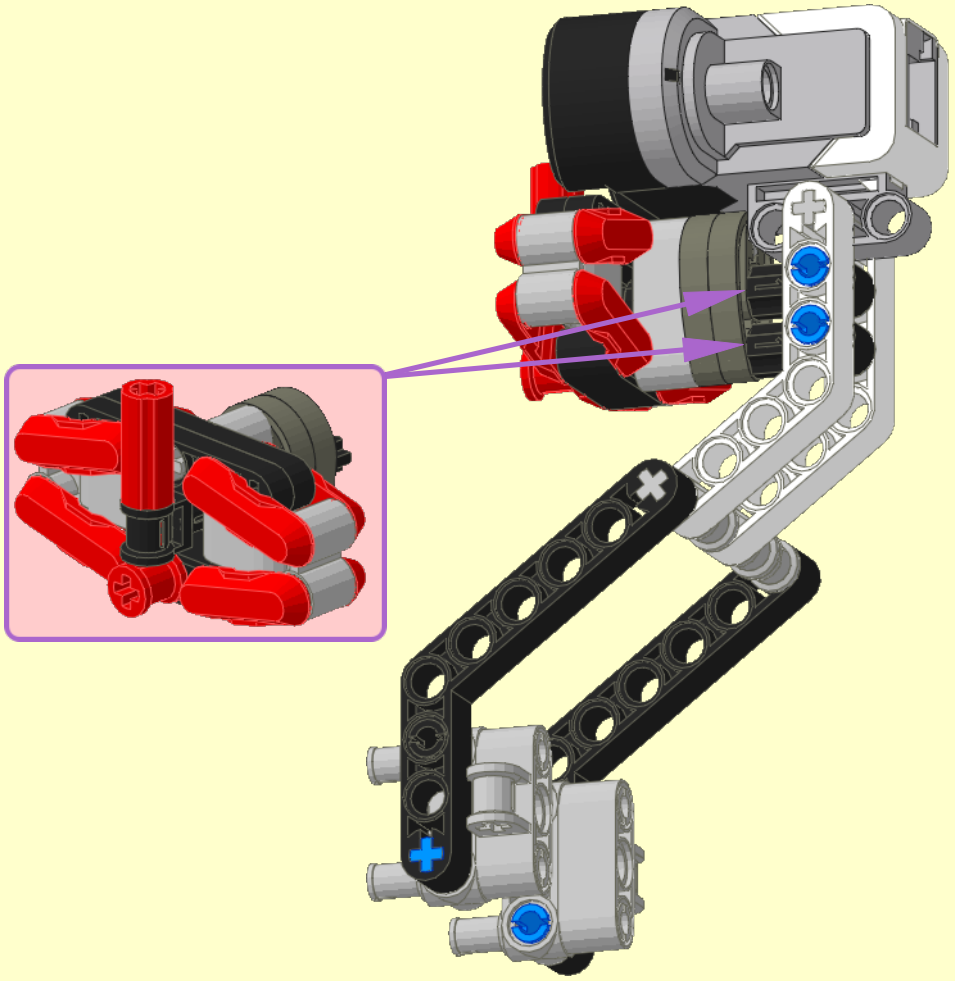

1

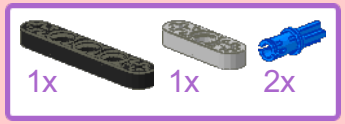

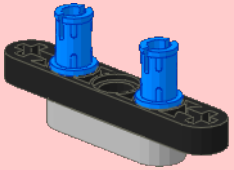

2

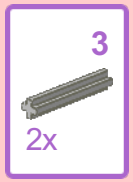

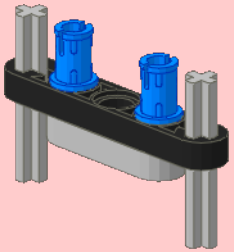

3

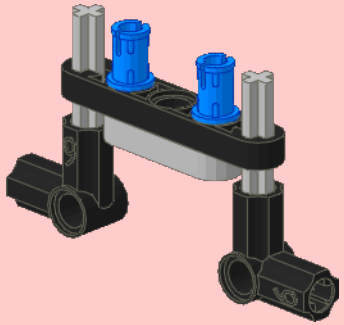

4

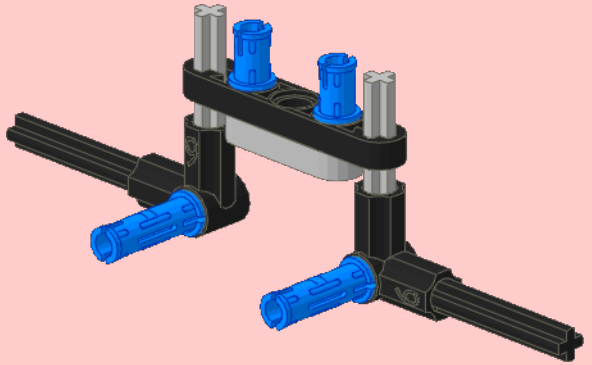

5

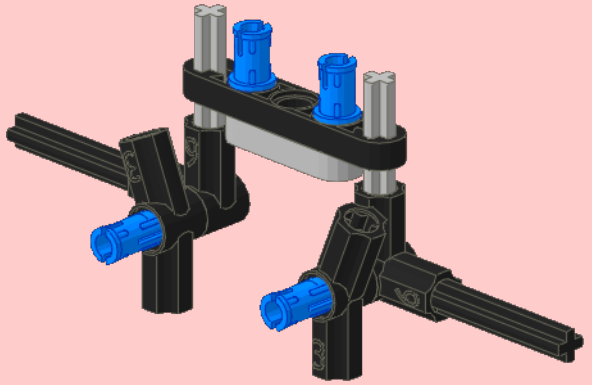

6

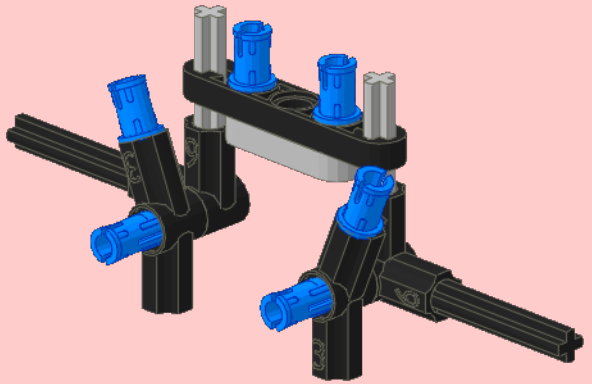

7

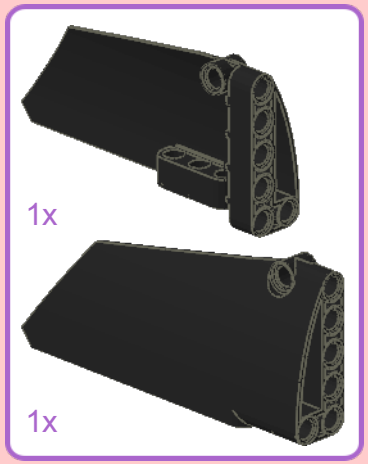

8

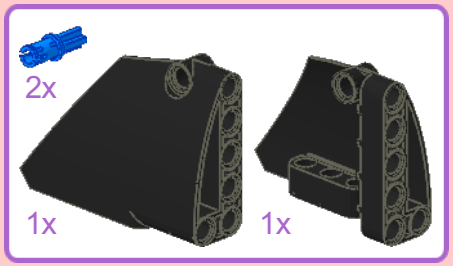

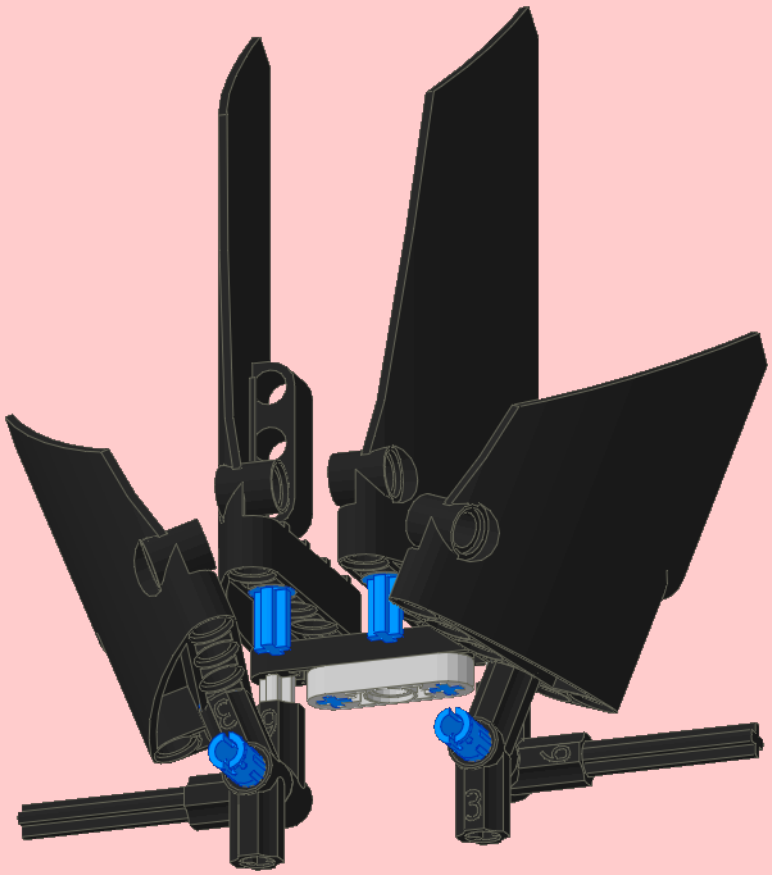

9

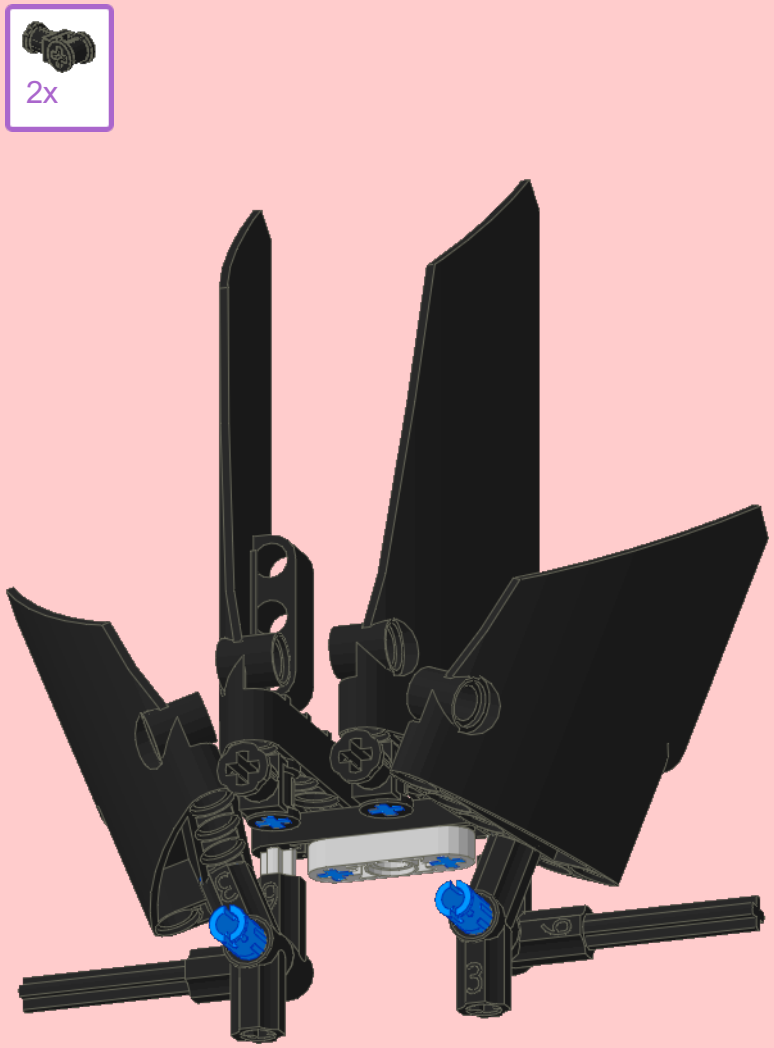

10

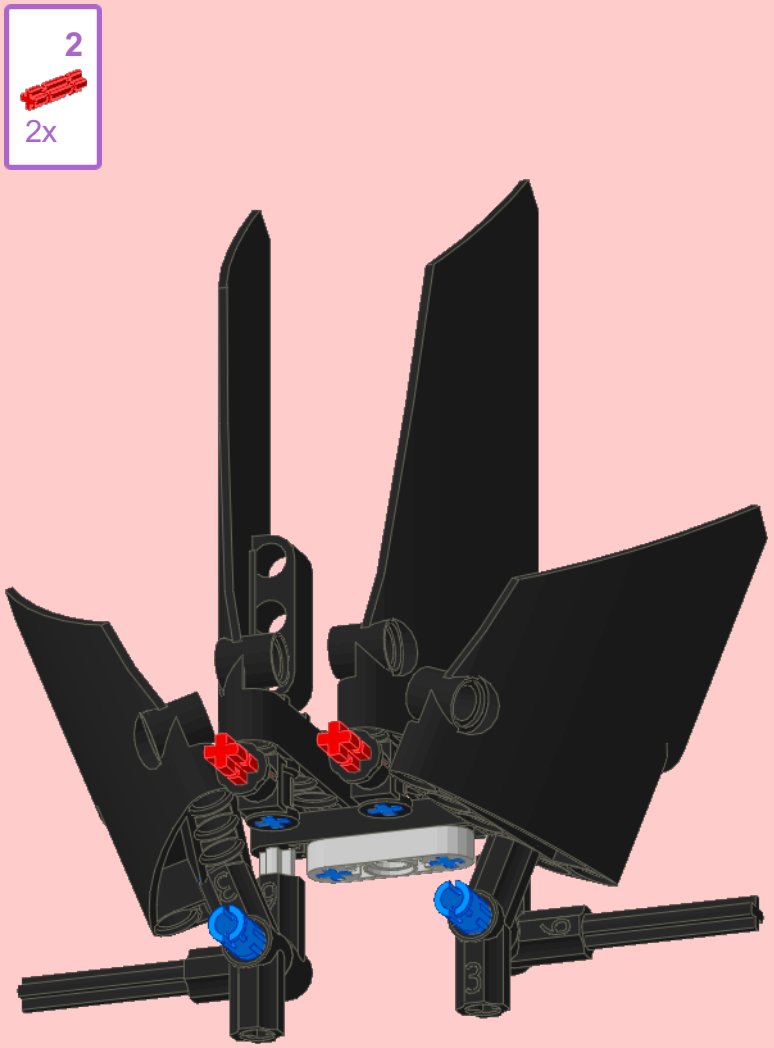

11

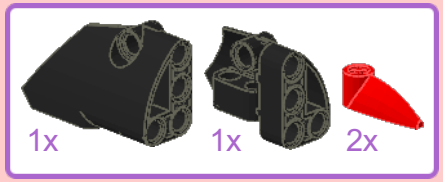

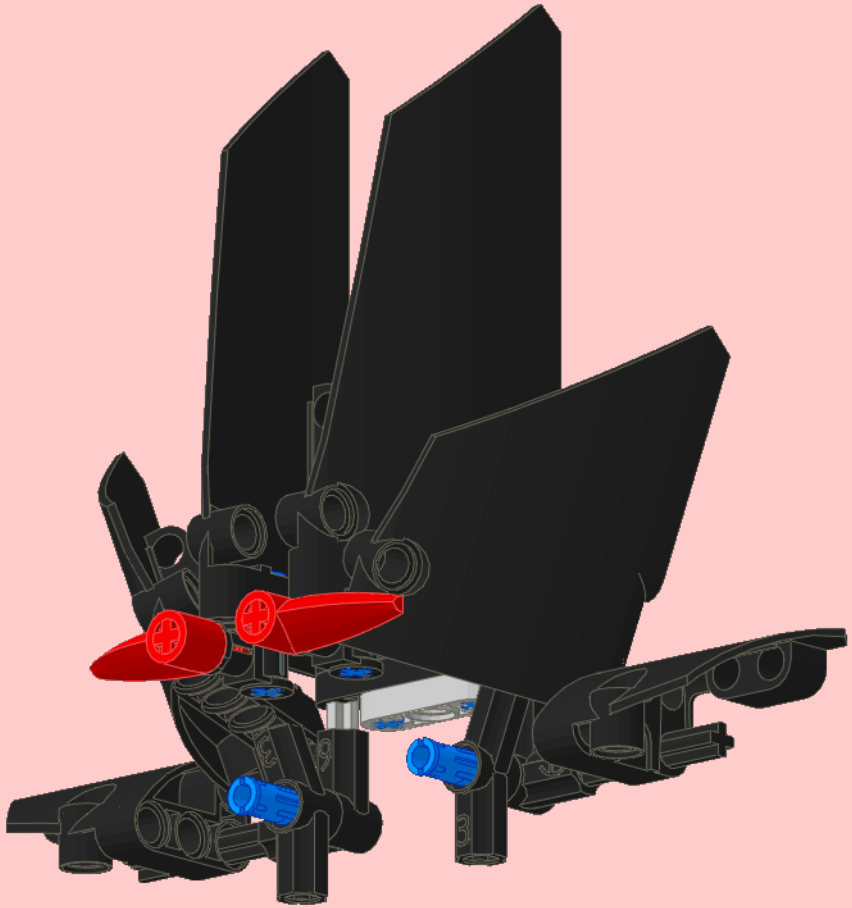

12

13

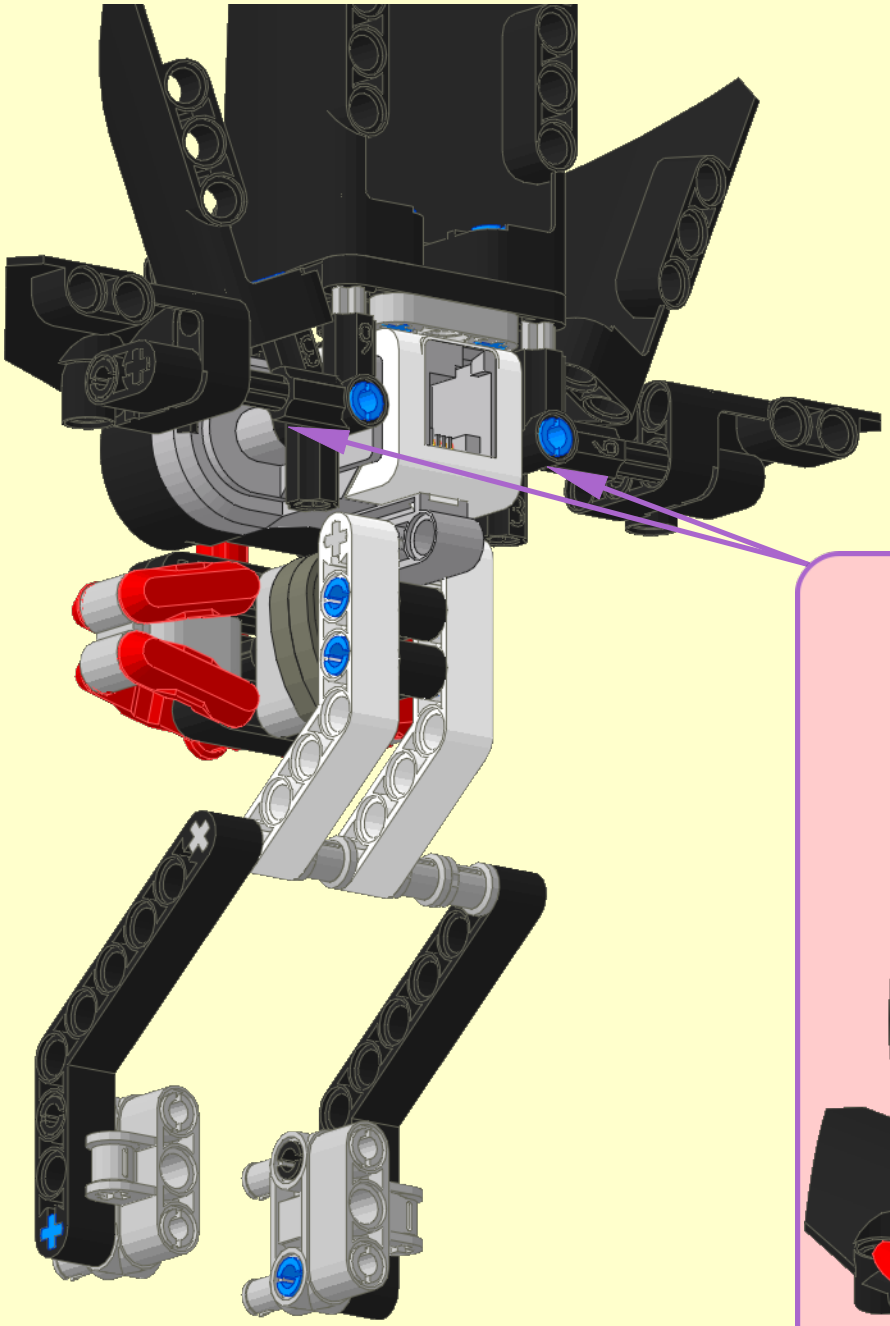

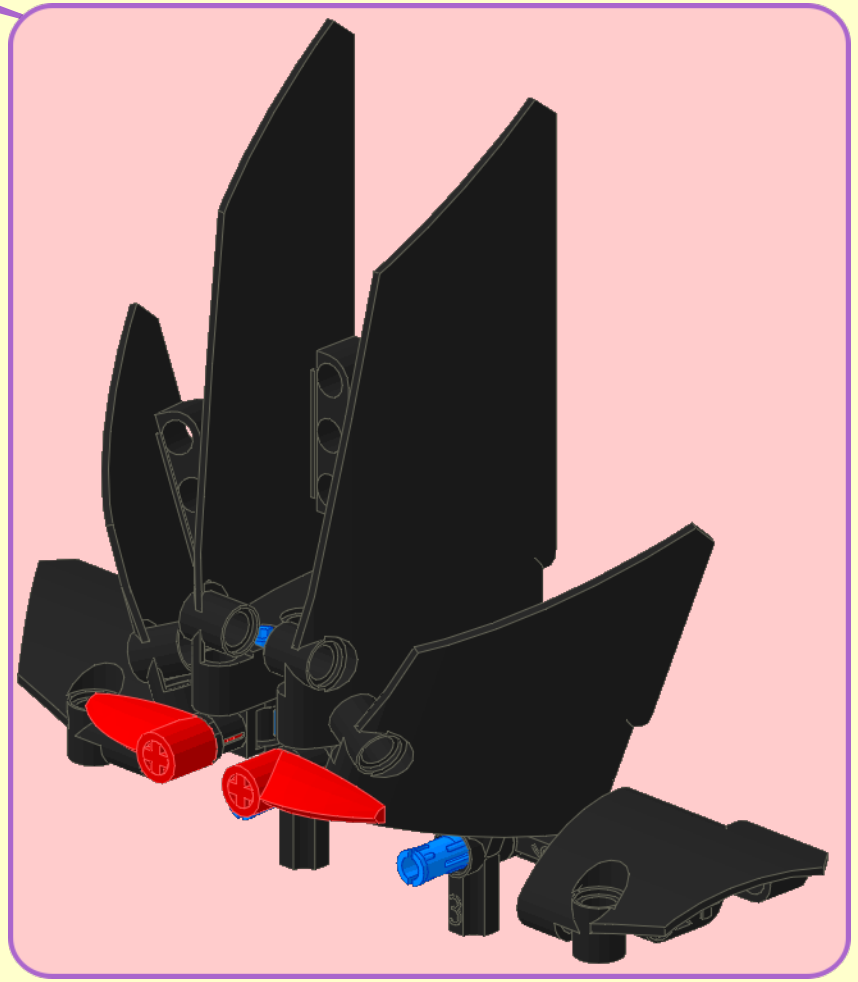

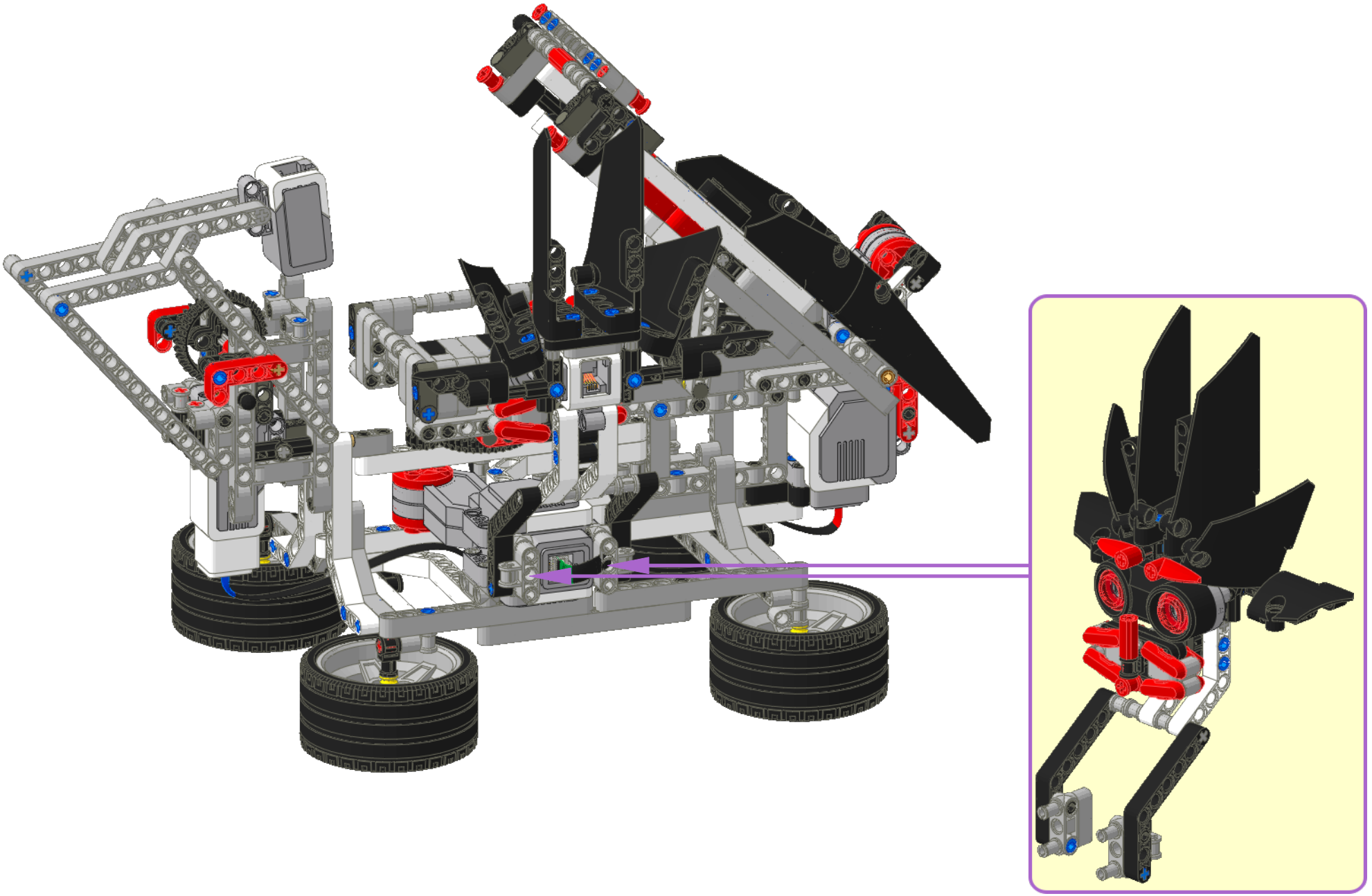

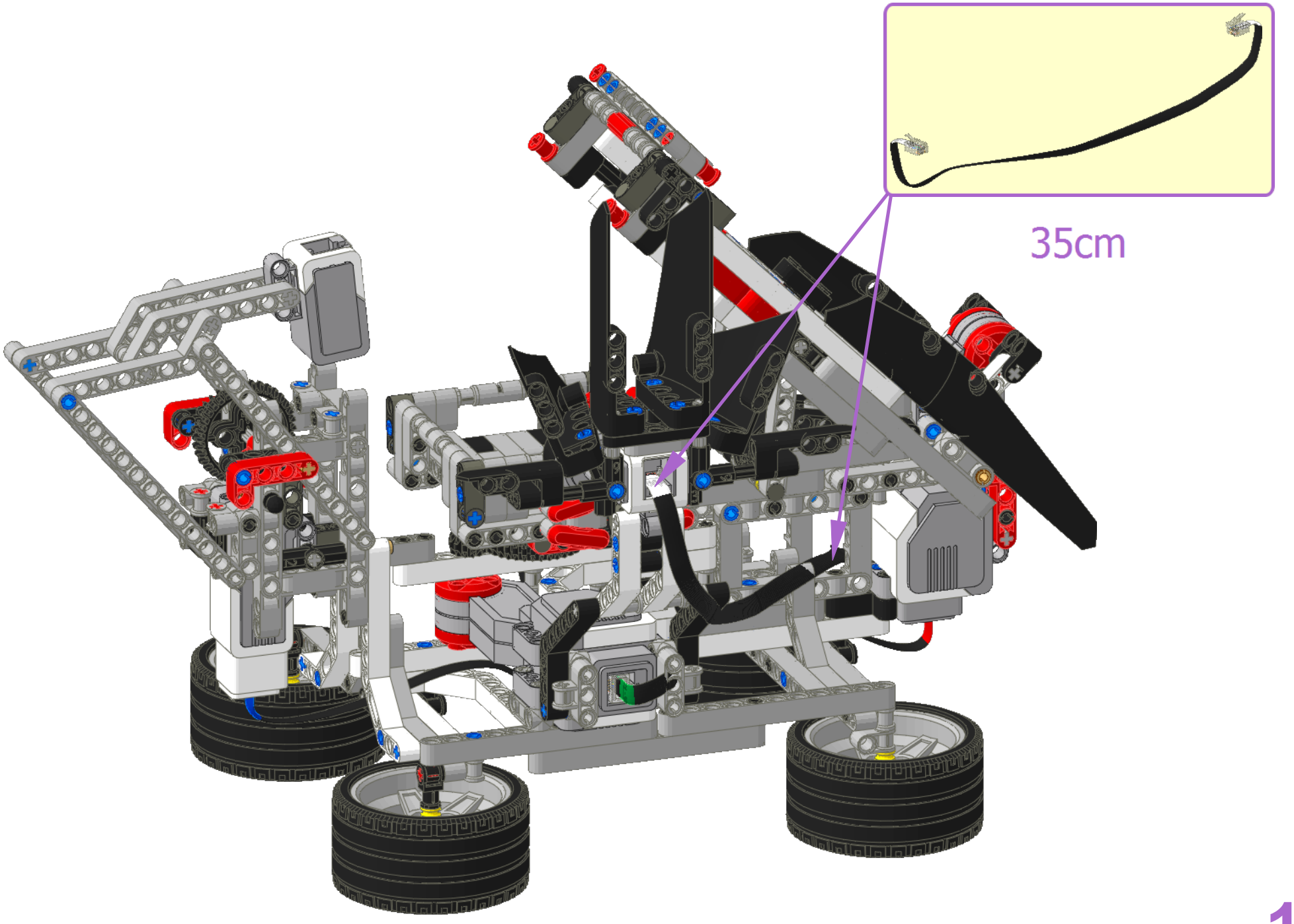
35cm

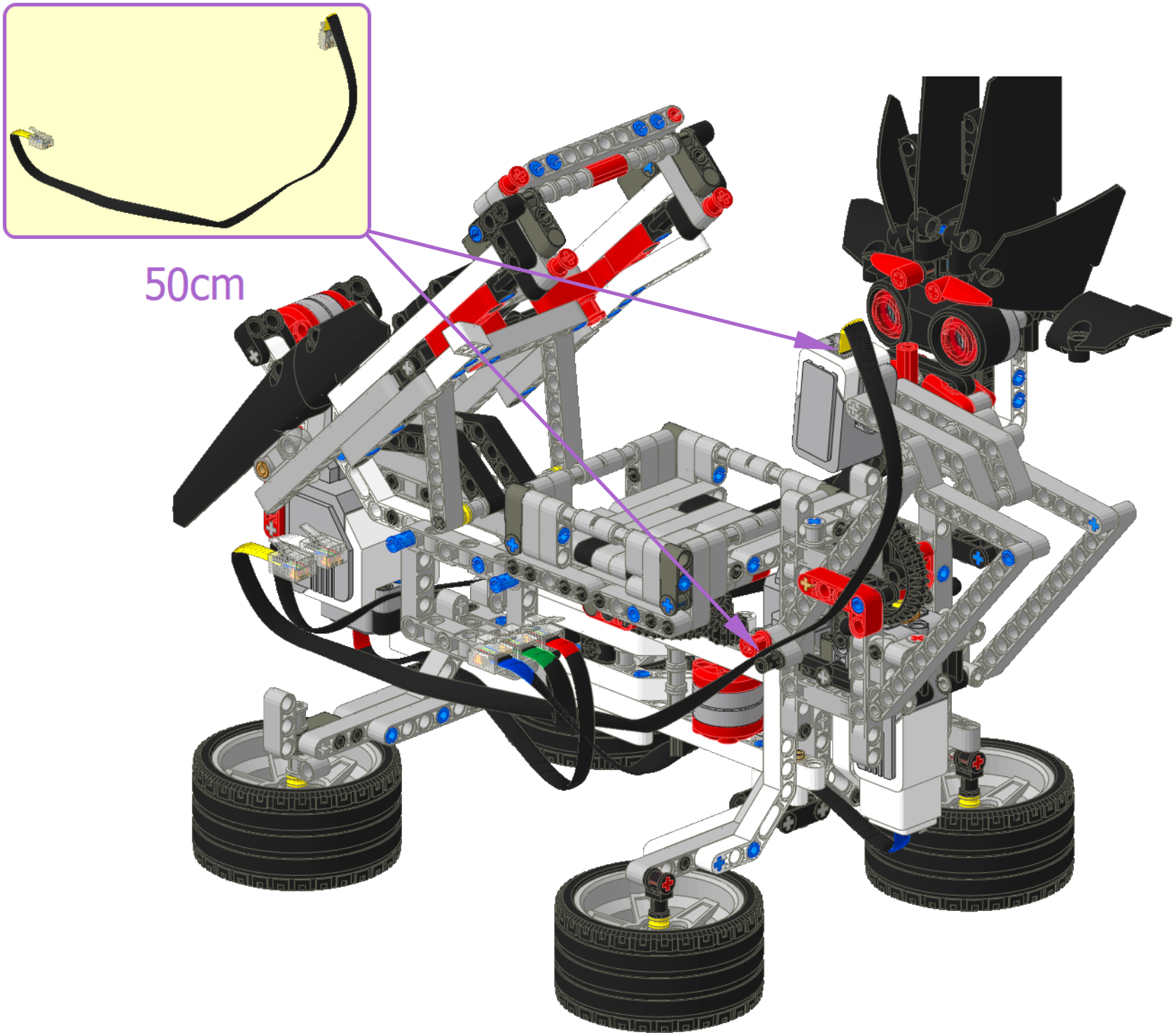
50cm

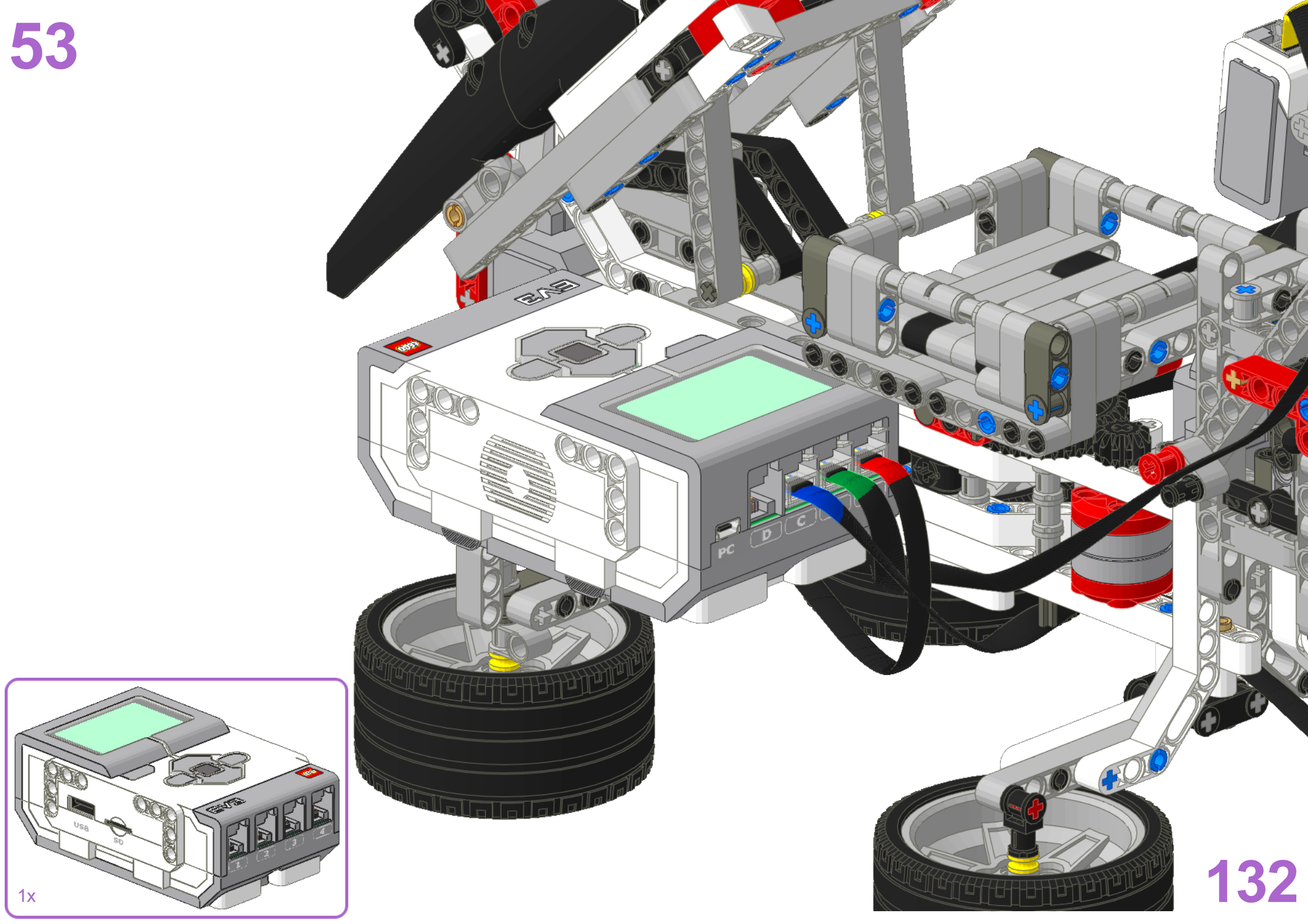

1x

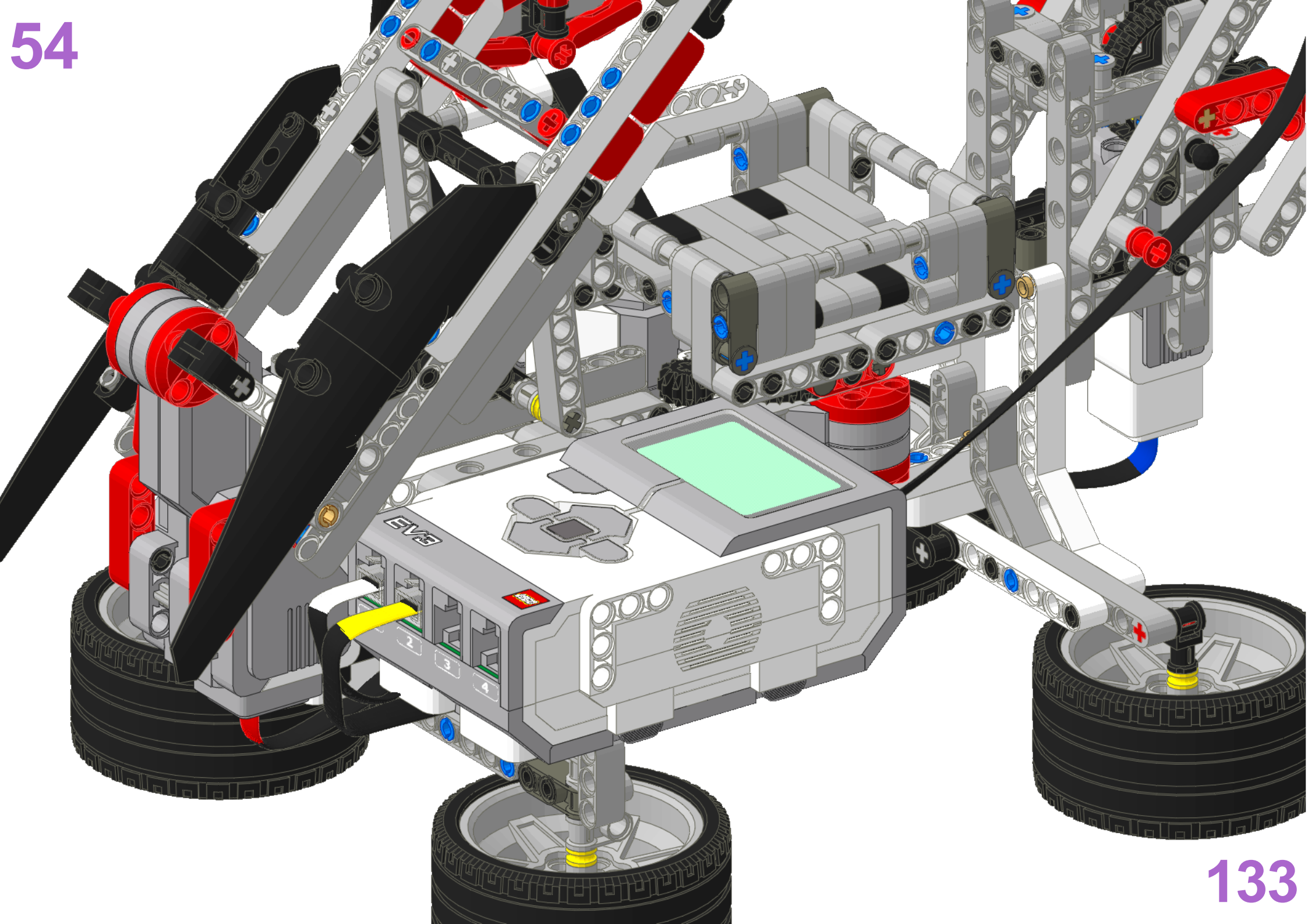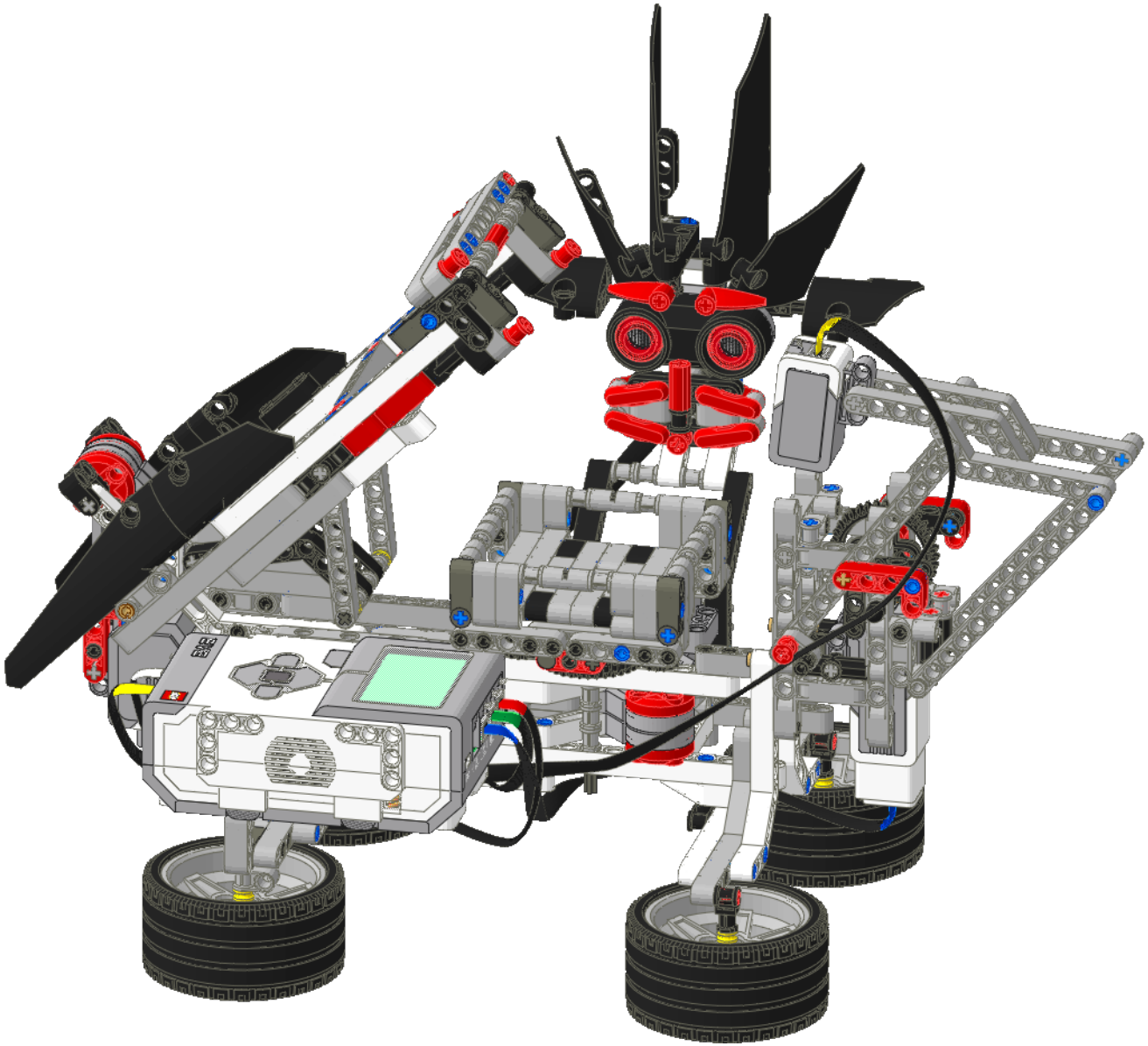
EV3