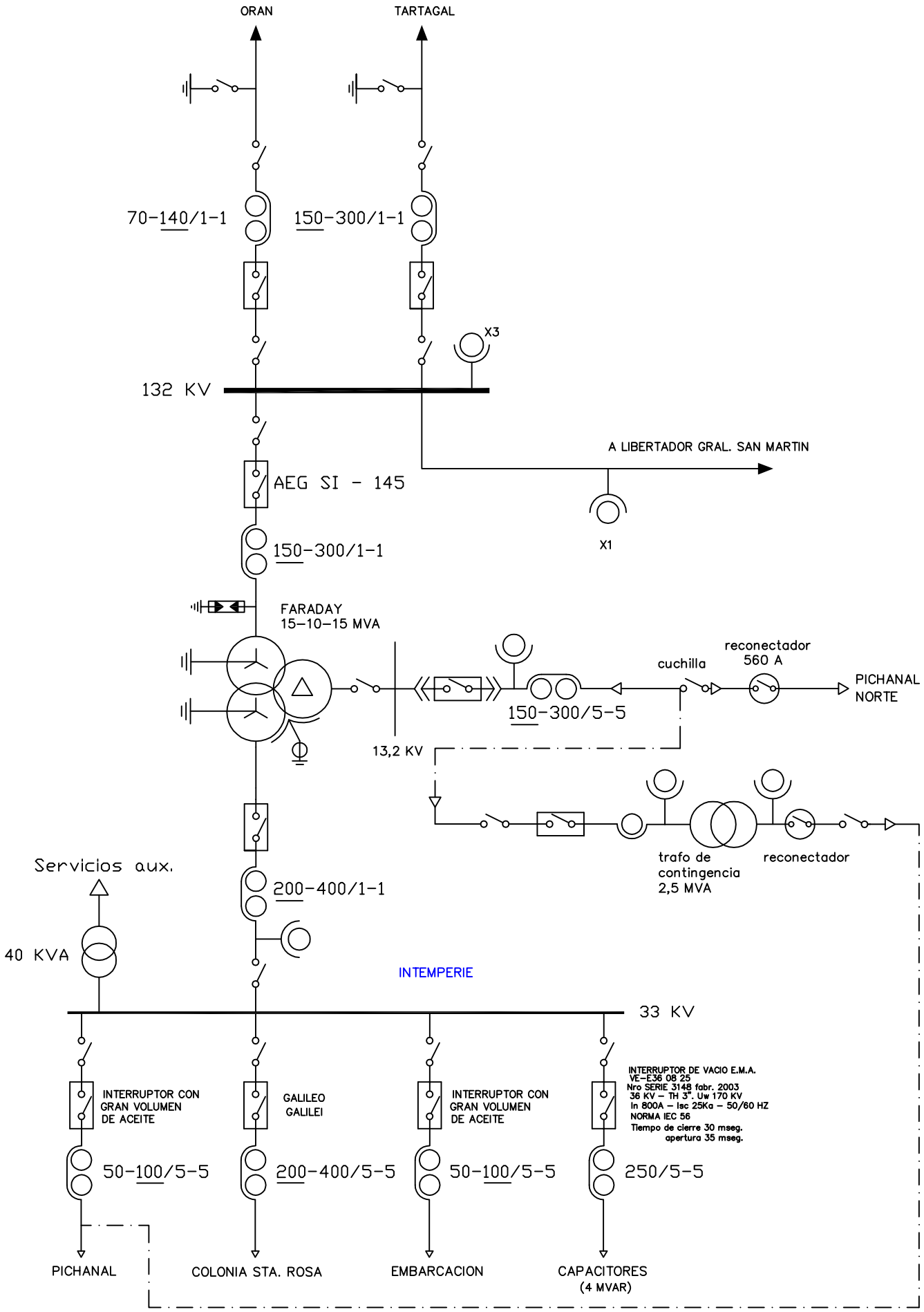

TRANSNOA SOCIEDAD ANONIMA EMPRESA DE TRANSPORTE DE ENERGIA ELECTRICA POR DISTRIBUCION TRONCAL DEL NOROESTE ARGENTINO	Plano N°:		ESTACION TRANSFORMADORA PICHANAL
	Fecha:	Mayo 2005	
	Escala:	S/E	Observaciones:
	Archivo	Sal-pic.dwg	Ing. de Operación Estadística Asistencia Técnica