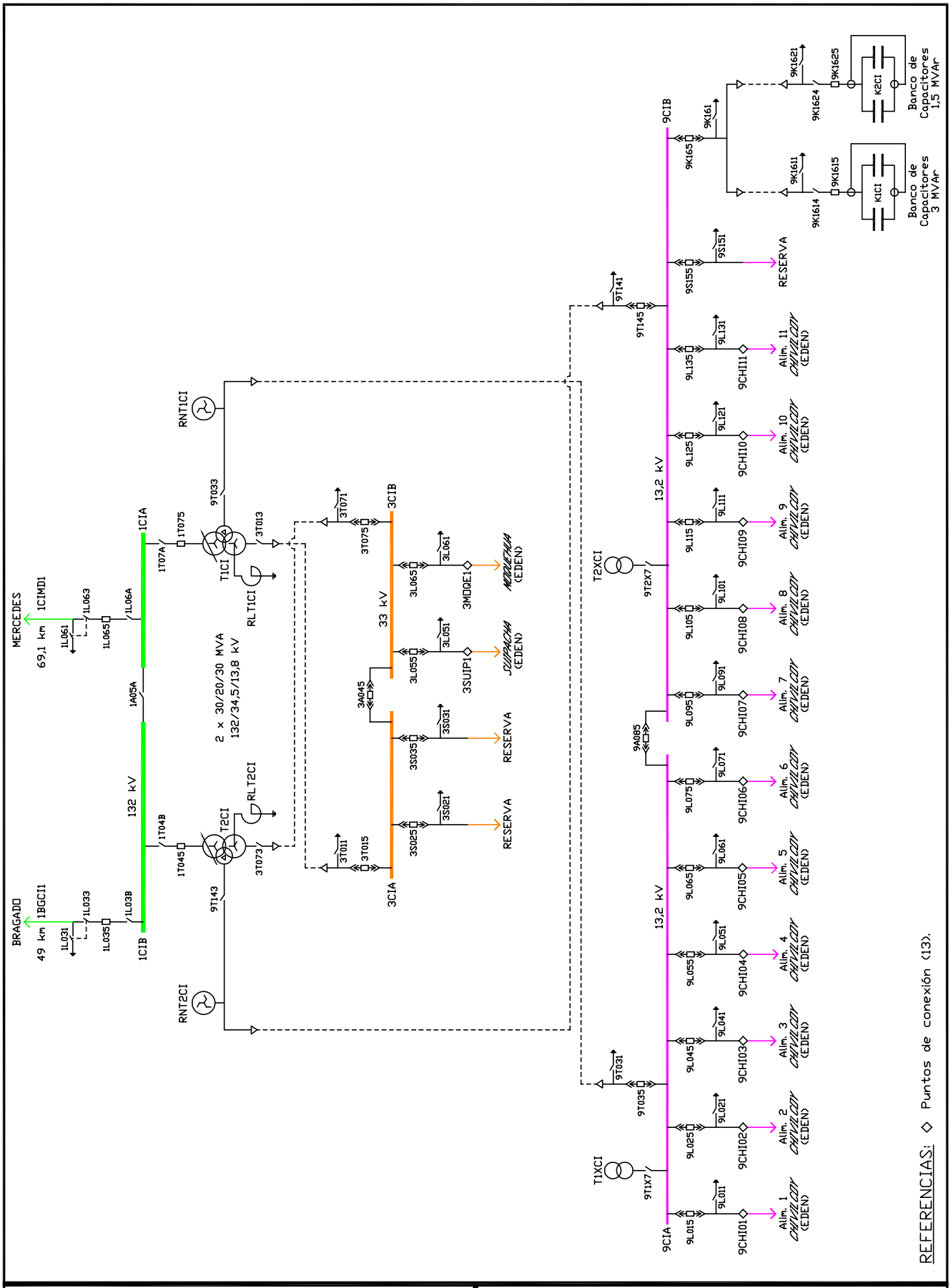

Transba

GERENCIA DE PLANIFICACION Y OPERACION DE LA RED
DEPARTAMENTO INGENIERIA DE OPERACION

ET CHIVILCOY [CI]

ESQUEMA UNIFILAR SIMPLIFICADO

Preparó	Jorge O. PLATAS
Revisó	Diego J. CACHERO
Aprobó	Gustavo A. MARTIN

Fecha de revisión: 13 NOVIEMBRE 2014

Escala: S/E

Plano N° 2-4-IO-499