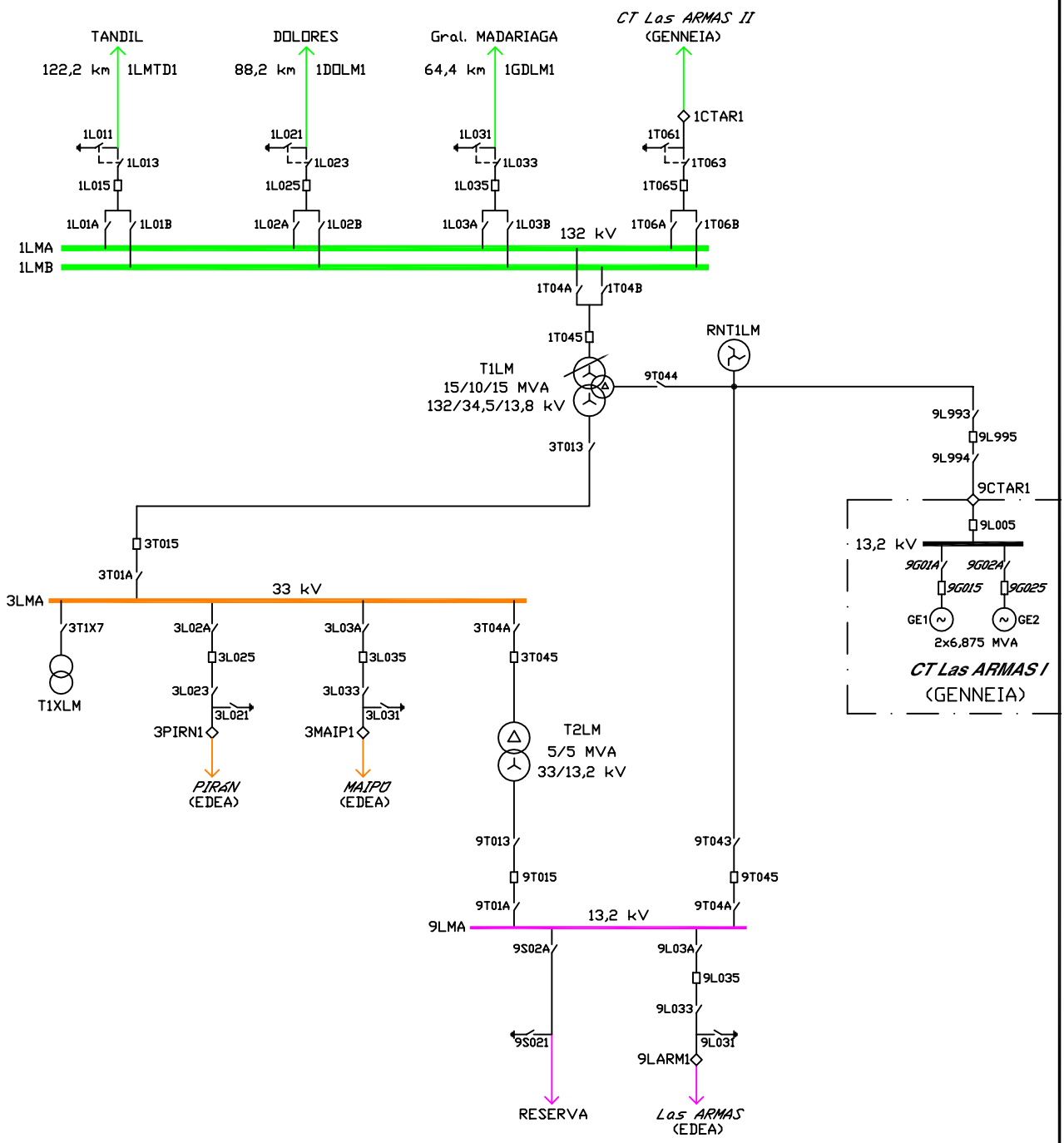

REFERENCIA: ◇ Puntos de conexión (5).

Transba	GERENCIA DE PLANIFICACION Y OPERACION DE LA RED DEPARTAMENTO INGENIERIA DE OPERACION	
	ET LAS ARMAS [LM]	
ESQUEMA UNIFILAR SIMPLIFICADO	Preparó	Jorge O. PLATAS
	Revisó	Diego J. CACHERO
	Aprobó	Juan Pedro PIÑERO
Fecha de revisión: 8 MAYO 2014	Escala: S/E	Plano N° 2-4-IO-495