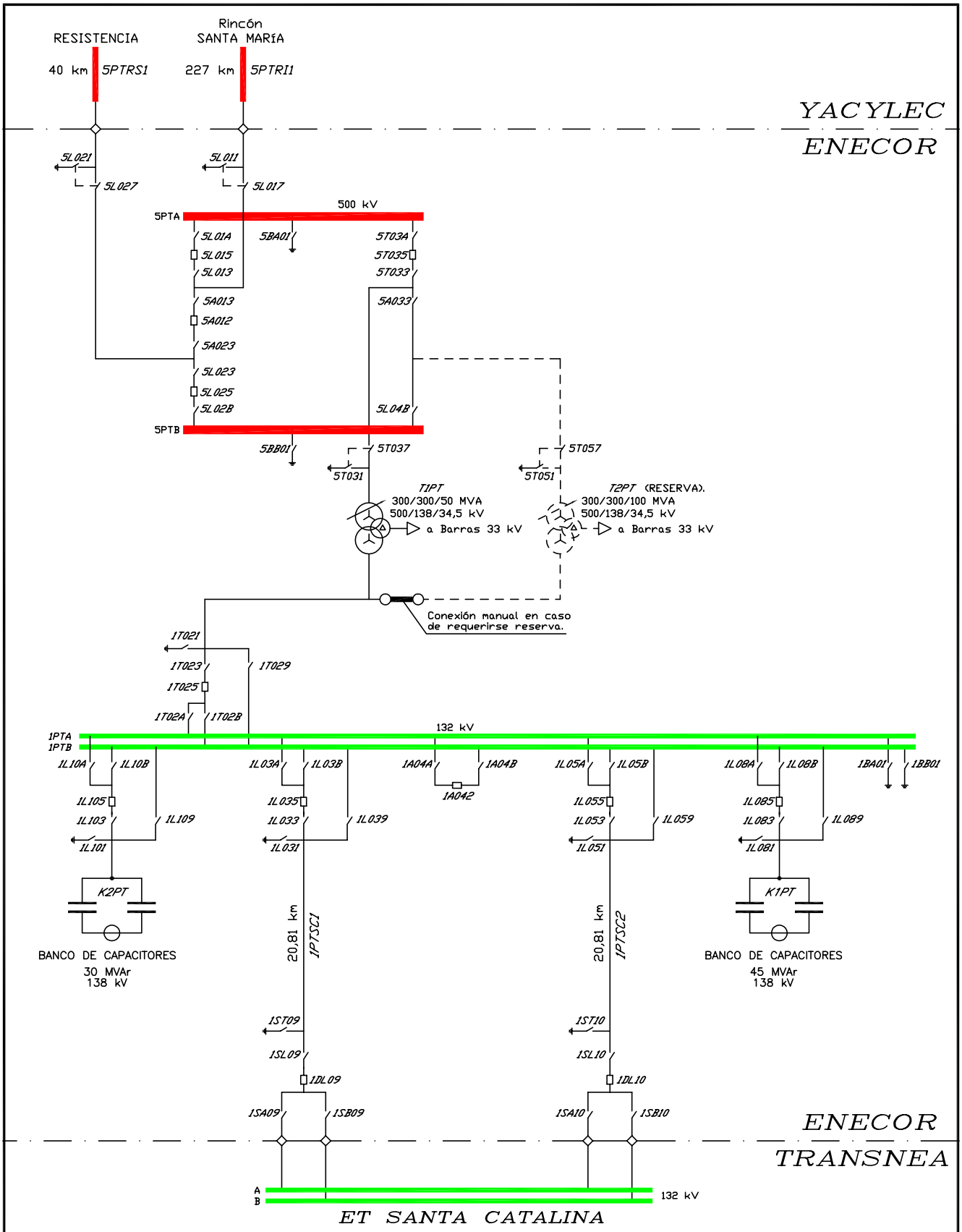

Transener

GERENCIA DE PLANIFICACION Y OPERACION DE LA RED
DEPARTAMENTO INGENIERIA DE OPERACION

ET PASO DE LA PATRIA [PT] (ENECOR)

ESQUEMA UNIFILAR SIMPLIFICADO

Preparó	Ezequiel F. JORGE
Aprobó	Carlos DESTOC

Fecha de revisión:	1 FEBRERO 2012	Escala: S/E	Plano N° 2-4-IO-447