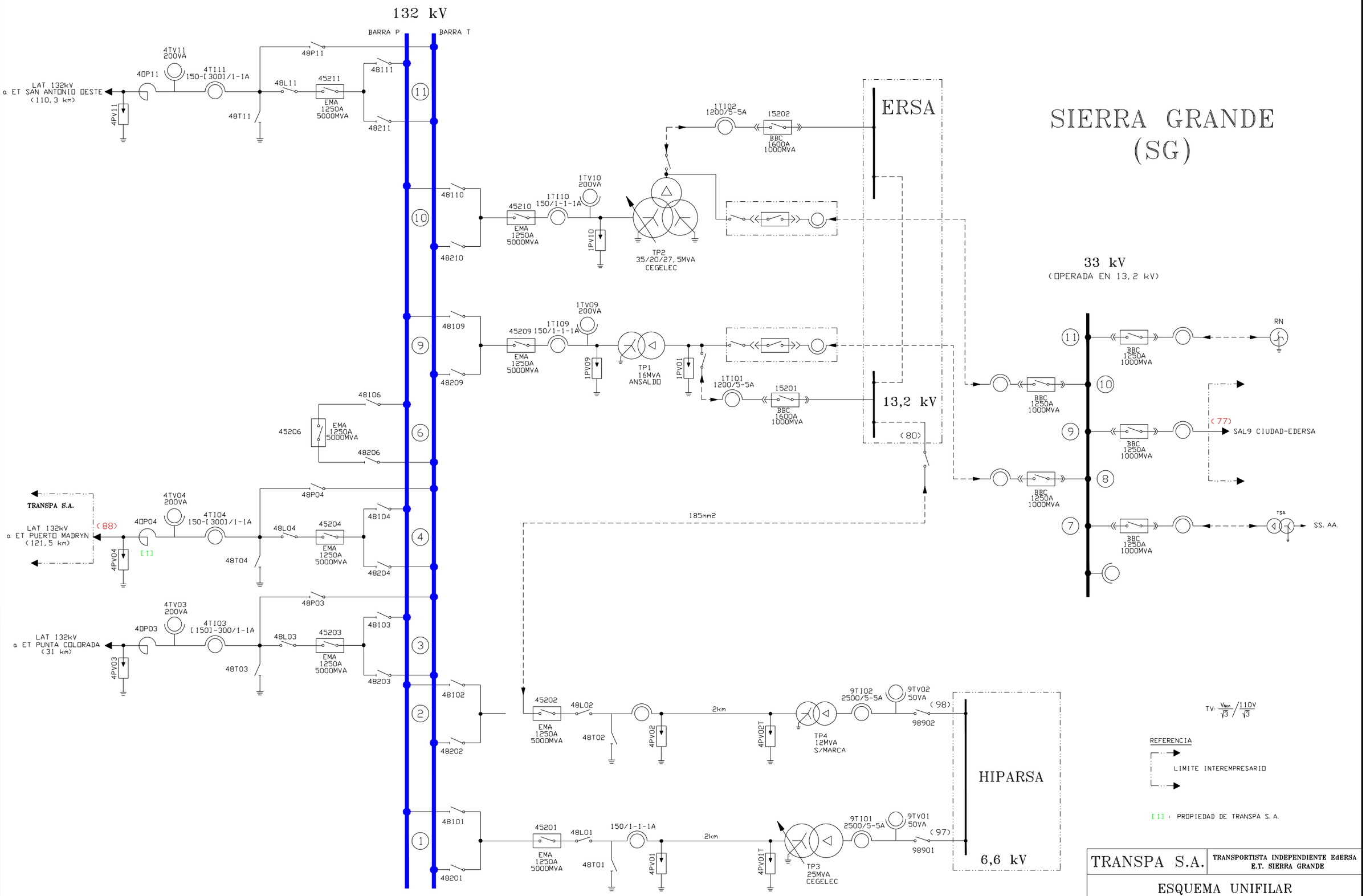
132 kV
BARRA P
BARRA T
LAT 132kV
a ET SAN ANTONIO OESTE
(110,3 km)
4PV11
4OP11
4TV11
200VA
4TI11
150-[300]/1-A
48P11
48L11
48T11
45211
EMA
1250A
5000MVA
48111
48211
11
1TI02
1200/5-5A
15202
BBC
1600A
1000MVA
ERSA
SIERRA GRANDE
(SG)
48110
48210
10
45210
1TI10
150/1-1-1A
1TV10
200VA
1PV10
TP2
35/20/27,5MVA
CEGELEC
33 kV
(OPERADA EN 13,2 kV)
48109
48209
9
45209
1TI09
150/1-1-1A
1TV09
200VA
1PV09
TP1
16MVA
ANSALDO
1PV01
1TI01
1200/5-5A
15201
13,2 kV
(80)
RN
BBC
1250A
1000MVA
(77)
SAL9 CIUDAD-EDERSA
48106
48206
6
45206
TRANSPA S.A.
(88)
LAT 132kV
a ET PUERTO MADRYN
(121,5 km)
4PV04
4OP04
[1]
4TV04
200VA
4TI04
150-[300]/1-A
48P04
48L04
48T04
45204
48104
48204
4
185mm2
TSA
SS. AA.
LAT 132kV
a ET PUNTA COLORADA
(31 km)
4PV03
4OP03
4TV03
200VA
4TI03
[150]-300/1-A
48P03
48L03
48T03
45203
48103
48203
3
48102
48202
2
45202
48L02
48T02
EMA
1250A
5000MVA
4PV02
2km
4PV02T
TP4
12MVA
S/MARCA
9TI02
2500/5-5A
9TV02
50VA
(98)
98902
HIPARSA
6,6 kV
48101
48201
1
45201
48L01
48T01
150/1-1-1A
4PV01
4PV01T
TP3
25MVA
CEGELEC
9TI01
2500/5-5A
9TV01
50VA
(97)
98901
TV: Vfase/√3 / 110V/√3
REFERENCIA
LIMITE INTEREMPRESARIO
[1] : PROPIEDAD DE TRANSPA S. A.
TRANSPA S.A.
TRANSPORTISTA INDEPENDIENTE EdERSA
E.T. SIERRA GRANDE
ESQUEMA UNIFILAR
GUIA REFERENCIA DEL TRANSPORTE
AÑO 2014
COORDENADAS:
Latitud = -41,6740°
Longitud= -65,3760°
ARCHIVO ELECTRONICO:
64 SG.DWG
FECHA:
06/01/15