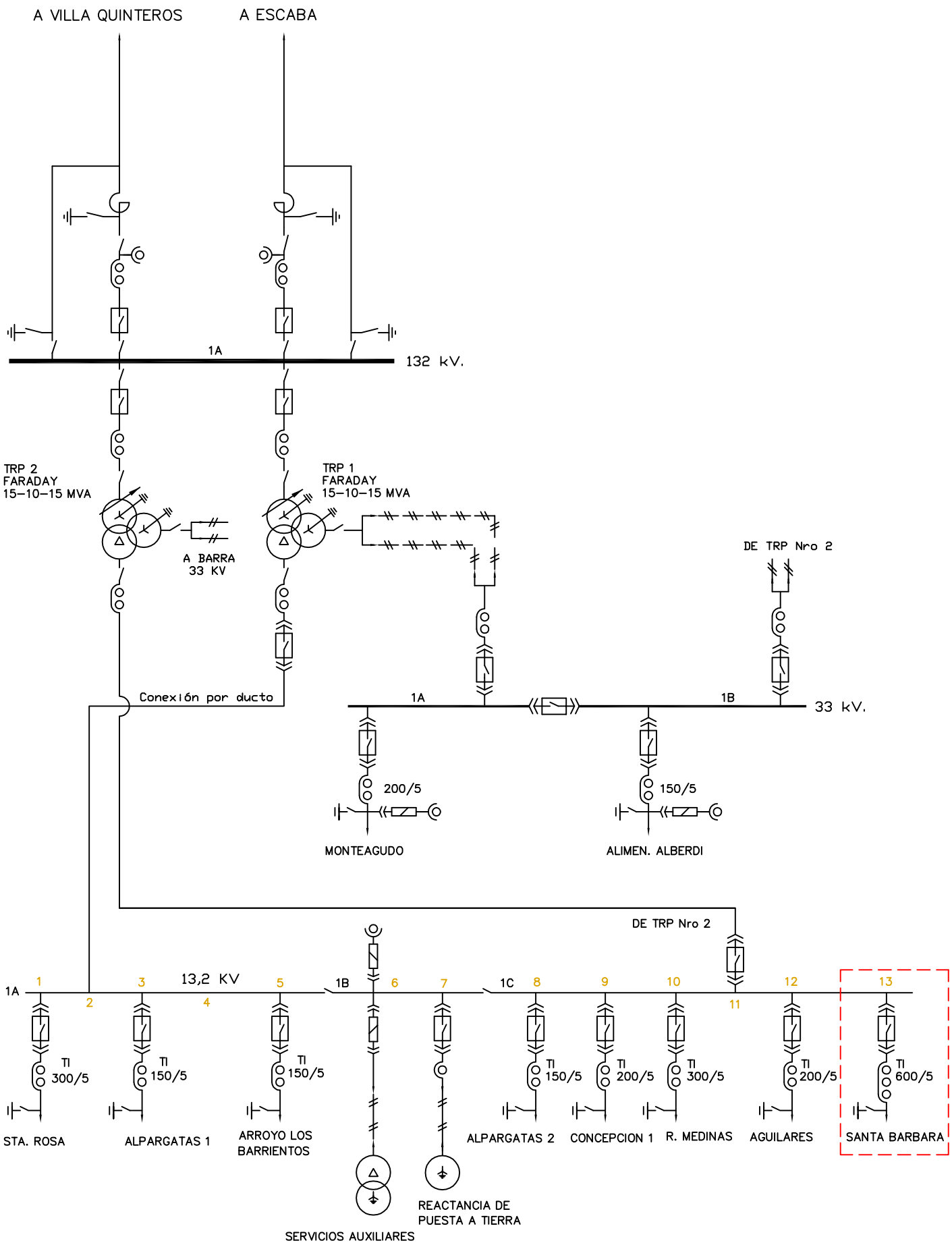

TRANSNOA SOCIEDAD ANONIMA EMPRESA DE TRANSPORTE DE ENERGIA ELECTRICA POR DISTRIBUCION TRONCAL DEL NOROESTE ARGENTINO	Plano Nº:		ESTACION TRANSFORMADORA AGUILARES
	Fecha:	Octubre 2009	
	Escala:	S/E	Observaciones:
	Archivo	T-agu.dwg	Ing. de Operación Estadística Asistencia Técnica