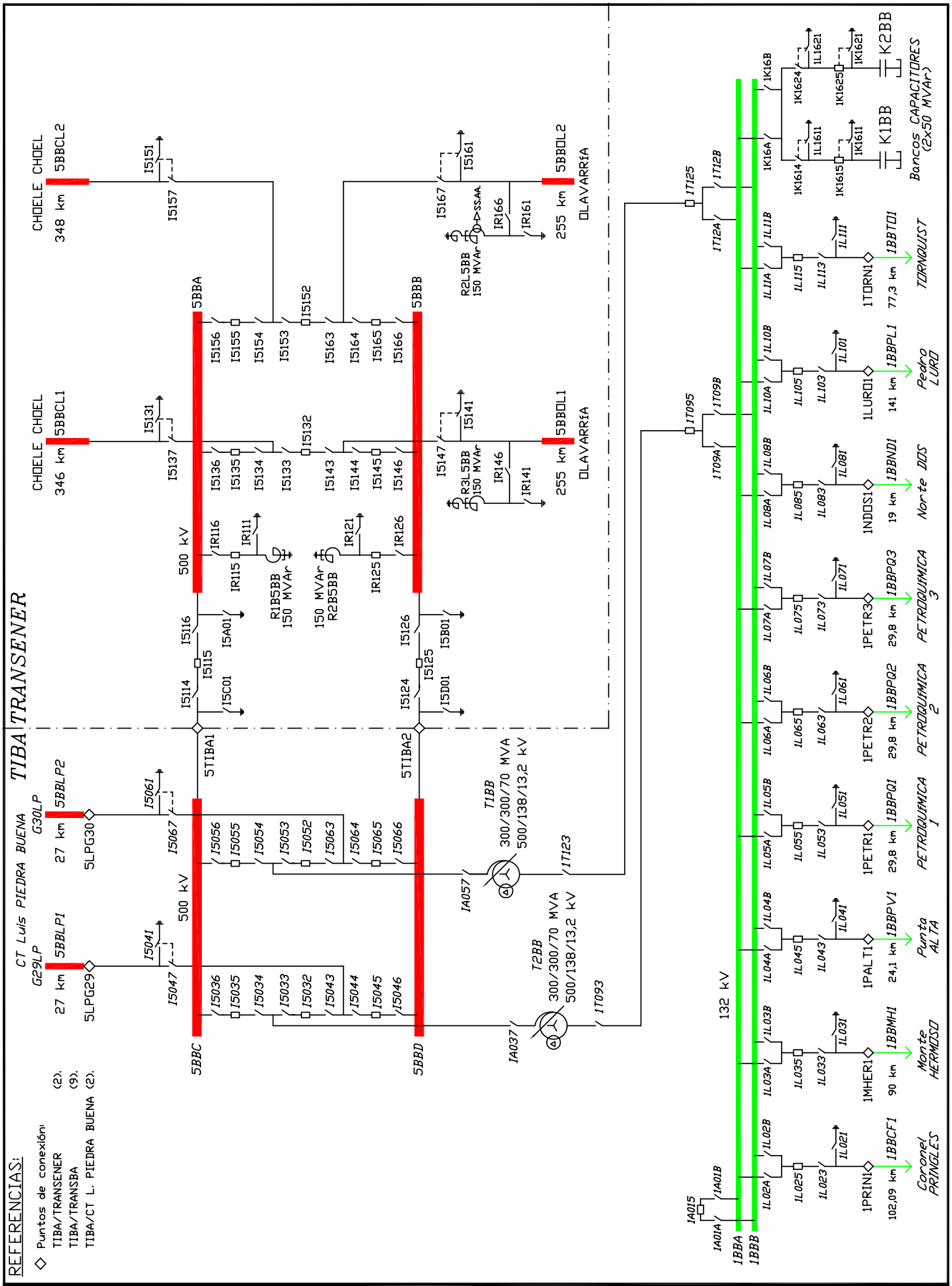

Transener

GERENCIA DE PLANIFICACION Y OPERACION DE LA RED
DEPARTAMENTO INGENIERIA DE OPERACION

ET BAHIA BLANCA [BB]

ESQUEMA UNIFILAR SIMPLIFICADO

Preparó	Ezequiel F. JORGE
Aprobó	Rubén BOVONE

Fecha de revisión:	5 SEPTIEMBRE 2014	Escala: S/E	Plano N° 2-4-IO-005