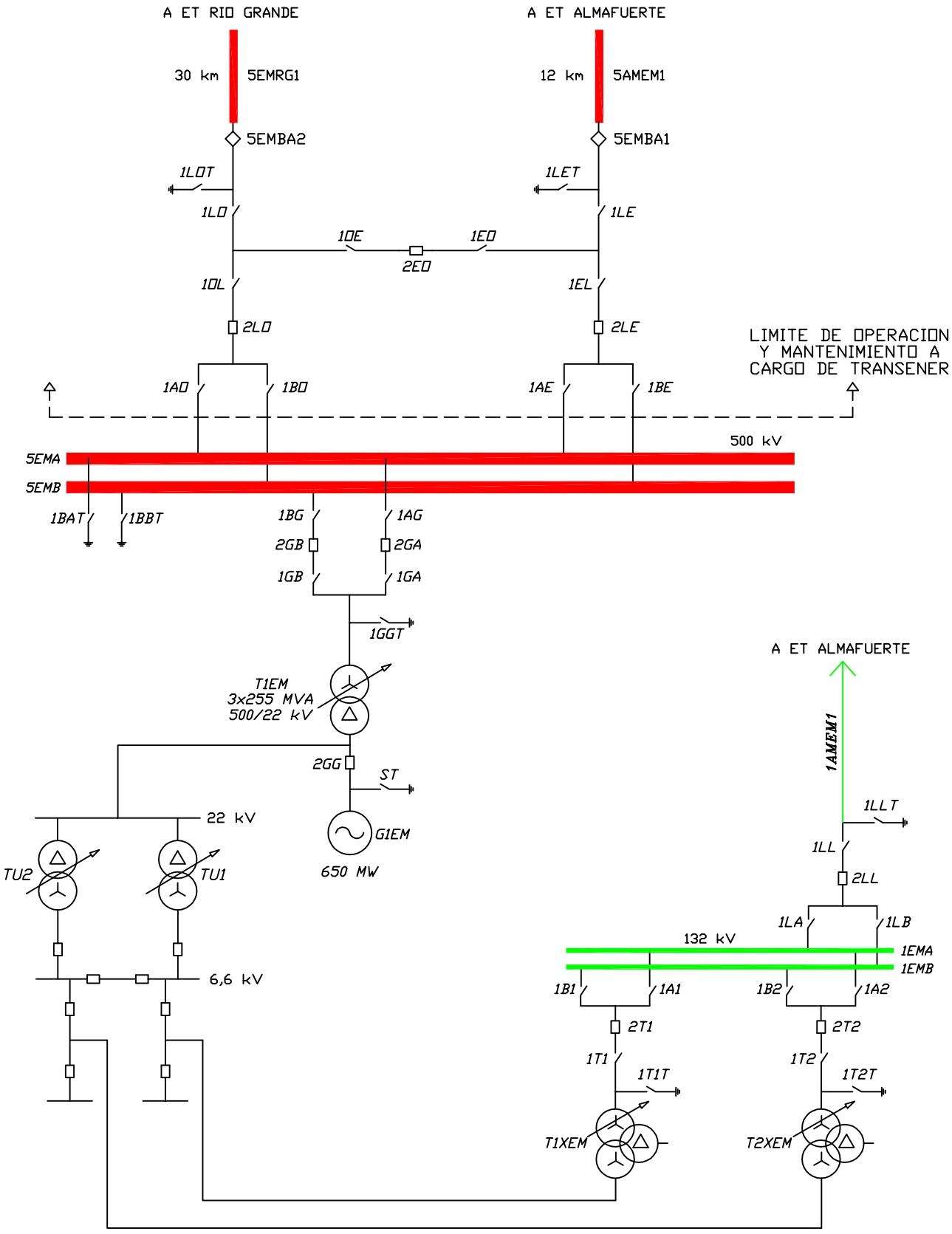

REFERENCIA: ◇ PUNTOS DE CONEXION (2)

Transener	GERENCIA DE PLANIFICACION Y OPERACION DE LA RED DEPARTAMENTO INGENIERIA DE OPERACION		
	CN y ET EMBALSE [EM] (NASA)		
ESQUEMA UNIFILAR SIMPLIFICADO	Preparó	Daniel ESTEVES	
	Aprobó	Carlos DESTOC	
FECHA DE REVISION 29 JULIO 2009	ESCALA S/E	PLANO N° 2-4-IO-012	