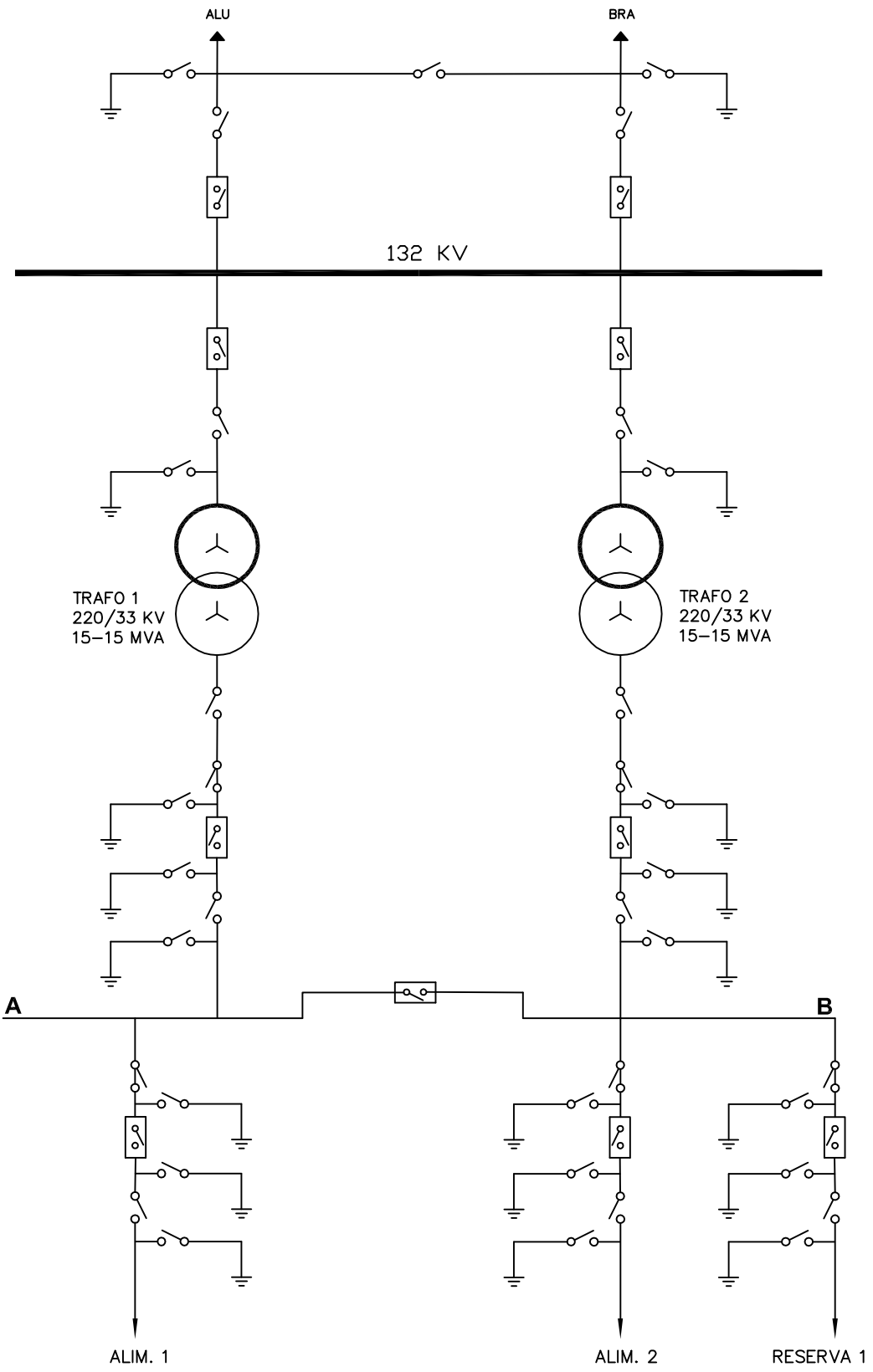


| | | | |
|---|---|---|---|
| TRANSNOA SOCIEDAD ANONIMA<br>EMPRESA DE TRANSPORTE DE ENERGIA ELECTRICA POR DISTRIBUCION TRONCAL DEL NOROESTE ARGENTINO | Plano Nº: | | ESTACION TRANSFORMADORA<br>TAFI DEL VALLE |
| | Fecha: | Nov 2014 | |
| | Escala: | S/E | Observaciones: |
| | Archivo | T–Tva.dwg | Ing. de Operación<br>Estadística<br>Asistencia Técnica |