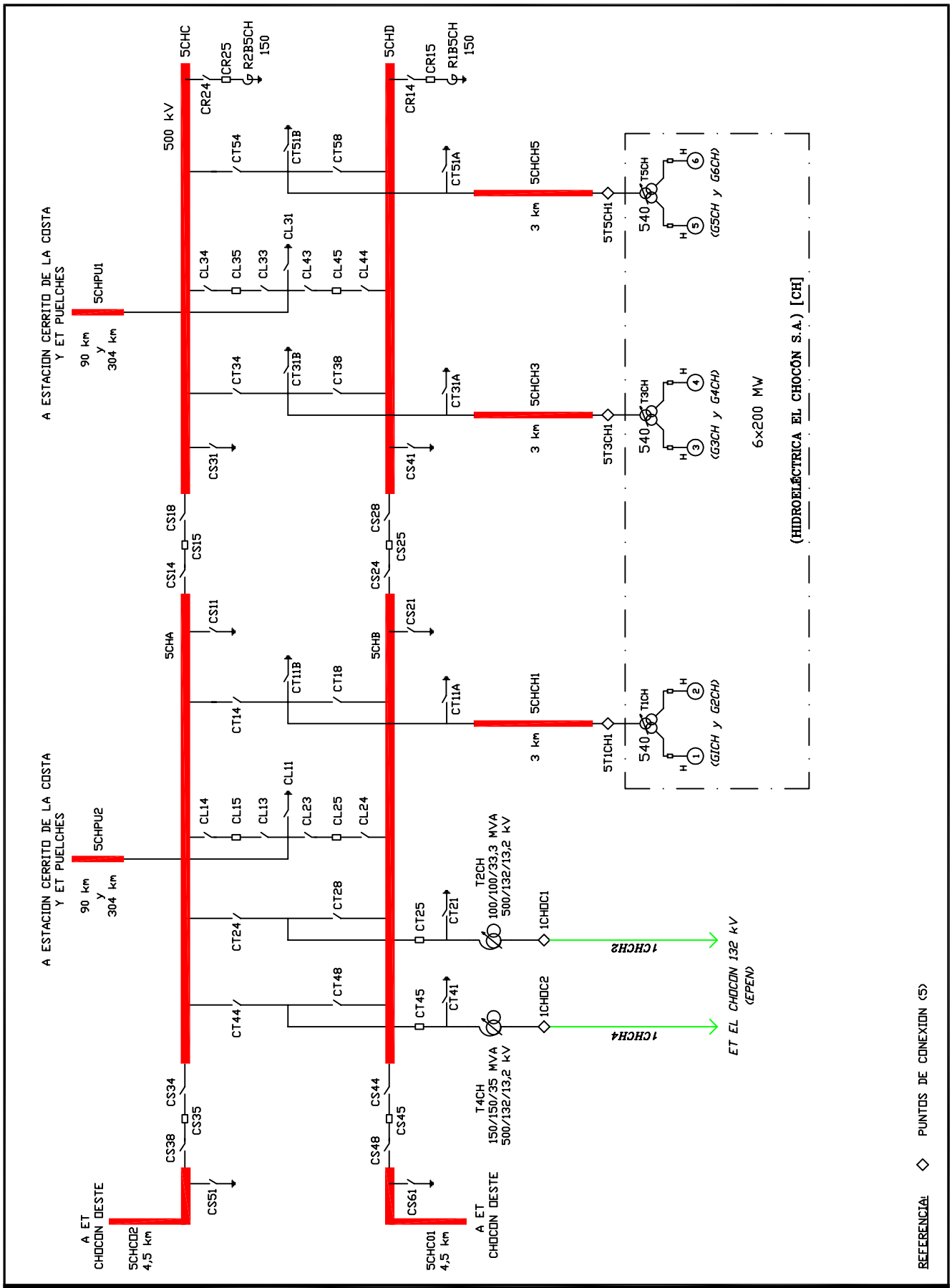

Transener

GERENCIA DE PLANIFICACION Y OPERACION DE LA RED
DEPARTAMENTO INGENIERIA DE OPERACION

ET EL CHOCON [CH]

ESQUEMA UNIFILAR SIMPLIFICADO

Preparó	Daniel ESTEVES
Aprobó	Carlos DESTOC

FECHA DE REVISION	15 SEPTIEMBRE 2009	ESCALA S/E	PLANO N° 2-4-IO-010