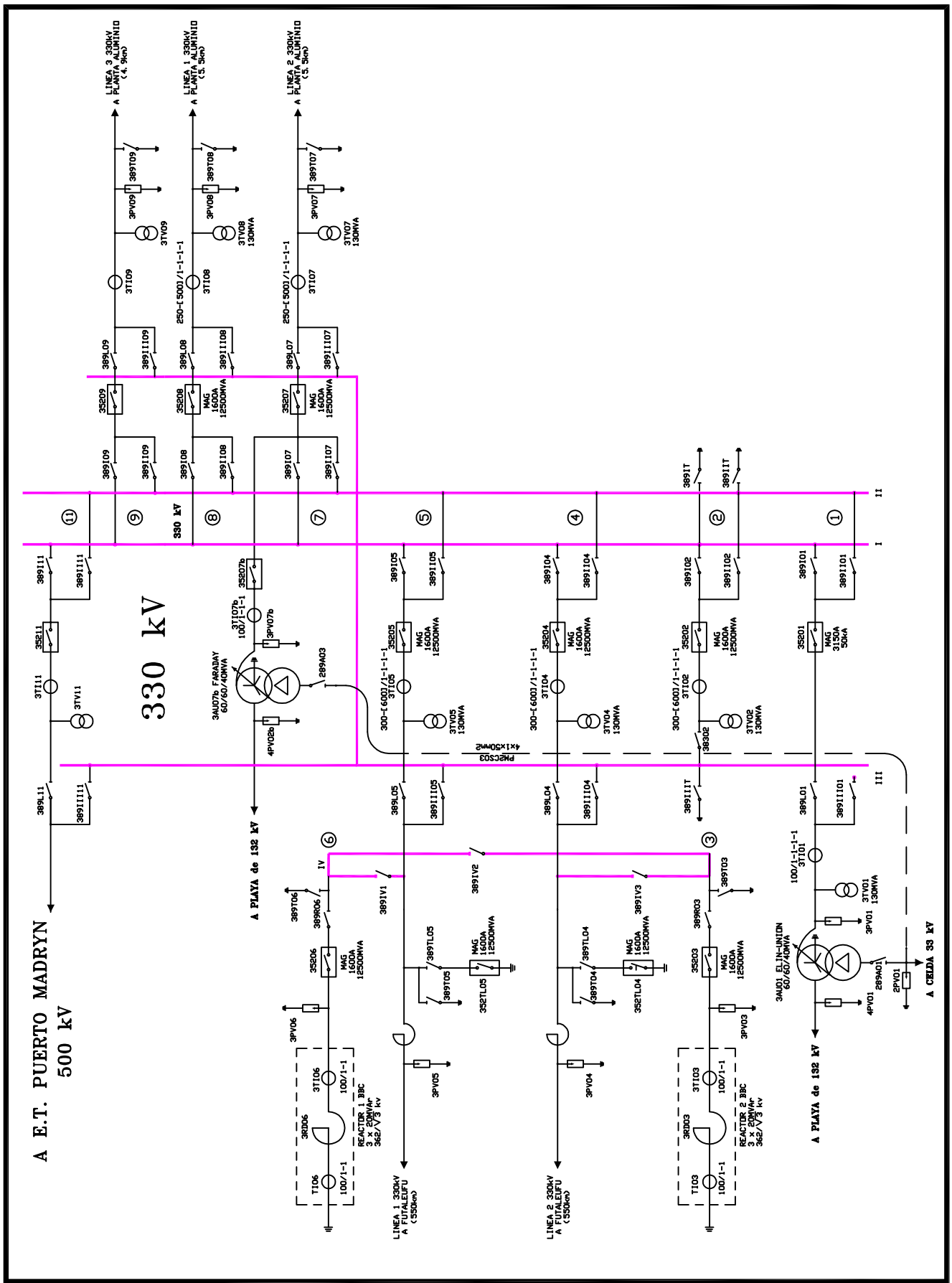

Transener

GERENCIA DE PLANIFICACION Y OPERACION DE LA RED
DEPARTAMENTO INGENIERIA DE OPERACION

ET PUERTO MADRYN 330/132 kV [PM] (TRANSPA S.A.)

ESQUEMA UNIFILAR SIMPLIFICADO

Preparó	Daniel ESTEVES
Aprobó	Carlos DESTOC

FECHA DE REVISION	31 JULIO 2009	ESCALA S/E	PLANO N° 2-4-IO-747