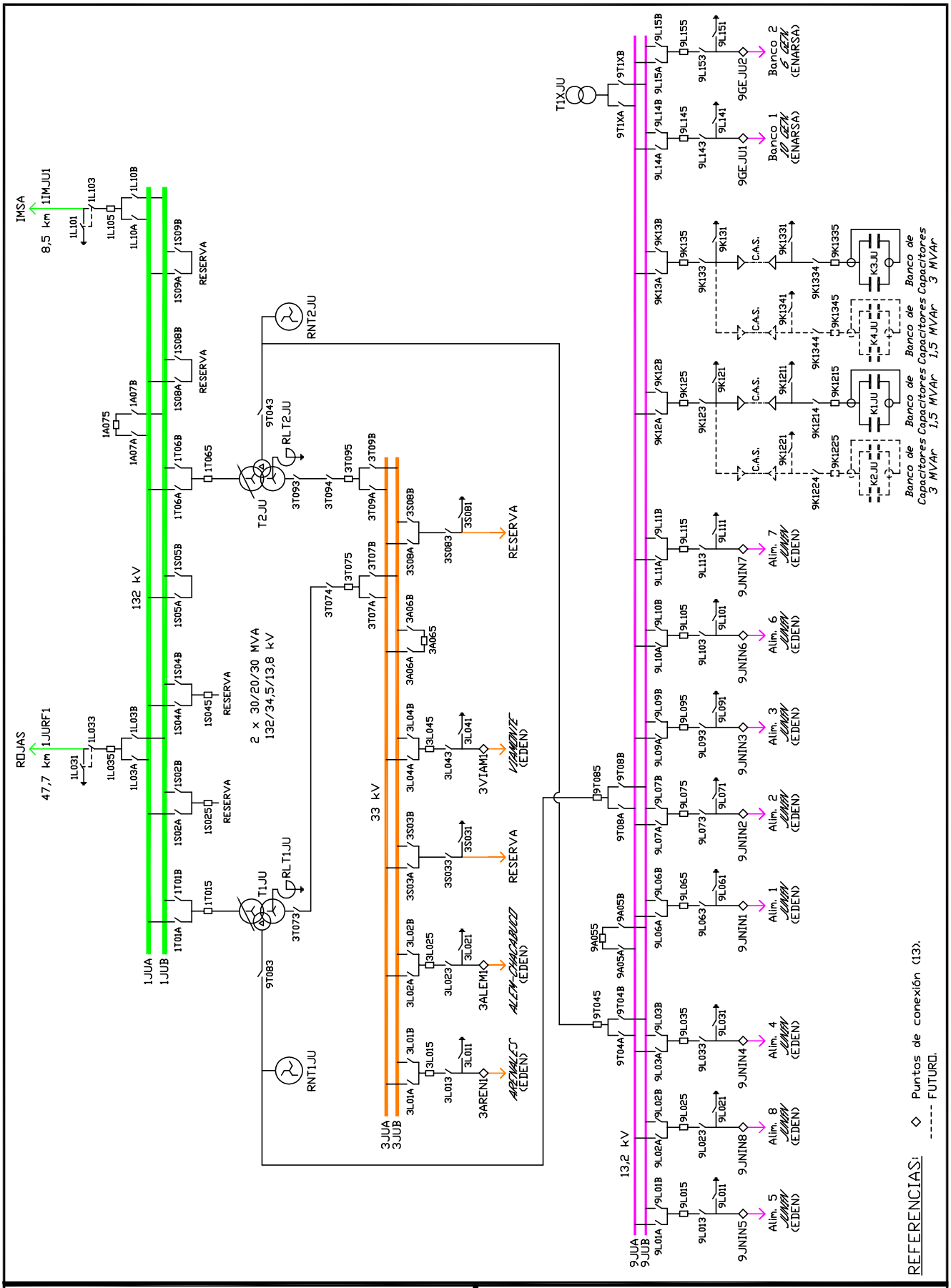

Transba	GERENCIA DE PLANIFICACION Y OPERACION DE LA RED DEPARTAMENTO INGENIERIA DE OPERACION	
	ET JUNIN [JU]	
ESQUEMA UNIFILAR SIMPLIFICADO	Preparó	Jorge PLATAS
	Revisó	Diego CACHERO
	Aprobó	Gustavo MARTIN
Fecha de revisión: 9 MARZO 2012	Escala: S/E	Plano N° 2-4-IO-513