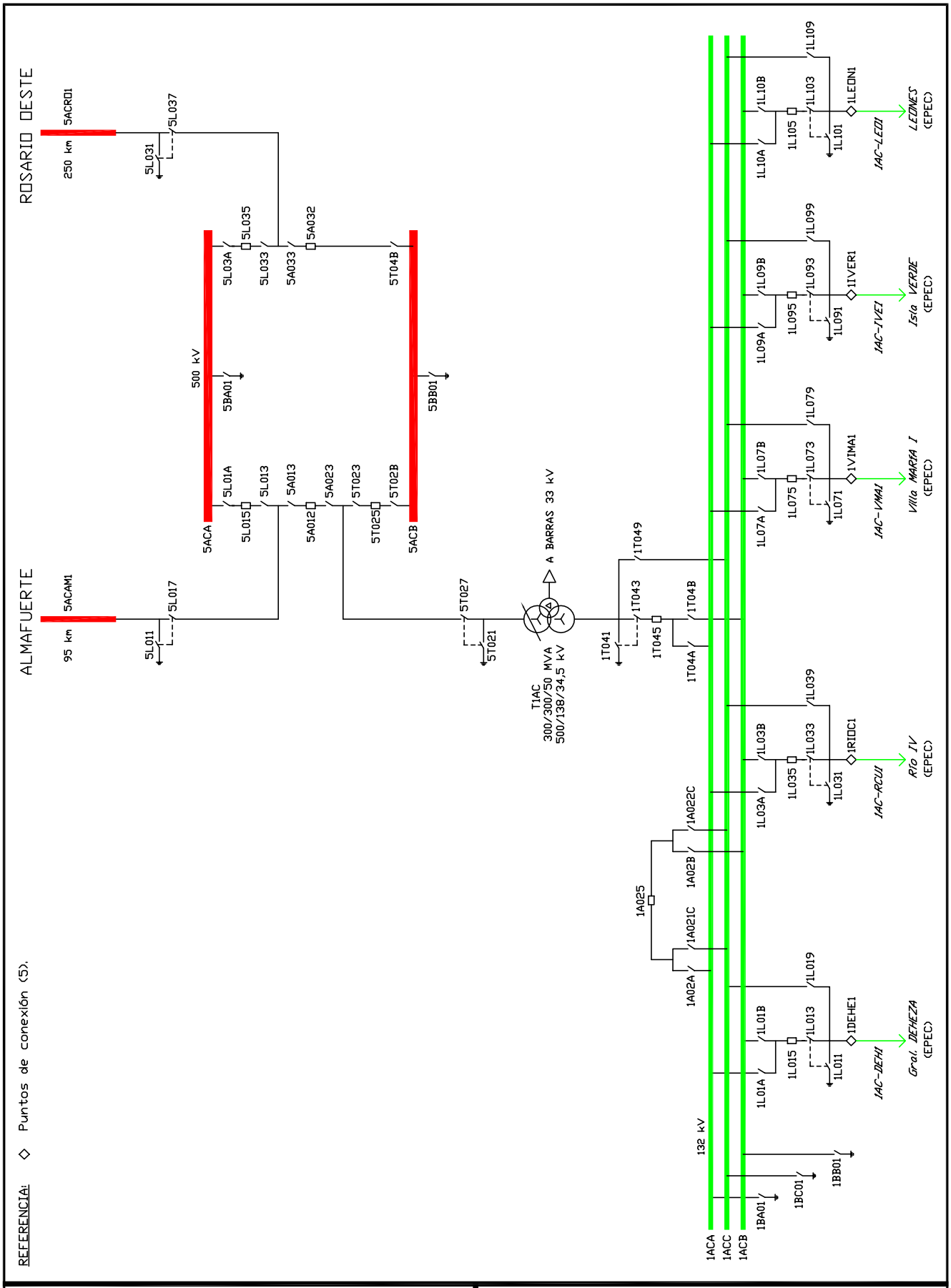

Transener

GERENCIA DE PLANIFICACION Y OPERACION DE LA RED
DEPARTAMENTO INGENIERIA DE OPERACION

ET ARROYO CABRAL [AC] (Futura)

ESQUEMA UNIFILAR SIMPLIFICADO

Preparó	Ezequiel F. JORGE
Aprobó	Carlos DESTOC

FECHA DE REVISION	27 ABRIL 2011	ESCALA S/E	PLANO N° 2-4-IO-449