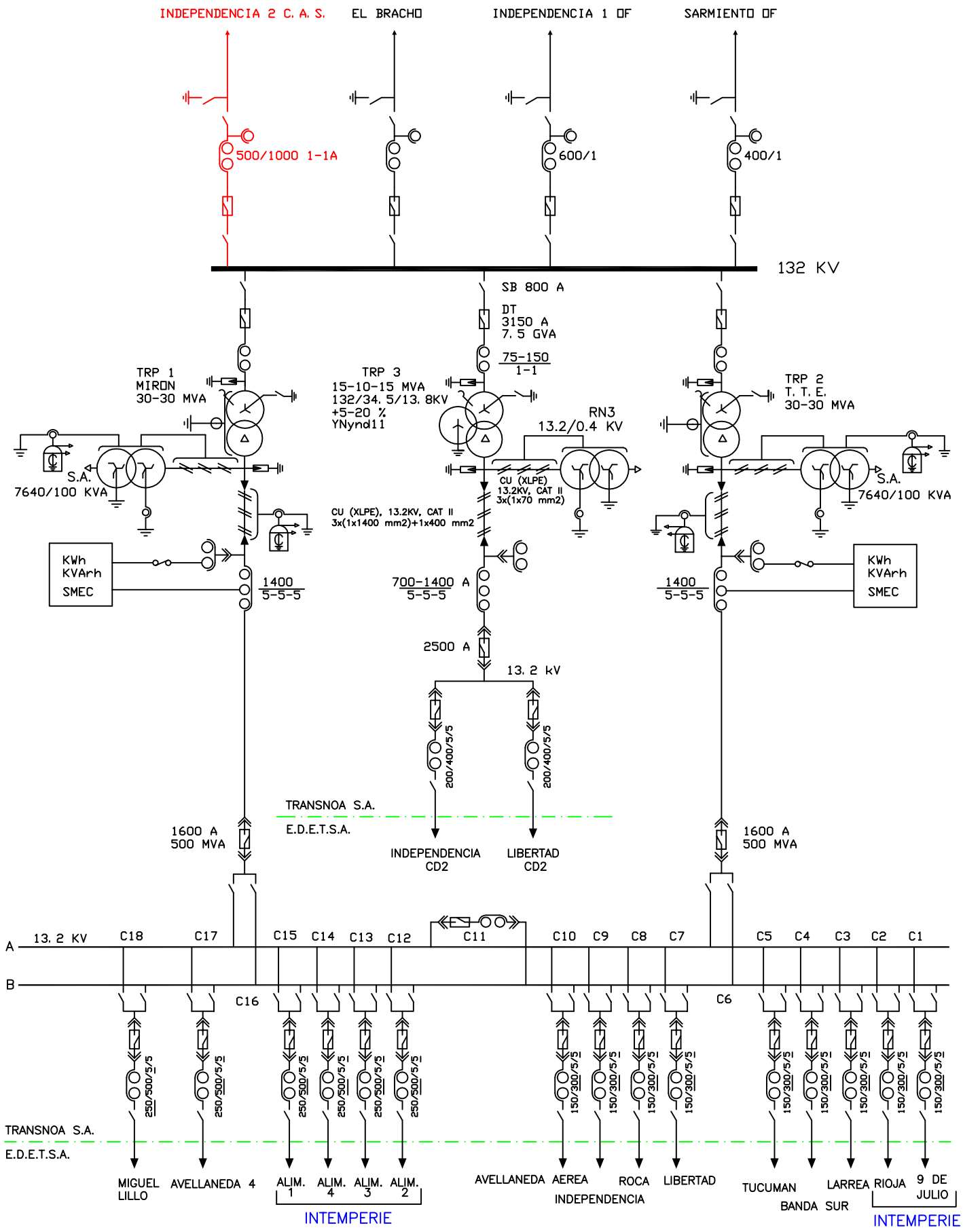

TRANSNOA S.A. — EMPRESA DE TRANSPORTE DE ENERGIA ELECTRICA POR DISTRIBUCION TRONCAL DEL NOROESTE ARGENTINO	Plano N°:		ESTACION TRANSFORMADORA ESTATICA SUR
	Fecha:	Febrero 2010	
	Escala:	S/E	Observaciones:
	Archivo	T-est.dwg	Ing. de Operación Estadística Asistencia Técnica