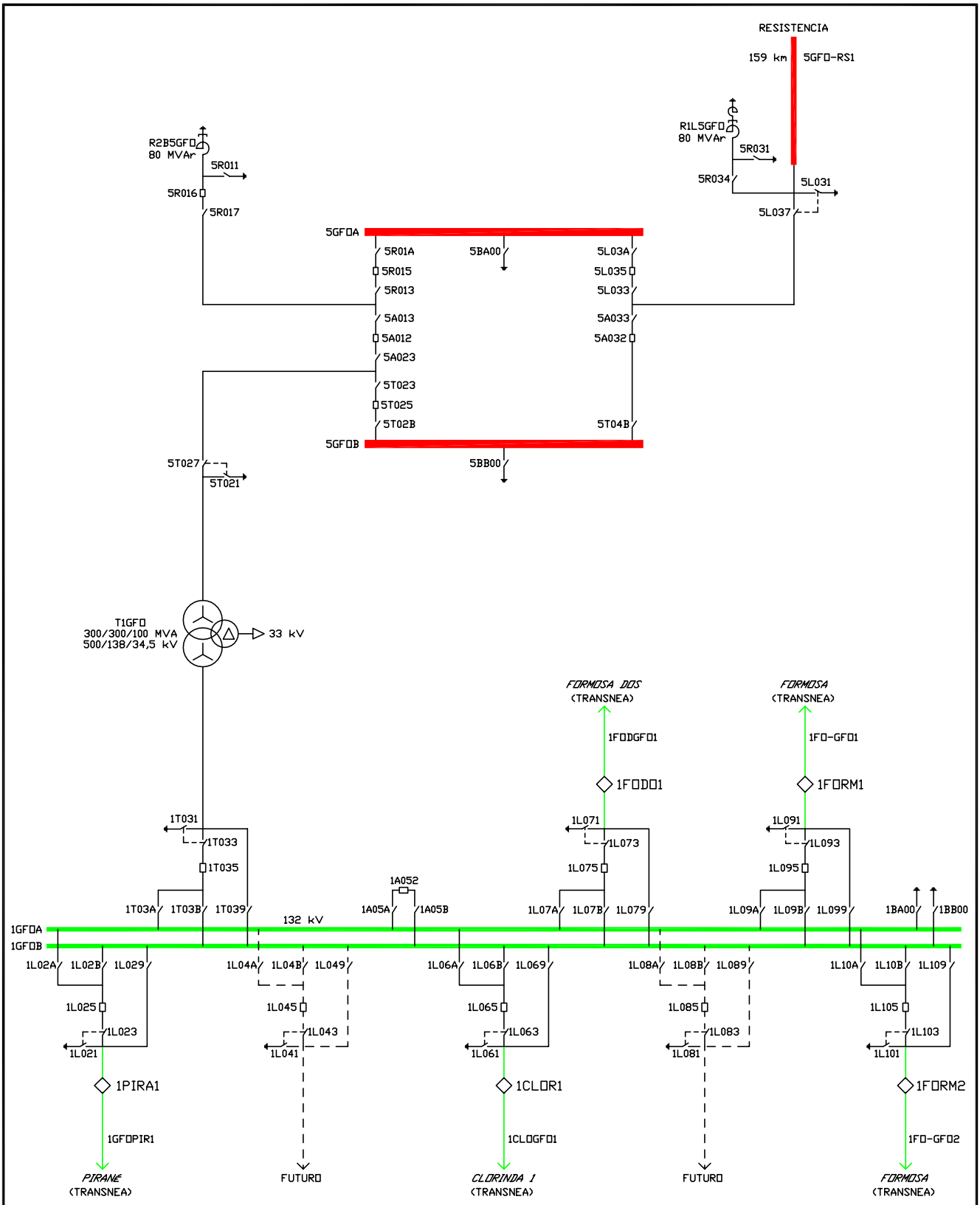

REFERENCIA: ◇ Punto de conexión (5).

Provincia de FORMOSA

Transener	GERENCIA DE PLANIFICACION Y OPERACION DE LA RED DEPARTAMENTO INGENIERIA DE OPERACION	
	ET GRAN FORMOSA [GFO] (LINSA)	
ESQUEMA UNIFILAR SIMPLIFICADO	Preparó: Ezequiel F. JORGE	
	Aprobó: Rubén BOVONE	
Fecha de revisión: 21 OCTUBRE 2014	Escala: S/E	Plano N° 2-4-IO-743