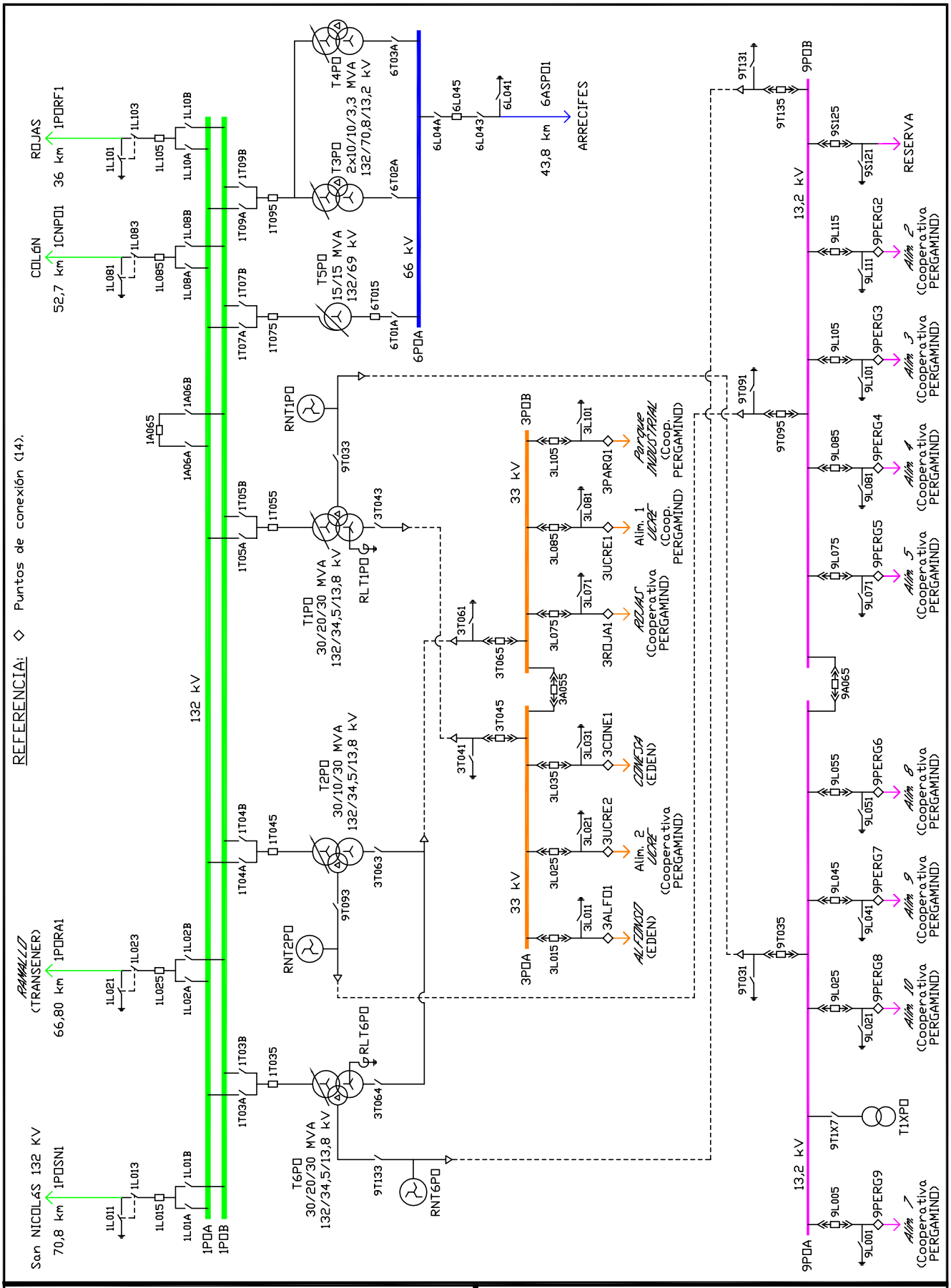

Transba

GERENCIA DE PLANIFICACION Y OPERACION DE LA RED
DEPARTAMENTO INGENIERIA DE OPERACION

ET PERGAMINO [PO]

ESQUEMA UNIFILAR SIMPLIFICADO

Preparó	Jorge PLATAS
Revisó	Diego CACHERO
Aprobó	Gustavo MARTIN

Fecha de revisión: 7 SEPTIEMBRE 2012

Escala: S/E

Plano N° 2-4-IO-515