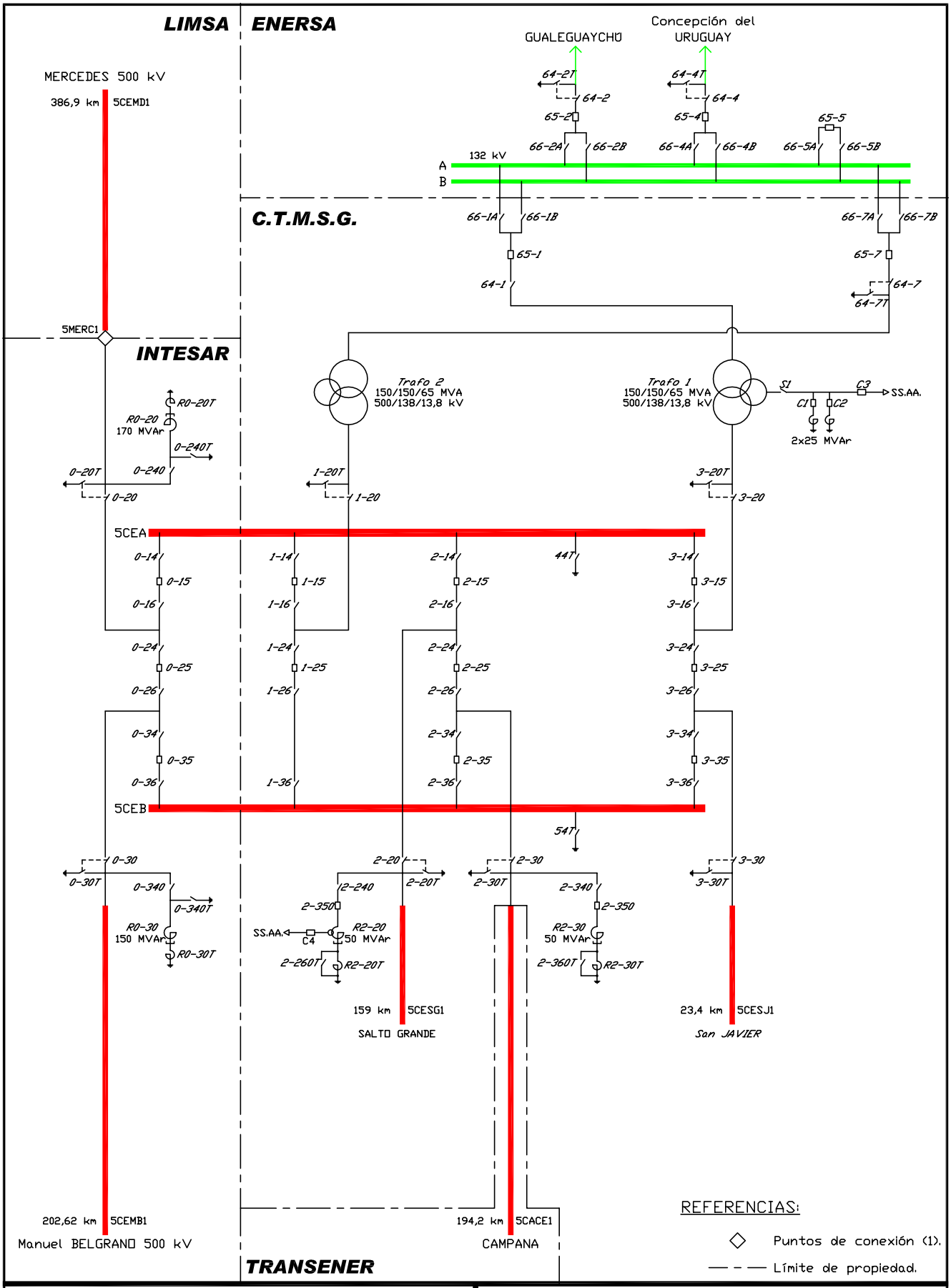

Transener

GERENCIA DE PLANIFICACION Y OPERACION DE LA RED
DEPARTAMENTO INGENIERIA DE OPERACION

ET COLONIA ELÍA [CE] (C.T.M.S.G.-INTESAR)

ESQUEMA UNIFILAR SIMPLIFICADO

Preparó	Ezequiel F. JORGE
Aprobó	Rubén BOVONE

Fecha de revisión:	29 NOVIEMBRE 2012	Escala: S/E	Plano N° 2-4-IO-518