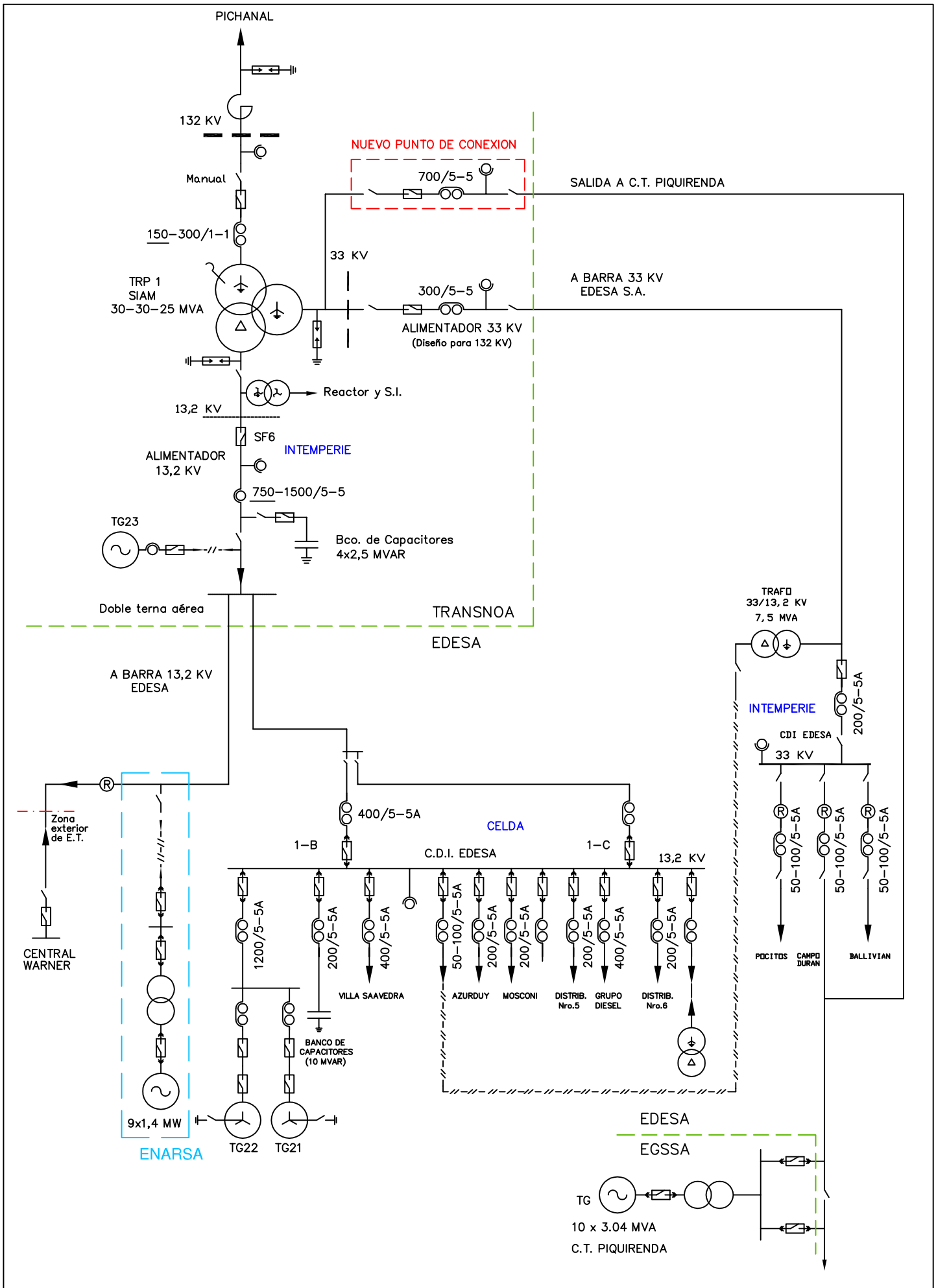

TRANSNOA SOCIEDAD ANONIMA EMPRESA DE TRANSPORTE DE ENERGIA ELECTRICA POR DISTRIBUCION TRONCAL DEL NOROESTE ARGENTINO	Plano Nº:		ESTACION TRANSFORMADORA TARTAGAL
	Fecha:	Febrero 2011	
	Escala:	S/E	Observaciones:
	Archivo	Tartagal0211.dwg	Ing. de Operación Estadística Asistencia Técnica