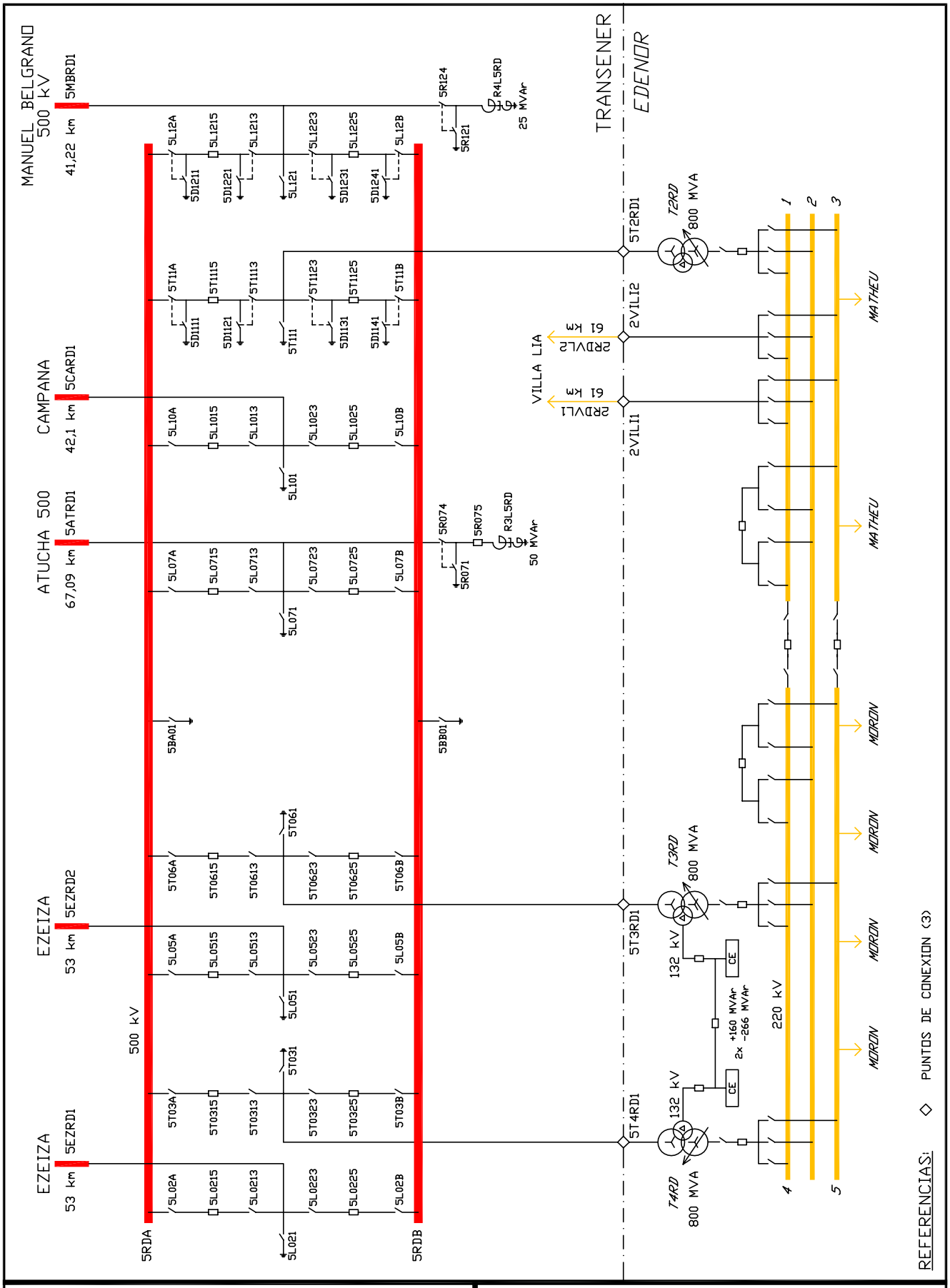

Transener

GERENCIA DE PLANIFICACION Y OPERACION DE LA RED
DEPARTAMENTO INGENIERIA DE OPERACION

ET Gral. RODRIGUEZ [RD]

ESQUEMA UNIFILAR SIMPLIFICADO

Preparó	Ezequiel F. JORGE
Aprobó	Rubén BOVONE

Fecha de revisión:	5 JUNIO 2012	ESCALA S/E	PLANO N° 2-4-IO-025