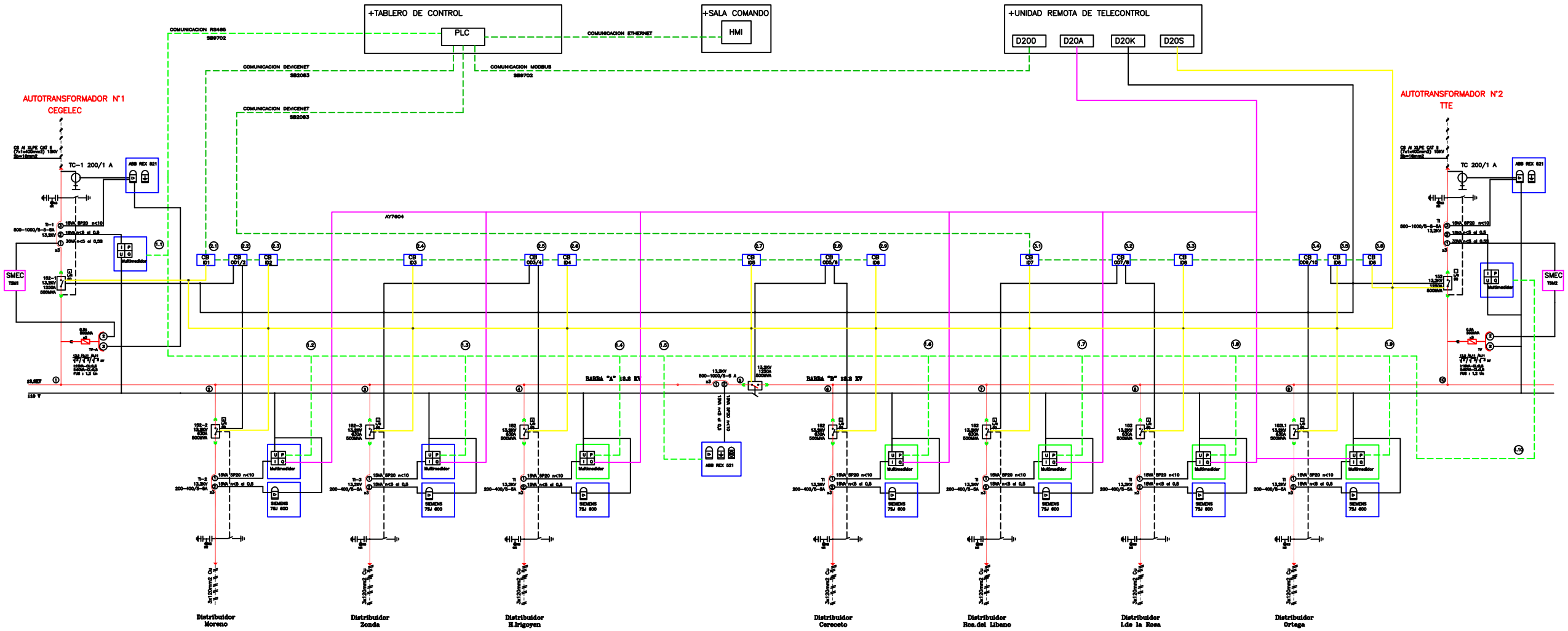


## REFERENCIAS

| | |
|---|---|
| L/R | CONMUTADORA LOCAL–REMOTO |
| I> | RELE DE MAXIMA CORRIENTE |
| 79 | RELE DE RECIERRE TRIPOLAR |
| 79 | RELE DE RECIERRE TRIPOLAR |
| SMEC | TABLERO DE MEDICION COMERCIAL |
| SMEC | TABLERO DE MEDICION COMERCIAL |
| TC | TRANSF.CORRIENTE TOROIDAL |
| TI | TRANSF.DE MEDICION DE CORRIENTE |
| TV | TRANSF.MEDICION DE TENSION |
| 152 | INTERRUPTOR DE POTENCIA |
| HR | INDICADOR LUMINOSO DE TENSION |
| CB | MODULO SALIDA COMPO BUS |
| PQ/V | TRADUCTOR |
| HMI | PANTALLA DE OPERACION |

| REV. | DESCRIPCION | FECHA | RESP. |
|---|---|---|---|
| 1 | PARA APROBACION | 04/04/08 | M.A.A. |

Distrocuyo

E.T. : SAN JUAN

OBRA: Nueva Sala de Celdas de 13,2 kV

FUNCION: ESQUEMA UNIFILAR GENERAL

PLANO N°

ARCHIVO SNJ–EU–100.dwg

HOJA: 1

De: 2