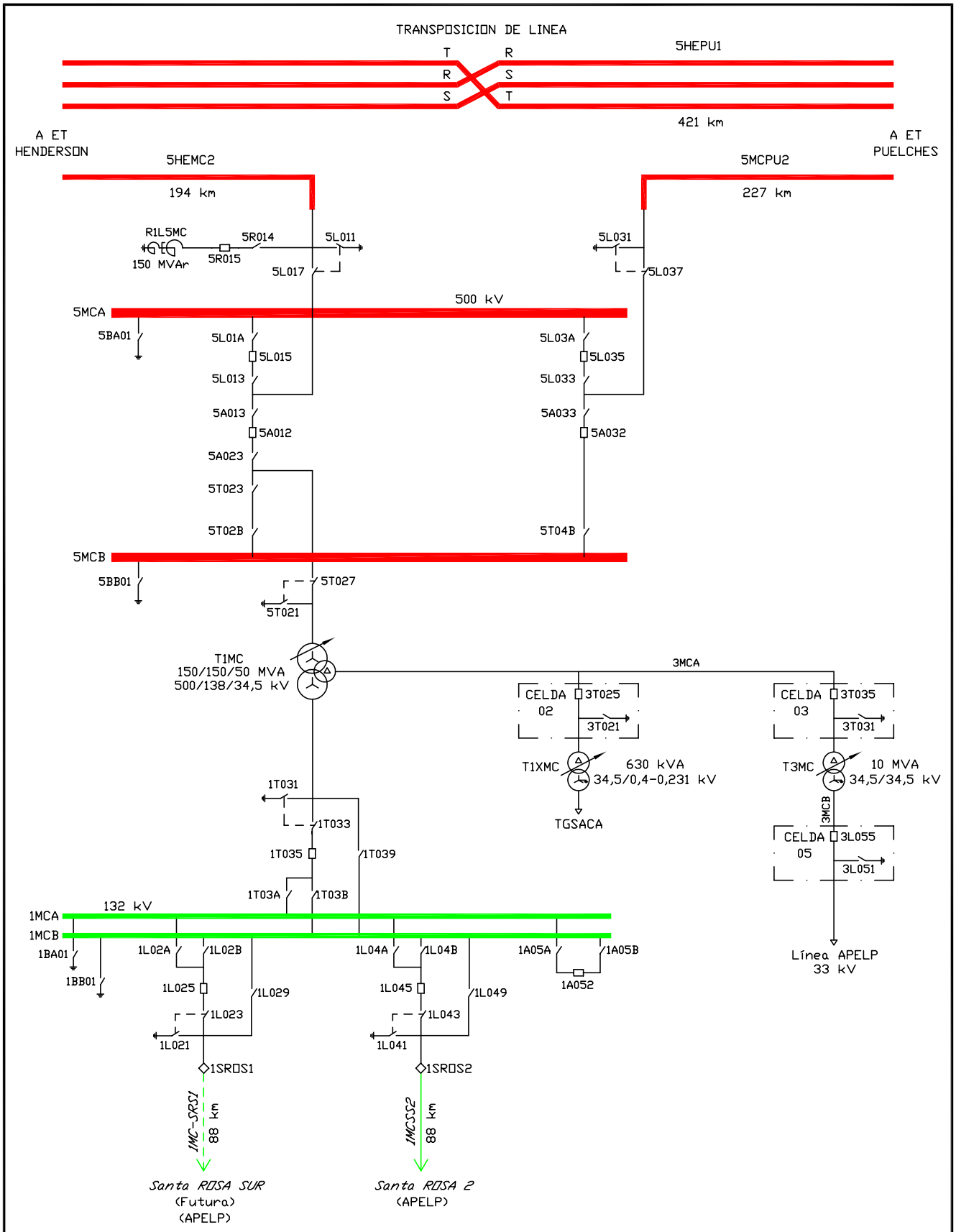

REFERENCIA: ◇ Puntos de conexión (2).

Transener	GERENCIA DE PLANIFICACION Y OPERACION DE LA RED DEPARTAMENTO INGENIERIA DE OPERACION	
	ET MACACHIN [MC]	
ESQUEMA UNIFILAR SIMPLIFICADO	Preparó	Ezequiel F. JORGE
	Aprobó	Rubén BOVONE
Fecha de revisión: 18 JULIO 2012	Escala: S/E	Plano N° 2-4-IO-464