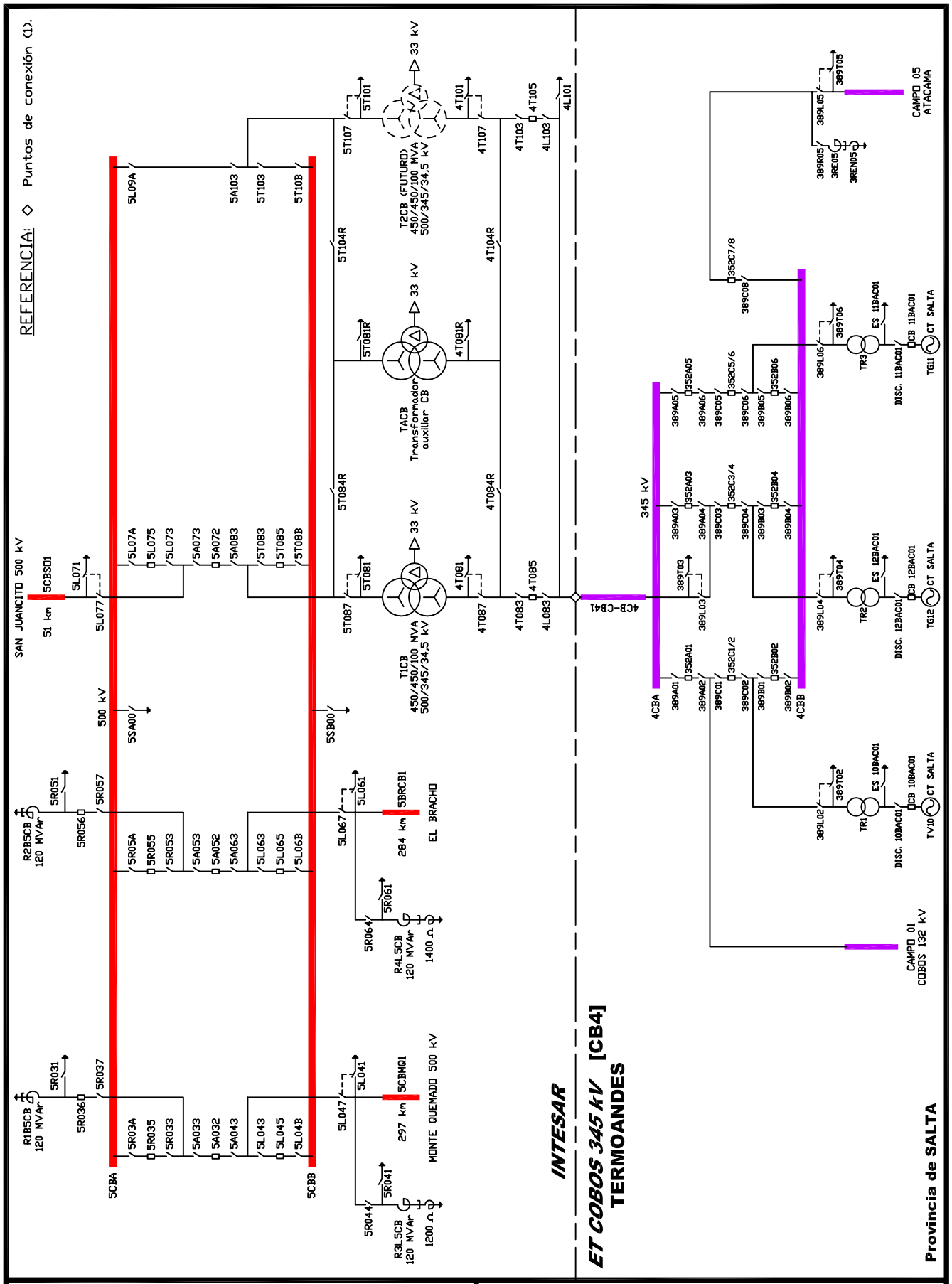

Transener

GERENCIA DE PLANIFICACION Y OPERACION DE LA RED
DEPARTAMENTO INGENIERIA DE OPERACION

ET COBOS 500 kV [CB] (INTESAR)

ESQUEMA UNIFILAR SIMPLIFICADO

Preparó	Ezequiel F. JORGE
Aprobó	Rubén BOVONE

Fecha de revisión: 12 MAYO 2015

Escala: S/E

Plano N° 2-4-IO-741