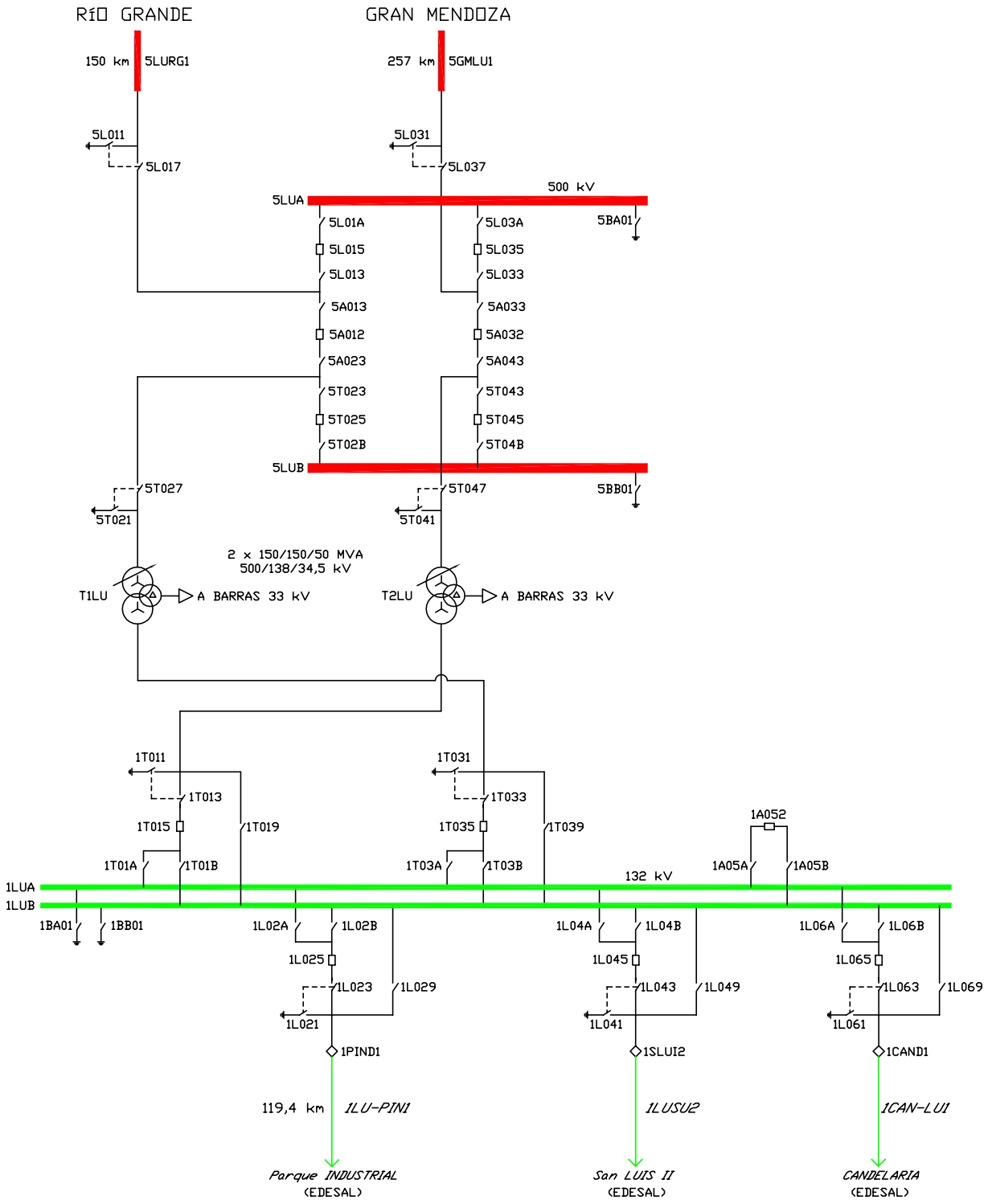

REFERENCIA: ◇ Puntos de conexión (3).

Transener	GERENCIA DE PLANIFICACION Y OPERACION DE LA RED DEPARTAMENTO INGENIERIA DE OPERACION	
	ET LUJÁN [LU]	
ESQUEMA UNIFILAR SIMPLIFICADO	Preparó	Ezequiel F. JORGE
	Aprobó	Carlos DESTOC
Fecha de revisión: 11 MAYO 2012	Escala: S/E	Plano N° 2-4-IO-448