1:5

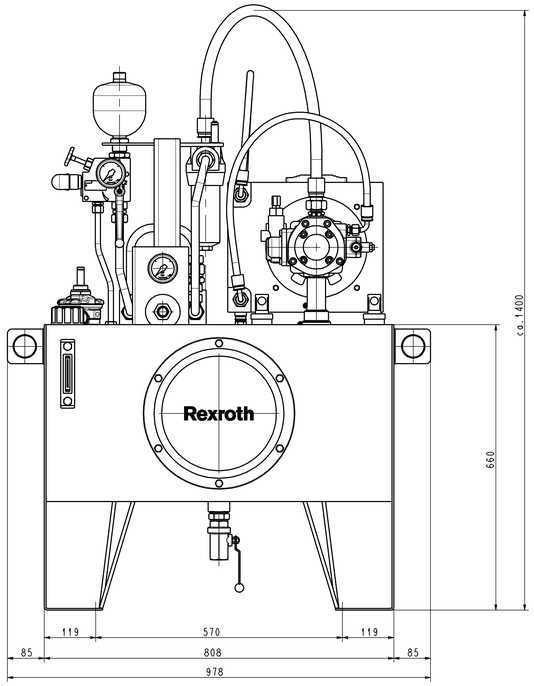

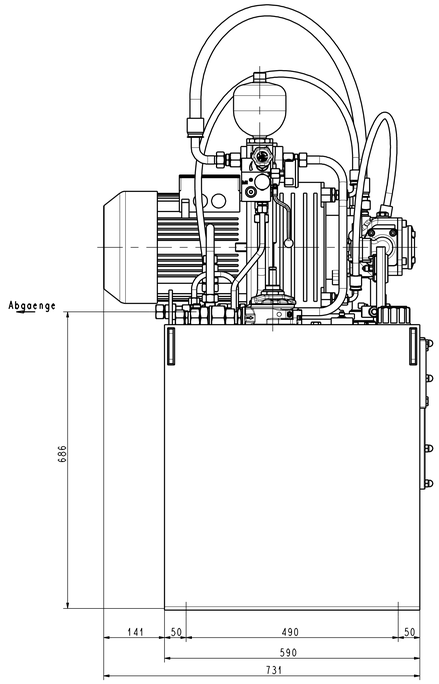

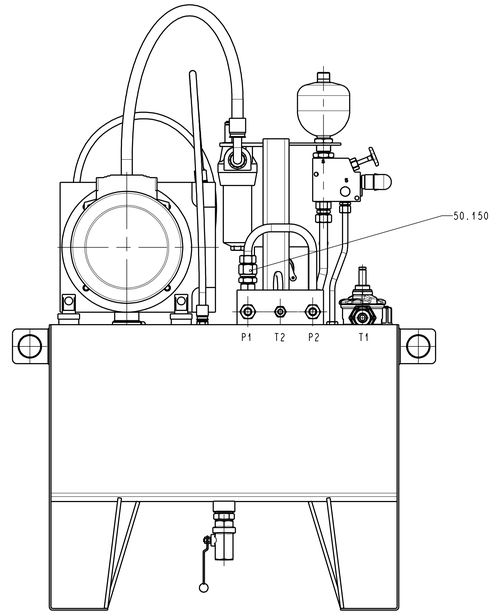

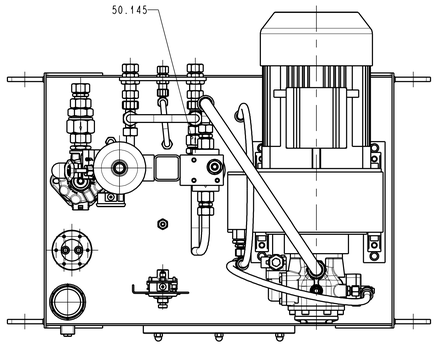

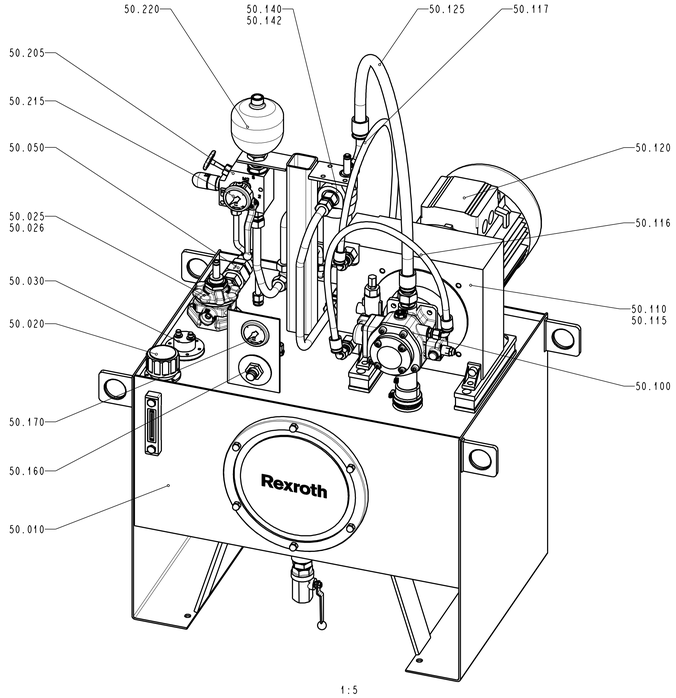

1:5

-	-	-
-	-	-
T2	Ø 12x1,5	-
T1	Ø 28x2	A
P1; P2	Ø 18x2	A
Abgangsbezeichnungen	Fuer Rohr bzw. Gewinde	Richtungen

Rex.-Komm.-Nr. : 1004746531
Kennwort : Hydraulikanlage HBZ-CC
Schaltschema : HS-002-J927-2
Betriebsdruck : 150 bar
AB-Benennung : Antriebsaggregat

RICHTUNG
C A
F E
B D

a					Keine Änderung/no change
Index	X	Datum/date	Name/name	Änd.-Mitt./change note	Änderung in Pfeuquadrat/change in quadrant
Fertigmaßfinished size			Masse/weight in kg	Rexroth Bosch Group	Behandlungsvorschrift/treatment process
Spezifikation/specification			0		Normblatt-Nr./data sheet no.
Abt./depart.	Document:		ZU	Benennungsfeld name	Bl./sheet: 1
DCH-ST/EPL2	Datum/Date	Name/name		ABHAG160/HV7-16-20/112L/L/NT/002J927	von/of: 1
Erst./created	2010-04-14	Rausch		Industrial Hydraulics	Maßst./scale 1:1
Gepr./checked	2010-04-14	Rausch			Format/size A0
Bearb./worked	2010-05-26	Renaerm			Zeichnungs-Nr./drawing no. R901268492
Genehm./approv.					Index a
Abst. Zeichn./sim. dep.:				Ers. f./replaces:	A.-Mitteilung/change note:

Änderungen nur mit CAD zulässig Revisions only permitted by CAD