ЭЛЕКТРОПРИВОД

Сервоприводы SERVO-E-4-11-0-150

(исполнение с тормозом SERVO-E-4-11-1-150)

Высокое разрешение энкодера и поддержка всех основных методов управления делают возможным использование сервопривода практически во всех областях промышленности.

В состав комплекта входит серводвигатель, сервоусилитель, кабели энкодера и питания фаз длиной по 5 м, разъем CN1-50 для подключения линий входных и выходных сигналов, а также все необходимые для подключения и работы коннекторы.

Технические характеристики

- Обратная связь - абсолютный 17-битный энкодер
- Разрешение энкодера - 131 072 имп./оборот
- Мощность - 15000 Вт
- Номинальный момент - 95,5 Нм
- Максимальный момент - 191 Нм
- Номинальная скорость - 1500 об/мин
- Максимальная скорость - 2000 об/мин
- Момент инерции ротора - 338,8 кг*см² (с тормозом - 346.1 кг*см²)
- Питание - 400В (320...480В), трехфазное, 50 / 60Гц

Зависимость момента от скорости

Габаритные и присоединительные размеры

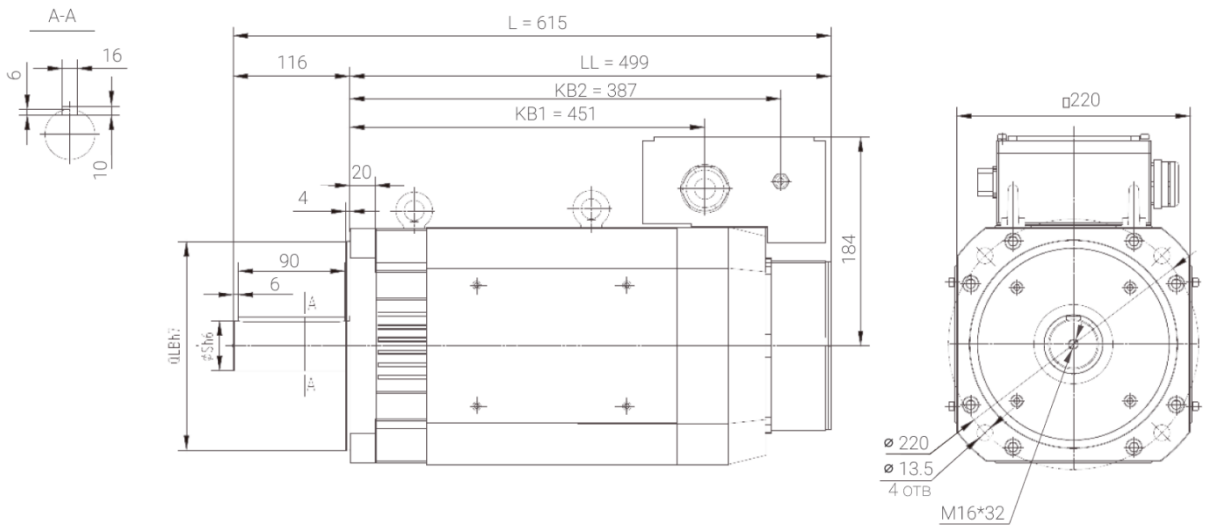

Для варианта исполнения с тормозом:
L = 710 мм, LL = 594 мм, KB1 = 546 мм, KB2 = 482 мм

Санкт-Петербург
(812) 703-09-81
mail@electroprivod.ru

Москва
(499) 938-93-91
msk@electroprivod.ru