ЭЛЕКТРОПРИВОД

Сервоприводы SERVO-EP-6-1-0-20

(исполнение с тормозом SERVO-EP-6-1-1-20)

Малогабаритные серводвигатели мощностью 200 Вт применяются как в небольших автоматах, приборах и станках.

В состав комплекта входит серводвигатель, сервоусилитель, кабели энкодера и питания фаз длиной по 5 м, разъем CN1-50 для подключения линий входных и выходных сигналов, а также все необходимые для подключения и работы коннекторы.

Технические характеристики

- Обратная связь - инкрементный 20-битный энкодер
- Разрешение энкодера - 1 048 576 имп./оборот
- Мощность - 200 Вт
- Номинальный момент - 0,64 Нм
- Максимальный момент - 1,91 Нм
- Номинальная скорость - 3000 об/мин
- Максимальная скорость - 6000 об/мин
- Момент инерции ротора - 0,147 кг*см²
- Питание - 200В (187 ... 240В), однофазное, 50/60 Гц
- Вес двигателя- 1.21 кг (с тормозом - 1.71 кг)

Зависимость момента от скорости

Габаритные и присоединительные размеры

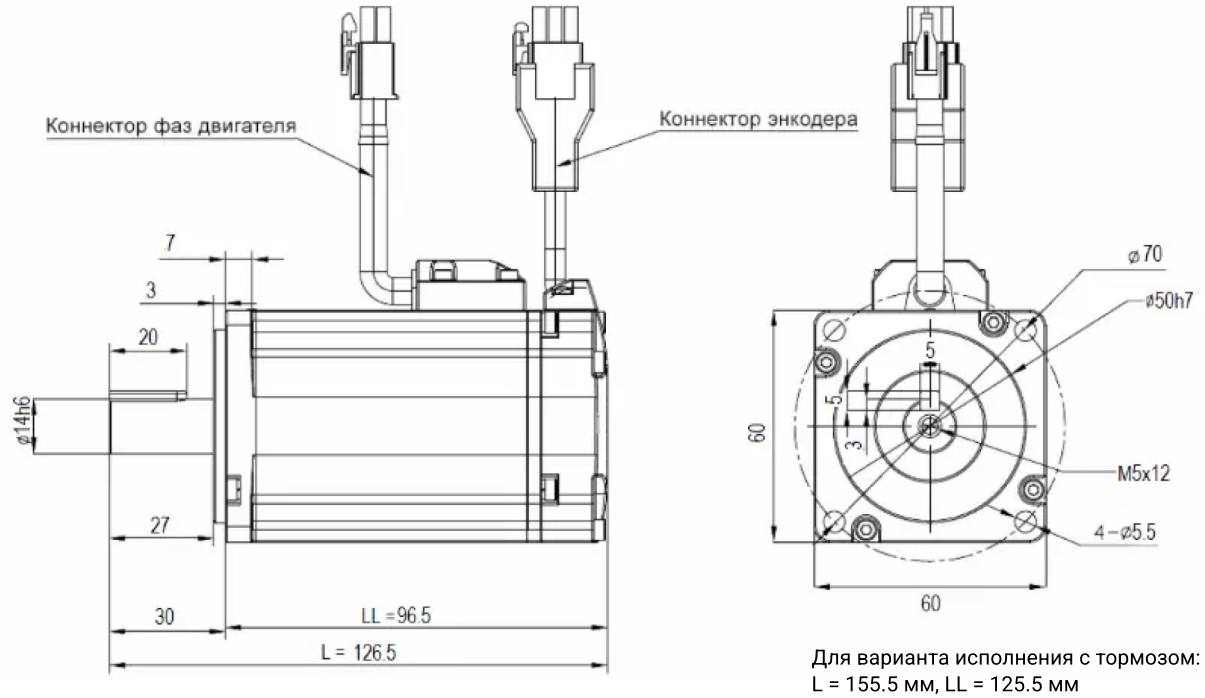

Для варианта исполнения с тормозом:
L = 155.5 мм, LL = 125.5 мм

Санкт-Петербург
(812) 703-09-81
mail@electroprivod.ru

Москва
(499) 938-93-91
msk@electroprivod.ru