ЭЛЕКТРОПРИВОД

# Сервоприводы SERVO-EP-4-M3L-0-75

## (исполнение с тормозом SERVO-EP-4-M3L-1-75)

Серводвигатели мощностью 750 Вт применяются в станках ЧПУ, гибочных автоматах, станках плазменной резки и др.

В состав комплекта входит серводвигатель, сервоусилитель, кабели энкодера и питания фаз длиной по 5 м, разъем CN1-50 для подключения линий входных и выходных сигналов, а также все необходимые для подключения и работы коннекторы.

## Технические характеристики

- Обратная связь - абсолютный 23-битный энкодер
- Разрешение энкодера - 8 388 608 имп/об
- Мощность - 750 Вт
- Номинальный момент - 2,39 Нм
- Максимальный момент - 7,16 Нм
- Номинальная скорость - 3000 об/мин
- Максимальная скорость - 6000 об/мин
- Момент инерции ротора - 1,14 кг*см²
- Питание - 200В (187 ... 240В), однофазное
- или трехфазное, 50 / 60 Гц
- Вес двигателя - 3.1 кг (с тормозом - 3.2 кг)

## Зависимость момента от скорости

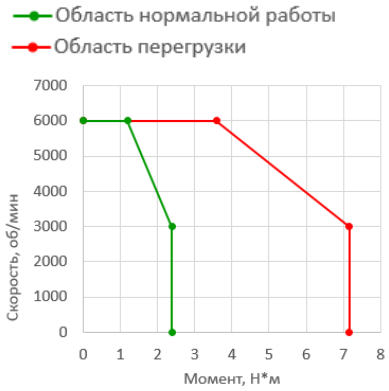


## Габаритные и присоединительные размеры

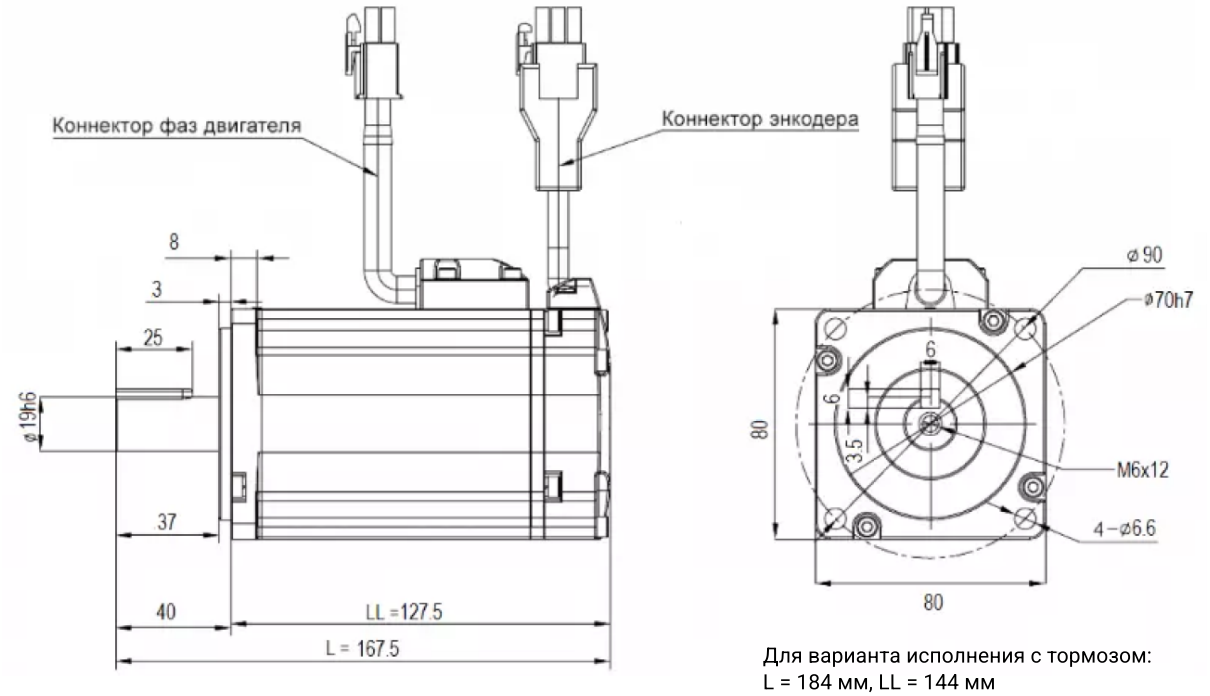


Для варианта исполнения с тормозом:
L = 184 мм, LL = 144 мм


Санкт-Петербург
(812) 703-09-81
mail@electroprivod.ru

Москва
(499) 938-93-91
msk@electroprivod.ru