Audio output

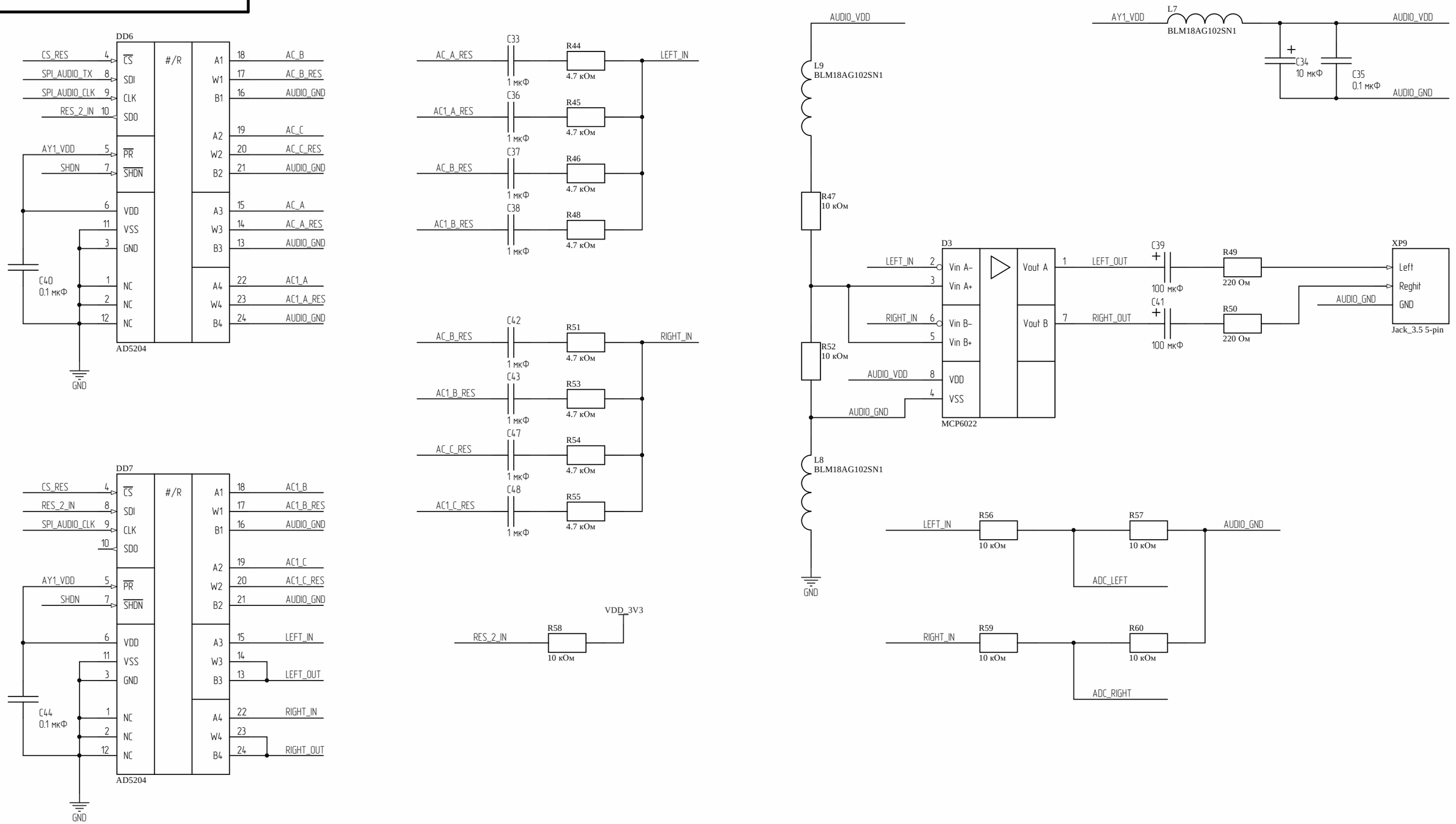

Изм.	Лист	№ докум.	Подп.	Дата	Audio output	Лист *

Копировал Формат А3

Подп. и дата | Инв. № дубл. | Взам. инв. № | Подп. и дата | Инв. № подл.

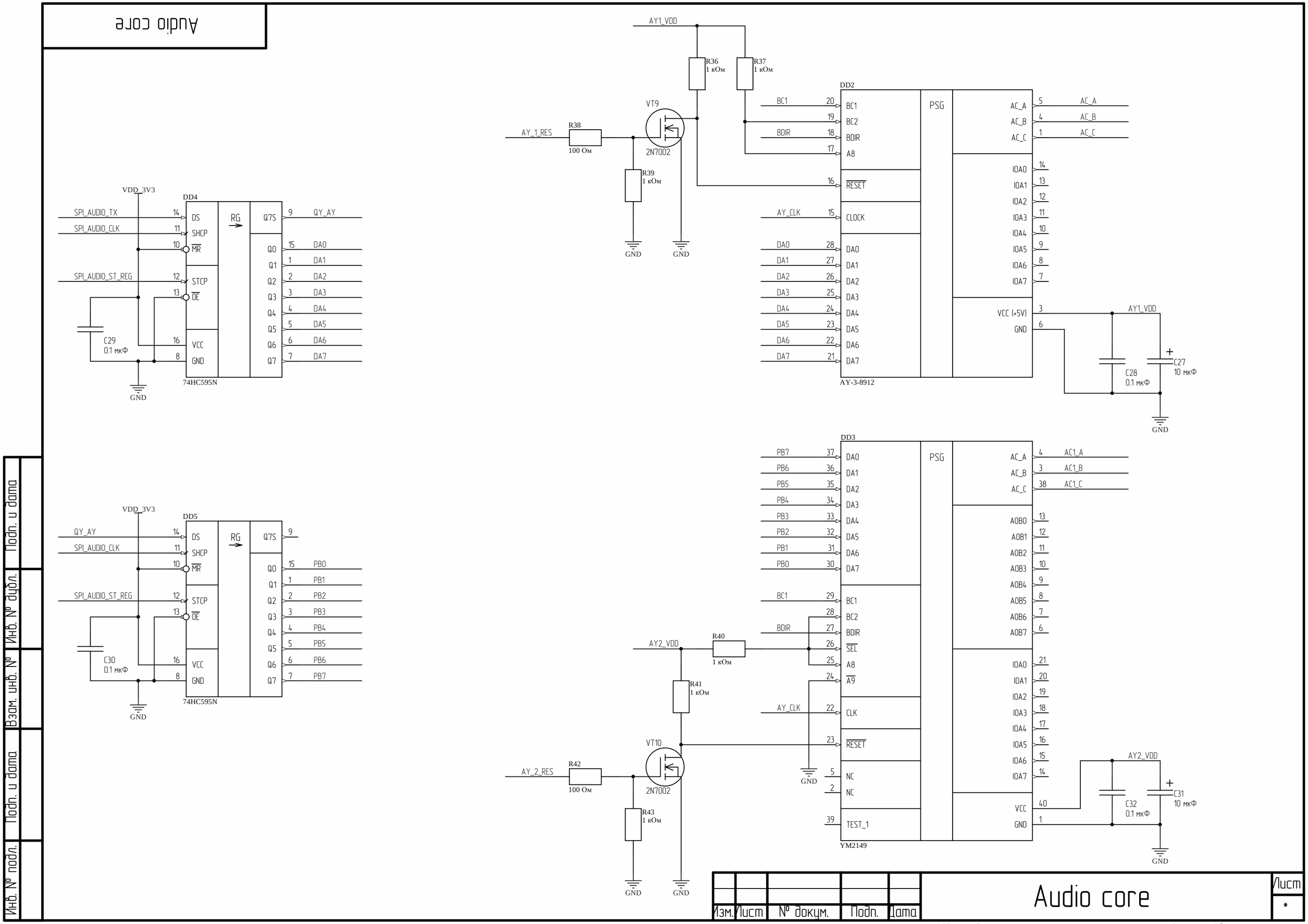
Audio core
AY1_VDD
R36
1 кОм
R37
1 кОм
DD2
VT9
AY_1_RES
R38
100 Ом
2N7002
R39
1 кОм
GND
BC1
BDIR
AY_CLK
DA0
DA1
DA2
DA3
DA4
DA5
DA6
DA7
BC1
BC2
BDIR
A8
RESET
CLOCK
DA0
DA1
DA2
DA3
DA4
DA5
DA6
DA7
AY-3-8912
PSG
AC_A
AC_B
AC_C
IOA0
IOA1
IOA2
IOA3
IOA4
IOA5
IOA6
IOA7
VCC (+5V)
GND
C28
0.1 мкФ
C27
10 мкФ
VDD_3V3
DD4
SPI_AUDIO_TX
SPI_AUDIO_CLK
SPI_AUDIO_ST_REG
DS
SHCP
MR
STCP
OE
VCC
GND
RG
Q7S
Q0
Q1
Q2
Q3
Q4
Q5
Q6
Q7
QY_AY
DA0
DA1
DA2
DA3
DA4
DA5
DA6
DA7
C29
0.1 мкФ
74HC595N
DD5
PB0
PB1
PB2
PB3
PB4
PB5
PB6
PB7
C30
0.1 мкФ
DD3
AC1_A
AC1_B
AC1_C
AOB0
AOB1
AOB2
AOB3
AOB4
AOB5
AOB6
AOB7
SEL
A9
CLK
NC
TEST_1
YM2149
AY2_VDD
R40
1 кОм
R41
1 кОм
VT10
AY_2_RES
R42
100 Ом
R43
1 кОм
C32
0.1 мкФ
C31
10 мкФ
Изм.
Лист
№ докум.
Подп.
Дата
Лист
*
Копировал
Формат А3
Подп. и дата
Инв. № дубл.
Взам. инв. №
Подп. и дата
Инв. № подл.

Connectors

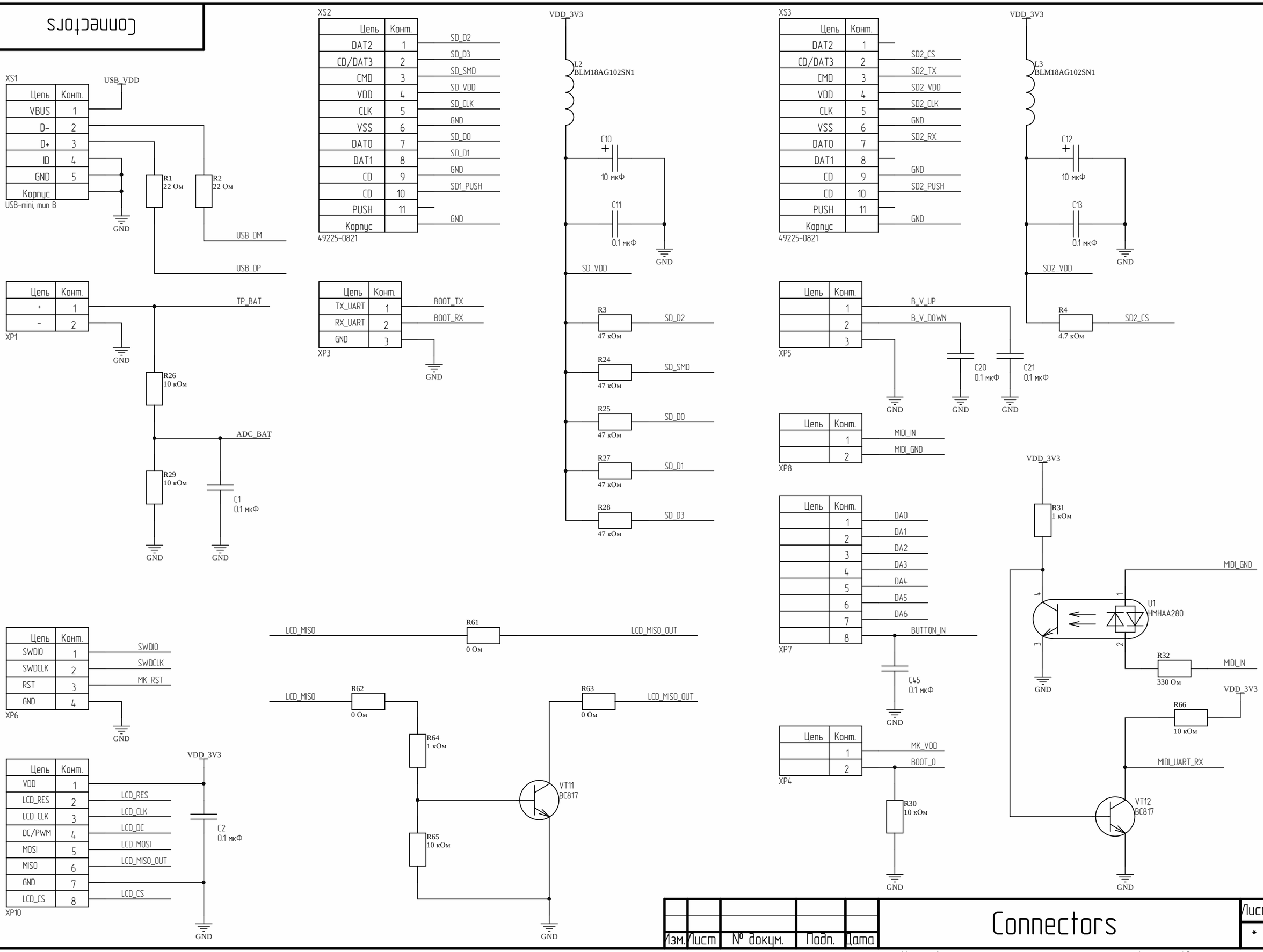
XS1
USB_VDD
Цепь | Конт.
VBUS | 1
D- | 2
D+ | 3
ID | 4
GND | 5
Корпус
USB-mini, тип B
R1 22 Ом
R2 22 Ом
USB_DM
USB_DP
XS2
Цепь | Конт.
DAT2 | 1
CD/DAT3 | 2
CMD | 3
VDD | 4
CLK | 5
VSS | 6
DAT0 | 7
DAT1 | 8
CD | 9
CD | 10
PUSH | 11
Корпус
49225-0821
SD_D2
SD_D3
SD_SMD
SD_VDD
SD_CLK
GND
SD_D0
SD_D1
GND
SD1_PUSH
GND
VDD_3V3
L2 BLM18AG102SN1
C10 10 мкФ
C11 0.1 мкФ
SD_VDD
R3 47 кОм
SD_D2
R24 47 кОм
SD_SMD
R25 47 кОм
SD_D0
R27 47 кОм
SD_D1
R28 47 кОм
SD_D3
XS3
Цепь | Конт.
DAT2 | 1
CD/DAT3 | 2
CMD | 3
VDD | 4
CLK | 5
VSS | 6
DAT0 | 7
DAT1 | 8
CD | 9
CD | 10
PUSH | 11
Корпус
49225-0821
SD2_CS
SD2_TX
SD2_VDD
SD2_CLK
GND
SD2_RX
GND
SD2_PUSH
GND
VDD_3V3
L3 BLM18AG102SN1
C12 10 мкФ
C13 0.1 мкФ
SD2_VDD
R4 4.7 кОм
SD2_CS
Цепь | Конт.
+ | 1
- | 2
XP1
TP_BAT
R26 10 кОм
ADC_BAT
R29 10 кОм
C1 0.1 мкФ
Цепь | Конт.
TX_UART | 1
RX_UART | 2
GND | 3
XP3
BOOT_TX
BOOT_RX
Цепь | Конт.
1
2
3
XP5
B_V_UP
B_V_DOWN
C20 0.1 мкФ
C21 0.1 мкФ
Цепь | Конт.
1
2
XP8
MIDI_IN
MIDI_GND
Цепь | Конт.
1
2
3
4
5
6
7
8
XP7
DA0
DA1
DA2
DA3
DA4
DA5
DA6
BUTTON_IN
C45 0.1 мкФ
Цепь | Конт.
1
2
XP4
MK_VDD
BOOT_0
R30 10 кОм
VDD_3V3
R31 1 кОм
MIDI_GND
U1 HMHAA280
R32 330 Ом
MIDI_IN
R66 10 кОм
VDD_3V3
MIDI_UART_RX
VT12 BC817
Цепь | Конт.
SWDIO | 1
SWDCLK | 2
RST | 3
GND | 4
XP6
SWDIO
SWDCLK
MK_RST
LCD_MISO
R61 0 Ом
LCD_MISO_OUT
LCD_MISO
R62 0 Ом
R63 0 Ом
LCD_MISO_OUT
R64 1 кОм
R65 10 кОм
VT11 BC817
Цепь | Конт.
VDD | 1
LCD_RES | 2
LCD_CLK | 3
DC/PWM | 4
MOSI | 5
MISO | 6
GND | 7
LCD_CS | 8
XP10
VDD_3V3
LCD_RES
LCD_CLK
LCD_DC
LCD_MOSI
LCD_MISO_OUT
LCD_CS
C2 0.1 мкФ
GND
Изм. Лист № докум. Подп. Дата
Connectors
Лист
*
Копировал
Формат А3
Подп. и дата
Инв. № дубл.
Взам. инв. №
Подп. и дата
Инв. № подл.

Core of logic

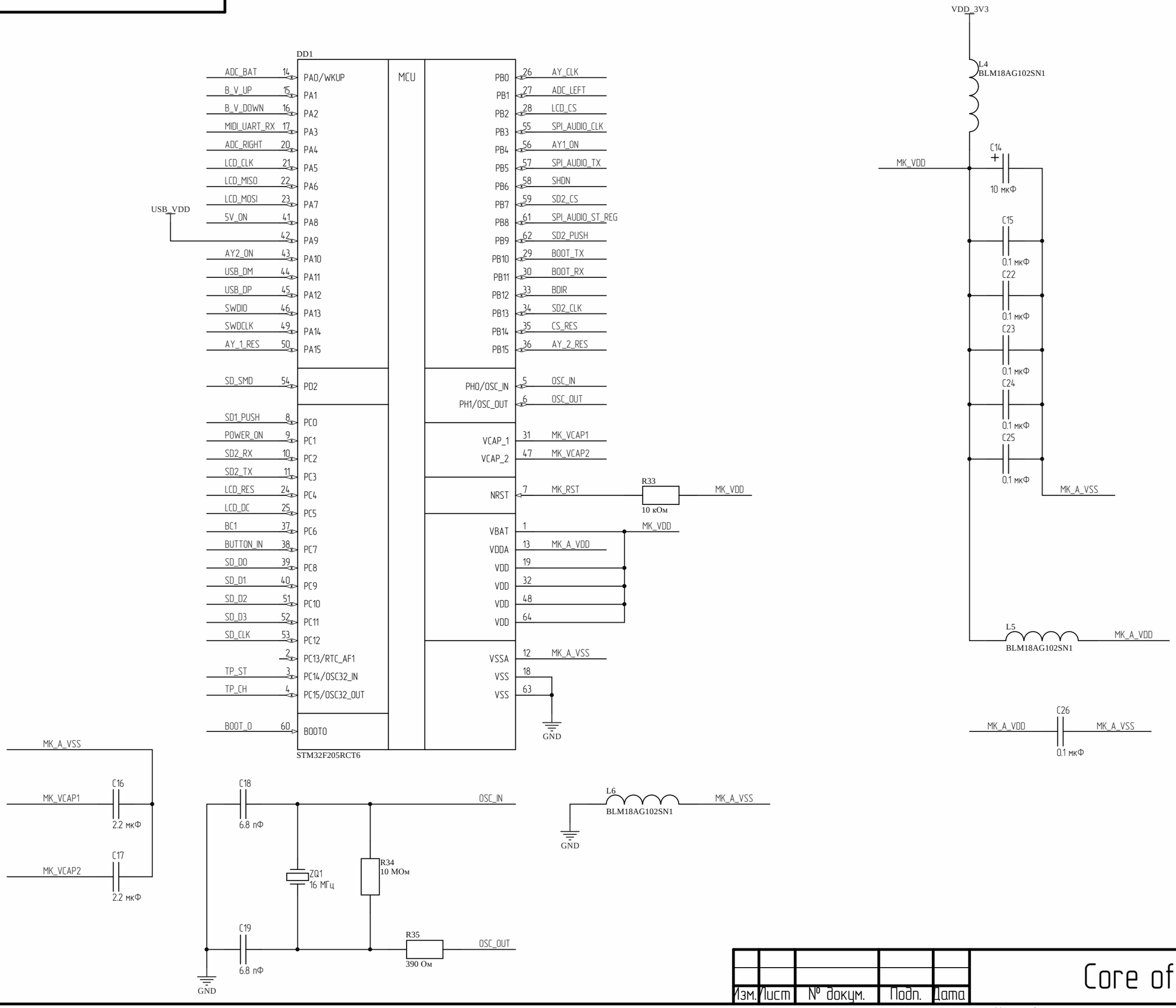

Изм.	Лист	№ докум.	Подп.	Дата	Core of logic	Лист
						*

Копировал Формат А3

Подп. и дата | Инв. № дубл. | Взам. инв. № | Подп. и дата | Инв. № подл.

Power supply

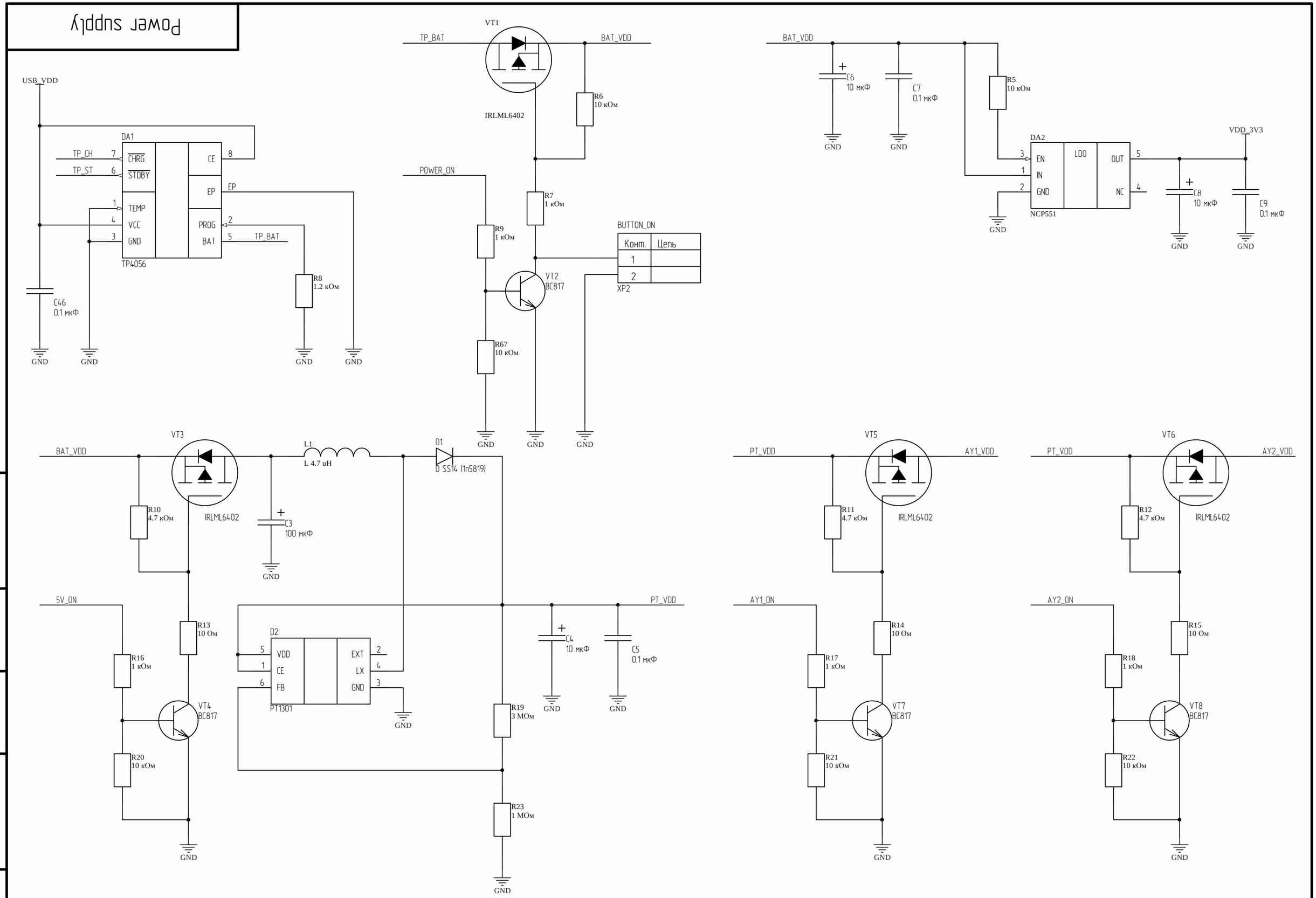

Изм.	Лист	№ докум.	Подп.	Дата	Power supply	Лист *

Подп. и дата | Инв. № дубл. | Взам. инв. № | Подп. и дата | Инв. № подл.

Копировал | Формат А3