Чертеж на металлокаркас

Изделие: **Кровать-шкаф 2-х ярусный откидной (Кровать подъемная 2-ярусная)**

Заказ:

Кол-во:

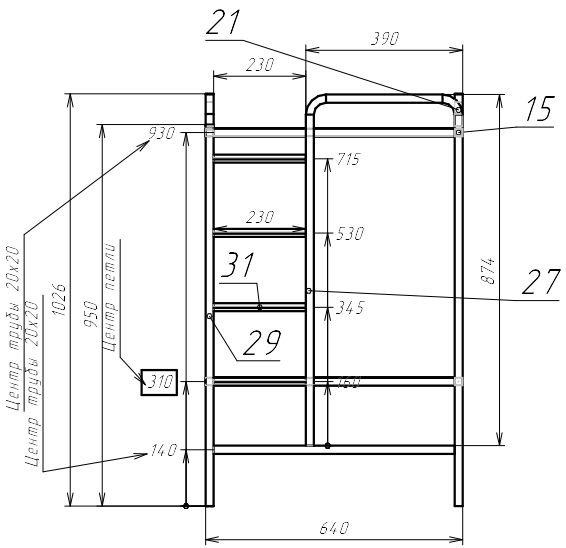

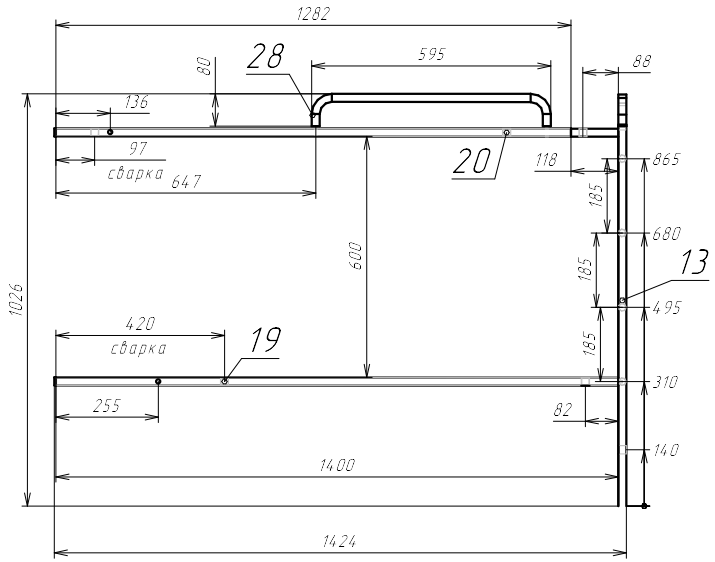

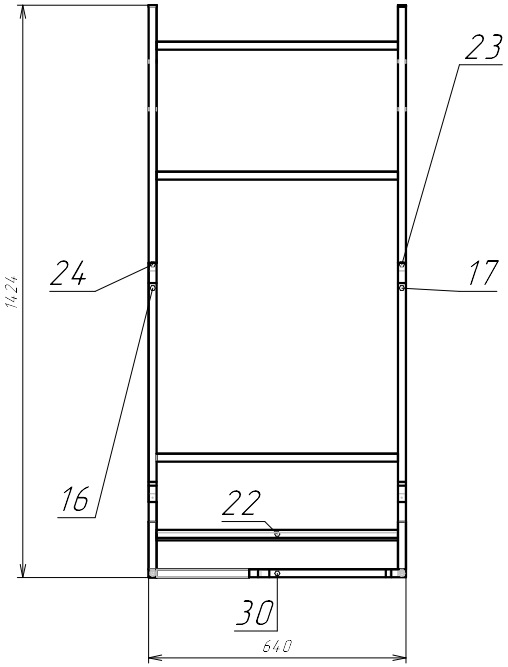

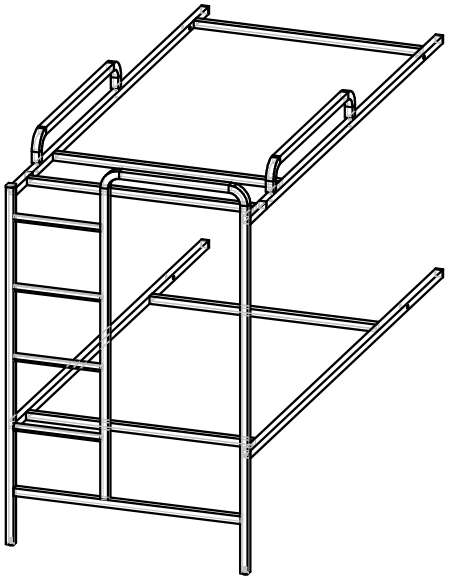

Спецификация на Труба профил. 20*20*1,2 мм.

Заказ

Изделие Кровать подъемная 2-ярусная

Артикул изделия

Поз.	Материал	Кол-во	Размер	
			Длина	Ширина
13	Труба профил. 20*20*1,2 мм.	1	2246	
15	Труба профил. 20*20*1,2 мм.	2	118	
18	Труба профил. 20*20*1,2 мм.	1	698	
21	Труба профил. 20*20*1,2 мм.	2	712	
23	Труба профил. 20*20*1,2 мм.	1	1282	
24	Труба профил. 20*20*1,2 мм.	1	1282	
31	Труба профил. 20*20*1,2 мм.	1	946	
32	Труба профил. 20*20*1,2 мм.	1	600	
37	Труба профил. 20*20*1,2 мм.	2	1400	
38	Труба профил. 20*20*1,2 мм.	5	600	

Спецификация на Труба D16*1,5 мм.

Заказ

Изделие Кровать подъемная 2-ярусная

Артикул изделия

Поз.	Материал	Кол-во	Размер	
			Длина	Ширина
33	Труба D16*1,5 мм.	4	255	

Спецификация на Труба D12*1,2 мм.

Заказ

Изделие Кровать подъемная 2-ярусная

Артикул изделия

Поз.	Материал	Кол-во	Размер	
			Длина	Ширина
39	Труба D12*1,2 мм.	4	25	