# Вешалка Триумф 2

Труба - 25х25, ∅12
Цвет м.к - _____
Всего - _____
Заказ - _____

Вешалка разборная

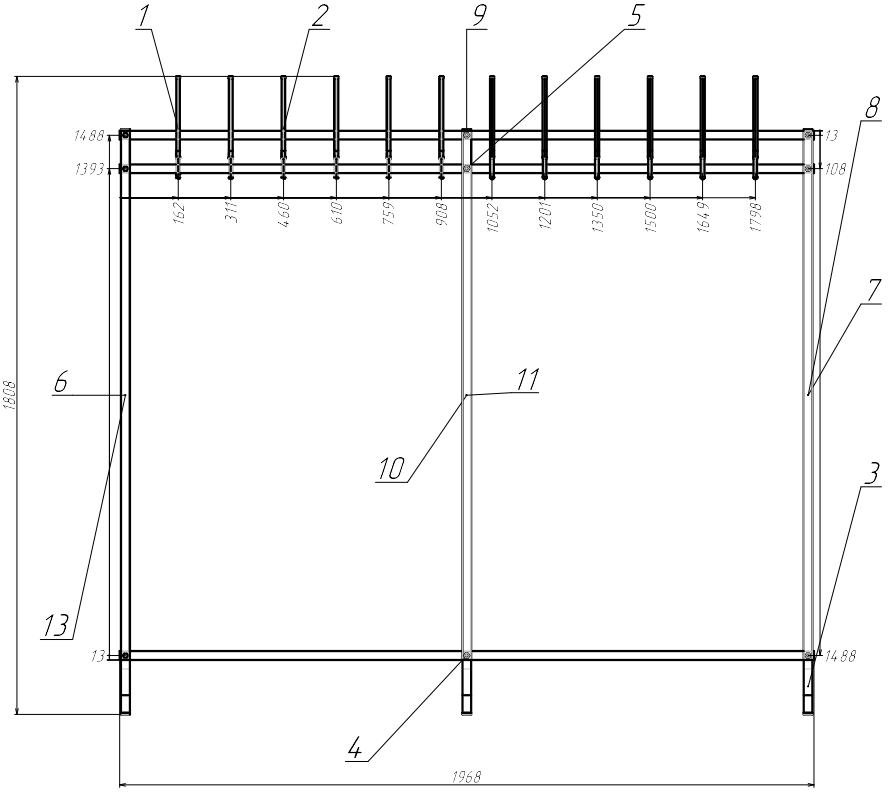


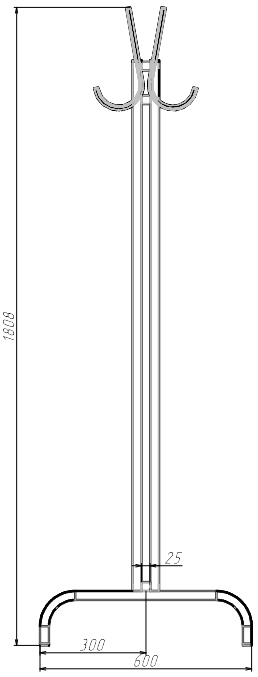


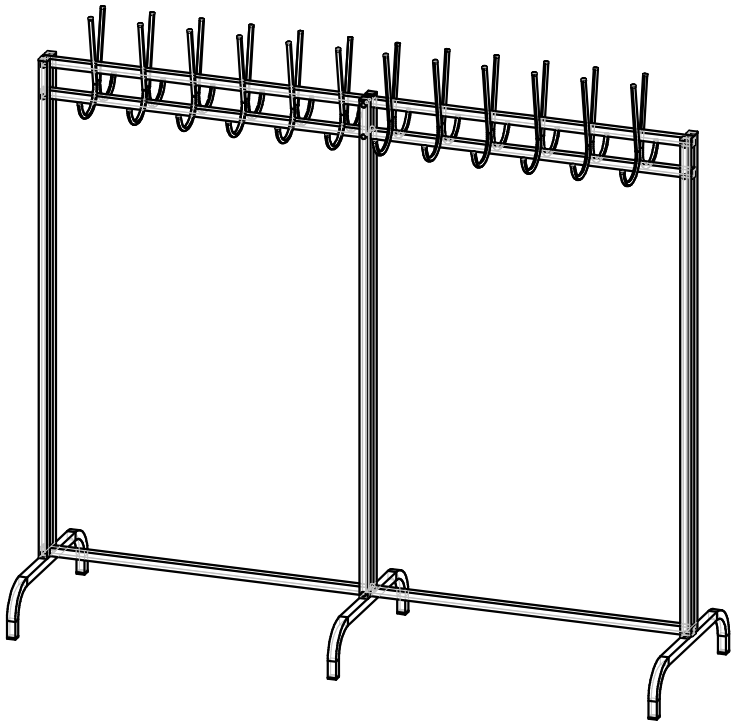

| | | | |
|---|---|---|---|
| СБ | | | |
| - | | | |
| - | | | |
| Сварная рама | | | |
| Разраб. | | | Лит. |
| Пров. | | | Лист |
| Н.контр. | | | Листов 1 |