Чертеж на металлокаркас

Изделие: **Подставка под цветы №2**

Заказ:

Кол-во: **1 шт.**

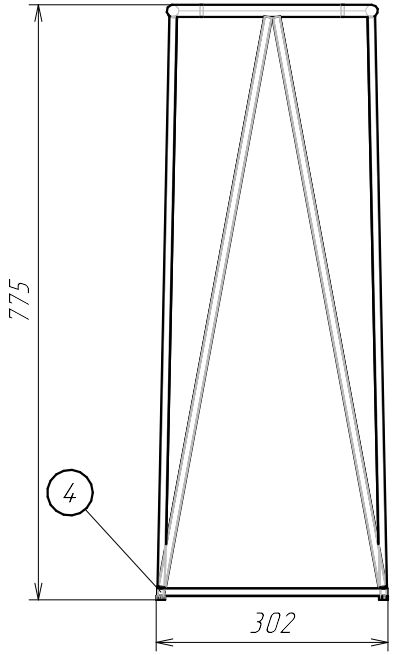

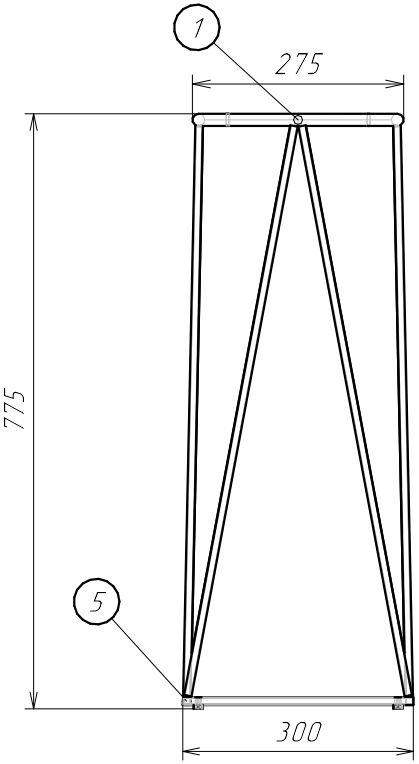

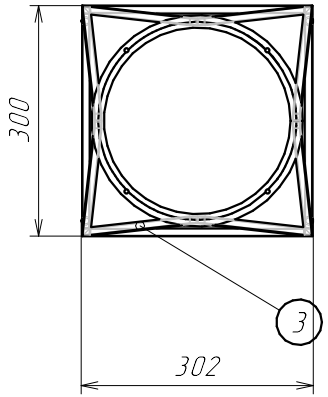

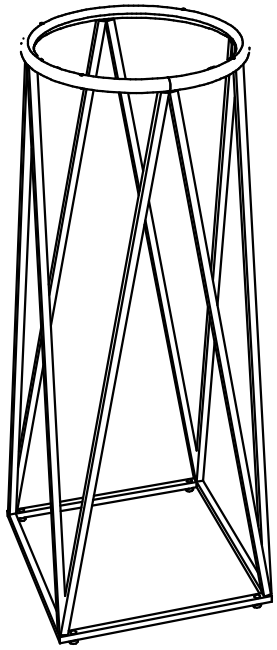

Спецификация на Труба профил. 10*10*1,2 мм.

Заказ

Изделие Подставка под цветы №2

Артикул изделия

Поз.	Материал	Кол-во	Размер	
			Длина	Ширина
3	Труба профил. 10*10*1,2 мм.	8	755	
4	Труба профил. 10*10*1,2 мм.	2	300	
5	Труба профил. 10*10*1,2 мм.	2	300	

Спецификация на Труба D16*1,5 мм.

Заказ

Изделие Подставка под цветы №2

Артикул изделия

Поз.	Материал	Кол-во	Размер	
			Длина	Ширина
1	Труба D16*1,5 мм.	1	864	

Спецификация на крепеж, фурнитуру

Заказ

Изделие Подставка под цветы №2

Артикул изделия

Поз.	Наименование	Кол-во
	Норма м.к. - Подставка под цветы на металлокаркасе	1
	Подпятник пластиковый	4