Чертеж на металлокаркас

Изделие: **Комплект скамеек на металлокаркасе "Матрешка" (дерево)**

Заказ:

Кол-во: **1 шт.**

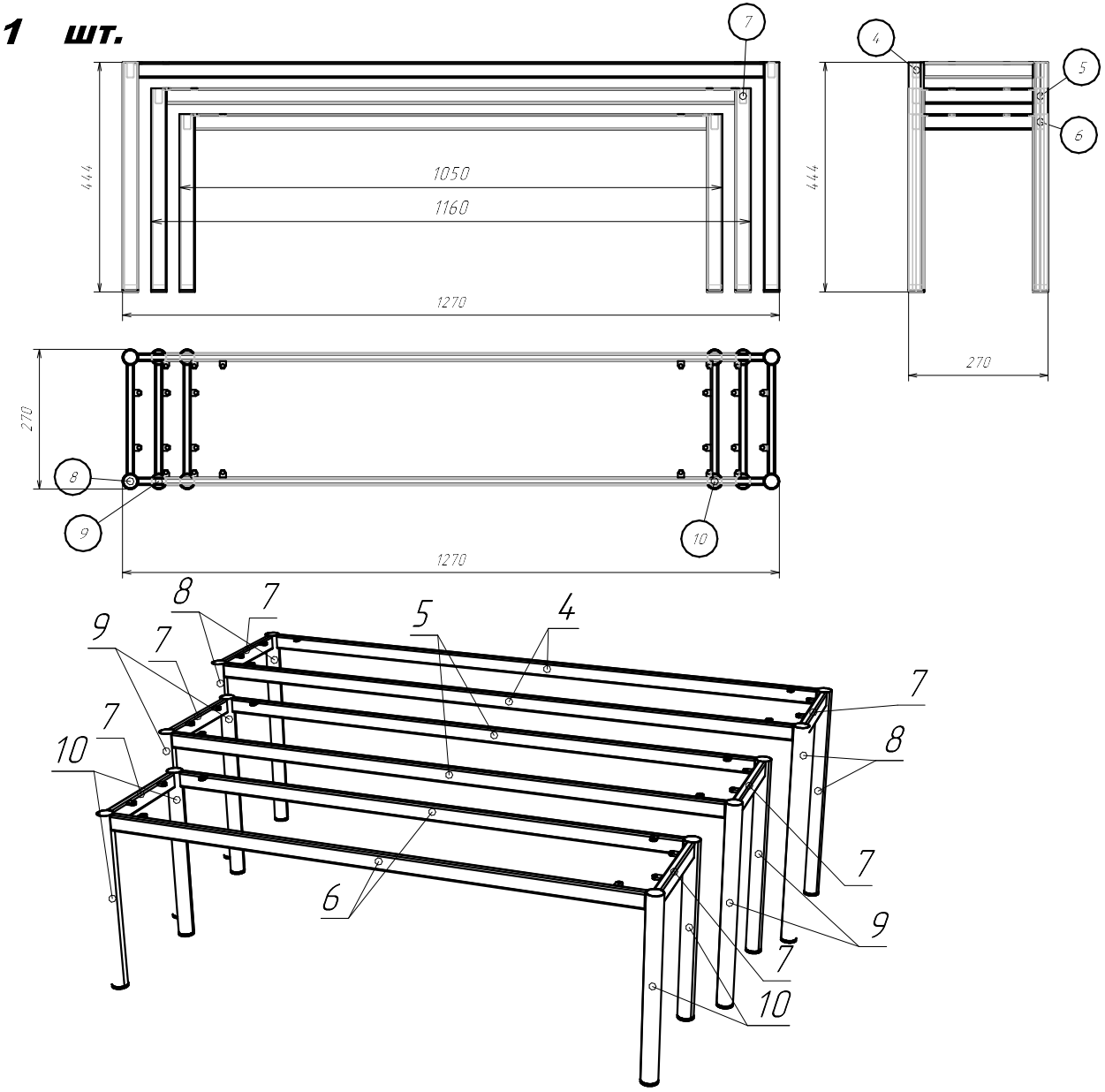

Спецификация на Труба D30*1,2 мм.

Заказ

Изделие Комплект скамеек на металлокаркасе "Матрешка" (дерево)

Артикул изделия

Поз.	Материал	Кол-во	Размер	
			Длина	Ширина
8	Труба D30*1,2 мм.	4	440	
9	Труба D30*1,2 мм.	4	390	
10	Труба D30*1,2 мм.	4	340	

Спецификация на Труба профил. 30*15*1,5 мм.

Заказ

Изделие Комплект скамеек на металлокаркасе "Матрешка" (дерево)

Артикул изделия

Поз.	Материал	Кол-во	Размер	
			Длина	Ширина
4	Труба профил. 30*15*1,5 мм.	2	1210	
5	Труба профил. 30*15*1,5 мм.	2	1100	
6	Труба профил. 30*15*1,5 мм.	2	990	
7	Труба профил. 30*15*1,5 мм.	6	210	

Спецификация на крепеж, фурнитуру

Заказ

Изделие Комплект скамеек на металлокаркасе "Матрешка" (дерево)

Артикул изделия

Поз.	Наименование	Кол-во
	Заглушка внутренняя для трубы D30 мм, черная	12
	Ушко для сварки	24