Чертеж на металлокаркас

Изделие: **Трибуна для актового зала №2**

Заказ:

Кол-во: **1 шт.**

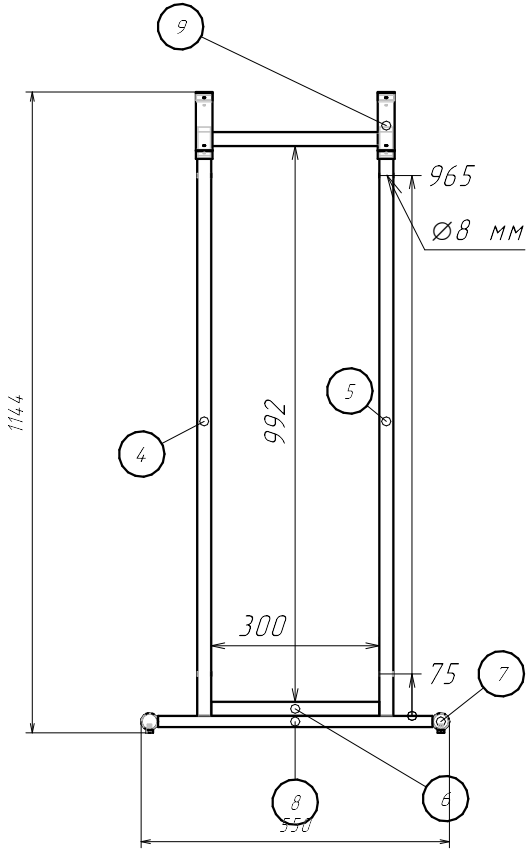

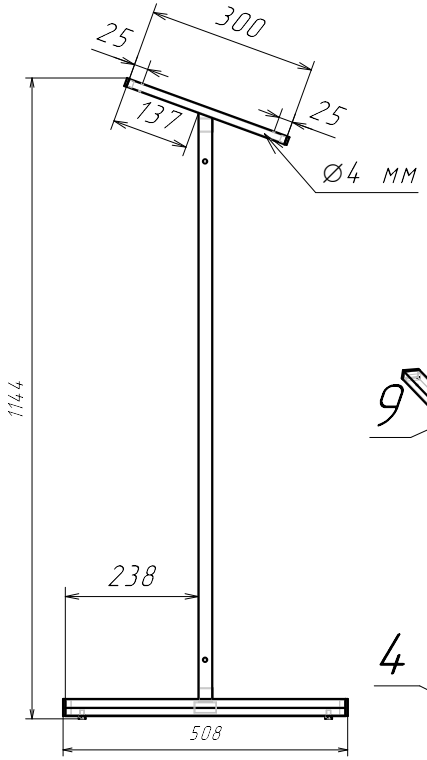

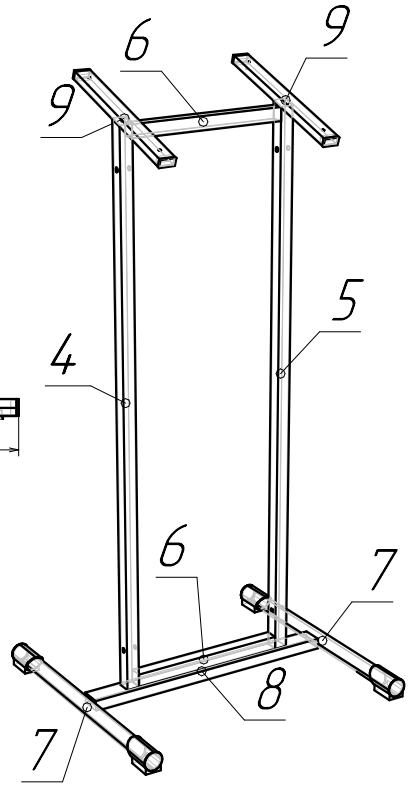

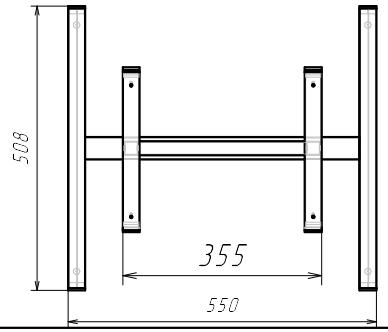

Спецификация на Труба Ø30*1,2 мм.

Заказ
Изделие Трибуна для актового зала №2
Артикул изделия

Поз.	Материал	Кол-во	Размер	
			Длина	Ширина
7	Труба Ø30*1,2 мм	2	500	60

Спецификация на Труба профил. 40*20*1,5 мм.

Заказ
Изделие Трибуна для актового зала №2
Артикул изделия

Поз.	Материал	Кол-во	Размер	
			Длина	Ширина
8	Труба профил. 40*20*1,5 мм.	1	490	

Спецификация на Труба профил. 25*25*1,5 мм.

Заказ
Изделие Трибуна для актового зала №2
Артикул изделия

Поз.	Материал	Кол-во	Размер	
			Длина	Ширина
4	Труба профил. 25*25*1,5 мм.	1	1052	
5	Труба профил. 25*25*1,5 мм.	1	1052	
6	Труба профил. 25*25*1,5 мм.	2	300	

Спецификация на Труба профил. 30*15*1,5 мм.

Заказ
Изделие Трибуна для актового зала №2
Артикул изделия

Поз.	Материал	Кол-во	Размер	
			Длина	Ширина
9	Труба профил. 30*15*1,5 мм.	2	300	

Спецификация на крепеж, фурнитуру

Заказ
Изделие Трибуна для актового зала №2
Артикул изделия

Поз.	Наименование	Кол-во
	Заглушка внутренняя для овальной трубы 30х15 мм, черная	4
	Наконечник наружный для трубы Ø30 мм, черный	4
	Норма м.к. - Трибуна №2 для актового зала	1