Верстак столярный на металлокаркасе с коробом

Труба 25х25, 20х20, полоса 40х2
Цвет - _____
Всего изготовить - _____
Заказ - _____
Присадка под саморезы

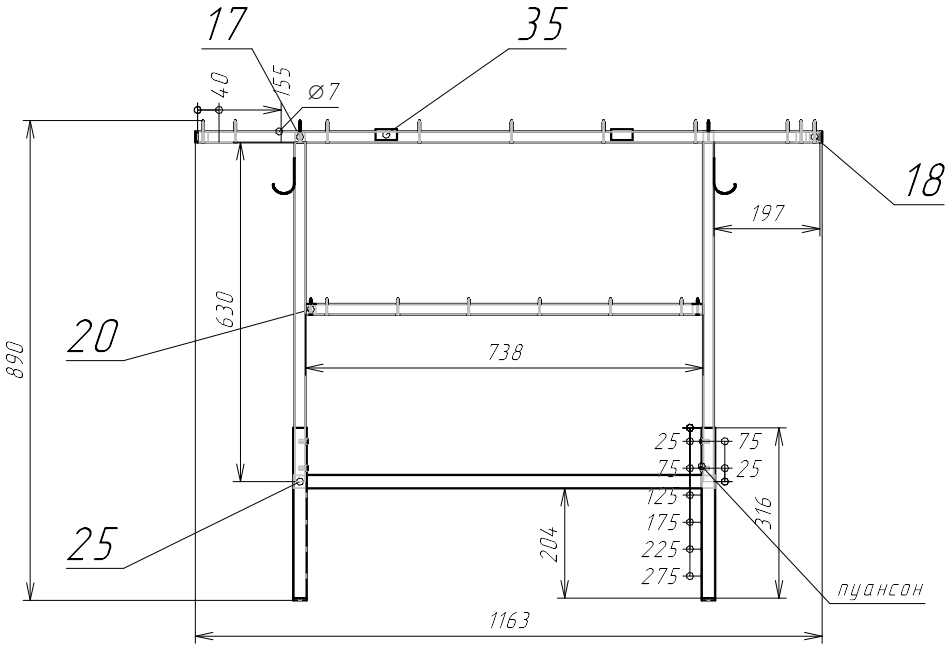

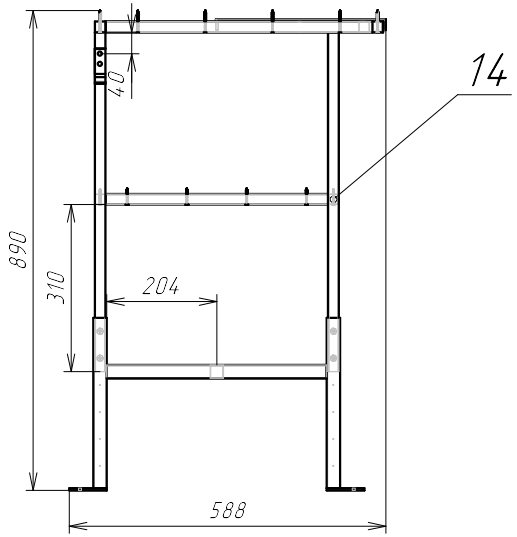

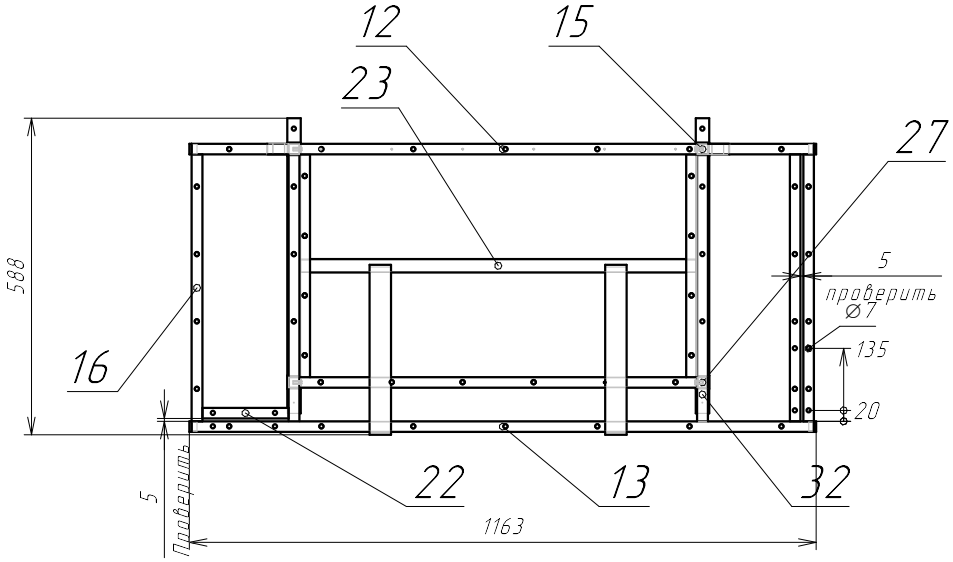

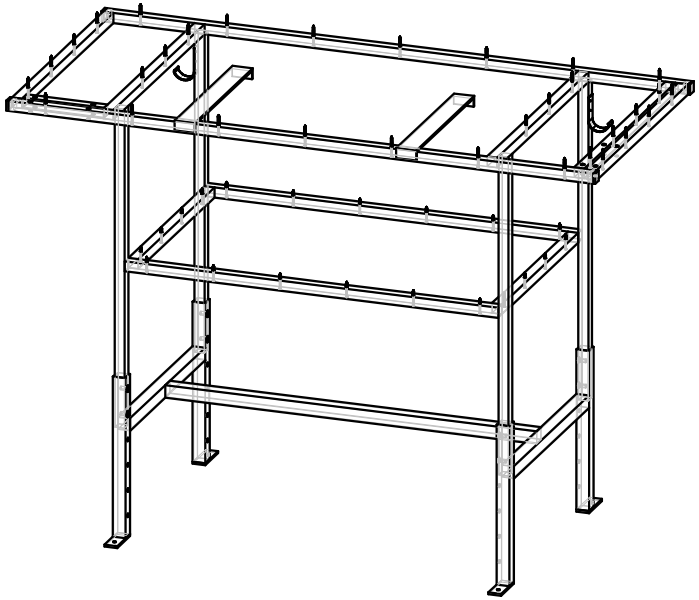

Верстак столярный на металлокаркасе с коробом (М.К. Табурет)

Труба 40х20, ∅40, штанга, лист металла 0,4
Цвет - _____
Всего в изделии - 1 шт.
Всего изготовить - _____
Заказ - _____
Присадка под саморезы

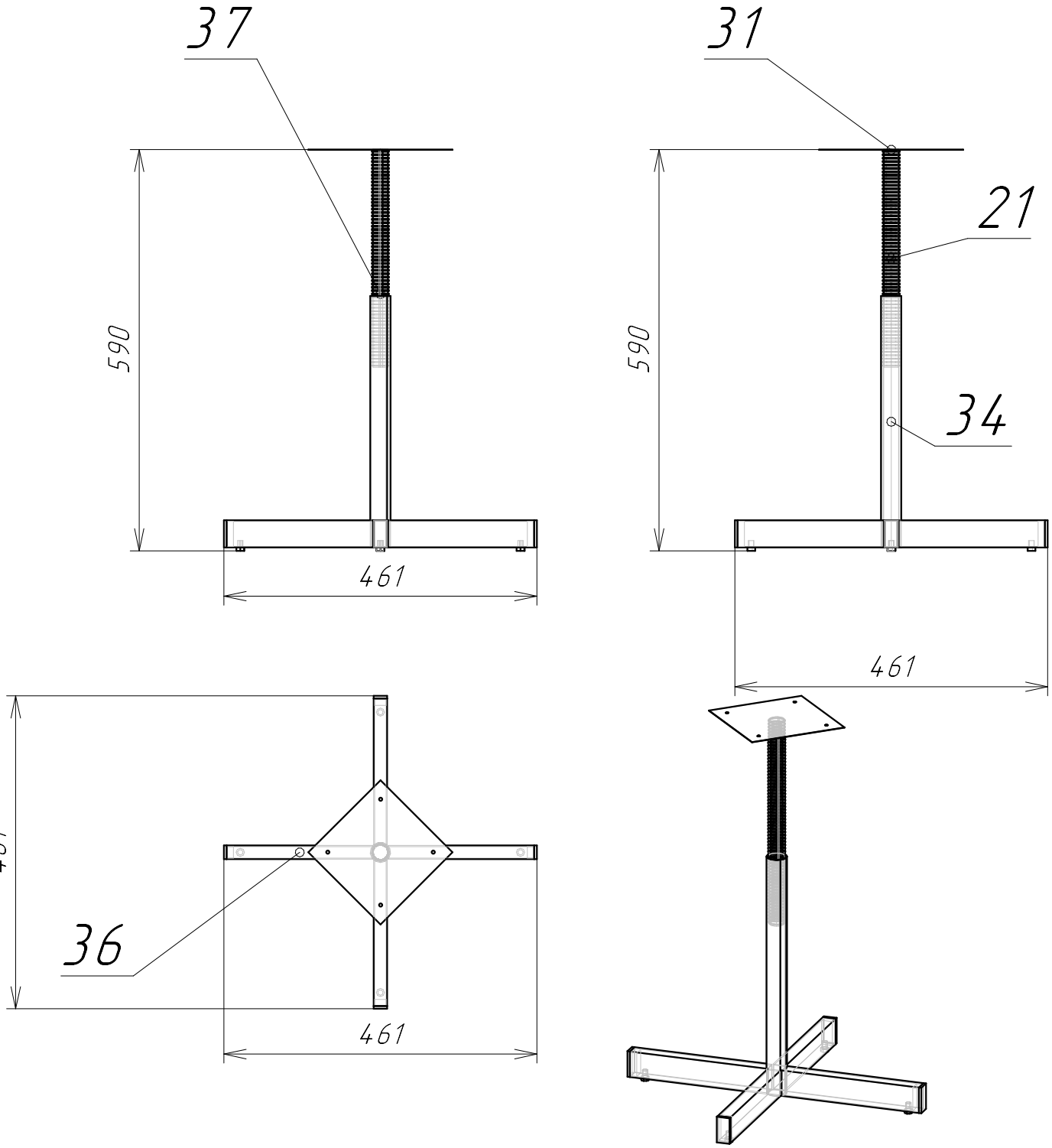

Верстак столярный на металлокаркасе с коробом
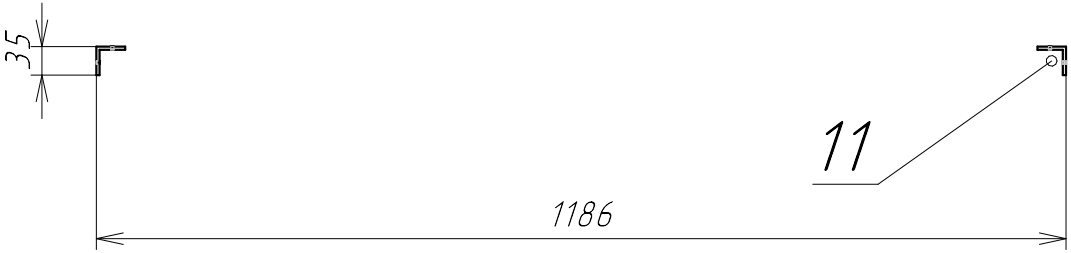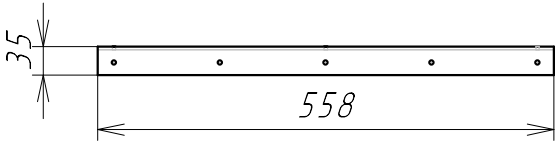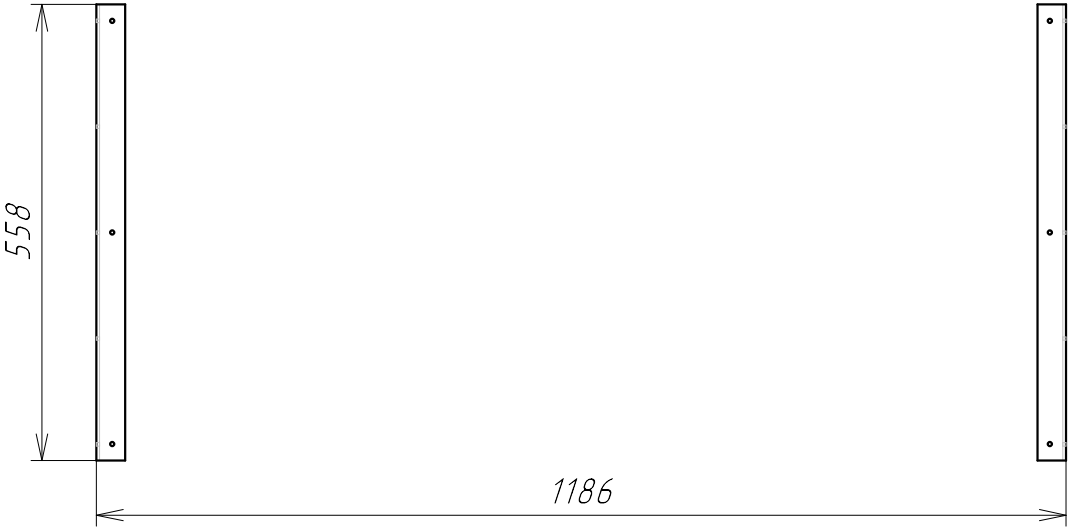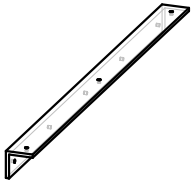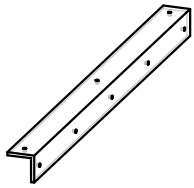
Уголок
Цвет - _____
Всего в изделии 2 шт.
Всего изготовить - _____
Заказ - _____
Присадка под саморезы