Чертеж на металлокаркас

Изделие: **Стол процедурный передвижной**

Заказ:

Кол-во: **1 шт.**

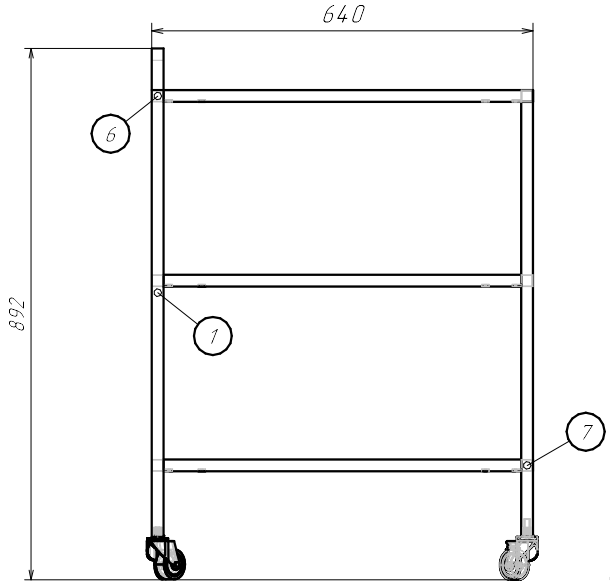

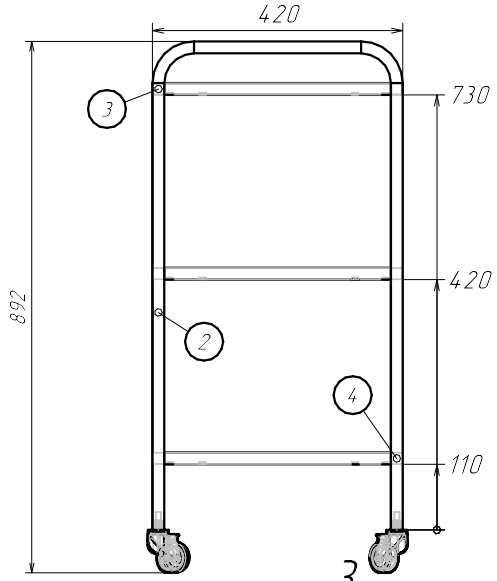

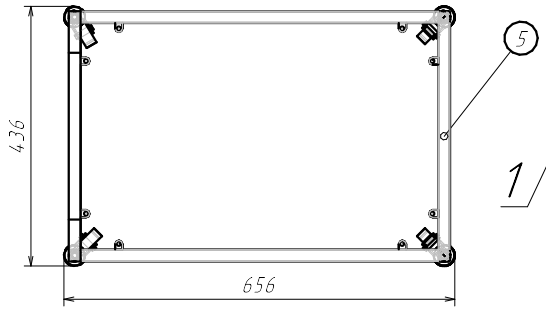

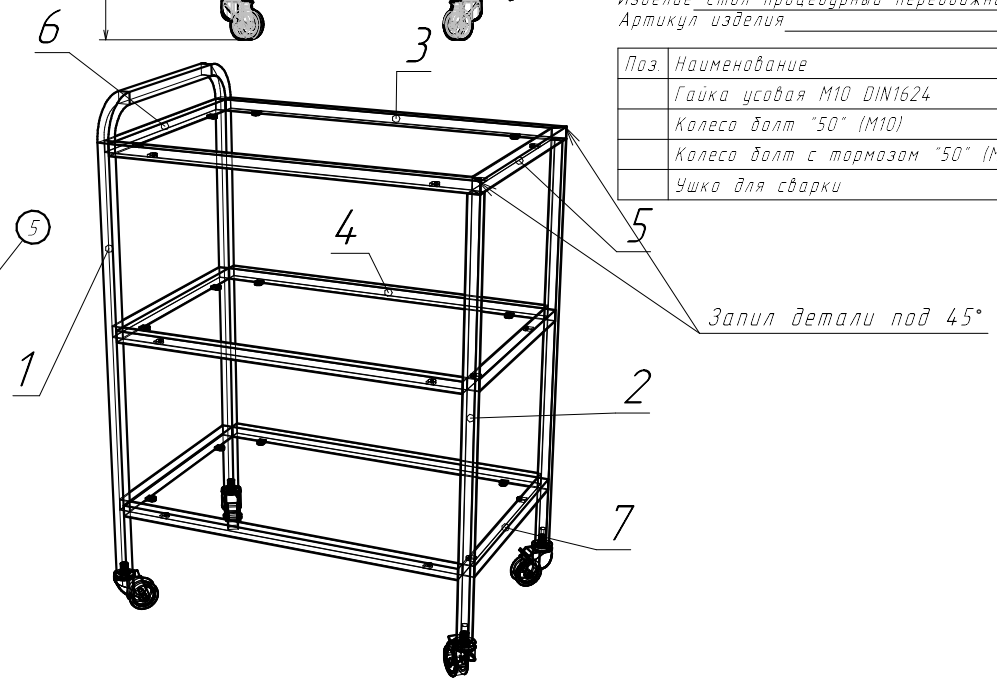

Спецификация на Труба профил. 20*20*1,2 мм.

Заказ

Изделие Стол процедурный передвижной

Артикул изделия

Поз.	Материал	Кол-во	Размер		Цвет
			Длина	Ширина	
1	Труба профил. 20*20*1,2 мм.	1	2000		Белый
2	Труба профил. 20*20*1,2 мм.	2	730		Белый
3	Труба профил. 20*20*1,2 мм.	2	620		Белый
4	Труба профил. 20*20*1,2 мм.	4	600		Белый
5	Труба профил. 20*20*1,2 мм.	1	420		Белый
6	Труба профил. 20*20*1,2 мм.	3	380		Белый
7	Труба профил. 20*20*1,2 мм.	2	380		Белый

Спецификация на крепеж, фурнитуру

Заказ

Изделие Стол процедурный передвижной

Артикул изделия

Поз.	Наименование	Кол-во
	Гайка усовая М10 DIN1624	4
	Колесо болт "50" (М10)	2
	Колесо болт с тормозом "50" (М10)	2
	Ушко для сварки	24