Чертеж на металлокаркас

Изделие: **Столик журнальный на металлокаркасе**

Заказ:

Кол-во: **1 шт.**

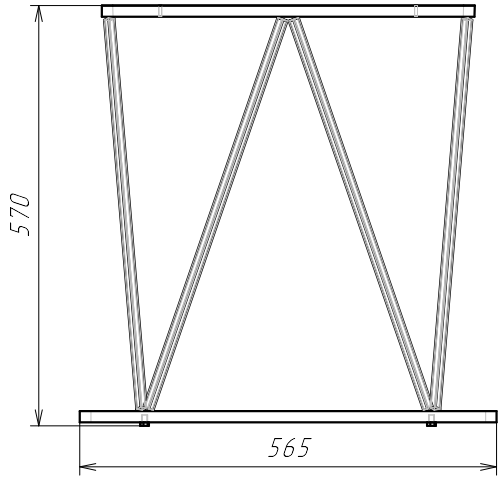

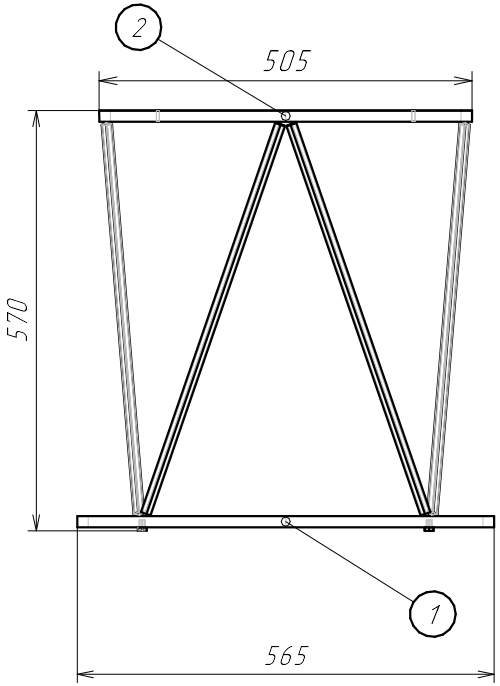

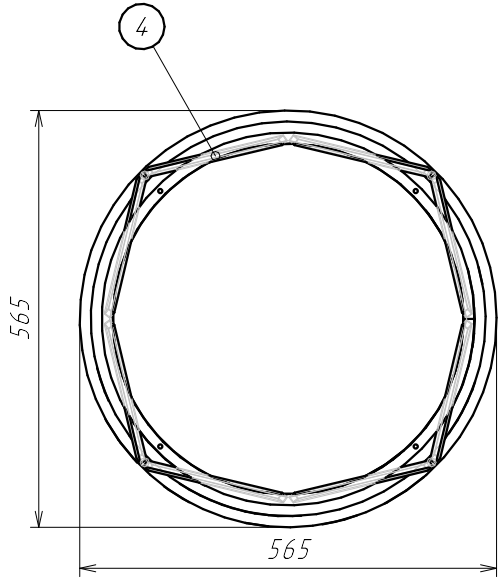

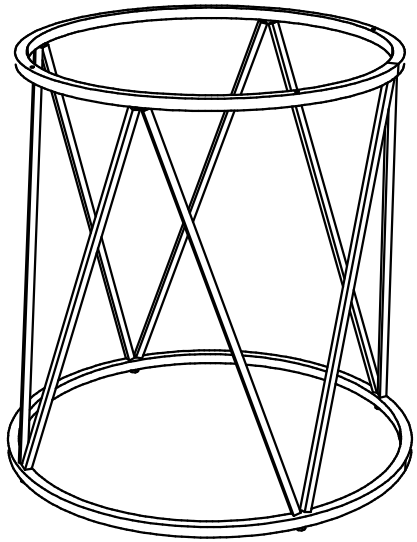

Спецификация на Труба профил. 15*15*1,2 мм.

Заказ

Изделие Столик журнальный на металлокаркасе

Артикул изделия

Поз.	Материал	Кол-во	Размер	
			Длина	Ширина
1	Труба профил. 15*15*1,2 мм.	1	1775	
2	Труба профил. 15*15*1,2 мм.	1	1588	

Спецификация на Труба профил. 10*10*1,2 мм.

Заказ

Изделие Столик журнальный на металлокаркасе

Артикул изделия

Поз.	Материал	Кол-во	Размер	
			Длина	Ширина
4	Труба профил. 10*10*1,2 мм.	8	560	

Спецификация на крепеж, фурнитуру

Заказ

Изделие Столик журнальный на металлокаркасе

Артикул изделия

Поз.	Наименование	Кол-во
	Норма м.к. - Столик журнальный на металлокаркасе	1
	Подпятник пластиковый	4