Комплект столов ''Матрешка''
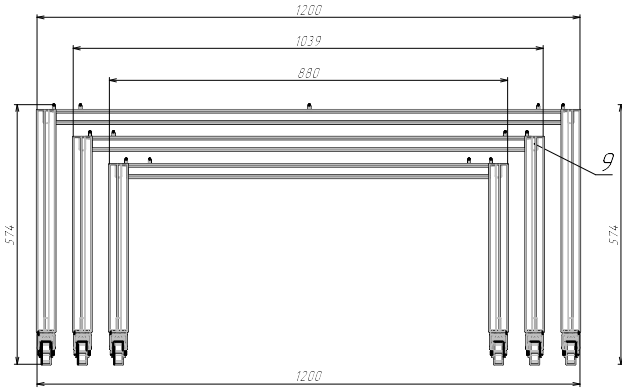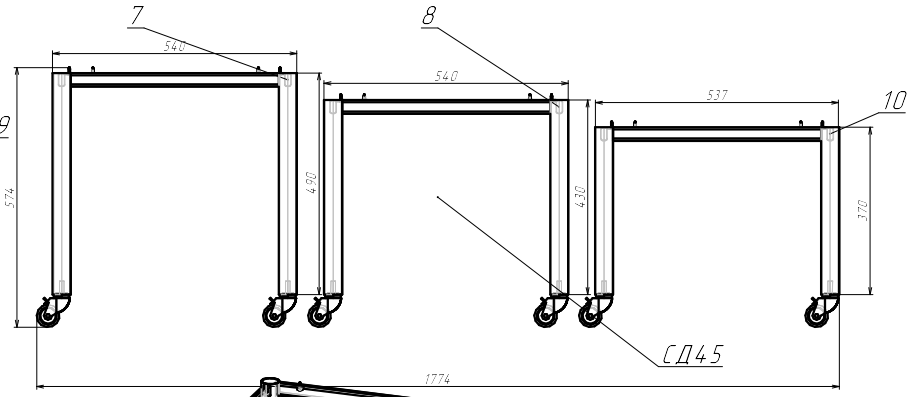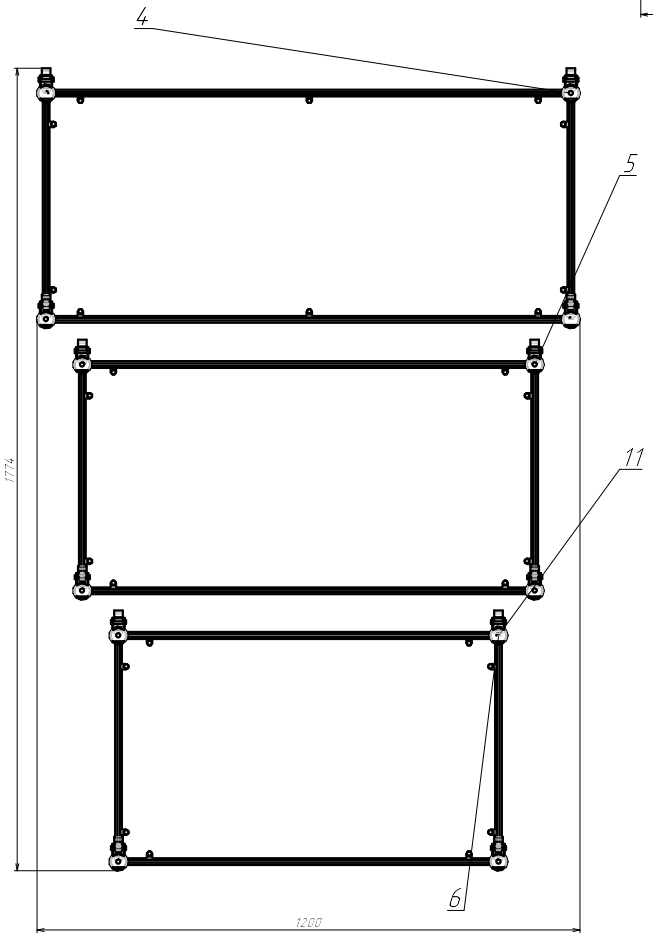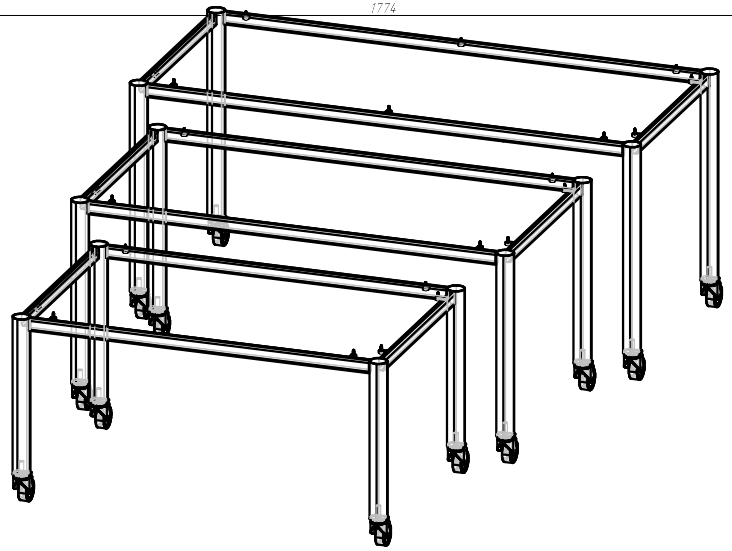
Труба ∅40, 30х15
Цвет - _____
Заказ _____
Всего - _____ комплектов
1 комплект - 3 металлокаркаса