Стол Квадрат на м.к.

Труба ∅30, ∅35, 30х15
Цвет м.к. - _____
Всего - _____
Заказ - _____

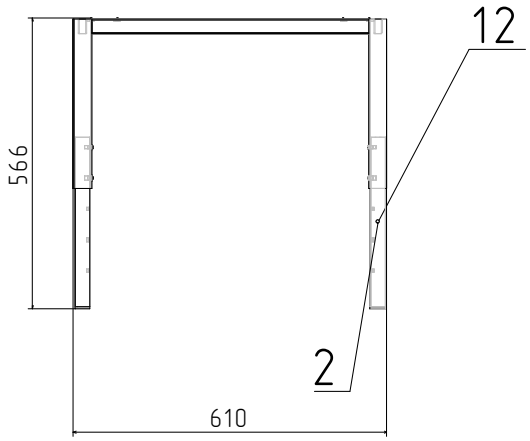

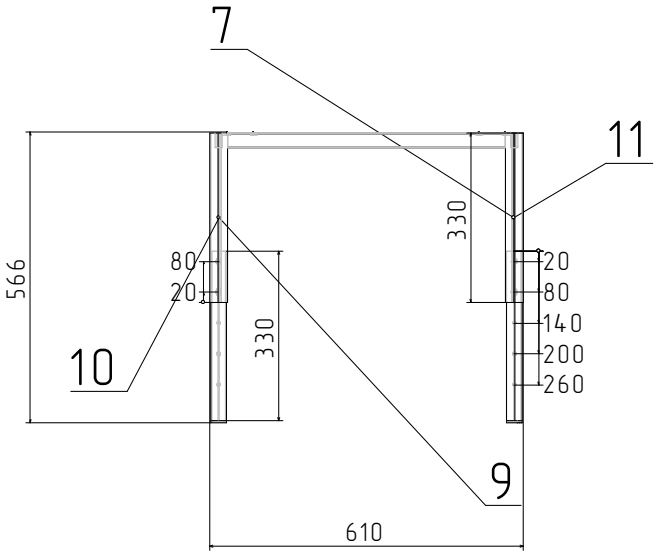

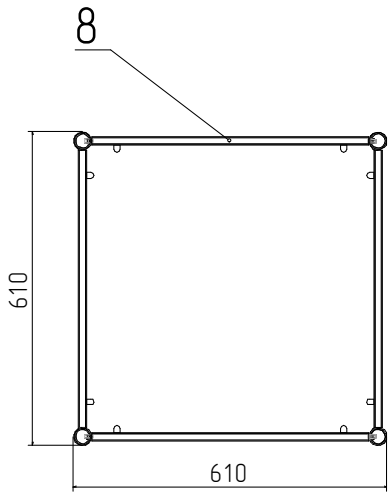

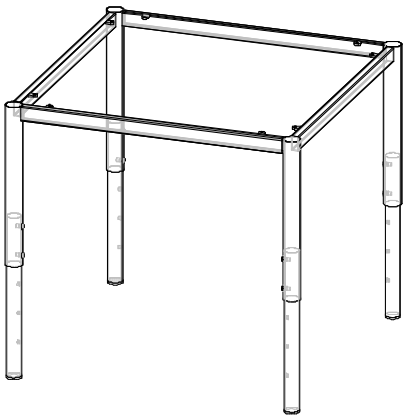

Спецификация на Труба профил. 30*15*1,5 мм.

Заказ Стандарт
Изделие Стол Квадрат на м.к.

Поз.	Наименование	Кол-во	Деталь без облиц.		Кромка[L1]	Кромка[L2]	Кромка[W1]	Кромка[W2]	Примечание
			Длина	Ширина					
8	Профиль1	4	540						

Спецификация на Труба D30*1,2 мм.

Заказ Стандарт
Изделие Стол Квадрат на м.к.

Поз.	Наименование	Кол-во	Деталь без облиц.		Кромка[L1]	Кромка[L2]	Кромка[W1]	Кромка[W2]	Примечание
			Длина	Ширина					
2	Нога низ	2	330						
12	Нога низ	2	330						

Спецификация на Труба D35*1,2 мм.

Заказ Стандарт
Изделие Стол Квадрат на м.к.

Поз.	Наименование	Кол-во	Деталь без облиц.		Кромка[L1]	Кромка[L2]	Кромка[W1]	Кромка[W2]	Примечание
			Длина	Ширина					
7	Нога верх	1	330						
9	Нога верх	1	330						
10	Нога верх	1	330						
11	Нога верх	1	330						