Стол прямоугольный на м.к., Н=регул.
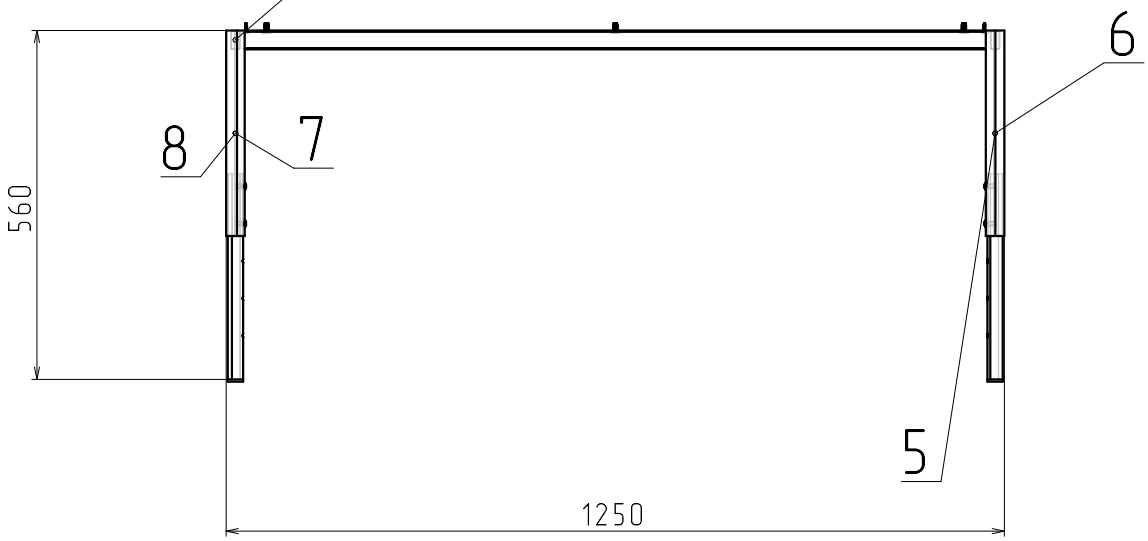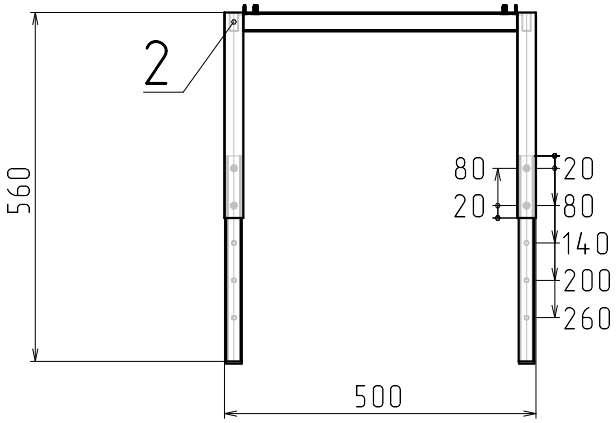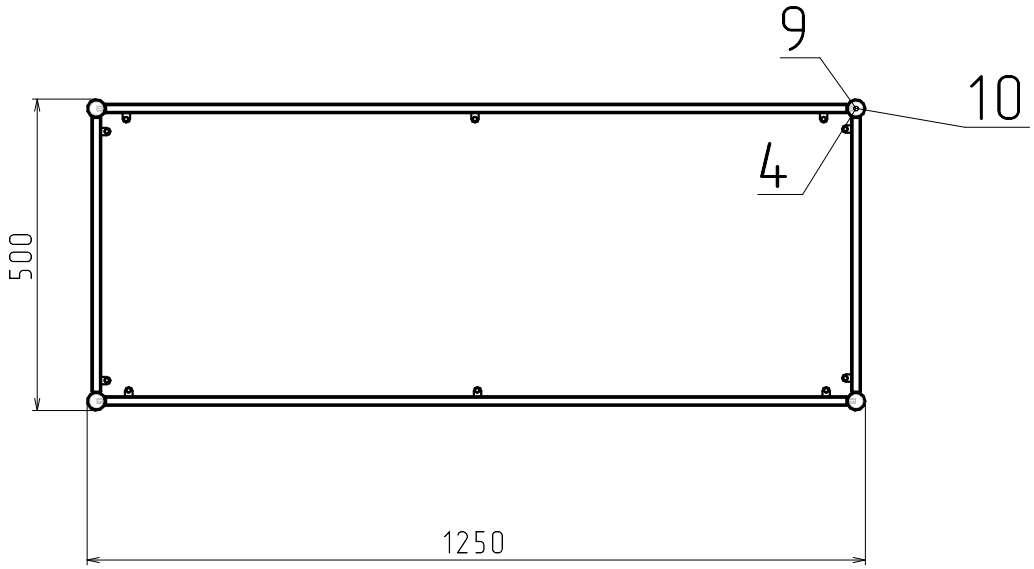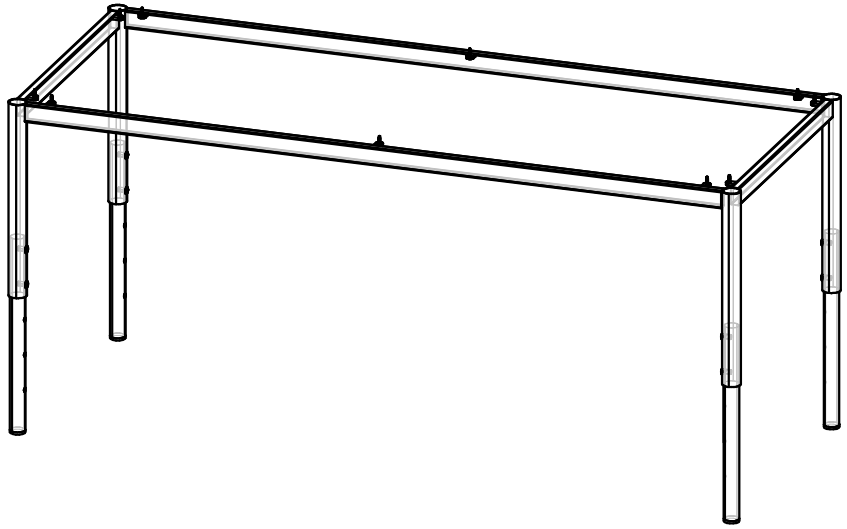
Труба ∅30, ∅25, 30х15 мм
Цвет - _____
Заказ - _____
Всего - _____