Чертеж на металлокаркас

Изделие: **Стол "Трапеция" 1-местный на металлокаркасе--СБ**

Заказ:

Кол-во: **1 шт.**

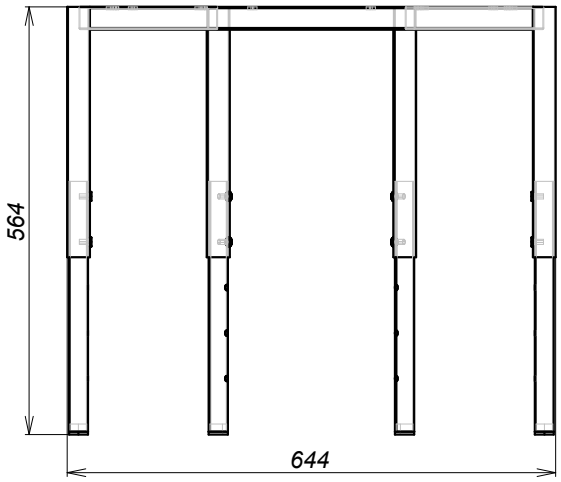

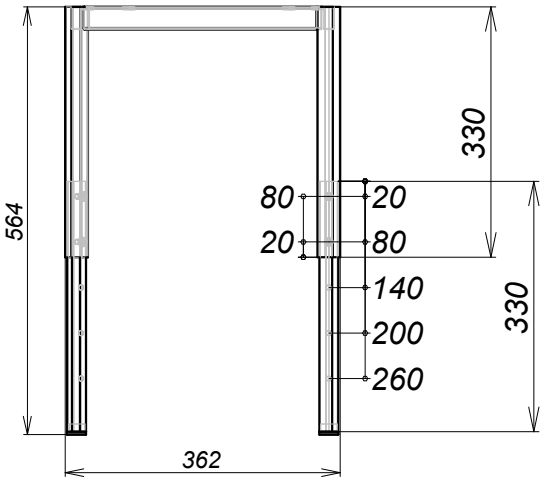

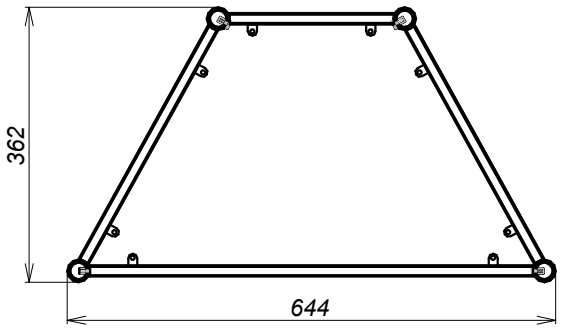

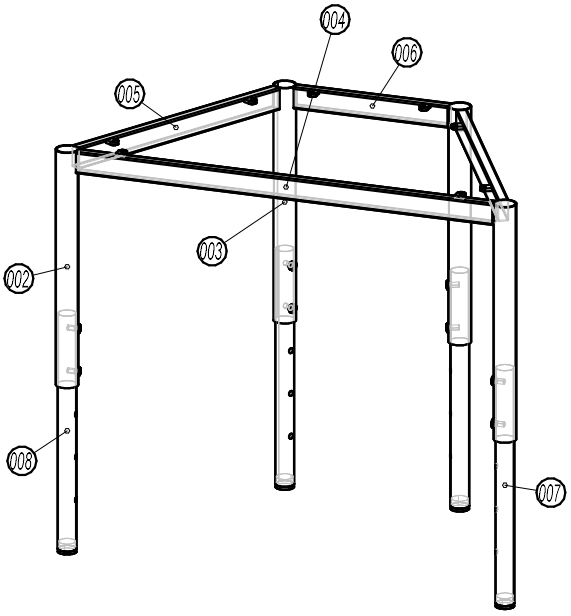

Спецификация на профили

Поз.	Материал	Заготовка	Кол-во на 1 ед.
003	Труба D30*1,2 мм.	330	2
002	Труба D30*1,2 мм.	330	2
008	Труба D25*1,2 мм.	330	2
007	Труба D25*1,2 мм.	330	2
006	Труба профил. 30*15*1,5 мм.	216	1
004	Труба профил. 30*15*1,5 мм.	584	1
005	Труба профил. 30*15*1,5 мм.	350	2

Спецификация на фурнитуру и покупные изделия

Наименование	Кол-во на 1 ед.
Винт М6х14(16) с плоской головкой под шестигранник	8
Заглушка внутренняя для трубы D25 мм, черная	4
Ушко для сварки	8
Шуруп 3,5х16, оцинк.	8