Чертеж на металлокаркас

Изделие: **Стол для рисования песком на металлокаркасе**

Заказ:

Кол-во: **1 шт.**

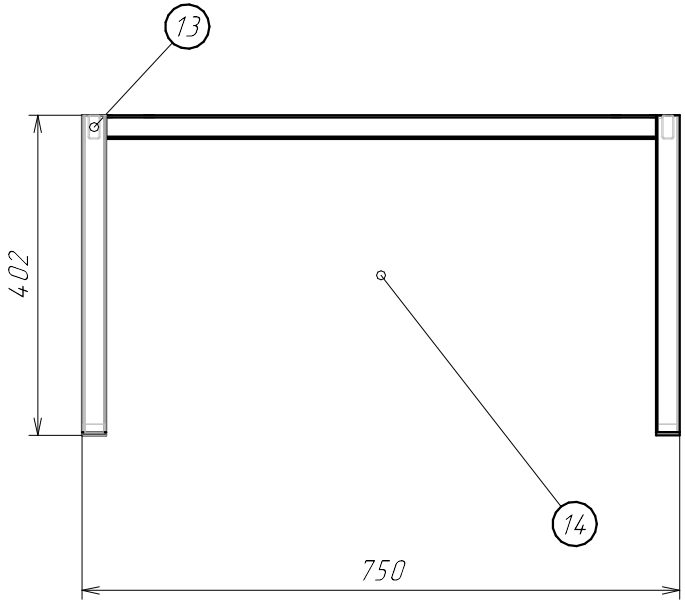

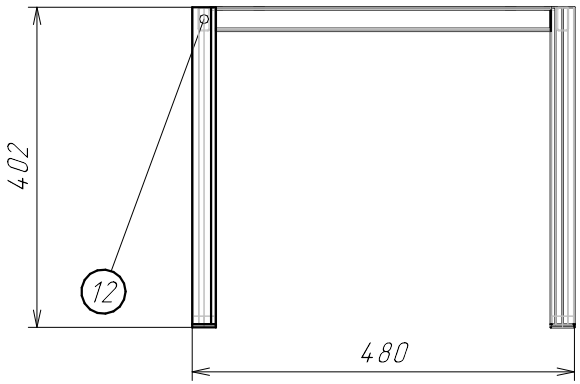

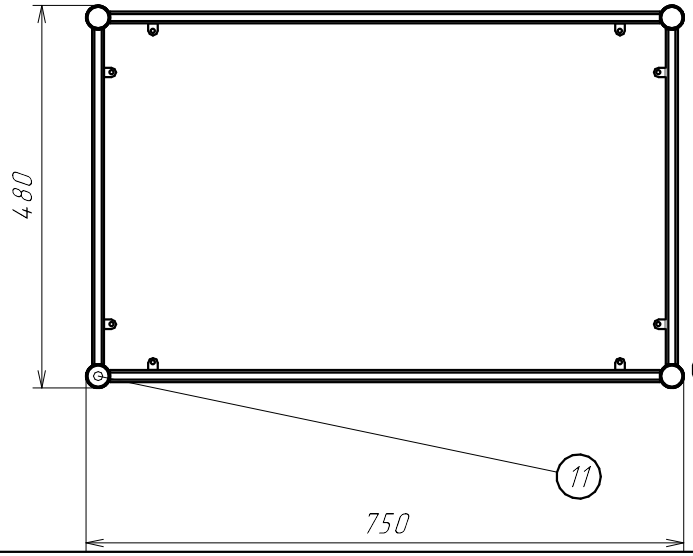

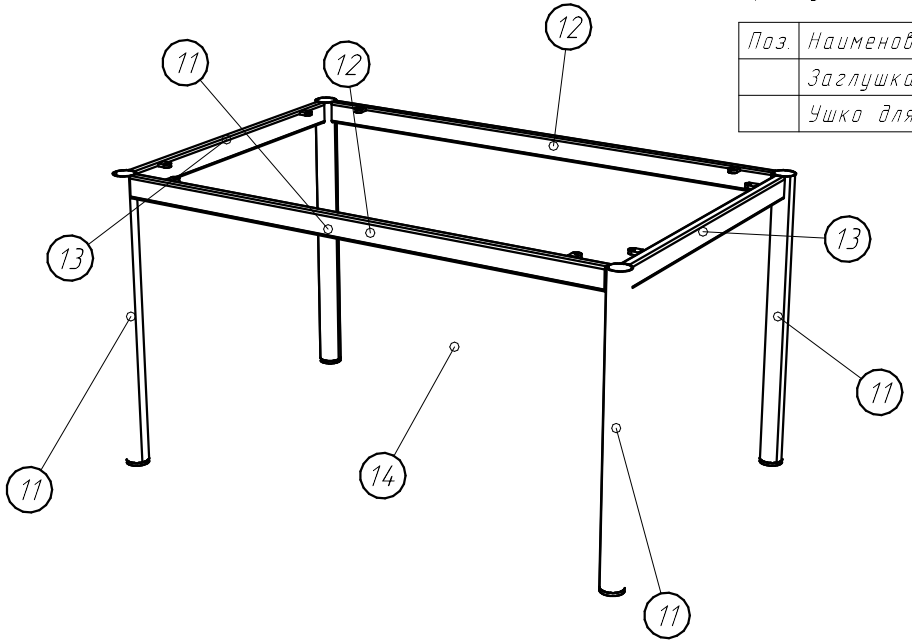

Спецификация на Труба D30*1,2 мм.

Заказ

Изделие Стол для рисования песком на металлокаркасе

Артикул изделия

Поз.	Материал	Кол-во	Размер	
			Длина	Ширина
11	Труба D30*1,2 мм.	4	398	

Спецификация на Труба профил. 30*15*1,5 мм.

Заказ

Изделие Стол для рисования песком на металлокаркасе

Артикул изделия

Поз.	Материал	Кол-во	Размер	
			Длина	Ширина
12	Труба профил. 30*15*1,5 мм.	2	690	
13	Труба профил. 30*15*1,5 мм.	2	420	

Спецификация на крепеж, фурнитуру

Заказ

Изделие Стол для рисования песком на металлокаркасе

Артикул изделия

Поз.	Наименование	Кол-во
	Заглушка внутренняя для трубы D30 мм, черная	4
	Ушко для сварки	8