Чертеж на металлокаркас

Изделие: **Парта 2-местная на металлокаркасе с ящиками**

Заказ:

Кол-во: **1 шт.**

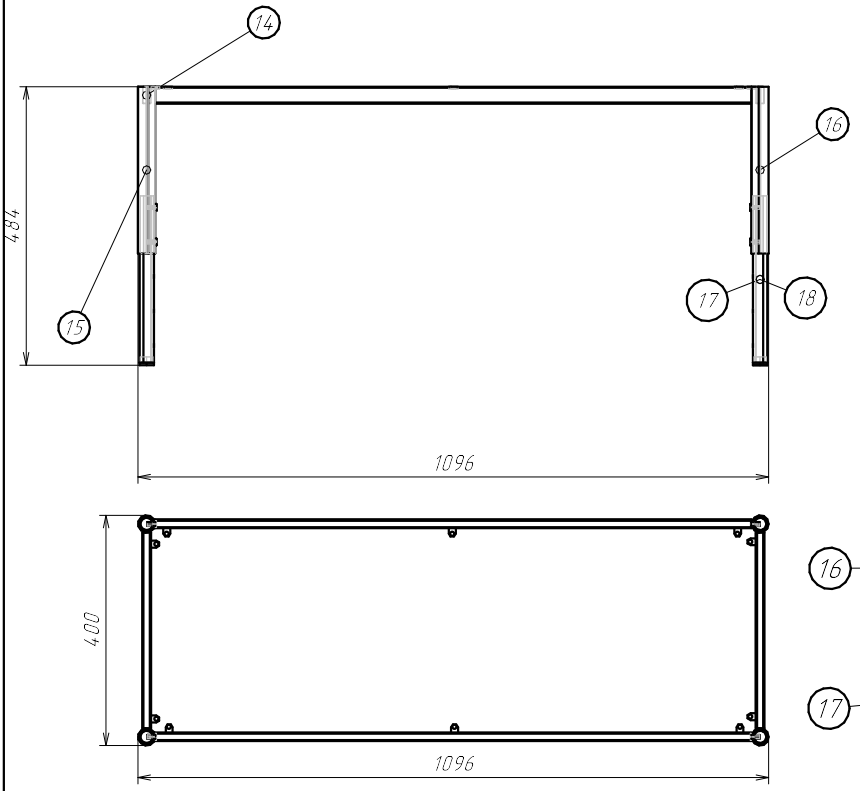

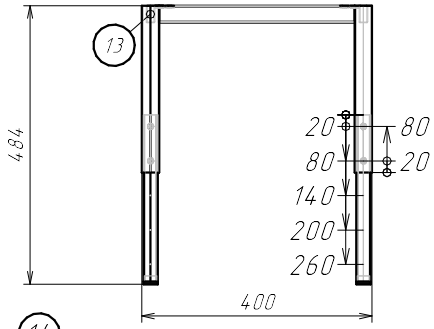

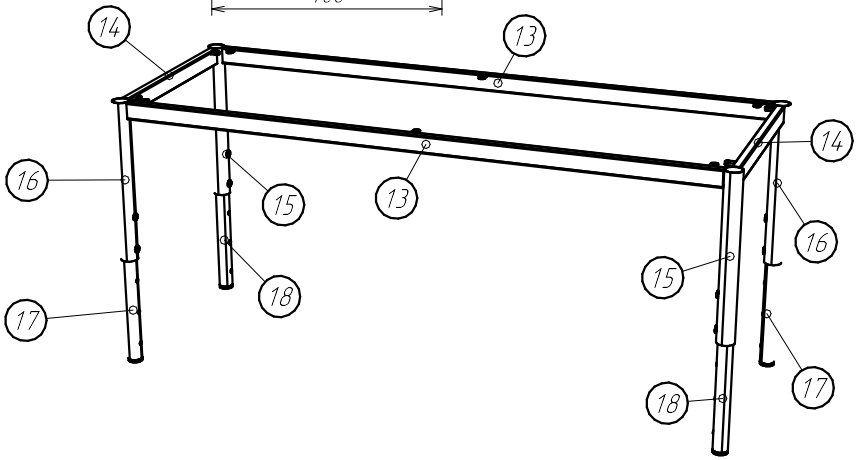

Спецификация на Труба Ø30*1,2 мм

Заказ

Изделие Парта 2-местная на металлокаркасе с ящиками

Артикул изделия

Поз	Материал	Кол-во	Размер	
			Длина	Ширина
15	Труба Ø30*1,2 мм	2	290	
16	Труба Ø30*1,2 мм	2	290	

Спецификация на Труба профил. 30*15*1,5 мм.

Заказ

Изделие Парта 2-местная на металлокаркасе с ящиками

Артикул изделия

Поз	Материал	Кол-во	Размер	
			Длина	Ширина
13	Труба профил. 30*15*1,5 мм	2	1036	
14	Труба профил. 30*15*1,5 мм	2	340	

Спецификация на Труба Ø25*1,2 мм.

Заказ

Изделие Парта 2-местная на металлокаркасе с ящиками

Артикул изделия

Поз	Материал	Кол-во	Размер	
			Длина	Ширина
17	Труба Ø25*1,2 мм	2	290	
18	Труба Ø25*1,2 мм	2	290	

Спецификация на крепеж, фурнитуру

Заказ

Изделие Парта 2-местная на металлокаркасе с ящиками

Артикул изделия

Поз	Наименование	Кол-во
	Винт М6х14(16) с плоской головкой под шестигранник	8
	Заглушка внутренняя для трубы Ø25 мм, черная	4
	Норма м.к. - Стол детский Н-рег	1
	Ушко для сварки	10
	Шуруп 3,5х16, оцинк	10