Чертеж на металлокаркас

Изделие: **Парта 2-местная на металлокаркасе с ящиками и с углом наклона**

Заказ:

Кол-во: **1 шт.**

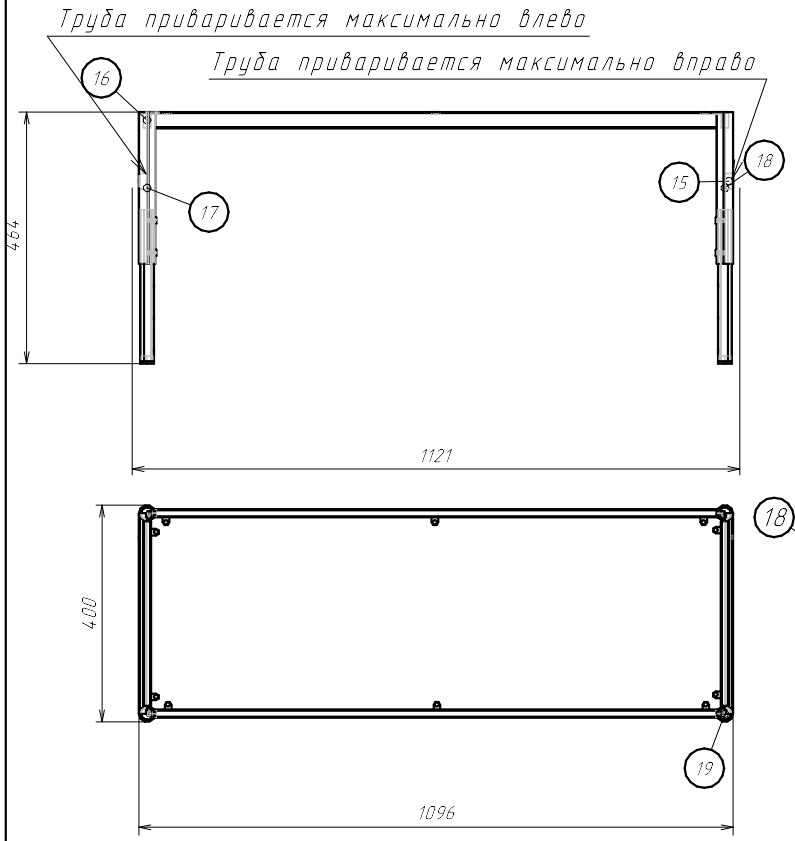

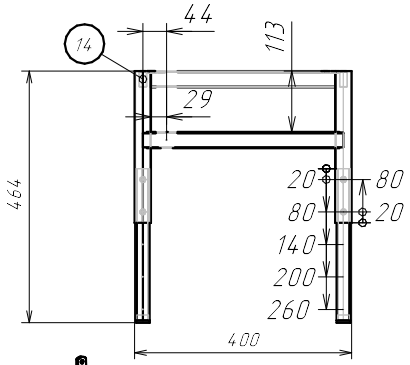

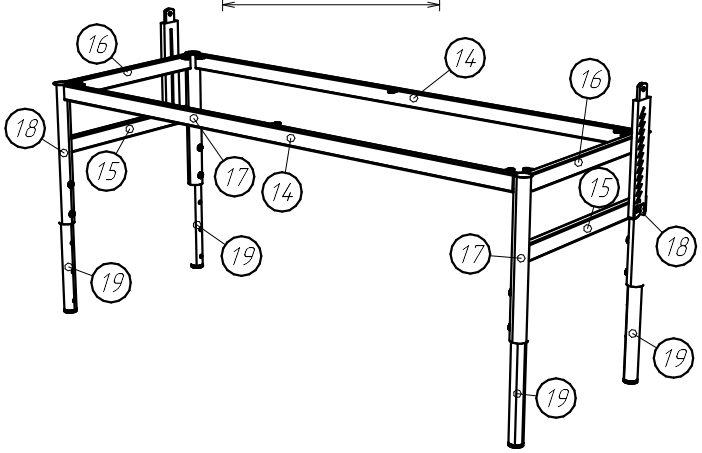

Спецификация на Труба Ø30*1,2 мм.

Заказ

Изделие Парта 2-местная на металлокаркасе с ящиками и с углом наклона

Артикул изделия

Поз	Материал	Кол-во	Размер	
			Длина	Ширина
17	Труба Ø30*1,2 мм	2	280	
18	Труба Ø30*1,2 мм	2	280	

Спецификация на Труба профил. 30*15*1,5 мм.

Заказ

Изделие Парта 2-местная на металлокаркасе с ящиками и с углом наклона

Артикул изделия

Поз	Материал	Кол-во	Размер	
			Длина	Ширина
14	Труба профил. 30*15*1,5 мм	2	1036	
15	Труба профил. 30*15*1,5 мм	2	370	
16	Труба профил. 30*15*1,5 мм	2	340	

Спецификация на Труба Ø25*1,2 мм.

Заказ

Изделие Парта 2-местная на металлокаркасе с ящиками и с углом наклона

Артикул изделия

Поз	Материал	Кол-во	Размер	
			Длина	Ширина
19	Труба Ø25*1,2 мм	4	280	

Спецификация на крепеж, фурнитуру

Заказ

Изделие Парта 2-местная на металлокаркасе с ящиками и с углом наклона

Артикул изделия

Поз	Наименование	Кол-во
	Винт М6х14(16) с плоской головкой под шестигранник	8
	Винт мебельный с плоской головкой и внутренним 6-ти гран. М6х30	2
	Гайка самоконтрящаяся с нейлоновым кольцом М6 DIN985	2
	Заглушка внутренняя для трубы Ø25 мм, черная	4
	Механизм Rastomat, HETTICH, 10 положений	2
	Норма м.к. - Парта Н-регул. с уг. наклона	1
	Ушко для сварки	10
	Шайба DIN125 М6 плоская оцинкованная	2
	Шуруп 3,5х16, оцинк.	10