Чертеж на металлокаркас

Изделие: **Металлокаркас для парты регулируемый (3-5 гр.р.)**

Заказ: _____|_____

Кол-во: **2 шт (1+1 зеркально)**

Цвет:

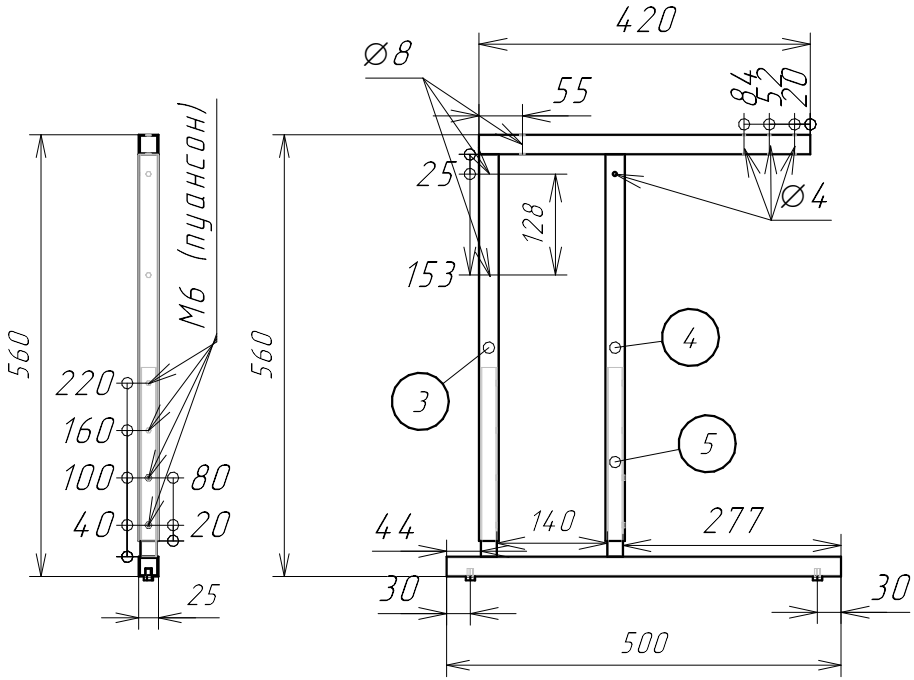

Спецификация на панели и профили

Заказ __________

Изделие Металлокаркас для парты регулируемый (3-5 гр.р.)

Артикул изделия _____

Поз.	Материал	Кол-во	Размер	
			Длина	Ширина
1	Труба профил. 25*25*1,5 мм.	2	500	
2	Труба профил. 25*25*1,5 мм.	2	420	
3	Труба профил. 25*25*1,5 мм.	2	490	
4	Труба профил. 25*25*1,5 мм.	2	490	
5	Труба профил. 20*20*1,2 мм.	4	240	

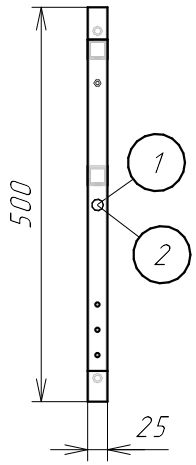

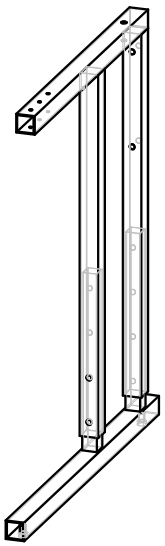

Спецификация на крепеж, фурнитуру

Заказ __________

Изделие Металлокаркас для парты регулируемый (3-5 гр.р.)

Артикул изделия _____

Поз.	Наименование	Кол-во	Примечание
	Болт мебельный DIN603 M6*50	6	
	Винт M6x14(16) с плоской головкой под шестигранник	8	
	Гайка M6 DIN934	6	
	Заглушка внутренняя для трубы 25x25 мм, черная	6	
	Заклепка вытяжная комб. 4,8*14	4	
	Крючок "Школьный" для парты, одинарный	2	
	Подпятник пластиковый	4	
	Шуруп 3,2x41, черн.	6	

Вилена мебель детям