# Чертеж на металлокаркас

Изделие: **Металлокаркас для парты регулируемый (2-4 гр.р.)**

Заказ: _____|_____

Кол-во: **2 шт (1+1 зеркально)**

Цвет:

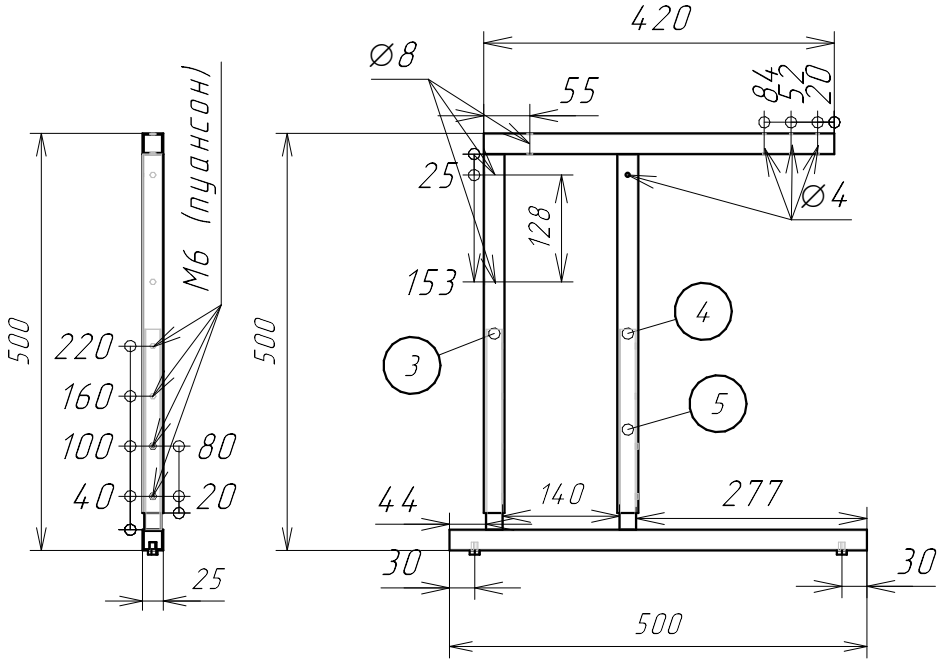


## Спецификация на панели и профили

Заказ _____ _____

Изделие Металлокаркас для парты регулируемый (2-4 гр.р.)

Артикул изделия _____

| Поз. | Материал | Кол-во | Размер | |
|---|---|---|---|---|
| | | | Длина | Ширина |
| 1 | Труба профил. 25*25*1,5 мм. | 2 | 500 | |
| 2 | Труба профил. 25*25*1,5 мм. | 2 | 420 | |
| 3 | Труба профил. 25*25*1,5 мм. | 2 | 430 | |
| 4 | Труба профил. 25*25*1,5 мм. | 2 | 430 | |
| 5 | Труба профил. 20*20*1,2 мм. | 4 | 240 | |

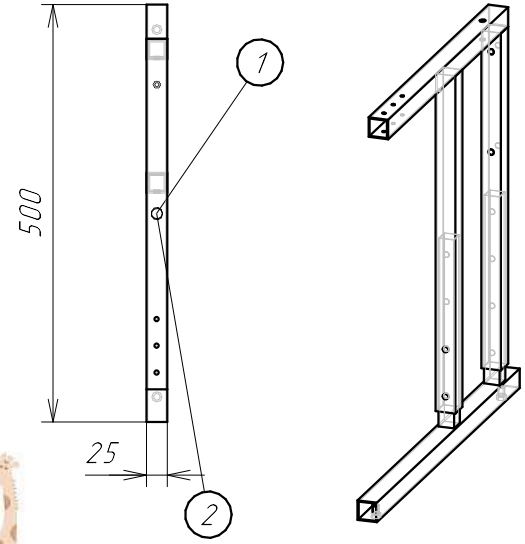


## Спецификация на крепеж, фурнитуру

Заказ _____ _____

Изделие Металлокаркас для парты регулируемый (2-4 гр.р.)

Артикул изделия _____

| Поз. | Наименование | Кол-во | Примечание |
|---|---|---|---|
| | Болт мебельный DIN603 M6*50 | 6 | |
| | Винт M6x14(16) с плоской головкой под шестигранник | 8 | |
| | Гайка M6 DIN934 | 6 | |
| | Заглушка внутренняя для трубы 25x25 мм, черная | 6 | |
| | Заклепка вытяжная комб. 4,8*14 | 4 | |
| | Крючок "Школьный" для парты, одинарный | 2 | |
| | Подпятник пластиковый | 4 | |
| | Шуруп 3,2x41, черн. | 6 | |

Вилена мебель детям