Чертеж на металлокаркас

Изделие: **Металлокаркас для парты регулируемый (2-4 гр.р.) с углом наклона**

Заказ:

Кол-во: **2 шт (1+1 зеркально)**

Цвет: _____

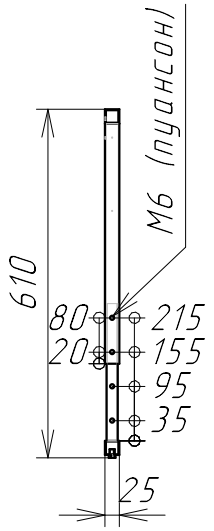

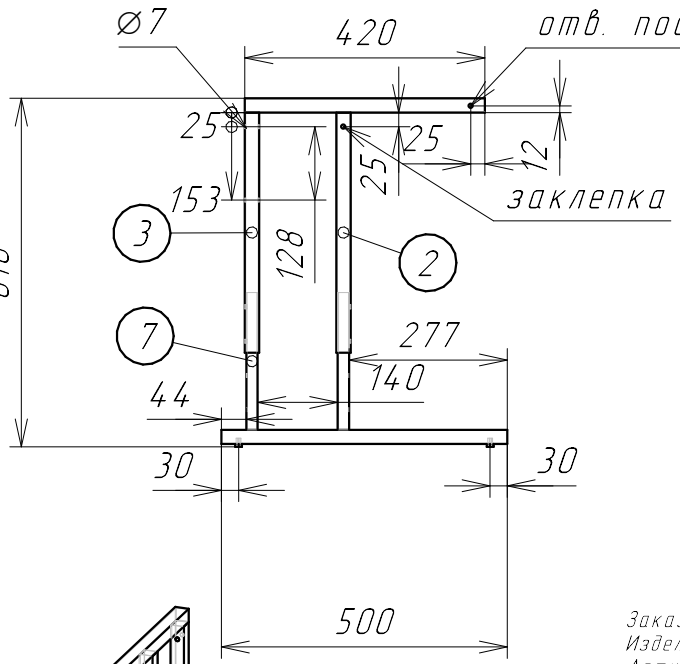

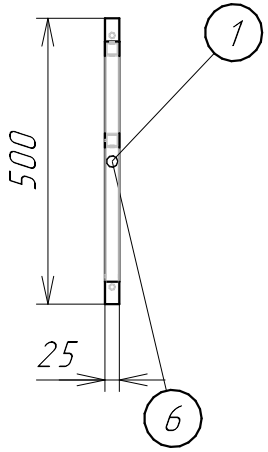

Спецификация на панели и профили

Заказ _____

Изделие Металлокаркас для парты регулируемый (2-4 гр.р.) с углом наклона

Артикул изделия _____

Поз.	Материал	Кол-во	Размер	
			Длина	Ширина
1	Труба профил. 25*25*1,5 мм.	4	500	
2	Труба профил. 25*25*1,5 мм.	2	420	
3	Труба профил. 25*25*1,5 мм.	2	420	
4	Труба профил. 25*25*1,5 мм.	2	420	
5	Труба профил. 25*25*1,5 мм.	2	420	
6	Труба профил. 25*25*1,5 мм.	4	420	
7	Труба профил. 20*20*1,2 мм.	8	240	

Спецификация на крепеж, фурнитуру

Заказ _____

Изделие Металлокаркас для парты регулируемый (2-4 гр.р.) с углом наклона

Артикул изделия _____

Поз.	Наименование	Кол-во	Примечание
	Болт мебельный DIN603 М6х50	8	
	Винт М5х35 DIN7985	4	
	Винт М6х14(16) с плоской головкой под шестигранник	16	
	Винт М6х30 DIN965	4	
	Гайка М6 DIN934	8	
	Гайка самоконтрящаяся с нейлоновым кольцом М5 DIN985	4	
	Заглушка внутренняя для трубы 25х25 мм, черная	12	
	Заклепка вытяжная комб. 4,8*14	8	
	Крючок "Школьный" для парты, одинарный	4	
	Механизм Multiflex, HETTICH, 13 положений	2	
	Подпятник пластиковый	8	
	Уголок мебельный, №63	4	
	Шайба DIN125 М6 плоская оцинкованная	8	
	Шуруп 3,5х16, оцинк.	8	

Вилена мебель детям