Чертеж на металлокаркас

Изделие: **Стул ''Мотылек'' №2 на металлокаркасе**

Заказ:

Кол-во: **1 шт.**

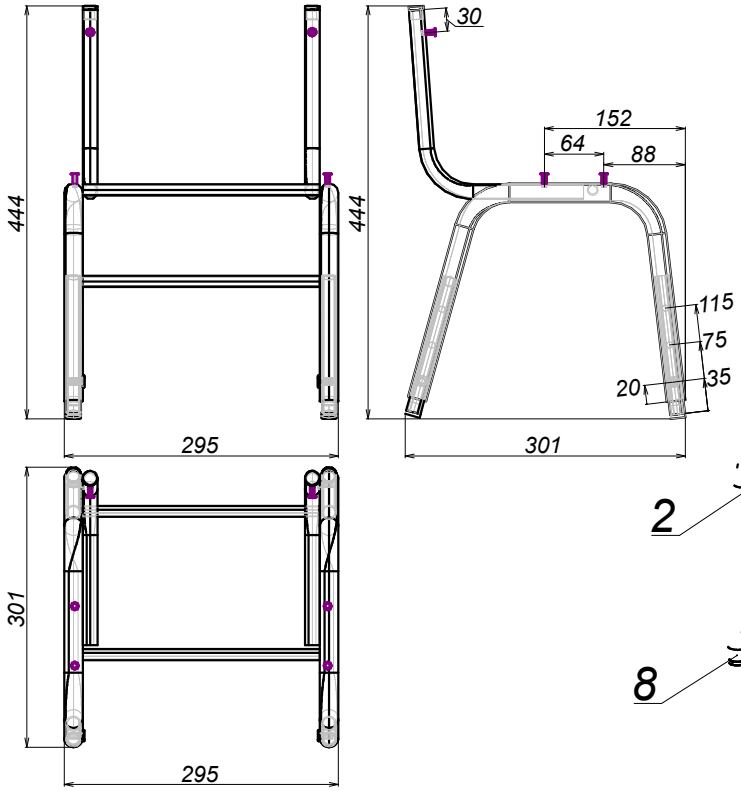

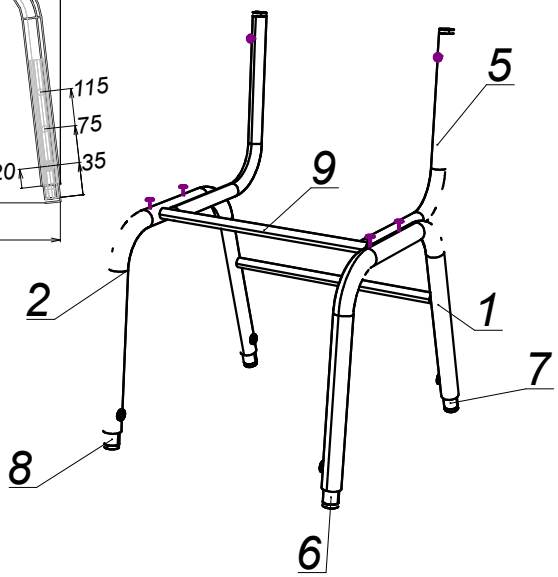

Спецификация на панели и профили

Заказ

Изделие Стул ''Мотылек'' №2 на металлокаркасе

Артикул изделия

Поз.	Наименование материала	Заготовка	Кол-во
1	Труба D20*1,2 мм.	650	1
2	Труба D20*1,2 мм.	650	1
5	Труба D16*1,5 мм.	355	2
6	Труба D16*1,5 мм.	150	1
7	Труба D16*1,5 мм.	150	1
8	Труба D16*1,5 мм.	150	2
9	Труба D12*1,2 мм.	255	2

Спецификация на дополнительные материалы

Заказ

Изделие Стул ''Мотылек'' №2 на металлокаркасе

Артикул изделия

Артикул	Наименование	Количество	Ед. изм.
	Норма м.к. - Стул Дошколёнок	1	шт

Спецификация на фурнитуру, покупные изделия

Заказ

Изделие Стул ''Мотылек'' №2 на металлокаркасе

Артикул изделия

Наименование	Кол-во
Винт М6х14(16) с плоской головкой под шестигранник	4
Заглушка внутренняя для трубы D16 мм, черная	6
Заклепка вытяжная комб. 4,8*14	6