Чертеж на металлокаркас

Изделие: **Стул "Дошколенок" №1 на металлокаркасе, регулируемый**

Заказ:

Кол-во:___ **шт.**

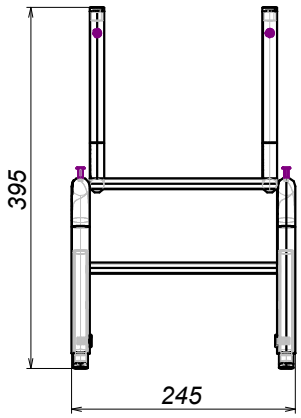

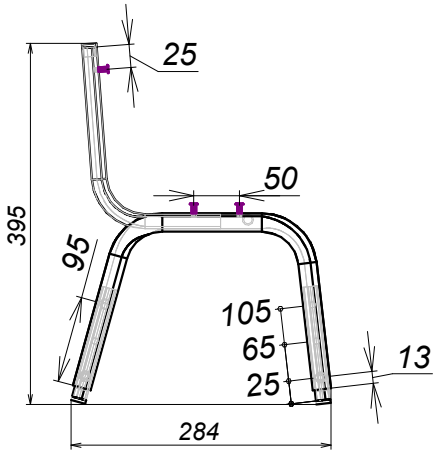

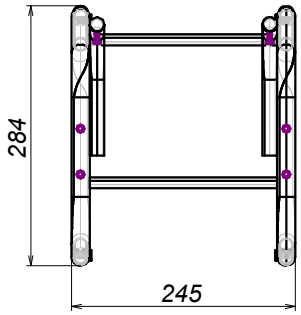

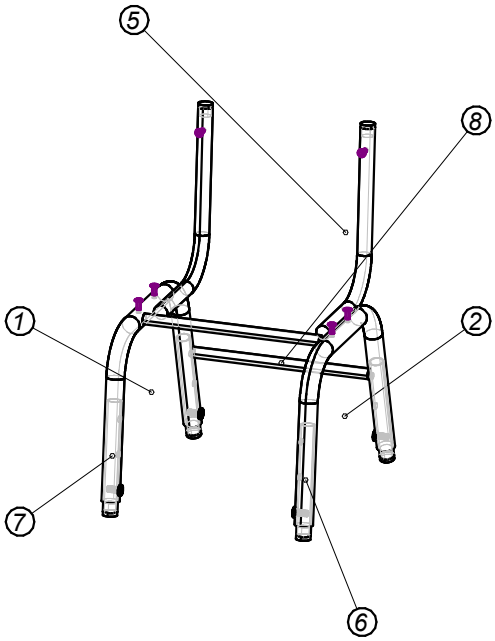

Спецификация на профили

Поз.	Материал	Заготовка	Кол-во на 1 ед.
2	Труба D20*1,2 мм.	563	1
1	Труба D20*1,2 мм.	563	1
6	Труба D16*1,5 мм.	125	2
7	Труба D16*1,5 мм.	125	2
8	Труба D12*1,2 мм.	205	2
5	Труба D16*1,5 мм.	314	2

Спецификация на фурнитуру и покупные изделия

Наименование	Кол-во на 1 ед.
Винт М6х14(16) с плоской головкой под шестигранник	4
Заглушка внутренняя для трубы D16 мм, черная	6
Заклепка вытяжная комб. 4,8*14	6

Спецификация на дополнительные материалы

Артикул	Наименование	Количество	Ед. изм.
	Норма м.к. - Стул Дошколёнок	1	шт