# Чертеж на металлокаркас

Изделие: **Стул ученический, БЕЗ регулировки высоты (4 гр.р.)**

Заказ:

Кол-во: __ **шт.**

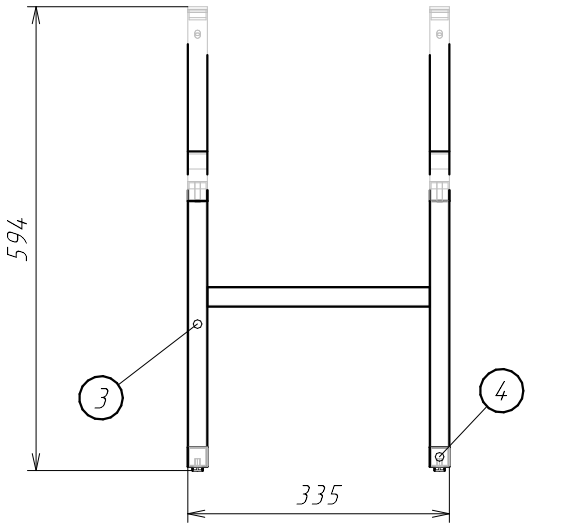


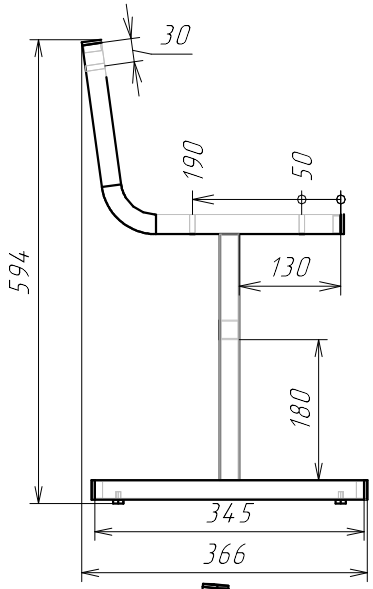


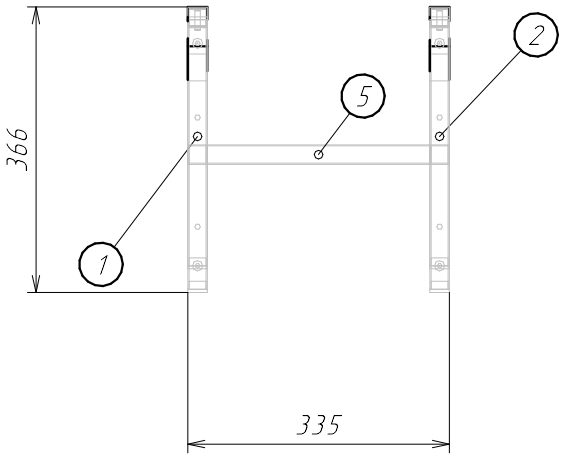


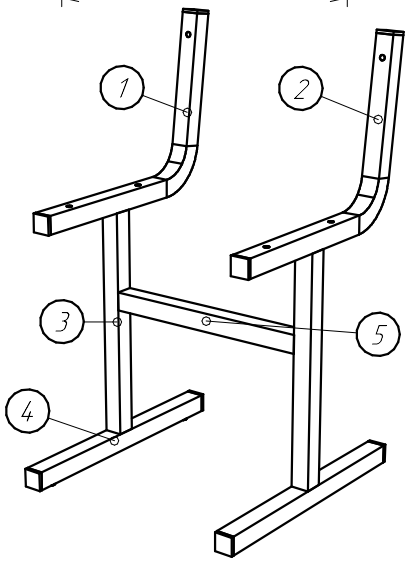


## Спецификация на Труба профил. 25*25*1,5 мм.

Заказ

Изделие Стул ученический, БЕЗ регулировки высоты (4 гр.р.)

Артикул изделия

| Поз. | Материал | Кол-во | Размер | |
|---|---|---|---|---|
| | | | Длина | Ширина |
| 1 | Труба профил. 25*25*1,5 мм. | 1 | 520 | |
| 2 | Труба профил. 25*25*1,5 мм. | 1 | 520 | |
| 3 | Труба профил. 25*25*1,5 мм. | 2 | 315 | |
| 4 | Труба профил. 25*25*1,5 мм. | 2 | 345 | |
| 5 | Труба профил. 25*25*1,5 мм. | 1 | 285 | |

## Спецификация на крепеж, фурнитуру

Заказ

Изделие Стул ученический, БЕЗ регулировки высоты (4 гр.р.)

Артикул изделия

| Поз. | Наименование | Кол-во |
|---|---|---|
| | Болт мебельный DIN603 M6x40 | 6 |
| | Гайка колпачковая M6 DIN1587 | 2 |
| | Гайка M6 DIN934 | 4 |
| | Заглушка внутренняя для трубы 25x25 мм, черная | 8 |
| | Норма м.к. - Стул ученический НЕ регул. | 1 |
| | Подпятник пластиковый | 4 |
| | Шайба DIN125 M6 плоская оцинкованная | 4 |