Чертеж на металлокаркас

Изделие: **Стул ученический, БЕЗ регулировки высоты (5 гр.р.)**

Заказ:

Кол-во: __ **шт.**

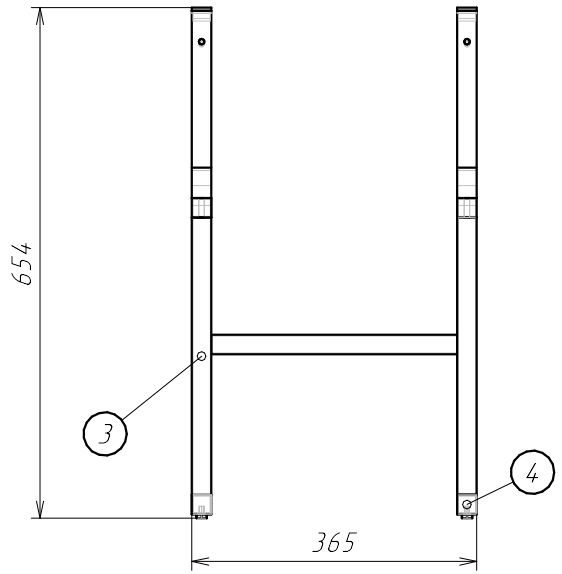

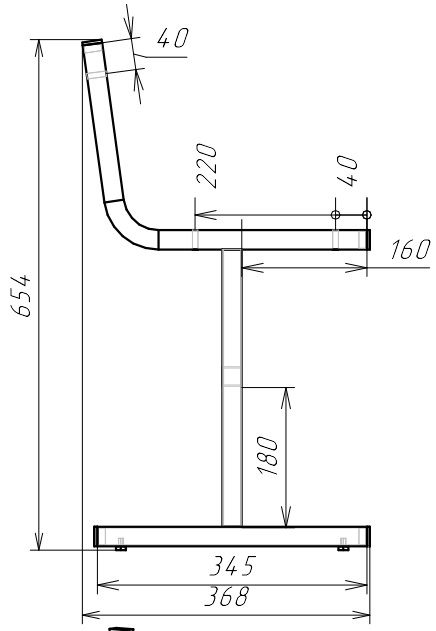

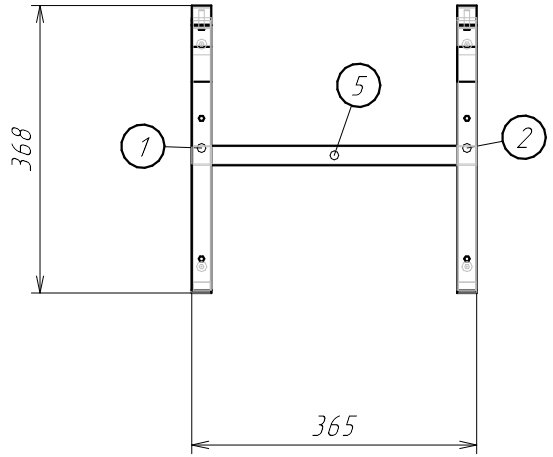

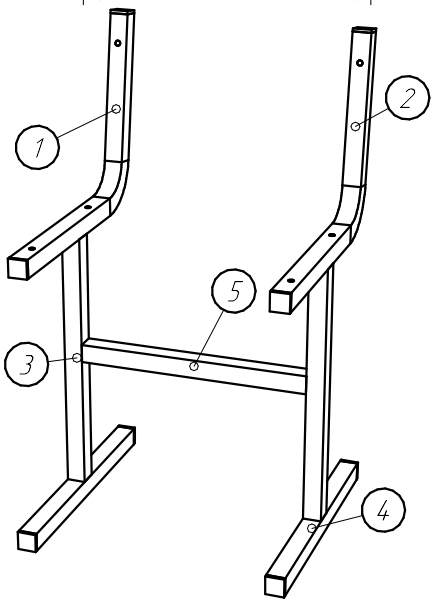

Спецификация на Труба профил. 25*25*1,5 мм.

Заказ

Изделие Стул ученический, БЕЗ регулировки высоты (5 гр.р.)

Артикул изделия

Поз.	Материал	Кол-во	Размер	
			Длина	Ширина
1	Труба профил. 25*25*1,5 мм.	1	570	
2	Труба профил. 25*25*1,5 мм.	1	570	
3	Труба профил. 25*25*1,5 мм.	2	355	
4	Труба профил. 25*25*1,5 мм.	2	345	
5	Труба профил. 25*25*1,5 мм.	1	315	

Спецификация на крепеж, фурнитуру

Заказ

Изделие Стул ученический, БЕЗ регулировки высоты (5 гр.р.)

Артикул изделия

Поз.	Наименование	Кол-во
	Болт мебельный DIN603 M6x40	6
	Гайка колпачковая M6 DIN1587	2
	Гайка M6 DIN934	4
	Заглушка внутренняя для трубы 25x25 мм, черная	8
	Норма м.к. - Стул ученический НЕ регул.	1
	Подпятник пластиковый	4
	Шайба DIN125 M6 плоская оцинкованная	4