Чертеж на металлокаркас

Изделие: **Стул ученический, БЕЗ регулировки высоты (6 гр.р.)**

Заказ:

Кол-во:

Цвет:

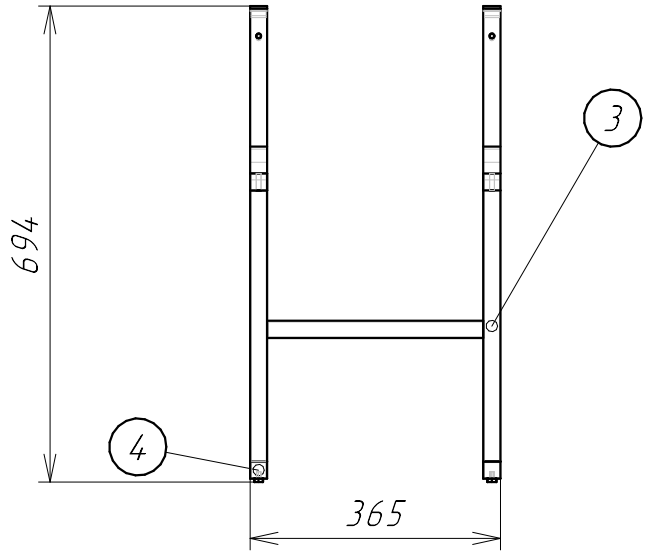

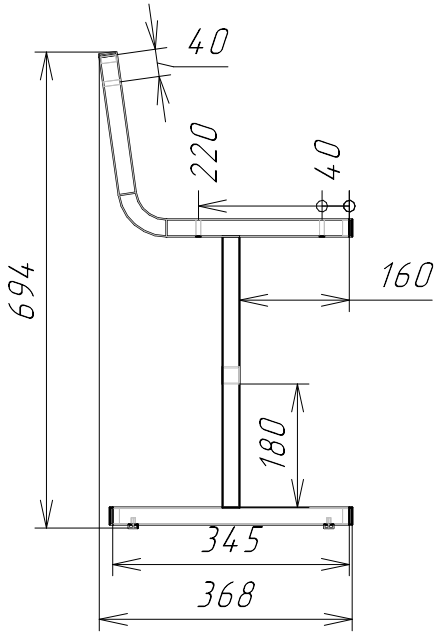

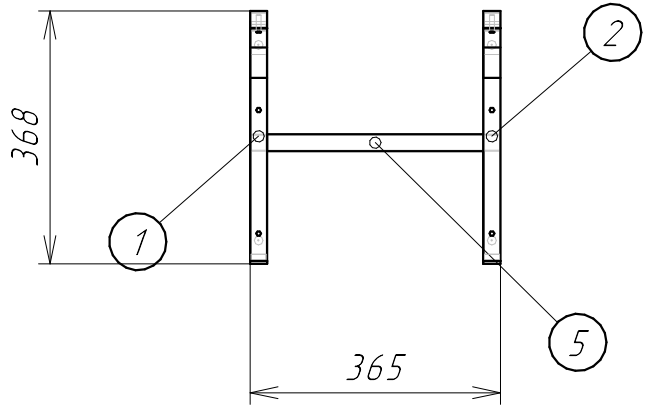

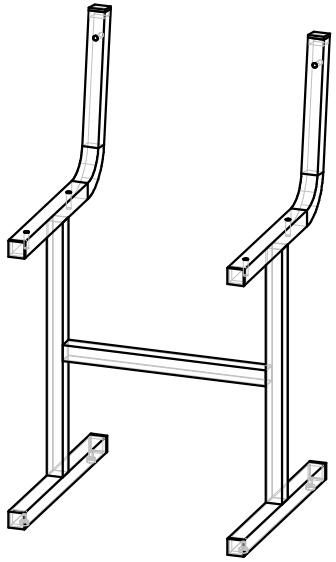

Спецификация на панели и профили

Заказ

Изделие Стул ученический, БЕЗ регулировки высоты (6 гр.р.)

Артикул изделия

Поз.	Материал	Кол-во	Размер	
			Длина	Ширина
1	Труба профил. 25*25*1,5 мм.	1	570	
2	Труба профил. 25*25*1,5 мм.	1	570	
3	Труба профил. 25*25*1,5 мм.	2	395	
4	Труба профил. 25*25*1,5 мм.	2	345	
5	Труба профил. 25*25*1,5 мм.	1	315	

Спецификация на крепеж, фурнитуру

Заказ

Изделие Стул ученический, БЕЗ регулировки высоты (6 гр.р.)

Артикул изделия

Поз.	Наименование	Кол-во	Примечание
	Болт мебельный М5*40	2	
	Болт мебельный М6*45	4	
	Гайка колпачковая М5	2	
	Гайка, М6	4	
	Заглушка внутренняя для трубы 25х25 мм, черная	8	
	Подпятник пластиковый	4	
	Шайба DIN 440 R М6	4	

Вилена мебель детям