Чертеж на металлокаркас

Изделие: **Шкаф на металлокаркасе 800x320x2620**
Заказ: **96 п.1**
Кол-во и цвет: **см. бланк заказа**

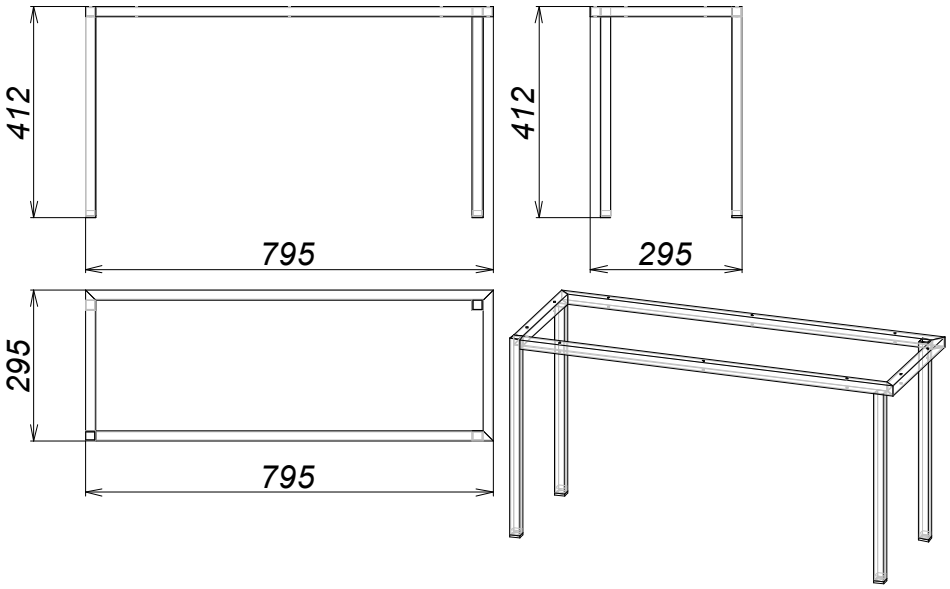

Спецификация на профили

Поз.	Материал	Заготовка	Кол-во на 1 ед.
001	Труба профил. 20*20*1,2 мм.	408	2
002	Труба профил. 20*20*1,2 мм.	388	2
003	Труба профил. 20*20*1,2 мм.	295	1
004	Труба профил. 20*20*1,2 мм.	795	1
005	Труба профил. 20*20*1,2 мм.	275	1
006	Труба профил. 20*20*1,2 мм.	775	1

Спецификация на фурнитуру и покупные изделия

Наименование	Кол-во на 1 ед.
Заглушка внутренняя для трубы 20x20 мм, черная	4