ЭСКИЗ к ЗАКАЗУ **Втулка для табурета винтового**

№ _____

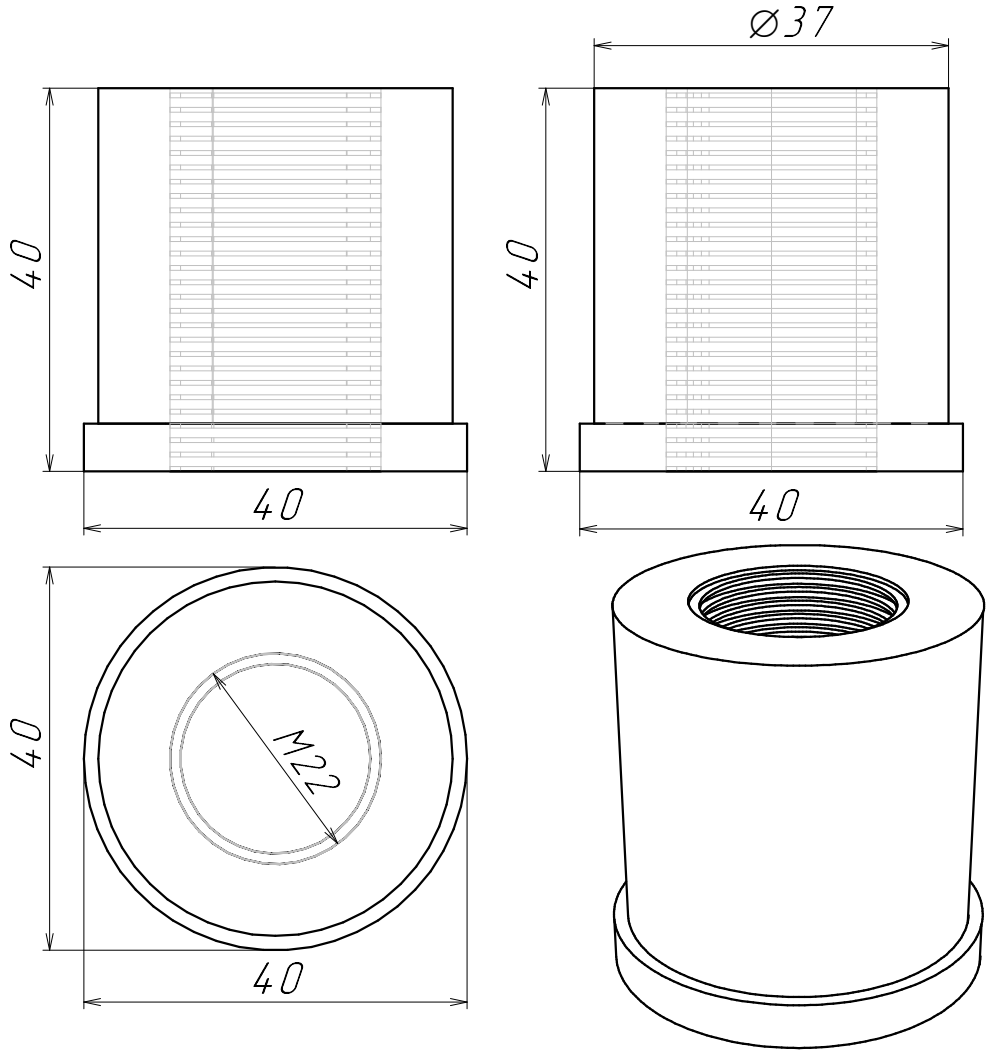

Сборка: _____

Монтаж: _____ (Указать вид стены _____)

Доп. информация от клиента:

Подпись клиента_____Дата"____"_____20___г.

Мебельная компания "Вилена"
ПАСПОРТ И РУКОВОДСТВО ПО ЭКСПЛУАТАЦИИ
Табурет винтовой

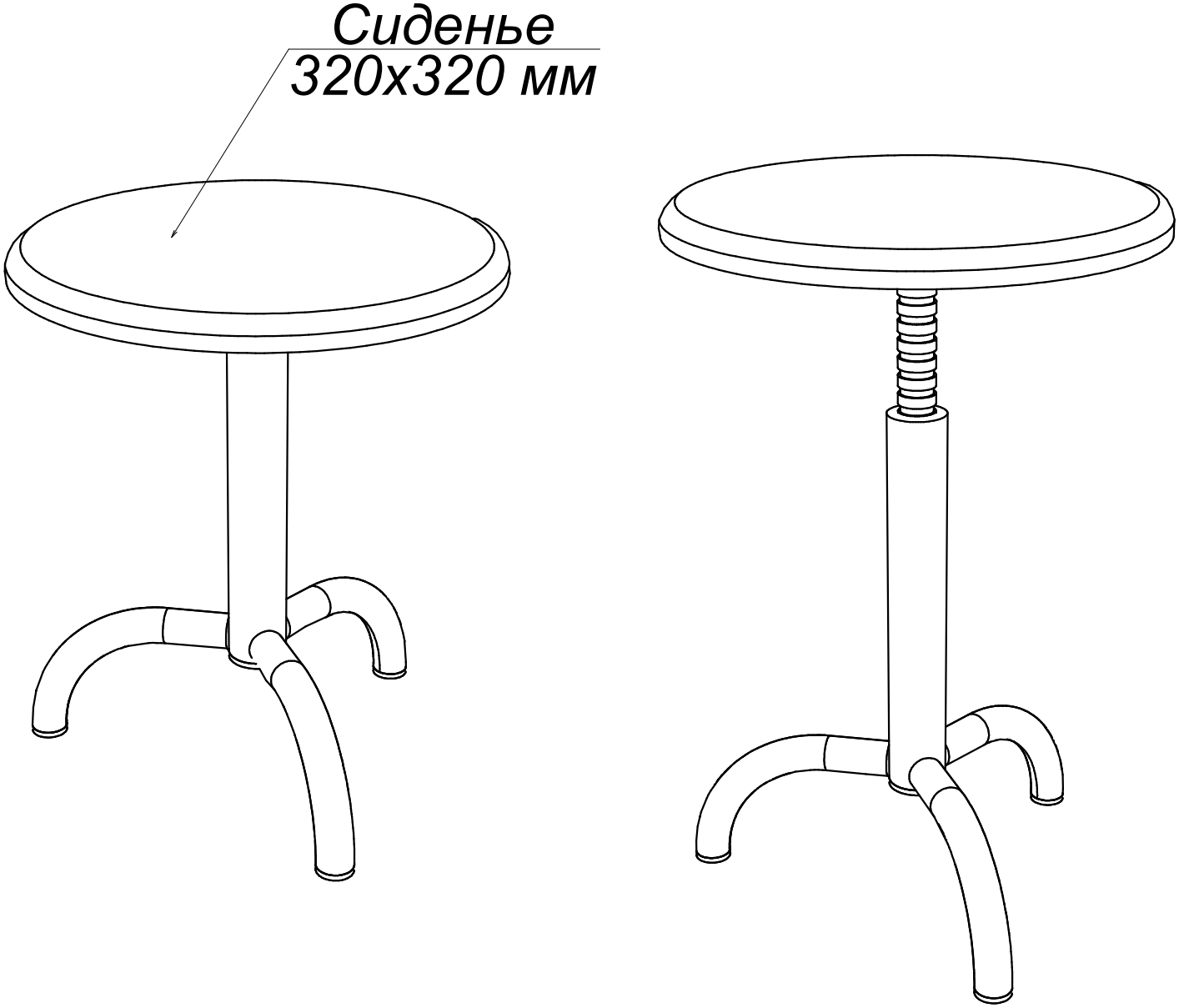

1. Закрепить Сиденье табурета к металлокаркасу шурупами 3,5х16
2. Поднять табурет на необходимую высоту.

Правила эксплуатации и ухода за мебелью:

1. Изделие предназначено для использования только по прямому назначению.
2. Мебель должна эксплуатироваться в сухих и теплых помещениях, имеющих отопление и вентиляцию при температуре воздуха не ниже +10 С и не выше +40 С, относительная влажность 65-85%. Существенные отклонения от указанных режимов приводят к значительному ухудшению потребительских качеств мебели
3. Расположение мебели ближе одного метра от отопительных приборов и других источников тепла, а также под прямыми солнечными лучами, вызывает ускоренное старение лакокрасочного покрытия и деформацию мебельных щитов
4. Поверхность деталей мебели следует оберегать от попадания влаги во избежание разбухания каркасов, фасадов и столешницы, отклеивания кромок на боковых поверхностях; недопустимо попадание на лаковые поверхности воды и жидкостей, растворяющих лакокрасочные пленки (спирт, ацетон, бензин и пр.).
5. Следует оберегать поверхности мебели и ее конструктивные элементы от механических повреждений, которые могут быть вызваны воздействием твердых предметов, абразивных порошков, а также чрезмерными физическими нагрузками.
6. При использовании мебельных изделий не следует прилагать чрезмерные усилия для открывания дверей, выдвижных ящиков и иных подвижных частей. Их надлежащая работа обеспечивается путем регулировки петель, либо смазки направляющих реек парафином или аналогичными по своим физико-химическим качествам неагрессивными средствами. Во избежание перекосов дверей и ящиков изделий их рекомендуется держать закрытыми.
7. Массу тела человека способны выдерживать только специально проектируемые для этого изделия и элементы-тумбы с сидением, подставки для ног, кровати. Все прочие элементы- полки, стенки и т.д. проектируются специально для хранения определённых вещей. Нагружать их больше чем рассчитывалось при проектировании, запрещается.
8. При эксплуатации мебели для сидения (стулья, табуреты, банкетки, кушетки, тахты, скамьи и т.п., НЕ ИГРОВЫЕ) допускается нагрузка: в вертикальном направлении - до 100 даН*; в направлении, не совпадающем с вертикальной осью - до 30 даН*. Статическая прочность подлокотников в горизонтальном (боковом) направлении - 30даН*, а в вертикальном, - 70даН*.
9. Несоблюдение вышеизложенных правил ухода за мебелью, повлекшее возникновение недостатков мебельного изделия, может являться основанием для утраты права на гарантийное обслуживание.

Гарантии Поставщика, сведения о рекламациях:

1. Гарантийный срок эксплуатации 12 месяцев с момента изготовления (датой покупки считать дату счета/фактуры).
2. Если в течение гарантийного срока хранения будут обнаружены производственные дефекты, потребителем должен быть составлен акт установленного образца о необходимости ремонта, который направляется в адрес организации изготовителя (продавец).
3. Все предъявляемые Потребителем рекламации по недокомплектности изделия принимаются в течение 10 дней с момента получения.

ООО «Вилена»
Адрес: 195220, г. С-Пб, Гражданский пр., д. 24,
литера А, помещ. 1-Н, офис 1Н
тел.: (812) 7020740
e-mail: info@vilenamebel.ru
сайт: www.vilenamebel.ru