Чертеж на металлокаркас

Изделие: Стеллаж библиотечный демонстрационный

Заказ:

Кол-во: **1 шт.**

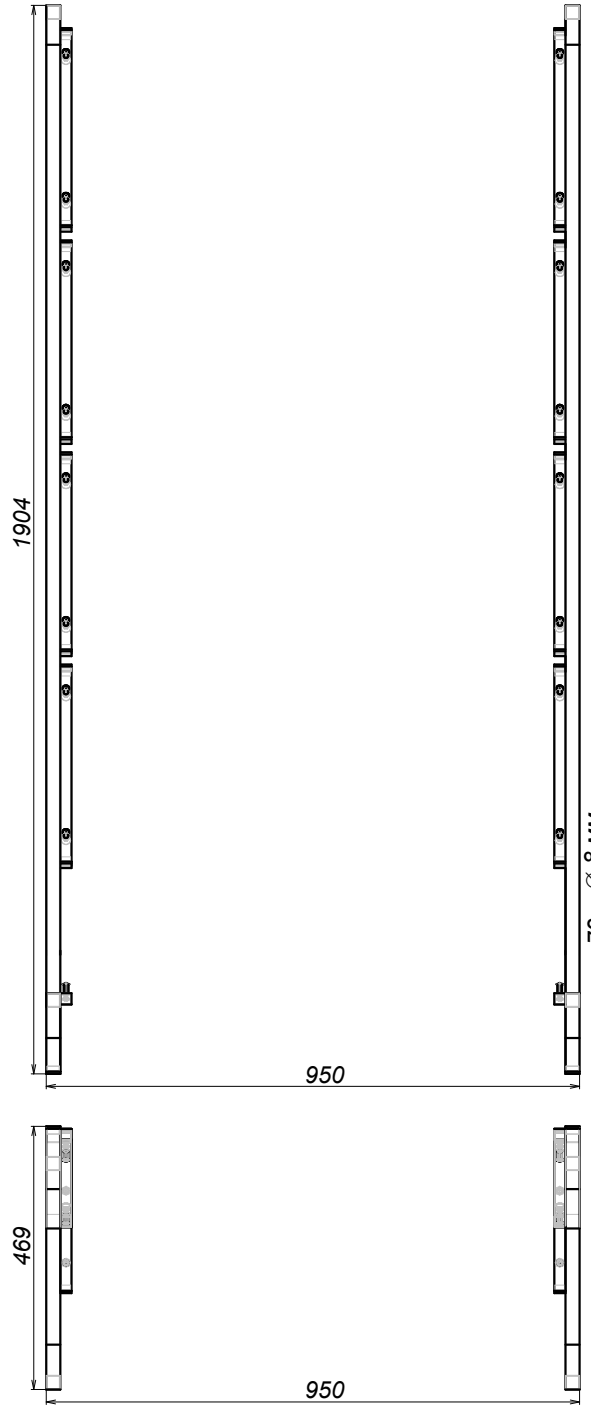

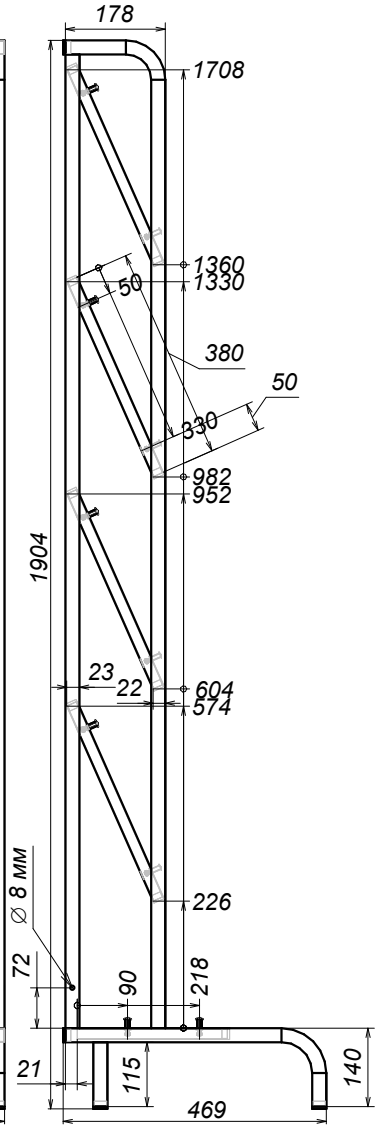

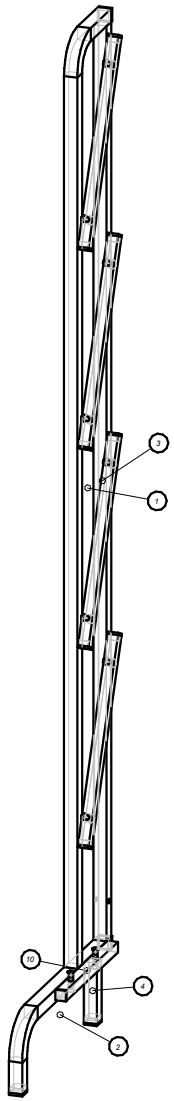

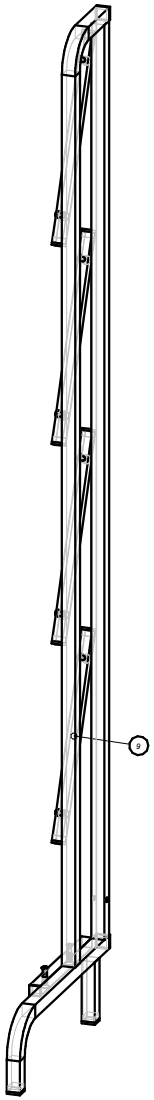

Спецификация на фурнитуру и покупные изделия

Наименование	Кол-во на 1 ед.
Болт мебельный DIN603 M6x30	20
Гайка M6 DIN934	20
Заглушка внутренняя для трубы 20x20 мм, черная	18
Заглушка внутренняя для трубы 25x25 мм, черная	8
Шайба DIN125 M6 плоская оцинкованная	20

Спецификация на профили

Поз.	Материал	Заготовка	Припуск	Кол-во на 1 ед.
3	Труба профил. 25*25*1,5 мм.	1735		2
4	Труба профил. 25*25*1,5 мм.	115		2
9	Труба профил. 20*20*1,2 мм.	380		8
10	Труба профил. 20*20*1,2 мм.	268		2
1	Труба профил. 25*25*1,5 мм.	1908	12	2
2	Труба профил. 25*25*1,5 мм.	571	57	2