Чертеж на металлокаркас

Изделие: **Шкаф хозяйственный №2**

Заказ:

Кол-во: **1 шт.**

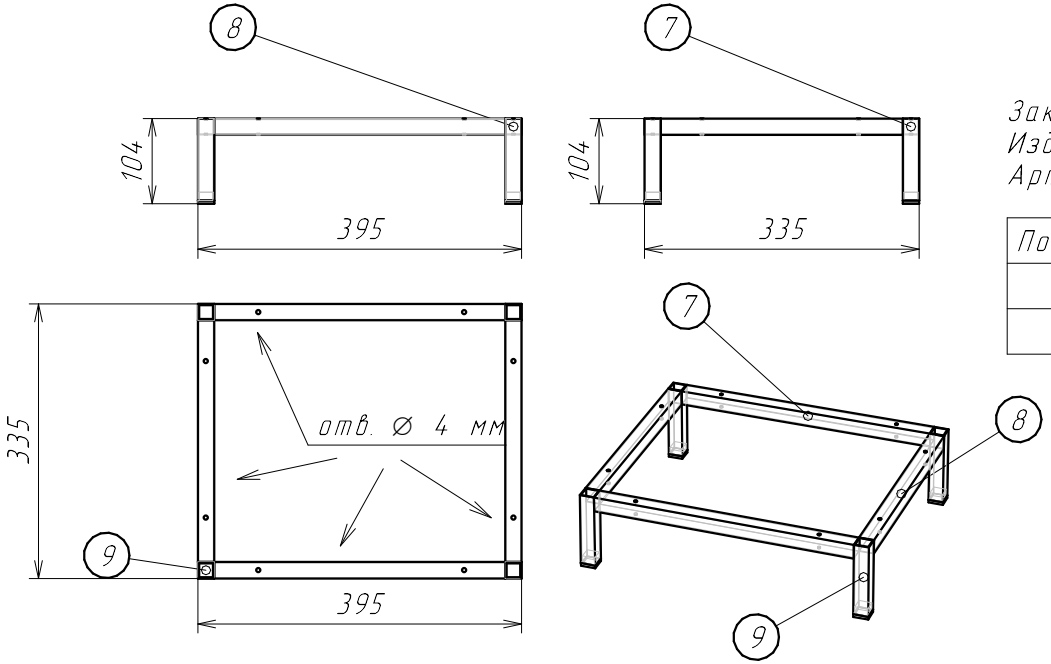

Спецификация на Труба профил. 20*20*1,2 мм.

Заказ

Изделие Шкаф хозяйственный №2

Артикул изделия

Поз.	Материал	Кол-во	Размер	
			Длина	Ширина
7	Труба профил. 20*20*1,2 мм.	2	355	
8	Труба профил. 20*20*1,2 мм.	2	295	
9	Труба профил. 20*20*1,2 мм.	4	100	

Спецификация на крепеж, фурнитуру

Заказ

Изделие Шкаф хозяйственный №2

Артикул изделия

Поз.	Наименование	Кол-во
	Заглушка внутренняя для трубы 20х20 мм, черная	4
	Шуруп 3,5х35, оцинк.	8