Чертеж на металлокаркас

Изделие: **Шкаф 1-секционный с фигурными дверками на металлокаркасе**

Заказ:

Кол-во: **1 шт.**

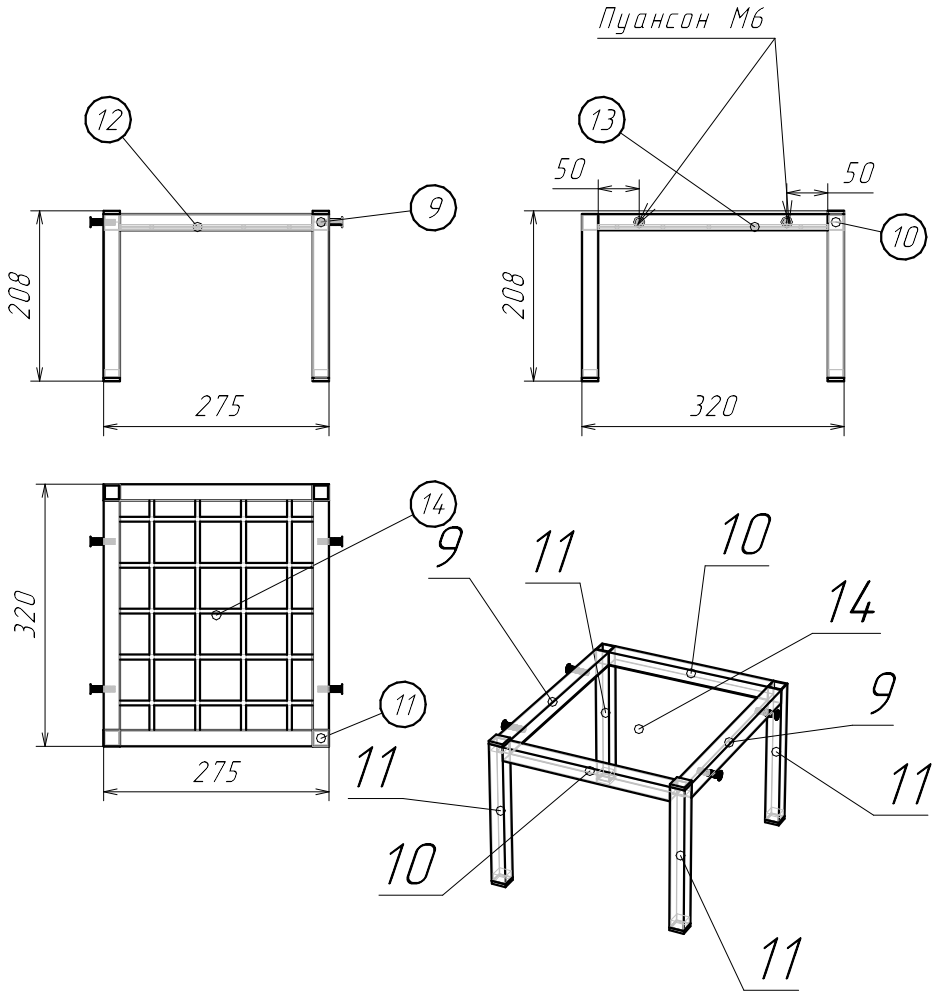

Спецификация на Труба профил. 20*20*1,2 мм.

Заказ

Изделие Шкаф 1-секционный с фигурными дверками на металлокаркасе

Артикул изделия

Поз.	Материал	Кол-во	Размер	
			Длина	Ширина
9	Труба профил. 20*20*1,2 мм.	2	280	
10	Труба профил. 20*20*1,2 мм.	2	235	
11	Труба профил. 20*20*1,2 мм.	4	200	

Спецификация на Сетка метал. 50x50x4 мм.

Заказ

Изделие Шкаф 1-секционный с фигурными дверками на металлокаркасе

Артикул изделия

Поз.	Материал	Кол-во	Размер	
			Длина	Ширина
14	Сетка метал. 50x50x4 мм.	1	235	280

Спецификация на крепеж, фурнитуру

Заказ

Изделие Шкаф 1-секционный с фигурными дверками на металлокаркасе

Артикул изделия

Поз.	Наименование	Кол-во
	Винт М6х30 DIN965	4
	Заглушка внутренняя для трубы 20х20 мм, черная	6