Чертеж на металлокаркас

Изделие: **Шкаф 2-секционный с фигурными дверками на металлокаркасе**

Заказ:

Кол-во: **1 шт.**

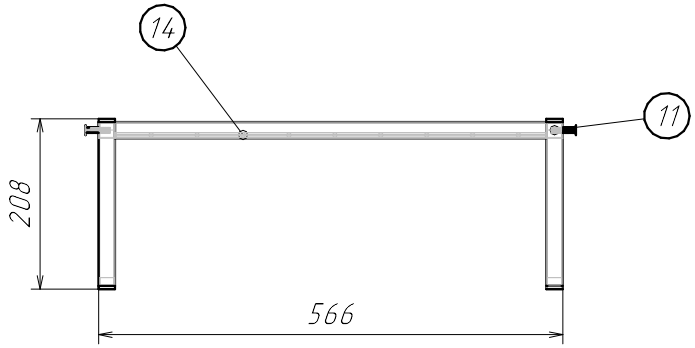

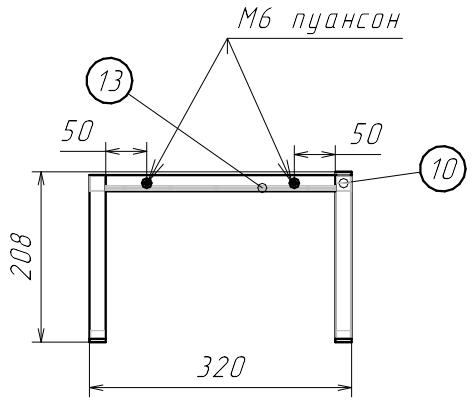

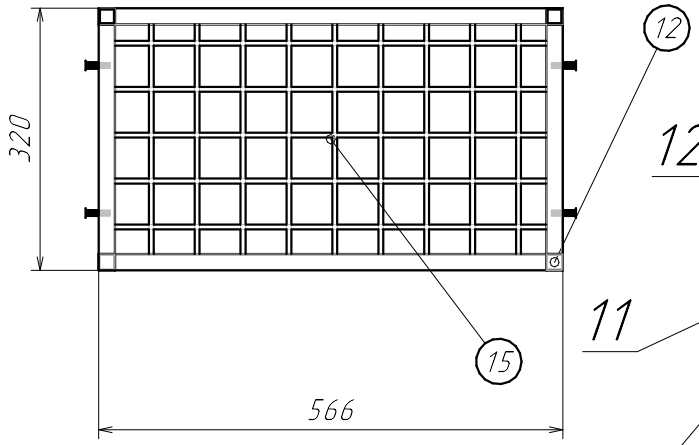

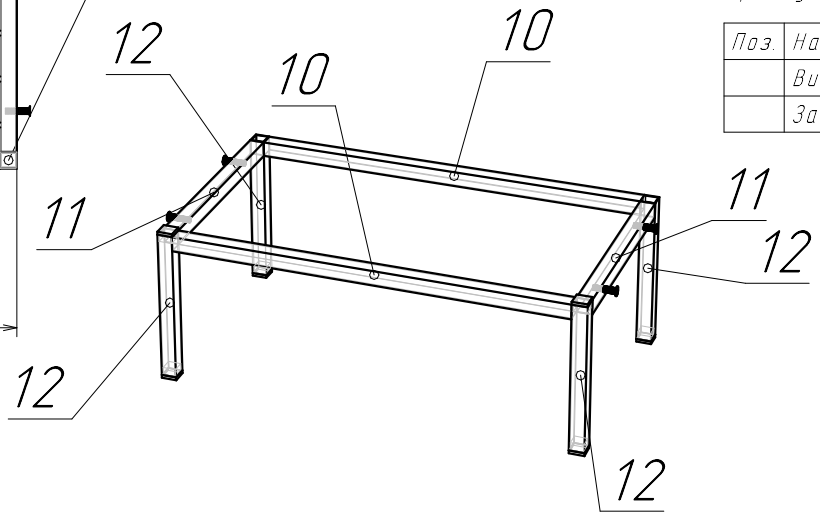

Спецификация на Труба профил. 20*20*1,2 мм.

Заказ

Изделие Шкаф 2-секционный с фигурными дверками на металлокаркасе

Артикул изделия

Поз.	Материал	Кол-во	Размер	
			Длина	Ширина
10	Труба профил. 20*20*1,2 мм.	2	526	
11	Труба профил. 20*20*1,2 мм.	2	280	
12	Труба профил. 20*20*1,2 мм.	4	200	

Спецификация на Сетка метал. 50х50х4 мм.

Заказ

Изделие Шкаф 2-секционный с фигурными дверками на металлокаркасе

Артикул изделия

Поз.	Материал	Кол-во	Размер	
			Длина	Ширина
15	Сетка метал. 50х50х4 мм.	1	526	280

Спецификация на крепеж, фурнитуру

Заказ

Изделие Шкаф 2-секционный с фигурными дверками на металлокаркасе

Артикул изделия

Поз.	Наименование	Кол-во
	Винт М6х30 DIN965	4
	Заглушка внутренняя для трубы 20х20 мм, черная	6